CONSILIUL JUDEŢEAN NEAMŢ
Nr. 4.135 din 9 februarie 2023

NOTĂ
PRIVIND PROIECTUL ORDINII DE ZI A ŞEDINŢEI EXTRAORDINARE, DE ÎNDATĂ, A CONSILIULUI JUDEŢEAN NEAMŢ DIN DATA DE 10 FEBRUARIE 2023, ORA 13.00

1. Proiect de hotărâre privind transmiterea în folosință gratuită, către Municipiul Piatra Neamț, pe perioadă determinată, a unor bunuri aflate în proprietatea Județului Neamț;
Iniţiator: Ion Asaftei, vicepreședinte al Consiliului Județean Neamț

2. Proiect de hotărâre privind luarea unor măsuri în ceea ce privește o serie de bunuri aflate în proprietatea Județului Neamț;
Iniţiator: Ion Asaftei, vicepreședinte al Consiliului Județean Neamț

3. Proiect de hotărâre privind aprobarea Documentației de Avizare a Lucrărilor de Intervenție, a indicatorilor tehnico-economici actualizați, a devizului general actualizat și a cheltuielilor de la bugetul local pentru *Proiect integrat: Modernizare, consolidare și reabilitare drumuri și poduri județene, obiective ce asigură conectarea la rețeaua TEN-T, județul Neamț;*
Iniţiator: Ion Asaftei, vicepreședinte al Consiliului Județean Neamț

4. Diverse:
Raport privind utilizarea sumelor provenite din repartizarea sumelor corespunzătoare cotei prevăzute la art.6 alin.(1) lit „e" din Legea bugetului de stat pe anul 2022;
Raportori: Ionel Arsene, președintele Consiliului Județean Neamț;
Gianina Cărbunariu, director general manager al Teatrului Tineretului Piatra-Neamț.

SECRETARUL GENERAL AL JUDEŢULUI
Daniela SOROCEANU

PH 1

ROMÂNIA
JUDEŢUL NEAMŢ
CONSILIUL JUDEŢEAN

PROIECT

HOTĂRÂRE

privind transmiterea în folosinţă gratuită, către Municipiul Piatra Neamţ, pe perioadă determinată, a unor bunuri aflate în proprietatea Judeţului Neamţ

Consiliul Judeţean Neamţ;

Având în vedere dispoziţiile art.874 alin.(1) din Legea nr. 287/2009 privind Codul civil, republicat, cu modificările şi completările ulterioare;

Examinând referatul de aprobare nr.3.623/2023 al domnului Ion Asaftei, vicepreşedinte al Consiliului Judeţean Neamţ, întocmit în baza solicitării nr.2.835/2023 a primarului Municipiului Piatra-Neamţ;

Văzând raportul de specialitate nr.3.623/2023 al Direcţiei de management, Hotărârea Consiliului local al Municipiului Piatra Neamţ nr.18/2023 *privind aprobarea solicitării de dare în folosinţă gratuită către municipiul Piatra Neamţ a unor bunuri imobile situate în Municipiul Piatra Neamţ, str.Gavril Galinescu nr.11, proprietatea privată a Judeţului Neamţ, pe o perioadă de un an, în vederea asigurării continuităţii procesului de învăţământ preuniversitar ca serviciu de interes public, prin relocarea activităţii Şcolii Gimnaziale nr.5 şi a Şcolii Gimnaziale nr.8*, precum şi avizele comisiilor de specialitate;

În temeiul dispoziţiilor art.5 lit.„bb"- „ee", lit.„i", art.139 alin.(1)–(3), art.182 alin.(4), art.228 alin.(3), art.108 lit.„d", ale art.173 alin.(1) lit.„c", alin.(4) lit.„b", art.297, art.362 alin.(2) şi (3), precum şi ale art.196 alin.(1) lit.„a" din Ordonanţa de urgenţă a Guvernului nr.57/2019 privind Codul administrativ, cu modificările şi completările ulterioare;

HOTĂRĂŞTE:

Art.1: **(1)** Se aprobă transmiterea în folosinţa gratuită a Municipiului Piatra Neamţ, în scopul asigurării spaţiilor necesare funcţionării temporare a Şcolii Gimnaziale nr.5 şi a Şcolii Gimnaziale nr.8, pe perioadă determinată de un an, care curge de la data semnării de către ambele părţi a protocolului de transmitere în folosinţă gratuită, a bunurilor proprietate privată a Judeţului Neamţ având datele de identificare prevăzute în anexa nr.1 care face parte integrantă din prezenta hotărâre.

(2) Drepturile şi obligaţiile părţilor, respectiv termenul în care se va realiza predarea-primirea materială a bunurilor, obligaţiile instituţiei de utilitate publică beneficiară, entitatea care suportă cheltuielile de întreţinere, modalităţile de angajare a răspunderii şi sancţiuni, etc., sunt prevăzute în Protocolul de transmitere în folosinţă gratuită, prevăzut în anexa nr.2 care face parte integrantă din prezenta hotărâre, document ce se va încheia în termen de 10 de zile de la data adoptării prezentei hotărâri.

Art.2: **(1)** Prezenta hotărâre devine obligatorie de la data comunicării.

(2) Direcţia de management va lua măsurile ce se impun pentru aducerea la îndeplinire a prevederilor prezentei hotărâri.

Art.3: Secretarul general al judeţului va asigura comunicarea prezentei hotărâri autorităţilor şi instituţiilor publice interesate, prin intermediul Serviciului gestionarea documentelor, evidenţa lucrărilor consiliului judeţean şi publicarea monitorului oficial local.

PREŞEDINTE
Ionel ARSENE

Contrasemnează:
SECRETARUL GENERAL AL JUDEŢULUI
Daniela SOROCEANU

Piatra Neamț
Nr._____din_____.____ 2023
Prezenta hotărâre a fost adoptată cu respectarea prevederilor legale privind majoritatea de voturi.
Nr. total al aleşilor judeţeni în funcţie _____ Voturi „pentru"_____
Nr. total al aleşilor judeţeni prezenţi _____ Voturi „împotrivă" _____
Nr.total al aleşilor judeţeni absenţi _____ Abţineri _____
Nr. total al aleşilor judeţeni care nu participă la dezbatere şi la vot _____

Anexa nr. 1
la HCJ Neamț nr. .....

SITUAȚIA BUNURILOR CARE SE TRANSMIT ÎN FOLOSINȚA GRATUITĂ A MUNICIPIULUI PIATRA NEAMȚ

Nr. crt.	NR. DE INVENTAR	DENUMIREA BUNULUI	ELEMENTE DE IDENTIFICARE	ANUL DOBÂNDIRII	VALOARE DE INVENTAR - Lei -	SITUAȚIA JURIDICĂ
0	1	2	3	4	5	6
1.	P1 - 2226	Clădire administrativă	municipiul Piatra Neamț str.Gavril Galinescu, nr.11 P+2E Sc = 2.897 mp, Sd = 6.532 mp NC 52887–C1	2018	5.156.522,00	Domeniul privat al Județului Neamț, în administrarea directă a CJ Neamț CF Piatra Neamț nr.52887
2.	P1 - 2228	Instalație de încălzire (centrală termică)	municipiul Piatra Neamț str.Gavril Galinescu, nr.11	2018	191.893,00	Domeniul privat al Județului Neamț, în administrarea directă a CJ Neamț
3.	P1 - 2229	Scară pentru pompieri (1)	municipiul Piatra Neamț str.Gavril Galinescu, nr.11	2018	504,00	Domeniul privat al Județului Neamț, în administrarea directă a CJ Neamț
4.	P1 - 2230	Scară pentru pompieri (2)	municipiul Piatra Neamț str.Gavril Galinescu, nr.11	2018	504,00	Domeniul privat al Județului Neamț, în administrarea directă a CJ Neamț
5.	P1 - 2232	Teren aferent	municipiul Piatra Neamț str.Gavril Galinescu, nr.11 S teren = 7.909 mp NC 52887	2018	1.079.423,48	Domeniul privat al Județului Neamț, în administrarea directă a CJ Neamț
				TOTAL	**6.428.846,48 lei**	

Anexa nr.2
la HCJ Neamț nr: ..... din .....

CONSILIUL JUDEŢEAN NEAMŢ **CONSILIUL LOCAL AL MUNICIPIULUI PIATRA NEAMȚ**

Nr_____din_____ **Nr_____din_____**

PROTOCOL

Încheiat între **JUDEȚUL NEAMȚ** prin **CONSILIUL JUDEŢEAN NEAMŢ**, cu sediul în municipiul Piatra Neamţ, str. Alexandru cel Bun, nr.27, reprezentat prin ..... în calitate de ....., pe de o parte

şi

MUNICIPIUL PIATRA NEAMȚ prin **CONSILIUL LOCAL AL MUNICIPIULUI PIATRA NEAMȚ,** cu sediul în municipiul Piatra Neamț, str.Ștefan cel Mare, nr.6-8, reprezentat prin ..... în calitate de ....., pe de altă parte,

în baza prevederilor Hotărârii Consiliului Local Piatra Neamţ nr...../2023 și a Hotărârii Consiliului Judeţean Neamţ nr...../2023 prin care a fost aprobată folosința gratuită a unor bunuri, se încheie următorul protocol :

Art.1. – Obiectul protocolului constă în transmiterea în folosință gratuită către Municipiului Piatra Neamț, pentru o perioadă de 1 (un) an (respectiv pe perioada executării lucrărilor de reabilitare/modernizare/dotare a Școlilor Gimnaziale nr.5 și nr.8 Piatra Neamț, derulate prin POR 2014-2020, Axa 10, Prioritatea 10.1.B), a unor bunuri pentru care datele de identificare se regăsesc în anexa nr.1 la hotărârea Consiliului Județean Neamț mai sus menționată.

Art.2. – Municipiului Piatra Neamț prin Consiliul Local al Municipiului Piatra Neamț are următoarele obligaţii:

- să asigure resursele financiare necesare întreținerii și funcționării bunurilor și să intervină, ori de câte ori se impune, în ceea ce privește lucrările de reparații;
- să utilizeze bunurile exclusiv pentru asigurarea spațiilor necesare funcționării curente a celor 2 unități de învățământ

mai sus menționate. Imobilele nu pot fi utilizate (gratuit sau contracost) în beneficiul unor terțe persoane. Dreptul de utilizare nu este transmisibil unor terțe persoane.

- să obțină toate avizele/acordurile/autorizațiile prevăzute de lege (Direcția de sănătate publică Neamț, Inspectoratul pentru Situații de Urgență "Petrodava" al județului Neamț, Inspectoratul școlar al județului Neamț, etc.) în ceea ce privește utilizarea bunurilor conform destinației anterior stipulate.
- să achite contravaloarea utilităților aferente funcționării imobilelor și să asigure paza locației (atât pe timp de zi cât și pe timp de noapte).
- să obţină consimţământul proprietarului (Consiliului Județean Neamț) pentru realizarea oricărei intervenţii asupra imobilelor, care necesită eliberarea unei autorizaţii de construire în conformitate cu prevederile Legii nr.50/1991, cu modificările şi completările ulterioare;
- să înştiinţeze proprietarul cu privire la orice tulburare adusă dreptului de proprietate, precum și la existența unor cauze sau iminența producerii unor evenimente de natură să conducă la imposibilitatea exploatării bunurilor;
- să permită proprietarului vizitarea locației în vederea verificării modului în care bunurile sunt folosite;
- să menţină imobilele în bună stare, comportându-se ca un bun proprietar (să întrețină imobilele și să le mențină în stare de funcționare, conform destinației acestora, pe cheltuiala sa).
- să dispună toate măsurile necesare din punct de vedere al protecției bunurilor privind situațiile de urgență.

Nerespectarea obligațiilor asumate este supusă sancțiunilor prevăzute de art. 352 din Ordonanța de Urgență a Guvernului nr. 57/2019 privind Codul administrativ, cu modificările și completările ulterioare.

Art.3. – Județul Neamț prin Consiliul Judeţean Neamţ are următoarele obligații:

- să predea bunurile în termen de 15 zile de la data semnării prezentului protocol;
- să verifice modul în care sunt respectate condițiile de folosință stabilite prin actul de dare în folosință gratuită și prin lege;
- să solicite încetarea folosinței gratuite și restituirea bunurilor, atunci când interesul public legitim o impune.

Art.4 – Beneficiarul dreptului de folosință gratuită va suporta riscul deteriorării sau pieririi bunurilor în următoarele cazuri:

- întrebuințarea acestora contrar destinației, precum și nepredarea acestora la termen;
- neglijență manifestată în întrebuințarea bunurilor;
- în situația incendiilor cauzate din culpa sa.

Art.5 – Prezentul protocol își încetează efectele în următoarele cazuri:

a) prin reziliere unilaterală, în situația în care interesul local o impune;
b) prin reziliere, în cazul nerespectării obligațiilor de către Municipiul Piatra Neamț;
c) prin îndeplinirea termenului prevăzut în Hotărârea Consiliului Județean Neamț nr……/2023;
d) în cazul în care beneficiarul dreptului de folosință gratuită schimbă destinația bunurilor, protocolul se reziliază de drept fără intervenția instanțelor judecătorești, în baza unei notificări scrise, comunicate Municipiului Piatra Neamț cu 30 de zile înainte de data de la care va opera rezilierea.

Art.6 – Forța majoră exonorează părțile de răspundere în cazul executării cu întârziere a obligațiilor asumate prin prezentul protocol.
Prin forță majoră se înțelege un eveniment independent de voința părților, imprevizibil ori insurmontabil, apărut după încheierea protocolului, care împiedică părțile să-și execute obligațiile asumate.

Protocolul se încheie în 2 (două) exemplare originale, 1 (unu) pentru Consiliul Judeţean Neamţ şi 1 (unu) pentru Consiliul Local al Municipiului Piatra Neamț și intră în vigoare la data însușirii acestuia de către a doua parte.

JUDEȚUL NEAMȚ
CONSILIUL JUDEŢEAN NEAMŢ

MUNICIPIUL PIATRA NEAMȚ
CONSILIUL LOCAL AL MUNICIPIULUI PIATRA NEAMȚ

CONSILIUL JUDEŢEAN NEAMŢ
Nr. 3623 din 9 .02.2023

REFERAT DE APROBARE

privind transmiterea în folosință gratuită, către Municipiul Piatra Neamț, pe perioadă determinată, a unor bunuri aflate în proprietatea Județului Neamț

Prin adresa nr.2835/25.01.2023, Primăria municipiului Piatra Neamț a solicitat punerea la dispoziție a unor spații adecvate destinate desfășurării activității curente a unor unități de învățământ (Școala Gimnazială nr.5 Piatra Neamț și Școala Gimnazială nr.8 Piatra Neamț).

Utilizarea bunurilor urmează a fi una temporară, respectiv pe perioada realizării lucrărilor de reabilitare/modernizare/dotare a celor două școli (investiții finanțate prin POR 2014-2020, Axa 10, Prioritatea 10.1.B). aproximată a fi de 1 (un) an.

Referitor la acest subiect, Județul Neamț este proprietarul unor imobile (bunuri private), situate în municipiul Piatra Neamț, aflate în conservare, cu propunere de reabilitare/modernizare (pe lista de așteptare a Companiei Naționale de Investiții (CNI) SA București, în ceea ce privește finanțarea lucrărilor rezultate prin expertiza tehnică care a fost elaborată).

Ca urmare, propun acceptarea solicitării, respectiv transmiterea bunurilor, ale căror date de identificare se regăsesc în anexa nr.1 a proiectului de hotărâre, în folosința gratuită a Municipiului Piatra Neamț, pentru o perioadă determinată – 1 (un) an. Bunurile vor putea fi folosite exclusiv pentru asigurarea spațiilor necesare funcționării temporare a celor 2 școli în locația în cauză. Imobilele nu pot fi utilizate (gratuit sau contracost) în beneficiul unor terțe persoane. Dreptul de utilizare nu este transmisibil unor alte persoane.

Drepturile și obligațiile părților, stabilite de lege (termenul la care se va realiza predarea-primirea materială a bunurilor, obligațiile instituției de utilitate publică beneficiară, entitatea care suportă cheltuielile de întreținere, modalități de angajare a răspunderii și sancțiuni, etc.), vor fi prevăzute în Protocolul de transmitere în folosință gratuită, document ce va fi încheiat în termen de 10 zile de la data adoptării hotărârii. Modelul de Protocol este prevăzut în anexa nr.2 a proiectului de hotărâre.

Menționez faptul că, prin Hotărârea nr.18/2023, Consiliul Local Piatra Neamț a solicitat dobândirea dreptului de folosință gratuită (cererea oficială prevăzută de lege).

Avand în vedere cele precizate anterior, supun pentru dezbaterea şi aprobarea plenului Consiliului judeţean proiectul de hotărare anexat.

VICEPREŞEDINTE
Ion ASAFTEI

CONSILIUL JUDEŢEAN NEAMŢ
Nr. 3623 din 9 .02.2023

De acord,
Administrator public
Sorin BRAȘOVEANU
de Legație

RAPORT DE SPECIALITATE
privind transmiterea în folosință gratuită, către Municipiul Piatra Neamț, pe perioadă determinată, a unor bunuri aflate în proprietatea Județului Neamț

Văzând Referatul de aprobare al domnului vicepreşedinte Ion Asaftei privind transmiterea în folosință gratuită, către Municipiul Piatra Neamț, pe perioadă determinată, a unor bunuri aflate în proprietatea Județului Neamț, fac următoarele precizări :

Raportat la obiectul proiectului de hotărâre, OUG nr.57/2019 privind Codul administrativ, cu modificările și completările ulterioare, stipulează că :

- ✓ Consiliul judeţean îndeplineşte atribuţii privind administrarea domeniului public și privat al județului (art.173, alin.(1), lit.c)).
- ✓ Bunurile proprietate privată a unităților administrativ – teritoriale pot fi date în folosință gratuită, pe termen limitat, persoanelor juridice care desfășoară activitate de utilitate publică, ori serviciilor publice (art.362, alin.(2)).
- ✓ Consiliul județean hotărăște transmiterea în folosință gratuită a bunurilor ce aparțin domeniului public sau privat al județului (art.108, lit.d)).
- ✓ Consiliul județean hotărăște darea în folosință gratuită a bunurilor ce aparțin domeniului privat al județului (art.173, alin.(4), lit.b)).
- ✓ Conținutul actului prin care se realizează darea în folosință gratuită (în speță Hotărârea Consiliului Județean) va cuprinde informațiile ce caracterizează folosința gratuită (datele de identificare ale bunurilor, valoarea de inventar, destinația bunurilor, durata folosinței gratuite, termenul de predare – primire efectivă a bunurilor, drepturile și obligațiile părților raportate la folosința gratuită aprobată) (art.362 – alin.(3) coroborat cu art.349 și următoarele).

Analizând cele anterior menționate, apreciez că proiectul de hotărâre îndeplineşte condiţiile necesare pentru a fi supus dezbaterii şi aprobării plenului consiliului judeţean.

Direcţia de Management

DIRECTOR EXECUTIV
Veronica VASILIU

PH 2

ROMÂNIA
JUDEŢUL NEAMŢ
CONSILIUL JUDEŢEAN

PROIECT

HOTĂRÂRE

privind luarea unor măsuri în ceea ce privește o serie de bunuri aflate în proprietatea Județului Neamț

Consiliul Judeţean Neamţ;

Având în vedere prevederile art.867 alin.(1), art.868 şi art.874 alin.(1) din Legea nr.287/2009 privind Codul civil, republicată, cu modificările şi completările ulterioare;

Examinând referatul de aprobare nr.3.882/2023 al domnului Ion Asaftei, vicepreşedinte al Consiliului Judeţean Neamţ;

Văzând raportul de specialitate nr.3.882/2023 al Direcției de management, precum şi avizele comisiilor de specialitate;

În temeiul dispoziţiilor art.5 lit.„bb" - „ee", art.139 alin.(1) – (3), art.182 alin.(4), art.228 alin.(3), art.108 lit.„d", art.173 alin.(1) lit.„c", alin.(5) lit.„b", art.297 alin.(1) lit.„a" şi „d", precum şi ale art.196 alin.(1) lit.„a" din Ordonanța de urgență a Guvernului nr.57/2019 privind Codul administrativ, cu modificările şi completările ulterioare;

HOTĂRĂŞTE:

Art.1: **(1)** Se aprobă darea în folosința gratuită a Complexului de Servicii pentru Persoane Adulte cu Dizabilități Dragomireşti a bunurilor proprietatea Județului Neamț, ale căror date de identificare sunt prevăzute în anexa nr.1a care face parte integrantă din prezenta hotărâre, pe perioadă determinată, respectiv până la atestarea acestora ca făcând parte din domeniul public al Județului Neamț şi darea lor în administrare.

(2) Drepturile şi obligațiile părților, respectiv termenul în care se va realiza predarea- primirea materială a bunului, obligațiile instituției de utilitate publică beneficiare, entitatea care suportă cheltuielile de întreținere, modalitățile de angajare a răspunderii şi sancțiuni, etc., sunt prevăzute în Protocolul de transmitere în folosință gratuită, prevăzut în anexa nr.1b care face parte integrantă din prezenta hotărâre, document ce se va încheia în termen de 15 de zile de la data adoptării prezentei hotărâri.

Art.2: **(1)** Se revocă darea în administrarea Direcției Generale de Asistență Socială şi Protecția Copilului Neamț a bunurilor proprietatea Județului Neamț ale căror date de identificare sunt prevăzute în anexa nr.2 care face parte integrantă din prezenta hotărâre.

(2) Se aprobă darea în administrarea Complexului Rezidențial de Servicii Sociale Păstrăveni a bunurilor prevăzute la alin.(1).

(3) Drepturile şi obligațiile părților vor fi stabilite prin Protocolul de dare în administrare ce va fi încheiat în termen de 15 zile de la data adoptării hotărârii.

Art.3: **(1)** Prezenta hotărâre devine obligatorie la data comunicării.

(2) Direcția de management din cadrul aparatului de specialitate al Consiliului Județean Neamț va întreprinde măsurile necesare aducerii la îndeplinire a prevederilor prezentei hotărâri.

(3) Pe data intrării în vigoare a prezentei hotărâri, se modifică, se completează şi se abrogă, în mod corespunzător, unele hotărâri ale Consiliului Județean Neamț, după cum urmează;

a. se modifică anexa nr.1- *Inventarul bunurilor imobile care aparțin domeniului public al Județului Neamț, valabil la data de 31.12.2021* la Hotărârea Consiliului Județean Neamț nr.69/2022 privind aprobarea inventarelor bunurilor din domeniul public şi privat al Judeţului Neamţ;

b. se completează anexa nr.4- *Situaţia bunurilor aflate în proprietatea Judeţului Neamţ pentru care procedura de atestare a acestora ca aparţinând domeniului public este în curs de desfăşurare* la Hotărârea Consiliului Judeţean Neamţ nr.69/2022 privind aprobarea inventarelor bunurilor din domeniul public şi privat al Judeţului Neamţ;

c. se modifică art.2 alin.(1) din Hotărârea Consiliului Judeţean Neamţ nr.98/2020 privind acceptarea unei donaţii şi luarea unor măsuri conexe;

d. se abrogă Hotărârea Consiliului Judeţean Neamţ nr.7/2023 privind luarea unor măsuri tranzitorii în ceea ce priveşte o serie de bunuri imobile aflate în proprietatea Judeţului Neamţ.

Art.4: Secretarul general al judeţului va asigura comunicarea prezentei hotărâri instituţiilor şi autorităţilor interesate, prin intermediul Serviciului gestionarea documentelor, evidenţa lucrărilor Consiliului Judeţean şi publicarea monitorului oficial local.

PREŞEDINTE
Ionel ARSENE

CONTRASEMNEAZĂ:
SECRETARUL GENERAL AL JUDEŢULUI
Daniela SOROCEANU

Piatra Neamţ
Nr._____ din_____ .____.2023
Prezenta hotărâre a fost adoptată cu respectarea prevederilor legale privind majoritatea de voturi.
Nr. total al aleşilor judeţeni în funcţie _____ Voturi „pentru"_____
Nr. total al aleşilor judeţeni prezenţi _____ Voturi „împotrivă" _____
Nr.total al aleşilor judeţeni absenţi _____ Abţineri _____
Nr. total al aleşilor judeţeni care nu participă la dezbatere şi la vot _____

Anexa nr.1a
la HCJ Neamț nr..... din 2023

Situația bunurilor care se transmit în folosința gratuită a *CSPAD Dragomirești*, pe perioadă determinată

Nr. crt.	CODUL DE CLASIFICARE	DENUMIREA BUNULUI	ELEMENTE DE IDENTIFICARE	ANUL DOBANDIRII	VALOARE DE INVENTAR - mii Lei -	SITUAȚIA JURIDICĂ ACTUALĂ
0	1	2	3	4	5	6
1.	1.6.2	Corp central	Intravilan sat Vad punctul *Cantorie – Tcaciuc* comuna Dragomirești pereți structurali tip framing din dulapi de lemn, pe fundații continue din beton, cu învelitoare din tablă pe șarpantă din lemn, S + P, Sc = 1.057 mp, Sd = 1.544 mp, NC 51951-C1	2022	3.956,43	Certificat de atestare a edificării construcției nr.1/04.01.2023 emis de CJ Neamț. CF nr.51951/UAT Dragomirești
2.	1.6.4	Corp administrativ	Intravilan sat Vad punctul *Cantorie – Tcaciuc* comuna Dragomirești pereți structurali tip framing din dulapi de lemn, pe fundații continue din beton, cu învelitoare din tablă pe șarpantă din lemn, Parter, Sc = 316 mp, NC 51951-C2	2022	1.006,03	Certificat de atestare a edificării construcției nr.1/04.01.2023 emis de CJ Neamț. CF nr.51951/UAT Dragomirești

3.	1.6.2	Corp cazare nr.1	Intravilan sat Vad punctul *Cantorie – Tcaciuc* comuna Dragomirești pereți structurali tip framing din dulapi de lemn, pe fundații continue din beton, cu învelitoare din tablă pe șarpantă din lemn, Parter, Sc = 343 mp, NC 51951-C3	2022	1.132,88	Certificat de atestare a edificării construcției nr.1/04.01.2023 emis de CJ Neamț. CF nr.51951/UAT Dragomirești
4.	1.6.2	Corp cazare nr.2	Intravilan sat Vad punctul *Cantorie – Tcaciuc* comuna Dragomirești pereți structurali tip framing din dulapi de lemn, pe fundații continue din beton, cu învelitoare din tablă pe șarpantă din lemn, Parter, Sc = 345 mp, NC 51951-C4	2022	1.132,88	Certificat de atestare a edificării construcției nr.1/04.01.2023 emis de CJ Neamț. CF nr.51951/UAT Dragomirești
5.	1.6.2	Corp cazare nr.3	Intravilan sat Vad punctul *Cantorie – Tcaciuc* comuna Dragomirești pereți structurali tip framing din dulapi de lemn, pe fundații continue din beton, cu învelitoare din tablă pe șarpantă din lemn, Parter, Sc = 345 mp, NC 51951-C5	2022	1.132,88	Certificat de atestare a edificării construcției nr.1/04.01.2023 emis de CJ Neamț. CF nr.51951/UAT Dragomirești

6.	1.6.2	Corp cazare nr.4	Intravilan sat Vad punctul *Cantorie – Tcaciuc* comuna Dragomirești pereți structurali tip framing din dulapi de lemn, pe fundații continue din beton, cu învelitoare din tablă pe șarpantă din lemn, Parter, Sc = 345 mp, NC 51951-C6	2022	1.132,88	Certificat de atestare a edificării construcției nr.1/04.01.2023 emis de CJ Neamț. CF nr.51951/UAT Dragomirești
7.	1.6.2	Corp cazare nr.5	Intravilan sat Vad punctul *Cantorie – Tcaciuc* comuna Dragomirești pereți structurali tip framing din dulapi de lemn, pe fundații continue din beton, cu învelitoare din tablă pe șarpantă din lemn, Parter, Sc = 345 mp, NC 51951-C7	2022	1.132,88	Certificat de atestare a edificării construcției nr.1/04.01.2023 emis de CJ Neamț. CF nr.51951/UAT Dragomirești
8.	1.6.2	Corp cazare nr.6	Intravilan sat Vad punctul *Cantorie – Tcaciuc* comuna Dragomirești pereți structurali tip framing din dulapi de lemn, pe fundații continue din beton, cu învelitoare din tablă pe șarpantă din lemn, Parter, Sc = 346 mp, NC 51951-C8	2022	1.132,88	Certificat de atestare a edificării construcției nr.1/04.01.2023 emis de CJ Neamț. CF nr.51951/UAT Dragomirești

9.	1.6.2	Corp cazare nr.7	Intravilan sat Vad punctul *Cantorie – Tcaciuc* comuna Dragomirești pereți structurali tip framing din dulapi de lemn, pe fundații continue din beton, cu învelitoare din tablă pe șarpantă din lemn, Parter, Sc = 344 mp, NC 51951-C9	2022	1.132,88	Certificat de atestare a edificării construcției nr.1/04.01.2023 emis de CJ Neamț. CF nr.51951/UAT Dragomirești
10.	1.6.2	Corp anexă nr.1	Intravilan sat Vad punctul *Cantorie – Tcaciuc* comuna Dragomirești pereți structurali tip framing din dulapi de lemn, pe fundații continue din beton, cu învelitoare din tablă pe șarpantă din lemn, Parter, Sc = 52 mp, NC 51951-C10	2022	197,17	Certificat de atestare a edificării construcției nr.1/04.01.2023 emis de CJ Neamț. CF nr.51951/UAT Dragomirești
11.	1.6.2	Corp anexă nr.2	Intravilan sat Vad punctul *Cantorie – Tcaciuc* comuna Dragomirești pereți structurali tip framing din dulapi de lemn, pe fundații continue din beton, cu învelitoare din tablă pe șarpantă din lemn, Parter, Sc = 52 mp, NC 51951-C11	2022	197,17	Certificat de atestare a edificării construcției nr.1/04.01.2023 emis de CJ Neamț. CF nr.51951/UAT Dragomirești

12.	2.1.17.3.	Centrală termică (cu accesorii) aferentă *Corp central Dragomirești*	Intravilan sat Vad punctul *Cantorie – Tcaciuc* comuna Dragomirești (incintă CRSS Războieni – corp central) Centrale termice electrice 75 kw - 2 buc., boiler orizontal cu 2 serpentine, pompă circulație încălzire, pompă circulație a.c.m., vas de expansiune V=200 l	2022	25,54	Certificat de atestare a edificării construcției nr.1/04.01.2023 emis de CJ Neamț. CF nr.51951/UAT Dragomirești
13.	2.1.17.3.	Centrală termică (cu accesorii) aferentă *Corp administrativ Dragomirești*	Intravilan sat Vad punctul *Cantorie – Tcaciuc* comuna Dragomirești (incintă CRSS Războieni – corp administrativ) Centrală termică electrică 45 kw, boiler orizontal cu 2 serpentine, pompă circulație încălzire, pompă circulație a.c.m., vas de expansiune V=80 l	2022	7,91	Certificat de atestare a edificării construcției nr.1/04.01.2023 emis de CJ Neamț. CF nr.51951/UAT Dragomirești
14.	2.1.17.3.	Centrală termică (cu accesorii) aferentă *Corp cazare nr.1 Dragomirești*	Intravilan sat Vad punctul *Cantorie – Tcaciuc* comuna Dragomirești (incintă CRSS Războieni – corp cazare nr.1) Centrală termică electrică 60-65 kw, boiler orizontal cu 2 serpentine, pompă circulație încălzire, pompă circulație a.c.m., vas de expansiune V=100 l	2022	15,83	Certificat de atestare a edificării construcției nr.1/04.01.2023 emis de CJ Neamț. CF nr.51951/UAT Dragomirești

15.	2.1.17.3.	Centrală termică (cu accesorii) aferentă *Corp cazare nr.2 Dragomirești*	Intravilan sat Vad punctul *Cantorie – Tcaciuc* comuna Dragomirești (incintă CRSS Războieni – corp cazare nr.2) Centrală termică electrică 60-65 kw, boiler orizontal cu 2 serpentine, pompă circulație încălzire, pompă circulație a.c.m., vas de expansiune V=100 l	2022	15,83	Certificat de atestare a edificării construcției nr.1/04.01.2023 emis de CJ Neamț. CF nr.51951/UAT Dragomirești
16.	2.1.17.3.	Centrală termică (cu accesorii) aferentă *Corp cazare nr.3 Dragomirești*	Intravilan sat Vad punctul *Cantorie – Tcaciuc* comuna Dragomirești (incintă CRSS Războieni – corp cazare nr.3) Centrală termică electrică 60-65 kw, boiler orizontal cu 2 serpentine, pompă circulație încălzire, pompă circulație a.c.m., vas de expansiune V=100 l	2022	15,83	Certificat de atestare a edificării construcției nr.1/04.01.2023 emis de CJ Neamț. CF nr.51951/UAT Dragomirești
17.	2.1.17.3.	Centrală termică (cu accesorii) aferentă *Corp cazare nr.4 Dragomirești*	Intravilan sat Vad punctul *Cantorie – Tcaciuc* comuna Dragomirești (incintă CRSS Războieni – corp cazare nr.4) Centrală termică electrică 60-65 kw, boiler orizontal cu 2 serpentine, pompă circulație încălzire, pompă circulație a.c.m., vas de expansiune V=100 l	2022	15,83	Certificat de atestare a edificării construcției nr.1/04.01.2023 emis de CJ Neamț. CF nr.51951/UAT Dragomirești

18.	2.1.17.3.	Centrală termică (cu accesorii) aferentă *Corp cazare nr.5 Dragomirești*	Intravilan sat Vad punctul *Cantorie – Tcaciuc* comuna Dragomirești (incintă CRSS Războieni – corp cazare nr.5) Centrală termică electrică 60-65 kw, boiler orizontal cu 2 serpentine, pompă circulație încălzire, pompă circulație a.c.m., vas de expansiune V=100 l	2022	15,83	Certificat de atestare a edificării construcției nr.1/04.01.2023 emis de CJ Neamț. CF nr.51951/UAT Dragomirești
19.	2.1.17.3.	Centrală termică (cu accesorii) aferentă *Corp cazare nr.6 Dragomirești*	Intravilan sat Vad punctul *Cantorie – Tcaciuc* comuna Dragomirești (incintă CRSS Războieni – corp cazare nr.6) Centrală termică electrică 60-65 kw, boiler orizontal cu 2 serpentine, pompă circulație încălzire, pompă circulație a.c.m., vas de expansiune V=100 l	2022	15,83	Certificat de atestare a edificării construcției nr.1/04.01.2023 emis de CJ Neamț. CF nr.51951/UAT Dragomirești
20.	2.1.17.3.	Centrală termică (cu accesorii) aferentă *Corp cazare nr.7 Dragomirești*	Intravilan sat Vad punctul *Cantorie – Tcaciuc* comuna Dragomirești (incintă CRSS Războieni – corp cazare nr.7) Centrală termică electrică 60-65 kw, boiler orizontal cu 2 serpentine, pompă circulație încălzire, pompă circulație a.c.m., vas de expansiune V=100 l	2022	15,83	Certificat de atestare a edificării construcției nr.1/04.01.2023 emis de CJ Neamț. CF nr.51951/UAT Dragomirești

21.	2.1.17.3.	Cazan de preparare agent termic pentru încălzire (cu accesorii) aferent *Corp anexă nr.1 Dragomirești*	Intravilan sat Vad punctul *Cantorie – Tcaciuc* comuna Dragomirești (incintă CRSS Războieni – corp anexă nr.1) Cazan electric de preparare agent termic pentru încălzire – monobloc - 6 kw, pompă circulație încălzire, pompă circulație a.c.m., vas de expansiune V=10 l	2022	5,38	Certificat de atestare a edificării construcției nr.1/04.01.2023 emis de CJ Neamț. CF nr.51951/UAT Dragomirești
22.	2.1.17.3.	Cazan de preparare agent termic pentru încălzire (cu accesorii) aferent *Corp anexă nr.2 Dragomirești*	Intravilan sat Vad punctul *Cantorie – Tcaciuc* comuna Dragomirești (incintă CRSS Războieni – corp anexă nr.2) Cazan electric de preparare agent termic pentru încălzire – monobloc - 6 kw, pompă circulație încălzire, pompă circulație a.c.m., vas de expansiune V=10 l	2022	5,38	Certificat de atestare a edificării construcției nr.1/04.01.2023 emis de CJ Neamț. CF nr.51951/UAT Dragomirești
23.	2.3.6.3.2.	Lift principal aferent *Corp central Dragomirești*	Intravilan sat Vad punctul *Cantorie – Tcaciuc* comuna Dragomirești (incintă CRSS Războieni – corp central)	2022	115,39	Certificat de atestare a edificării construcției nr.1/04.01.2023 emis de CJ Neamț. CF nr.51951/UAT Dragomirești

24.	2.3.6.3.1.	Lift transport produse între etaje aferent *Corp central Dragomirești*	Intravilan sat Vad punctul *Cantorie – Tcaciuc* comuna Dragomirești (incintă CRSS Războieni – corp central)	2022	22,80	Certificat de atestare a edificării construcției nr.1/04.01.2023 emis de CJ Neamț. CF nr.51951/UAT Dragomirești
25.	2.1.17.3.	Instalație filtro-ventilație	Intravilan sat Vad punctul *Cantorie – Tcaciuc* comuna Dragomirești (incintă CRSS Războieni)	2022	15,14	Certificat de atestare a edificării construcției nr.1/04.01.2023 emis de CJ Neamț. CF nr.51951/UAT Dragomirești
26.	2.1.17.3.	Instalație de ventilare	Intravilan sat Vad punctul *Cantorie – Tcaciuc* comuna Dragomirești (incintă CRSS Războieni)	2022	1,18	Certificat de atestare a edificării construcției nr.1/04.01.2023 emis de CJ Neamț. CF nr.51951/UAT Dragomirești
27.	2.1.17.3.	Centrală de semnalizare incendiu aferentă *Corp central Dragomirești*	Intravilan sat Vad punctul *Cantorie – Tcaciuc* comuna Dragomirești (incintă CRSS Războieni – corp central) Centrală de semnalizare incendiu cu 2 bucle (2 buc.)	2022	10,71	Certificat de atestare a edificării construcției nr.1/04.01.2023 emis de CJ Neamț. CF nr.51951/UAT Dragomirești

28.	2.1.17.3.	Centrală de semnalizare incendiu aferentă *Corp cazare nr.1 Dragomirești*	Intravilan sat Vad punctul *Cantorie – Tcaciuc* comuna Dragomirești (incintă CRSS Războieni – corp cazare nr.1) Centrală semnalizare incendiu cu 2 bucle	2022	5,35	Certificat de atestare a edificării construcției nr.1/04.01.2023 emis de CJ Neamț. CF nr.51951/UAT Dragomirești
29.	2.1.17.3.	Centrală de semnalizare incendiu aferentă *Corp cazare nr.2 Dragomirești*	Intravilan sat Vad punctul *Cantorie – Tcaciuc* comuna Dragomirești (incintă CRSS Războieni – corp cazare nr.2) Centrală semnalizare incendiu cu 2 bucle	2022	5,35	Certificat de atestare a edificării construcției nr.1/04.01.2023 emis de CJ Neamț. CF nr.51951/UAT Dragomirești
30.	2.1.17.3.	Centrală de semnalizare incendiu aferentă *Corp cazare nr.3 Dragomirești*	Intravilan sat Vad punctul *Cantorie – Tcaciuc* comuna Dragomirești (incintă CRSS Războieni – corp cazare nr.3) Centrală semnalizare incendiu cu 2 bucle	2022	5,35	Certificat de atestare a edificării construcției nr.1/04.01.2023 emis de CJ Neamț. CF nr.51951/UAT Dragomirești
31.	2.1.17.3.	Centrală de semnalizare incendiu aferentă *Corp cazare nr.4 Dragomirești*	Intravilan sat Vad punctul *Cantorie – Tcaciuc* comuna Dragomirești (incintă CRSS Războieni – corp cazare nr.4) Centrală semnalizare incendiu cu 2 bucle	2022	5,35	Certificat de atestare a edificării construcției nr.1/04.01.2023 emis de CJ Neamț. CF nr.51951/UAT Dragomirești

32.	2.1.17.3.	Centrală de semnalizare incendiu aferentă *Corp cazare nr.5 Dragomirești*	Intravilan sat Vad punctul *Cantorie – Tcaciuc* comuna Dragomirești (incintă CRSS Războieni – corp cazare nr.5) Centrală semnalizare incendiu cu 2 bucle	2022	5,35	Certificat de atestare a edificării construcției nr.1/04.01.2023 emis de CJ Neamț. CF nr.51951/UAT Dragomirești
33.	2.1.17.3.	Centrală de semnalizare incendiu aferentă *Corp cazare nr.6 Dragomirești*	Intravilan sat Vad punctul *Cantorie – Tcaciuc* comuna Dragomirești (incintă CRSS Războieni – corp cazare nr.6) Centrală semnalizare incendiu cu 2 bucle	2022	5,35	Certificat de atestare a edificării construcției nr.1/04.01.2023 emis de CJ Neamț. CF nr.51951/UAT Dragomirești
34.	2.1.17.3.	Centrală de semnalizare incendiu aferentă *Corp cazare nr.7 Dragomirești*	Intravilan sat Vad punctul *Cantorie – Tcaciuc* comuna Dragomirești (incintă CRSS Războieni – corp cazare nr.7) Centrală semnalizare incendiu cu 2 bucle	2022	5,35	Certificat de atestare a edificării construcției nr.1/04.01.2023 emis de CJ Neamț. CF nr.51951/UAT Dragomirești

TOTAL 13.644.690,77 lei

Anexa nr.1b

la HCJ Neamț nr: ..... din .....

JUDEȚUL NEAMȚ prin **Consiliul Județean Neamț**

Nr_____din_____

COMPLEXUL DE SERVICII PENTRU PERSOANE ADULTE CU DIZABILITĂȚI DRAGOMIREȘTI

Nr_____din_____

PROTOCOL

Încheiat între **JUDEȚUL NEAMȚ** prin **CONSILIUL JUDEȚEAN NEAMȚ**, cu sediul în municipiul Piatra Neamț, str. Alexandru cel Bun, nr.27, reprezentat prin ..... în calitate de ....., pe de o parte

și

COMPLEXUL DE SERVICII PENTRU PERSOANE ADULTE CU DIZABILITĂȚI (CSPAD) DRAGOMIREȘTI, cu sediul în comuna Dragomirești (sat Vad), reprezentat prin ..... în calitate de ....., pe de altă parte,

în baza prevederilor Hotărârii Consiliului Județean Neamț nr...../2023 prin care a fost aprobată folosința gratuită a unor bunuri, se încheie următorul protocol :

Art.1. – Obiectul protocolului constă în transmiterea în folosință gratuită către CSPAD Dragomirești, a unor bunuri imobile (11 construcții noi rezultate prin realizarea proiectului *Corp nou Pavilion central la CRRN Războieni)* cât și un număr de 23 bunuri mobile asociate celor imobile. Datele de identificare ale acestora se regăsesc în anexa nr.1a la hotărârea mai sus menționată.

Art.2. – Transmiterea în folosință gratuită are loc temporar, respectiv până la îndeplinirea condițiilor legale de completare a *Inventarului domeniului public județean* cu bunurile în cauză și de dare în administrare a acestora către aceeași instituție.

Art.3. – CSPAD Dragomirești are următoarele obligaţii:

- să asigure resursele financiare necesare întreținerii și funcționării bunurilor și să intervină, ori de câte ori se impune, în ceea ce privește lucrările de reparații;
- să utilizeze bunurile doar pentru prestarea serviciilor sociale prevăzute în ROF aferent complexului. Imobilele nu pot fi utilizate (gratuit sau contracost) în beneficiul unor terțe persoane. Dreptul de utilizare nu este transmisibil unor alte persoane.
- să achite contravaloarea utilităților aferente funcționării imobilelor.
- să obţină consimţământul proprietarului (Consiliului Județean Neamț) pentru realizarea oricărei intervenţii asupra imobilelor, care necesită eliberarea unei autorizaţii de construire în conformitate cu prevederile Legii nr.50/1991, cu modificările şi completările ulterioare;
- să înştiinţeze proprietarul cu privire la orice tulburare adusă dreptului de proprietate, precum și la existența unor cauze sau iminența producerii unor evenimente de natură să conducă la imposibilitatea exploatării bunurilor;
- să permită proprietarului vizitarea locației în vederea verificării modului în care bunurile sunt folosite;
- să menţină imobilele în bună stare, comportându-se ca un bun proprietar (să întrețină imobilele și să le mențină în stare de funcționare, conform destinației acestora, pe cheltuiala sa).
- să dispună toate măsurile necesare din punct de vedere al protecției bunurilor privind situațiile de urgență.

Nerespectarea obligațiilor asumate este supusă sancțiunilor prevăzute de art. 352 din Ordonanța de Urgență a Guvernului nr. 57/2019 privind Codul administrativ, cu modificările și completările ulterioare.

Art.4. – Județul Neamț prin Consiliul Judeţean Neamţ are următoarele obligații:

- să predea bunurile în termen de 15 zile de la data semnării prezentului protocol;
- să verifice modul în care sunt respectate condițiile de folosință stabilite prin actul de dare în folosință gratuită și prin lege;

Art.5 – Beneficiarul dreptului de folosință gratuită va suporta riscul deteriorării sau pieririi bunurilor în următoarele cazuri:

- întrebuințarea acestora contrar destinației, precum și nepredarea acestora la termen;
- neglijență manifestată în întrebuințarea bunurilor;
- în situația incendiilor cauzate din culpa sa.

Art.6 – Prezentul protocol își încetează efectele în următoarele cazuri:

a) prin reziliere unilaterală, în situația în care interesul local o impune;
b) prin reziliere, în cazul nerespectării obligațiilor de către CSPAD Dragomirești;
c) prin îndeplinirea condiției prevăzută la art.2 din prezentul protocol.
d) în cazul în care beneficiarul dreptului de folosință gratuită schimbă destinația bunurilor, protocolul se reziliază de drept fără intervenția instanțelor judecătorești, în baza unei notificări scrise, comunicate CSPAD Dragomirești cu 30 de zile înainte de data de la care va opera rezilierea.

Art.7 – Forța majoră exonerează părțile de răspundere în cazul executării cu întârziere a obligațiilor asumate prin prezentul protocol.
Prin forță majoră se înțelege un eveniment independent de voința părților, imprevizibil ori insurmontabil, apărut după încheierea protocolului, care împiedică părțile să-și execute obligațiile asumate.

Protocolul se încheie în 2 (două) exemplare originale, 1 (unu) pentru Consiliul Judeţean Neamţ şi 1 (unu) pentru CSPAD Dragomirești și intră în vigoare la data semnării acestuia de către a doua parte.

JUDEȚUL NEAMȚ prin
Consiliul Județean Neamț

COMPLEXUL DE SERVICII PENTRU PERSOANE ADULTE CU DIZABILITĂȚI DRAGOMIREȘTI

Anexa nr. 2
la HCJ Neamț nr.....din 2023

Situația bunurilor care se dau în administrarea CRSS Păstrăveni

Nr. crt.	N	R.	Inregistrare în inv. public	Cod clasificare	Denumirea bunului	Elemente de Identificare	Anul dobândirii Data P.I.F.	Valoarea de inventar - Lei -	Situaţia Juridică Actuală
1	A	2.1	2329	1.6.2	Locuinţă socială	Localitatea Tazlău Str. I. I. Mironescu nr. 155 P+1E , Sc= 98 mp NC 51527-C1	2020/2011	278,864.00	HCJ Neamţ nr. 98/2020 Protocol nr. 11073/19378/2020
2	A	2.1	2330	1.6.2	Locuinţă socială	Localitatea Tazlău Str. I. I. Mironescu nr. 155 P+1E , Sc= 99 mp NC 51527-C2	2020/2011	280,842.00	HCJ Neamţ nr. 98/2020 Protocol nr. 11073/19378/2020
3	A	2.1	2331	1.6.2	Locuinţă socială	Localitatea Tazlău Str. I. I. Mironescu nr. 155 P+1E , Sc= 102 mp NC 51527-C3	2020/2011	261,559.00	HCJ Neamţ nr. 98/2020 Protocol nr. 11073/19378/2020
4	A	2.1	2332	1.6.2	Locuinţă socială	Localitatea Tazlău Str. I. I. Mironescu nr. 155 P+1E , Sc= 103 mp NC 51527-C4	2020/2011	291,225.00	HCJ Neamţ nr. 98/2020 Protocol nr. 11073/19378/2020
5	A	2.1	2333	1.8.8	Sistem de epurare ape uzate	Localitatea Tazlău Str. I. I. Mironescu nr. 155	2020	56,366.00	HCJ Neamţ nr. 98/2020 Protocol nr. 11073/19378/2020
6	A	2.1	2334	1.8.12	Grup pompe apă	Localitatea Tazlău Str. I. I. Mironescu nr. 155 marca Wilo	2020	13,150.00	HCJ Neamţ nr. 98/2020 Protocol nr. 11073/19378/2020
7	A	2.1			Mobilier nou,complet, pentru trei dormitoare, fundație și elevație din beton 18/9, livadă formată din 75 pomi fructiferi	Localitatea Tazlău Str. I. I. Mironescu nr. 155	2020		HCJ Neamţ nr. 98/2020 Protocol nr. 11073/19378/2020
TOTAL								**1,182,006.00**	

CONSILIUL JUDEŢEAN NEAMŢ
Nr. 3882 din 09 .02.2023

REFERAT DE APROBARE

privind luarea unor măsuri în ceea ce privește o serie de bunuri aflate în proprietatea Județului Neamț

A.

În temeiul autorizației de construire nr.51/2019, a cărei valabilitate a fost prelungită prin autorizația de construire nr.137/2021, ambele eliberate de CJ Neamț, a fost realizat obiectivul *Corp nou Pavilion Central – Centrul de Recuperare și Reabilitare Neuropsihiatrică Războieni, în comuna Dragomirești, județul Neamț*. Acesta este alcătuit din 11 corpuri de clădire noi (plus o serie de bunuri mobile asociate acestora) și constituia (la data începerii lucrărilor) o subunitate a Centrului de Recuperare și Reabilitare Neuropsihiatrică Războieni (în prezent Complexul Rezidențial de Servicii Sociale (CRSS) Războieni), realizată în satul Vad, comuna Dragomirești. Finalizarea investițiilor a fost consemnată prin încheierea Procesului verbal de recepție la terminarea lucrărilor nr.30148/31.10.2022.

Procedura autorizării lucrărilor de construire a fost încheiată prin emiterea de către CJ Neamț a Certificatului de atestare a edificării construcției, nr.1/04.01.2023.

Valoarea bunurilor este cea corespunzătoare totalității cheltuielilor decontate aferente investiției în cauză și a fost comunicată (adresă internă nr.30914/07.11.2022) de compartimentele competente din cadrul CJ Neamț (Serviciul investiții și Serviciul contabilitate).

Urmează parcurgerea unei proceduri de atestare a bunurilor ca și părți componente ale domeniului public județean, reglementată prin Codul administrativ (art.289 – alin.(9) și următoarele). Aceasta presupune transmiterea proiectului de HCJ privind completarea Inventarului domeniului public județean cu bunurile în cauză, însoțit de o documentație caracteristică, către Ministerul Dezvoltării, Lucrărilor Publice și Administrației, instituție care, în termen de 60 zile de la data primirii documentelor, trebuie să emită un *punct de vedere* aferent proiectului de HCJ. Dosarul a fost trimis către minister, prin poșta specială, pe data de 06.02.2023.

Termenul total de realizare a operațiunilor anterior specificate este aproximat a fi de minim 90 zile.

Între timp, în conformitate cu prevederile HCJ Neamț nr.273/2022, cu modificările și completările ulterioare, a fost înființat, ca și entitate de sine-stătătoare (cu personalitate juridică), ***Complexul de Servicii pentru Persoane Adulte cu Dizabilități (CSPAH) Dragomirești***, care să fie deservit de bunurile rezultate din investiția mai sus menționată.

Având în vedere necesitatea îndeplinirii unui cadru legal de exploatare specifică a noilor construcții (în sensul că această entitate să poată angaja cheltuieli de funcționare produse de noua locație) este necesară adoptarea următoarelor măsuri :

- ✓ Transmiterea bunurilor, ale căror date de identificare se regăsesc în anexa nr.1a a proiectului de hotărâre, în folosința gratuită a CSPAH Dragomirești, pe perioadă determinată, respectiv până la atestarea acestora ca și părți componente ale domeniului public județean, urmată de darea în administrarea acestei unități a bunurilor în speță.
- ✓ Drepturile și obligațiile părților, stabilite de lege (termenul la care se va realiza predarea-primirea materială a bunului, obligațiile instituției de utilitate publică beneficiară, entitatea care suportă cheltuielile de întreținere, modalități de angajare a răspunderii și sancțiuni, etc.), vor fi prevăzute în Protocolul de transmitere în folosință gratuită, document ce va fi încheiat în termen de 15 zile de la data adoptării hotărârii. Modelul de Protocol este prevăzut în anexa nr.1b a proiectului de hotărâre.
- ✓ În mod corespunzător, se completează anexa nr.4 (*Situația bunurilor aflate în proprietatea Județului Neamț pentru care procedura de atestare a acestora ca aparținând domeniului public este în curs de desfășurare*) a HCJ Neamț nr.69/2022 privind aprobarea inventarelor bunurilor din domeniul public și privat al Județului Neamț și se abrogă HCJ Neamț nr.7/2023 privind luarea unor măsuri tranzitorii în ceea ce privește o serie de bunuri imobile aflate în proprietatea Județului Neamț.

B.

În conformitate cu prevederile HCJ Neamț nr.273/2022, cu modificările și completările ulterioare, a fost aprobată organigrama DGASPC Neamț și a centrelor de asistență socială, coordonate de această instituție. Conform organigramei, în structură se regăsește *Centrul Tazlău* ca și entitate fără personalitate juridică, aflată în componența ***Complexului Rezidențial de Servicii Sociale (CRSS) Păstrăveni*** (secție exterioară).

În *Inventarul bunurilor ce aparțin domeniului public județean*, aflate în administrarea DGASPC Neamț, se regăsesc o serie de bunuri (identificate în anexa nr.2 a proiectului de hotărâre), situate în localitatea Tazlău, ce alcătuiesc Centrul Tazlău, anterior menționat.

Bunurile în cauză au fost (sunt) în administrarea DGASPC Neamț în scopul realizării unor lucrări de reparații/reabilitare/modernizare incintă. Aceste lucrări au fost finalizate.

Astfel, este necesară adoptarea următoarelor măsuri :

- ✓ Revocarea dării în administrare a bunurilor în cauză către DGASPC Neamț, drept constituit în temeiul art.2, alin.(1), din HCJ Neamț nr.98/2020, hotărâre care se modifică în mod corespunzător.
- ✓ Darea în administrare a bunurilor către CRSS Păstrăveni. Drepturile și obligațiile ce revin părților vor fi conținute în Protocolul de dare în administrare, document ce va fi încheiat în termen de 15 zile de la data adoptării hotărârii.
- ✓ În mod corespunzător, se modifică anexa nr.1 a HCJ Neamț nr.69/2022 privind aprobarea inventarelor bunurilor din domeniul public și privat al Județului Neamț.

Ca urmare, supun analizei și aprobării plenului Consiliului Județean Neamț proiectul de hotărâre anexat.

VICEPREȘEDINTE
Ion ASAFTEI

CONSILIUL JUDEŢEAN NEAMŢ
Nr. 3882 din 9 .02.2023

De acord,
Administrator public
Sorin BRAŞOVEANU
delegație

RAPORT DE SPECIALITATE
privind luarea unor măsuri în ceea ce privește o serie de bunuri aflate în proprietatea Județului Neamț

Văzând Referatul de aprobare, întocmit de vicepreședintele Consiliului Județean Neamț Ion Asaftei, privind luarea unor măsuri în ceea ce privește o serie de bunuri aflate în proprietatea Județului Neamț, fac următoarele precizări :

Raportat la obiectul proiectului de hotărâre, OUG nr.57/2019 privind Codul administrativ, cu modificările și completările ulterioare, stipulează că :

- ✓ Consiliul judeţean îndeplineşte atribuţii privind administrarea domeniului public și privat al județului (art.173, alin.(1), lit.c)).
- ✓ Consiliul județean asigură, potrivit competenţelor sale şi în condiţiile legii, cadrul necesar pentru furnizarea serviciilor publice de interes judeţean privind serviciile sociale pentru protecția copilului și a persoanelor cu handicap (art.173, alin.(5), lit.b)).
- ✓ Bunurile proprietate privată a unităților administrativ – teritoriale pot fi date în folosință gratuită, pe termen limitat, persoanelor juridice care desfășoară activitate de utilitate publică, ori serviciilor publice (art.362, alin.(2)).
- ✓ Consiliul județean hotărăște transmiterea în folosință gratuită a bunurilor ce aparțin domeniului public sau privat al județului (art.108, lit.d)).
- ✓ Consiliul județean hotărăște darea în folosință gratuită a bunurilor ce aparțin domeniului public sau privat al județului (art.173, alin.(4), lit.a) și b)).
- ✓ Consiliile județene hotărăsc ca bunurile ce aparțin domeniului public sau privat județean să fie date în administrarea instituțiilor publice (abilitate, prin natura lor, să exploateze corespunzător bunurile) din subordinea unității administrativ-teritoriale care le are în proprietate (art.108 – lit.a)).

Analizând cele anterior menționate, apreciez că proiectul de hotărâre îndeplineşte condiţiile necesare pentru a fi supus dezbaterii şi aprobării plenului consiliului judeţean.

Direcţia de Management

DIRECTOR EXECUTIV
Veronica VASILIU

PH 3

ROMÂNIA
JUDEŢUL NEAMŢ
CONSILIUL JUDEŢEAN

PROIECT

HOTĂRÂRE

privind aprobarea Documentaţiei de Avizare a Lucrărilor de Intervenţie, a indicatorilor tehnico-economici actualizaţi, a devizului general actualizat şi a cheltuielilor de la bugetul local pentru *Proiect integrat: Modernizare, consolidare şi reabilitare drumuri şi poduri judeţene, obiective ce asigură conectarea la reţeaua TEN-T, judeţul Neamţ*

Consiliul Judeţean Neamţ;

Având în vedere prevederile art.44 alin.(1) din Legea nr.273/2006 privind finanţele publice locale, cu modificările şi completările ulterioare, precum şi ale art.10 alin.(4) al Hotărârii Guvernului nr.907/2016 privind etapele de elaborare şi conţinutul-cadru al documentaţiilor tehnico-economice aferente obiectivelor/proiectelor de investiţii finanţate din fonduri publice, cu modificările şi completările ulterioare;

Examinând referatul de aprobare nr.4.101/2023 al domnului Ion Asaftei, vicepreşedinte al Consiliului Judeţean Neamţ;

Văzând rapoartele de specialitate nr.4.101/2023 al Direcţiei investiţii, programe şi infrastructură judeţeană şi nr.4.169/2023 al Direcţiei generale buget-finanţe, precum şi avizele comisiilor de specialitate;

În temeiul dispoziţiilor art.5 lit.„bb" - „ee", art.139 alin.(1) –(3), art.182 alin.(4), art.228 alin.(3), art. 173 alin.(3) lit. f, precum şi ale art.196 alin.(1) lit.a.) din Ordonanţa de urgenţă a Guvernului nr.57/2019 privind Codul administrativ, cu modificările şi completările ulterioare;

HOTĂRĂŞTE:

Art.1: Se aprobă Documentaţia de Avizare a Lucrărilor de Intervenţie pentru ***Proiect integrat: Modernizare, consolidare şi reabilitare drumuri şi poduri judeţene, obiective ce asigură conectarea la reţeaua TEN-T, judeţul Neamţ***, în valoare totală de 142.045.239,04 lei, inclusiv TVA, din care construcţii-montaj 133.530.636,11 lei, inclusiv TVA, conform anexei nr.1 care face parte integrantă din prezenta hotărâre.

Art.2: Se aprobă indicatorii tehnico-economici actualizaţi pentru ***Proiect integrat: Modernizare, consolidare şi reabilitare drumuri şi poduri judeţene, obiective ce asigură conectarea la reţeaua TEN-T, judeţul Neamţ***, conform anexei nr.2 care face parte integrantă din prezenta hotărâre.

Art.3: Se aprobă devizul general actualizat pentru ***Proiect integrat: Modernizare, consolidare şi reabilitare drumuri şi poduri judeţene, obiective ce asigură conectarea la reţeaua TEN-T, judeţul Neamţ***, conform anexelor 3, 3a-3h, care fac parte integrantă din prezenta hotărâre.

Art.4: Se aprobă contribuţia de la bugetul local al Judeţului Neamţ la realizarea ***Proiectului integrat: Modernizare, consolidare şi reabilitare drumuri şi poduri judeţene, obiective ce asigură conectarea la reţeaua TEN-T, judeţul Neamţ***, în sumă de 2.045.239,04 lei, TVA inclus.

Art.5: **(1)** Prezenta hotărâre devine obligatorie la data comunicării.

(2) Direcţia investiţii, programe şi infrastructură judeţeană va dispune măsurile necesare aducerii la îndeplinire a prevederilor prezentei hotărâri.

Art.6: Secretarul general al judeţului va asigura comunicarea prezentei hotărâri autorităţilor şi instituţiilor publice interesate, prin intermediul Serviciului gestionarea documentelor, evidența lucrărilor consiliului județean și publicarea monitorului oficial local.

PREŞEDINTE
Ionel ARSENE

Contrasemnează:
SECRETARUL GENERAL AL JUDEŢULUI
Daniela SOROCEANU

Piatra Neamț
Nr._____din_____.____ 2023
Prezenta hotărâre a fost adoptată cu respectarea prevederilor legale privind majoritatea de voturi.
Nr. total al aleşilor judeţeni în funcţie _____ Voturi „pentru"_____
Nr. total al aleşilor judeţeni prezenţi _____ Voturi „împotrivă" _____
Nr.total al aleşilor judeţeni absenţi _____ Abţineri _____
Nr. total al aleşilor judeţeni care nu participă la dezbatere şi la vot _____

S.C. ALIDO PROIECT S.R.L.

Piatra Neamț str. prof. Ion Negre nr. 12
Tel-fax 0233-234001; 0233-234005
Registrul Comerțului Neamț J27/528/2001
Cod unic de înregistrare RO 14342100
CONT RO 38 BTRL 0280 1202 3620 64XX
Transilvania Piatra Neamț
CONT RO 81 BRDE 280S V390 9444 2800
B.R.D. Piatra Neamț
CONT RO 13 TREZ 4915 069X XX00 1637
Trezoreria Piatra Neamț

ANEXA NR. 1 LA HOTĂRÂREA NR. ___ DIN ___

Documentatie de avizare a lucrarilor de intervetii pentru obiectivul de investitii

Proiect integrat Modernizare, consolidare si reabilitare drumuri si poduri judetene, obiective ce asigura conectarea la reteaua TEN-T, Judetul Neamt



Beneficiar: Județul Neamț prin Consiliul Județean
Proiectant: S.C. ALIDO PROIECT S.R.L. Piatra Neamț
Faza : Documentație de avizare a lucrărilor de intervenții

* 2023 *

CUPRINS

A. PIESE SCRISE:

COLECTIV ELABORARE	**4**
1. Informații generale privind obiectivul de investiții	**5**
1.1.Denumirea obiectivului de investiții	5
1.2.Ordonatorul principal de credite/investitor	5
1.3.Ordonatorul de credite (secundar/terțiar)	5
1.4.Beneficiarul investiției	5
1.5.Elaboratorul documentației de avizare a lucrărilor de intervenție	5
2. Situația existentă și necesitatea realizării lucrărilor de intervenții	**6**
2.1.. Prezentarea contextului: politici, strategii, legislație, acorduri relevante, structuri instituționale și financiare	6
2.2. Analiza situației existente și identificarea necesităților și a deficiențelor	7
2.3. Obiective preconizate a fi atinse prin realizarea investiției publice	8
3. Descrierea construcției existente	**10**
3.1. Particularități ale amplasamentului:	10
a). Descrierea amplasamentului (localizare – intravilan/extravilan, suprafața terenului, dimensiuni în plan);	10
b). Relațiile cu zonele învecinate, accesuri existente și/sau căi de acces posibile;	10
c). Date seismice și climatice;	10
d). Studii de teren;	13
d.1.) Studiu geotehnic pentru soluția de consolidare a infrastructurii conform reglementărilor tehnice în vigoare;	13
d.2.) Studii de specialitate necesare, precum studii topografice, geologice, de stabilitate ale terenului, hidrologice, hidrogeotehnice, după caz;	20
e). Situația utilităților tehnico-edilitare existente;	20
f). Analiza vulnerabilităților cauzate de factori de risc, antropici și naturali, inclusiv de schimbări climatice ce pot afecta investiția;	20
g). Informații privind posibile interferențe cu monumente istorice/de arhitectură sau situri arheologice pe amplasament sau în zona imediat învecinată; existența condiționărilor specifice în cazul existenței unor zone protejate.	20
3.2. Regimul juridic:	21
a). Natura proprietății sau titlul asupra construcției existente, inclusiv servituți, drept de preempțiune;	21
b). Destinația construcției existente;	21
c). Includerea construcției existente în listele monumentelor istorice, situri arheologice, arii naturale protejate, precum și zone de protecție ale acestora și în zone construite protejate, după caz;	21
d). Informații/obligații/constrângeri extrase din documentațiile de urbanism, după caz;	21
3.3. Caracteristici tehnice și parametri specifici:	21
a). Categoria și clasa de importanță;	21
b). Cod în Lista monumentelor istorice, după caz;	22
c). An/ani//perioade de construire pentru fiecare corp de construcție;	22
d). Suprafața construită;	22
e). Suprafața construită desfășurată;	22
f). Valoarea de inventar a construcției;	23
g). Alți parametri, în funcție de specificul și natura construcției existente;	23
3.4. Analiză stării construcției, pe baza concluziilor expertizei tehnice și/sau ale auditului energetic:	23
3.5. Starea tehnică, inclusiv sistemul structural și analiza diagnostic, din punct de vedere al asigurării cerințelor fundamentale aplicabile, potrivit legii:	25
3.6. Actul doveditor al forței majore, după caz:	26
4. Concluziile expertizei tehnice și, după caz, ale auditului energetic, concluziile studiilor de diagnosticare	**26**
a). Clasa de risc seismic;	26
b). Prezentarea a minim două soluții de intervenție;	27
c). Soluțiile tehnice și măsurile propuse de către expertul tehnic și după caz, auditorul energetic spre a fi dezvoltate în cadrul documentației de avizare a lucrărilor de intervenții;	32
d). Recomandarea intervențiilor necesare pentru asigurarea funcționării conform cerințelor și conform exigențelor de calitate;	36
5. Identificarea scenariilor/opțiunilor tehnico-economice (minimum două) și analiza detaliată a acestora	**38**
5.1. Soluția tehnică, din punct de vedere tehnologic, constructiv, tehnic, funcțional-arhitectural și economic, cuprinzând:	38
a). Descrierea principalelor lucrări de intervenție;	38
b). Descrierea, după caz, și a altor categorii de lucrări incluse în soluția tehnică de intervenție propusă;	66
c). Analiza vulnerabilităților cauzate de factori de risc, antropici și naturali, inclusiv de schimbări climatice ce pot afecta investiția;	66
d). Informații privind posibile interferențe cu monumente istorice/de arhitectură sau situri arheologice pe amplasament sau în zona imediat învecinată; existența condiționărilor specifice în cazul existenței unor zone protejate;	66
e). Caracteristicile tehnice și parametrii specifici investiției rezultate în urma realizării lucrărilor de intervenție;	67
5.2. Necesarul de utilități rezultate, inclusiv estimări privind depășirea consumurilor inițiale de utilități și modul de asigurare a consumurilor suplimentare:	73
5.3. Durata de realizare și etape principale corelate cu datele prevăzute în graficul orientativ de realizare a investiției, detaliat pe etape principale:	73

5.4. Costurile estimative ale investiției:	74
5.4.1. Costurile estimative pentru realizarea investiției, cu loarea în considerare a costurilor unor investiții similare;	74
5.4.2. Costurile estimative de operare pe durata normată de viață/amortizare a investiției;	97
5.5. Sustenabilitatea realizării investiției:	97
a). Impactul social și cultural;	97
b). Estimări privind forța de muncă ocupată prin realizarea investiției: în faza de realizare, în faza de operare;	97
c). Impactul asupra factorilor de mediu, inclusiv impactul asupra biodiversității și a siturilor protejate, după caz;	97
5.6. Analiza financiară și economică aferentă realizării lucrărilor de intervenție:	98
a). Prezentarea cadrului de analiză, inclusiv specificarea perioadei de referință și prezentarea scenariului de referință;	98
b). Analiza cererii de bunuri și servicii care justifică necesitatea și dimensionarea investiției, inclusiv prognoze pe termen mediu și lung;	102
c). Analiza financiară: sustenabilitatea financiară;	102
d). Analiza economică; analiza cost – eficacitate;	113
e). Analiza de riscuri, măsuri de prevenire/diminuare a riscurilor;	117
6. Scenariul/Opțiunea tehnico-economică optimă, recomandată	**119**
6.1. Comparația scenariilor/opțiunilor propuse, din punct de vedere tehnic, economic, financiar, al sustenabilității și riscurilor:	119
6.2. Selectarea și justificarea scenariului/opțiunii optime, recomandate:	123
6.3. Principalii indicatori tehnico-economici aferenți investiției:	124
a). Indicatori maximali, respectiv valoarea totală a obiectivului de investiții, exprimată în lei, cu TVA și respectiv fără TVA, din care construcții-montaj (C+M), în conformitate cu devizul general;	124
b). Indicatori minimali, respectiv indicatori de performanță – elemnte fizice/capacități fizice care să indice atingerea țintei obiectivului de investiții și după caz, calitativi, în conformitate cu standardele, normativele și reglementările tehnice în vigoare;	124
c). Indicatori financiari, socioeconomici, de impact, de rezultat/operare, stabiliți în funcție de specificul și ținta fiecărui obiectiv de investiții;	129
d). Durata estimată de execuție a obiectivului de investiții, exprimată în luni;	129
6.4. Prezentarea modului în care se asigură conformarea cu reglementările specifice funcțiunii preconizate din punct de vedere al asigurării tuturor cerințelor fundamentale aplicabile construcției, conform gradului de detaliere al propunerilor tehnice:	129
6.5. Nominalizarea surselor de finanțare a investiției publice, ca urmare a analizei financiare și economice: fonduri proprii, credite bancare, alocații de la bugetul de stat/bugetul local, credite externe garantate sau contractate de stat, fonduri externe nerambursabile, alte surse legal constituite:	130
7. Urbanism, acorduri și avize conforme	**130**

COLECTIV ELABORARE

ȘEF PROIECT

ing. Adrian NECULA .....

PROIECTANT

ing. Gabriel AMARIEI .....

PROIECTANT

ing. Ana Maria CHIRILĂ .....

1. Informații generale privind obiectivul de investiții

1.1. Denumirea obiectivului de investiţii:

Proiect integrat Modernizare, consolidare și reabilitare drumuri și poduri județene, obiective ce asigură conectarea la rețeaua TEN-T, Județul Neamț

1.2. Ordonatorul principal de credite/investitor

JUDEŢUL NEAMȚ PRIN CONSILIUL JUDEȚEAN
PREȘEDINTE
Ionel ARSENE

1.3. Ordonatorul de credite (secundar/terțiar)

JUDEŢUL NEAMȚ PRIN CONSILIUL JUDEȚEAN

1.4. Beneficiarul investiţiei:

JUDEŢUL NEAMȚ PRIN CONSILIUL JUDEȚEAN

1.5. Elaboratorul documentaţiei de avizare a lucrărilor de intervenție:

S.C. ALIDO PROIECT S.R.L. PIATRA NEAMȚ
COD DE IDENTIFICARE AL DOCUMENTAȚIEI
DE AVIZARE A LUCRĂRILOR DE INTERVENȚIE
PROIECT NR. 374/2023

2. Situația existentă și necesitatea realizării lucrărilor de intervenții

2.1. Prezentarea contextului: politici, strategii, legislație, acorduri relevante, structuri instituționale și financiare

La elaborarea prezentei documentații de avizare au fost respectate întru totul cerintele legislatiei in vigoare in domeniul constructiilor:

Legea nr. 10/1995 privind calitatea in constructii, cu completarile si modificarile ulterioare;

Legea nr. 50/1991 republicata, cu completarile si modificarile ulterioare;

Ordin nr. 839 din 12 octombrie 2009 pentru aprobarea Normelor metodologice de aplicare a Legii nr. 50/1991 privind autorizarea executarii lucrarilor de constructii;

HG nr. 28 din 9 ianuarie 2008 privind aprobarea continutului-cadru a documentatiei tehnico – economice aferente investitiilor publice, a structurii si a metodologiei de elaborare a devizului general pentru obiective de investitii si lucrari de interventii;

Ordinul M.D.L.P.L. nr. 863/2008 pentru aprobarea Instrucţiunilor de aplicare a unor prevederi din Hotărârea Guvernului nr. 28/2008 privind aprobarea conţinutului-cadru al documentaţiei tehnico-economice aferente investiţiilor publice, precum şi a structurii şi metodologiei de elaborare a devizului general pentru obiective de investiţii şi lucrări de intervenţii;

Hotarare Guvernului nr. 925/1995 privind Regulamentul de verificare si expertizare tehnica de calitate a proiectelor, a executiei lucrarilor si a constructiilor;

Hotararea Guvernului nr. 273 din 14 iunie 1994 privind aprobarea Regulamentului de receptie a lucrarilor de constructii si instalatii aferente acestora;

Ordinului M.L.P.T.L. nr. 777/2003 pentru aprobarea reglementării tehnice "Îndrumător pentru atestarea tehnico-profesională a specialiştilor cu activitate în construcţii",

Ordinului M.L.P.A.T. nr. 77/N/1996 pentru aprobarea ''Îndrumător privind aplicarea prevederilor Regulamentului de verificare şi expertizare tehnică de calitate a proiectelor, a execuţiei lucrărilor şi a construcţiilor, cu modificărle şi completările ulterioare''.

H.G. nr. 766/1997 pentru aprobarea unor Regulamente privind calitatea în construcţii, cu modificările şi completările ulterioare,

Reglementările tehnice specifice domeniului Af, A1, A2, B1 şi C şi standardele corespunzătoare, incluse ca referinţe în corpul reglementărilor tehnice în vigoare la data efectuării Raportului tehnic,

Legea nr. 350/2000 privind amenajarea teritoriului şi urbanismul, cu modificările şi completările ulterioare.

Ordinul 1370/25.07.2014 pentru aprobarea Procedurii privind efectuarea controlului de stat in faze de executie determinante pentru rezistenta mecanica si stabilitatea constructiilor – indicativ PCF 002

"Regulamentul privind controlul de stat al calităţii în construcţii" aprobat prin Hotărârea de Guvern nr. 272/14.06.1994;

Ordonanţa de Urgenţă nr. 195/2005 privind protecţia mediului, aprobată prin Legea nr. 265/2006 şi modificată prin Ordonanţa de Urgenţă nr. 57/2007;

Ordinul Administraţiei Naţionale a Drumurilor pentru aprobarea "Regulilor privind administrarea, folosirea, întreţinerea şi repararea drumurilor publice",indicativ A.N.D. – 554;

Hotărârea de Guvern nr. 300 din 2 martie 2006 privind cerinţele minime de securitate şi sănătate pentru şantierele temporare sau mobile.

Legea nr. 333/2003 privind paza obiectivelor, bunurilor, valorilor şi protecţia persoanelor;

Hotărârea nr. 301/2012 pentru aprobarea Normelor metodologice de aplicare a Legii nr. 333/2003 privind paza obiectivelor, bunurilor, valorilor şi protecţia persoanelor

Altele, înclusiv Directivele europene şi Regulamentele Parlamentului European în domeniul achizitiilor publice, proiectarii si construcţiilor.

"Norme tehnice privind proiectarea, construirea şi modernizarea drumurilor "-Ordinul Ministrului Transporturilor nr. 45/06.04.1998 publicat în Monitorul Oficial al României, partea I, nr.138 bis/06.06.1998).

Documentaţia a fost elaborată în baza reglementărilor tehnice în vigoare, regulamente, proceduri, specificaţii tehnice, normative, instrucţiuni tehnice, ghiduri şi metodologii privind legalitatea executării lucrărilor de construcţii şi calitatea acestora, în vigoare la data elaborării acestora, dintre care se amintesc:

HOTĂRÂREA nr. 907/2016 privind etapele şi conţinutul-cadru al documentaţiilor tehnico - economice aferente obiectivelor de investiţii finanţate din fonduri publice"

LEGEA nr. 10 din 18 ianuarie 1995 privind calitatea în construcţii, cu modificările şi completările ulterioare;

LEGEA nr. 50 din 29 iulie 1991, privind autorizarea executării lucrărilor de construcţii, republicată, cu modificările şi completările ulterioare;

ORDIN Ministrului Dezvoltării, Lucrărilor Publice şi Locuinţelor nr. 839 din 12 octombrie 2009 pentru aprobarea Normelor metodologice de aplicare a Legii nr. 50/1991 privind autorizarea executării lucrărilor de construcţii, cu modificările şi completările ulterioare;

LEGEA nr. 7 din 13 martie 1996 cadastrului şi a publicităţii imobiliare, republicată, cu modificările şi completările ulterioare;

HOTĂRÂREA Guvernului nr. 363 din 14 aprilie 2010 privind aprobarea standardelor de cost pentru obiective de investiţii finanţate din fonduri publice, cu modificările şi completările ulterioare;

ORDONANŢA Guvernului nr. 43 din 28 august 1997 privind regimul drumurilor, republicată, cu modificările şi completările ulterioare;

ORDINUL Minstrului Transporturilor nr. 45 din 27 ianuarie 1998 pentru aprobarea Normelor tehnice privind proiectarea, construirea şi modernizarea drumurilor, cu modificările şi completările ulterioare;

ORDINELE Minstrului Transporturilor nr. 1295, 1296, 1297 din 30 august 2017 pentru aprobarea Normelor tehnice privind proiectarea, construirea şi modernizarea drumurilor, cu modificările şi completările ulterioare;

2.2. Analiza situației existente și identificarea necesităților și a deficiențelor

Documentația este elaborată la cererea Beneficiarului în baza expertizelor tehnice ale drumurilor elaborate de expert prof. dr. ing. Vasile Boboc, în scopul detalierii la nivel de documentație de avizare a lucrărilor de intervenție, a lucrărilor de modernizare a tronsoanelor de drumuri județene DJ 207D, DJ 155B, DJ 155I, DJ 207C, DJ 127A, DJ 159 tronsoane ce fac obiectul prezentei documentații ce traversează localitățile Ion Creangă, Drăgănești, Făurei, Tupilați, Dămuc, Bârgăuani situate în județul Neamț.

Elaborarea documentației de față necesară realizării proiectului de modernizare a tronsoanelor de drumuri județene este:

- DJ 127A este cuprins între km. 36+100 – 40+585,
- DJ 155 B este cuprins între km. 34+000 – 39+200,
- DJ 155 B este cuprins între km. 45+400 – 47+600,
- DJ 207 C este cuprins între km. 7+000 – 11+600,
- DJ 207 D este cuprins între km. 11+400 – 12+000,
- DJ 155 I este cuprins între km. 31+000 – 36+500,
- DJ 155 I este cuprins între km. 51+480 – 60+900,
- DJ 159 este cuprins între km. 35+800 – 39+712.

Drumurile studiate sunt în administrarea Consiliului Județean Neamț, fiind încadrat în categoria funcțională a drumurilor de interes județean.

Aceste drumuri, conform OG 43/1997, privind regimul juridic al drumurilor cu modificările şi completările ulterioare prin OG 7/2010, sunt drumuri publicr, deschisr circulaţiei publice şi de interes local.

Unitatea Administrativ Teritorială a Județului Neamț analizând necesitățile județului privind starea drumurilor aflate în administrarea acestuia, a stabilit prin Hotărâre a Consiliului Județean ca priorități pentru dezvoltarea rețelei de drumuri județene, modernizarea drumurilor județene pe sectoarele studiate, în lungime totală de 33,202 km, drumuri județene ce străbat localitățile menționate mai sus, trasee ce în prezent se găsește într-o stare deplorabilă, improprie desfăşurării circulaţiei rutiere, precum şi traficului pietonal în perioadele cu ploi abundente.

O importanță deosebită în alegerea proiectului de modernizare a drumurilor județene a fost reprezentată de cererile locuitorilor Comunelor Dămuc, Drăgănești, Ion Creangă, Făurei respectiv Tupilați, drumurile asigurând legătura locuitorilor localităților componente comunelor cu drumul național DN 15D, respectiv DN 15C prin intermediul cărora se asigură accesul către toate instituțiile publice și private aflate pe raza comunelor și implicit al întregului județ.

Tronsoanele de drumuri județene în lungime totală de 33,202 km s-a impus în vederea modernizării datorită faptului că pe aceste sectoare traficul se desfăşoară cu viteze de rulare foarte mici, improprii activităţilor de transport, aprovizionare, distribuţie, Comunele Dămuc, Drăgăneşti, Ion Creangă, Făurei, respectiv Tupilaţi având o pondere deosebit de importantă în economia Judeţului Neamţ, iar accesul în şi dinspre localităţile mai sus menţionate realizându-se integral prin intermediul drumurilor studiate.

De asemenea, modernizarea drumurilor județene figurează în strategia de dezvoltare a Județului Neamț atât în perioada 2007 - 2013 cât și în perioada 2014 - 2020.

În conformitate cu tema de proiectare elaborată de către Județul Neamț prin Consiliul Județean, soluţiile ce vor fi stabilite de către proiectant, pentru modernizarea drumurilor județene pe sectoarele studiate, în lungime totală de 33,202 km, să fie în conformitate cu cerinţele şi soluţiile legislaţiei Româneşti în vigoare.

Urmărirea în timp a lucrării precum şi cheltuielile de întreţinere, în cazul aprobării Documentaţiei de avizare a lucrărilor de intervenţii, vor fi suportate din bugetul local al Consiliului Județean Neamț.

2.3. Obiective preconizate a fi atinse prin realizarea investiţiei publice

Proiectele de perspectivă ale Consiliului Județean Neamț prevăd în special reabilitarea infrastructurii (apă, canalizare, drumuri), sprijinirea activităţilor economice, comerciale şi turistice, ameliorarea condiţiilor igienico – sanitare ale locuitorilor, ameliorarea calităţii mediului şi diminuarea surselor de poluare, Consiliul Județean având ca obiectiv asigurare unui nivel ridicat de urbanism al întregului județ.

Realizarea lucrărilor de modernizare a infrastructurii rutiere pe drumurile județene studiate, sunt necesare pentru a aduce obiectivul de investiţie la parametrii normali de funcţionare atât din punct de vedere al cerinţelor de stabilitate şi siguranţă cât şi din punct de vedere al condiţiilor normale de trafic.

Drumurile județene DJ 127A, DJ 155B, DJ 207C, DJ 207D, DJ 155I, DJ 159 pe sectoarele cuprinse între comunele Dămuc, Drăgăneşti, Ion Creangă, Făurei, respectiv Tupilaţi, pe tronsoanele studiate, în lungime totală de 33,202 km asigură legătura cu centrele administrative ale comunelor mai sus menţionate deservind un număr de aproximativ 13.500,00 locuitori stabili ai comunelor, fiind sigurele căi de acces pentru locuitori şi totodată asigură accesul copiilor şcolari şi preşcolari la instituţiile de învăţământ.

De asemenea, în perioadele ploioase, drumurile devin greoaie circulaţiei atât pentru oameni cât şi pentru vehicule cu tracţiune animală sau autovehicule.

În perioadele cu precipitaţii abundente (primăvară, toamnă, iarnă), drumurile devin aproape impracticabil, locuitorii Comunelor Dămuc, Drăgăneşti, Ion Creangă, Făurei, respectiv Tupilaţi neputând ajunge la proprietăţile private, rămânând practic izolaţi.

Prin modernizarea drumurilor județene, pe tronsoanele studiate, în lungime totală de 33,202 km, se va asigura un confort sporit de circulaţie, o siguranţă în exploatare, favorizând totodată dezvoltarea turismului rural, zona beneficiind de un potenţial turistic natural deosebit.

Singurele căi de acces către şi dinspre centrele administrative al Comunelor Dămuc, Drăgăneşti, Ion Creangă, Făurei, respectiv Tupilaţi sunt drumurile județene studiate, tronsoane de drumuri care în anotimpurile cu precipitaţii abundente devine impracticabil, iar în caz de forţă majoră (incendiu, calamităţi naturale, accidente etc.) în care este necesar a se interveni cu mijloace de transport şi echipamente adecvate (pompieri, poliţie, salvare), acestea nu pot acţiona în timp util fapt care poate conduce la o întârziere deosebit de mare, care în unele cazuri poate fi fatală locuitorilor comunelor.

Prin modernizarea drumurilor județene DJ 127A, DJ 155B, DJ 207C, DJ 207D, DJ 155I, DJ 159 pe sectoarele cuprinse între comunele Dămuc, Drăgăneşti, Ion Creangă, Făurei, respectiv Tupilaţi, pe tronsoanele studiate, în lungime totală de 33,202 km, sunt influenţate favorabil condiţiile igienico – sanitare în care trăiesc localnicii, deoarece în prezent pe timp nefavorabil, deplasarea locuitorilor implică lupta cu noroiul şi bălţile care se formează.

Un alt neajuns pe timp uscat este provocat de circulaţia vehiculelor, praful rezultat în urma trecerii acestora provocând un disconfort locuitorilor comunelor ale căror case se află în imediata vecinătate a drumului studiat prin prezenta documentaţie de avizare a lucrărilor de intervenţii.

Modernizarea sectoarelor de drumuri județene înfrumuseţează zona şi au un impact pozitiv asupra mediului înconjurător.

Pentru îmbunătăţirea condiţiilor de trafic, viaţă şi de trai ale populaţiei se propune prin prezenta documentaţie de avizare, modernizarea tronsoanelor de drumuri județene prin execuţia unor complexe

rutiere moderne cu asigurarea corespunzătoare a scurgerii apelor pluviale, iar pentru menținerea curățeniei și esteticii drumurilor modernizate se vor amenaja cu îmbrăcăminte asfaltică și intrările drumurilor laterale și de exploatare, care să satisfacă condițiile de siguranță și confort impuse de legislația tehnică în vigoare.

Totodată cheltuielile de întreținere vor fi suportate din bugetul Consiliului Județean Neamț.

Obiectivele ce se doresc a fi atinse prin modernizarea acestor sectoare de drumuri județene sunt în primul rând de ordin economic și social vizând:

► Scurtarea distanțelor de acces ale locuitorilor din Comunele Dămuc, Drăgănești, Ion Creangă, Făurei, respectiv Tupilați;

► Micșorarea timpului de acces pentru turiști spre obiectivele/monumentele istorice/traseele turistice din mai sus menționate și nu numai.

Prin nerealizarea investiției *„Proiect integrat Modernizare, consolidare și reabilitare drumuri și poduri județene, obiective ce asigură conectarea la rețeaua TEN-T, Județul Neamț"* apar următoarele efecte negative:

* aglomerarea excesivă a traficului datorată vitezelor de rulare foarte mici, fapt care conduce la o creștere excesivă a consumurilor de carburant;
* o creștere considerabilă a factorilor de poluare a mediului;
* un ritm de aprovizionare, respectiv distribuție scăzut;
* zona rămâne neatractivă potențialilor investitori în agroturism și turism rural.

Situația economico – socială a zonei

Drumurile județene DJ 127A, DJ 155B, DJ 207C, DJ 207D, DJ 155l, DJ 159 pe sectoarele cuprinse între comunele Dămuc, Drăgănești, Ion Creangă, Făurei, respectiv Tupilați, pe tronsoanele studiate, în lungime totală de 33,202 km asigură legătura cu centrele administrative ale comunelor mai sus menționate deservind un număr de aproximativ 13.500,00 locuitori stabili ai comunelor, fiind sigurele căi de acces pentru locuitori și totodată asigură accesul copiilor școlari și preșcolari la instituțiile de învățământ.

Finalitatea socială a proiectului

Prin modernizarea tronsoanelor de drumuri județene se realizează căi de comunicații care să satisfacă nevoile actuale și de perspectivă ale traficului precum și creșterea siguranței circulației, cu un impact benefic asupra mediului, crescând astfel nivelul de urbanism al comunităților rurale din Comunele Dămuc, Drăgănești, Ion Creangă, Făurei, respectiv Tupilați, comunități ce sunt principalele beneficiare ale lucrărilor de modernizare.

Se vor asigura astfel desfășurarea în condiții normale a tuturor activităților socio-economice din zonă.

Modernizarea drumurilor județene va înlesni desfășurarea activităților economice de transport, aprovizionare, distribuție, turism și totodată va crește gradul de ocupare a forței de muncă prin dezvoltarea de noi sectoare de activitate.

Aceste drumuri județene, ***conform OG 43/1997, privind regimul juridic al drumurilor cu modificările și completările ulterioare prin OG 7/2010, sunt drumuri publice, deschise circulației publice și de interes local.***

Traseele drumurilor județene studiate se încadrează în prevederile Legii 198/2015 și ORDIN 1295/2017 privind regimul juridic al drumurilor.

În conformitate cu HG 1356/2001 privind atestarea domeniului public al Județului Neamț, conform Anexei reprezentând Inventarul bunurilor care aparțin domeniului public al Județului Neamț, drumurile județene studiate au codul de clasificare 1.3.7.1. – situația juridică actuală – domeniu public.

3. Descrierea construcției existente

3.1. Particularități ale amplasamentului:

a). Descrierea amplasamentului (localizare – intravilan/extravilan, suprafața terenului, dimensiuni în plan);

Drumurile județene DJ 127A, DJ 155B, DJ 207C, DJ 207D, DJ 155I, DJ 159, pe tronsoanele studiate se încadrează în prevederile Legii 82/1990 pentru aprobarea OG 43/1997 privind regimul juridic al drumurilor.

Drumurile județene DJ 127A, DJ 155B, DJ 207C, DJ 207D, DJ 155I, DJ 159, pe tronsoanele studiate, aparţin proprietăţii publice a U.A.T. Județul Neamț.

Lucrarea se încadrează conform: - HG 261 / 1994 în categoria C de importanţă;

Drumurile județene DJ 155B, DJ 207C, DJ 207D, DJ 155I, DJ 159, pe tronsoanele studiate, propuse spre modernizare sunt de clasă tehnică IV, conform prevederilor Ordinului 1295/2017 pentru aprobarea Normelor tehnice privind stabilirea clasei tehnice a drumurilor.

Drumul județean DJ 127 A pe tronsonul studiat propus spre modernizare este de clasă tehnică V, conform prevederilor Ordinului 1295/2017 pentru aprobarea Normelor tehnice privind stabilirea clasei tehnice a drumurilor.

b). Relațiile cu zonele învecinate, accesuri existente și/sau căi de acces posibile;

Drumurile studiate sunt în administrarea Consiliului Judeţean Neamţ, fiind încadrat în categoria funcţională a drumurilor de interes judeţean.

Drumurile au o lungime totală de 33,202 km pe tronsoanele studiate, asigurând leegătura cu drumul naţional DN 15C, respectiv DN 15D.

Drumurile județene DJ 127A, DJ 155B, DJ 207C, DJ 207D, DJ 155I, DJ 159 pe tronsoanele studiate trec prin comunele Dămuc, Drăgănești, Ion Creangă, Făurei, respectiv Tupilați.

c). Date seismice și climatice;

Judeţul Neamţ este situat în partea central-estică a României şi se suprapune parţial, Carpaţilor Orientali, Subcarpaţilor Moldovei şi Podişului Moldovenesc. Suprafaţa judeţului Neamţ este de 5896 km2, ceea ce reprezintă 2,5% din teritoriul României. Limitele geografice ale judeţului Neamţ sunt date de: judeţul Suceava – la Nord; judeţele Vaslui şi Iaşi – la Est; judeţul Bacău – la Sud; judeţul Harghita – la Vest. Reşedinţa judeţului Neamţ este Municipiul Piatra Neamţ.

Principalele unităţi de relief sunt dispuse în trepte cu înălţimi ce descresc de la vest spre est – 1907 m în vârful Ocolaşul Mare din muntele Ceahlău şi 180 m în lunca Siretului. Munţii constituie principala unitate de relief (51% din suprafaţa judeţului). Unitatea subcarpatică, situată la est de aria montană, cuprinde, pe teritoriul judeţului, depresiunile Neamţ, Cracău – Bistriţa şi o parte din depresiunea Tazlău. Unitatea de podiş apare distinct la est de Subcarpaţi.

Principalul râu este Bistriţa, având o lungime pe teritoriul judeţului de 118,0 km, urmat de râul Moldova (70,0 km), Cracău (58,0 km), Ozana (54,0 km), Siret (42,1 km). În regimul de alimentare, apele subterane au o pondere de 15-30%, iar cele din topirea zăpezii între 30-40%. Lacurile sunt în întregime artificiale, fiind amenajate în scopuri complexe (hidroenergetice, atenuare viituri, irigaţii, piscicultură, rezervă de apă, agrement). Prin suprafaţă (3120 ha) şi volum (cca. 1230 milioane mc brut), lacul Izvoru Muntelui de lângă oraşul Bicaz este cel mai important.

Armonia formelor de relief şi diversitatea resurselor naturale ale acestui ţinut conturează profilul economic al judeţului Neamţ. Potenţialul energetic al râurilor, întinsele suprafeţe de păduri, păşuni şi fâneţe naturale, bogăţia şi diversitatea materialelor de construcţii din zona montană, terenurile bune pentru agricultură din partea de est a judeţului constituie surse importante ce au fost puse în valoare şi au contribuit la crearea unei structuri economice armonioase.

Clima este, în partea apuseană a judeţului mai aspră decât în cea răsăriteană, unde temperatura medie ajunge la peste 22° în timpul verii şi coboară la -5° iarna, iar precipitaţiunile se apropie de 500 mm, adică de limita inferioară a climatului de pădure.

Mai toate râurile se strâng în Bistriţa, care taie judeţul în lung şi, având apă suficientă chiar în timpul verii, poate duce plute. Cei mai importanţi afluenţi sunt: Neagra Broştenilor, Bistricioara şi Bicazul pe dreapta şi Cracăul pe stânga. În partea de E, spre judeţul Baia, Moldova, în care se varsă râul Neamţului.

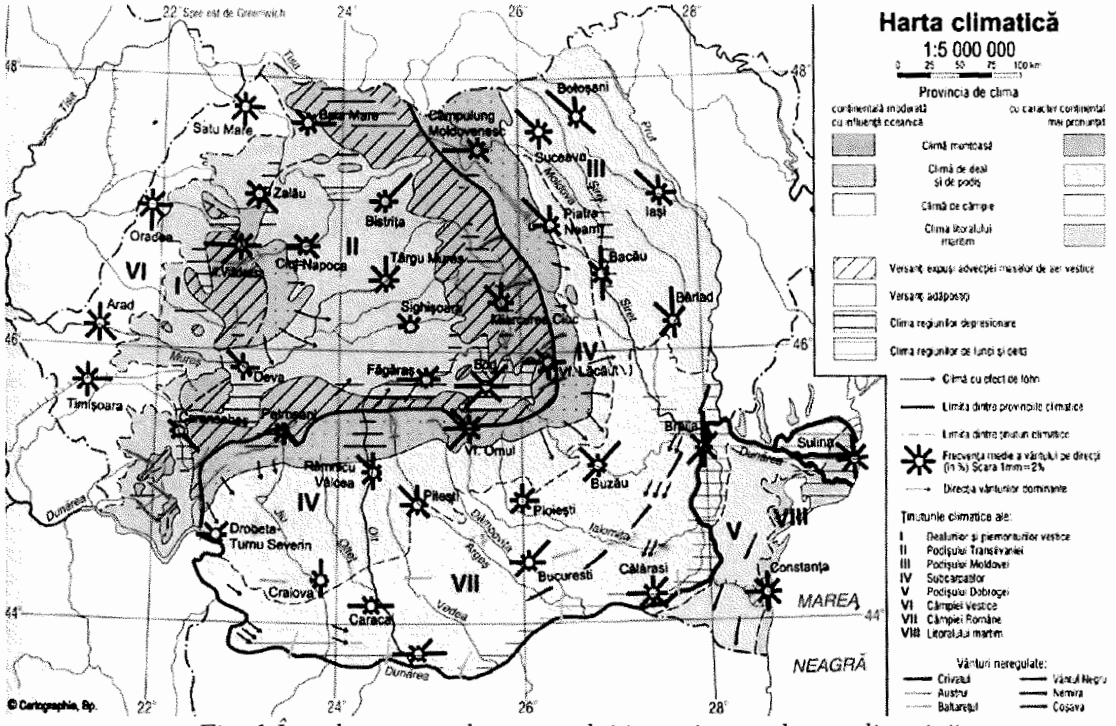

Fig. 1 Încadrarea amplasamentului investigat pe harta climatică

Conform raionării climatice a teritoriului național, amplasamentul se încadrează în ***zona climatică II***, pentru care sunt definite următoarele valori caracteristice privind acțiunile încărcărilor din vânt şi zăpadă.

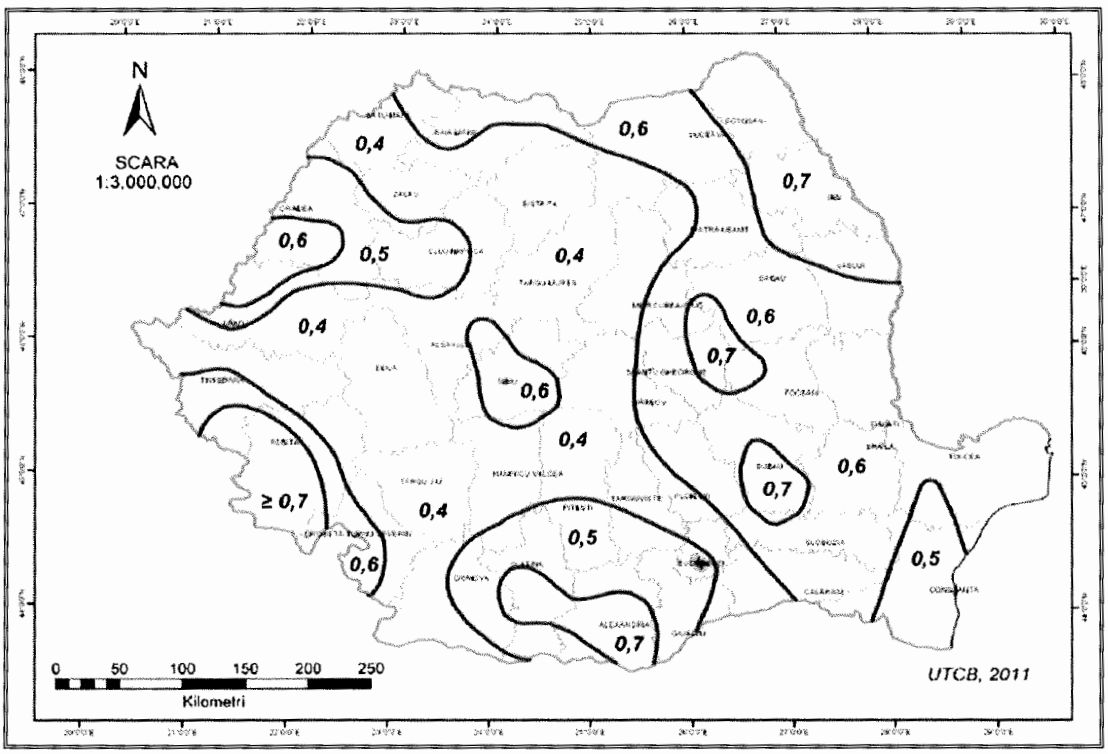

Fig.2 Valori caracteristice presiunii de referință dinamice a vântului, q_b având 50 de ani interval mediu de recurență

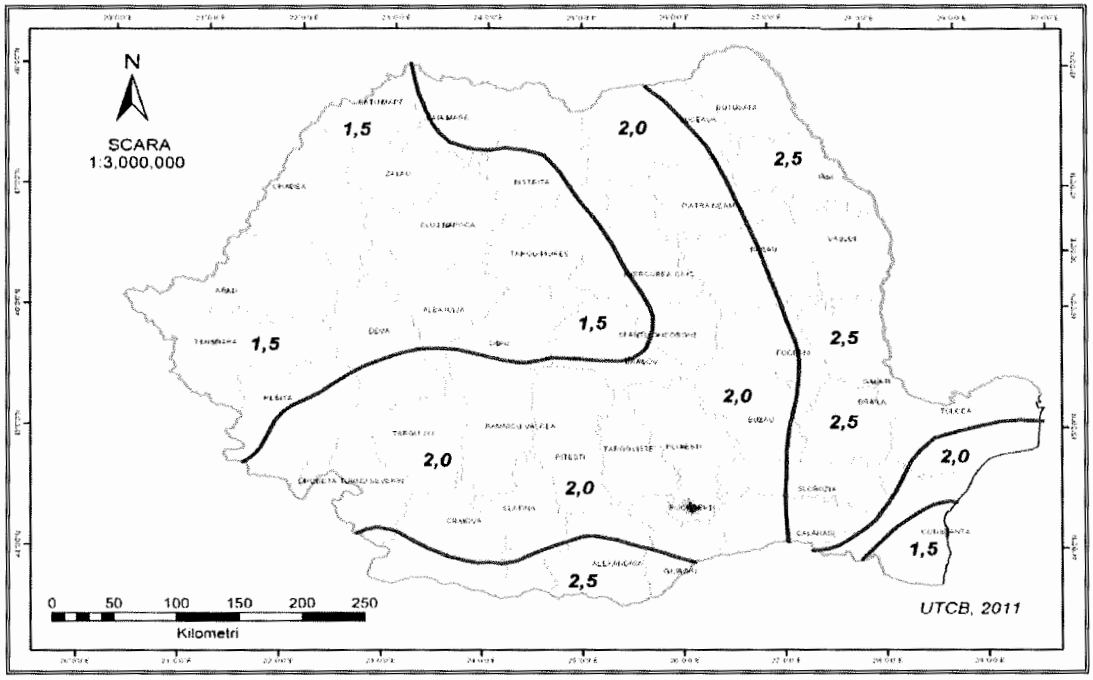

Fig. 3 Zonarea valorii caracteristice a încărcării din zăpadă pe sol

- Presiunea de referință a vântului, mediată pe 10 minute q_{ref} = **0,60 kPa**, conform **CR 1-1-4/2012 „Cod de proiectare. Evaluarea acțiunii vântului asupra construcțiilor”**.
- Valoarea caracteristică a încărcării din zăpadă pe sol $s_{0,k}$ = **2,00 kN/m²**, conform **CR 1–1–3–2012 „Cod de proiectare. Evaluarea acțiunii zăpezii asupra construcțiilor”**.

Adâncimea de îngheț

Conform STAS 6054/77, adâncimea maximă de îngheț, pe zona amplasamentele analizate este cuprinsă între -0,80 m ÷ -1,10 m de la cota terenului natural, conform ***SR EN 1998-1 – EUROCOD 8: Proiectarea structurilor pentru rezistenta la cutremur partea 1: Reguli generale, acțiuni seismice și reguli pentru clădiri.***

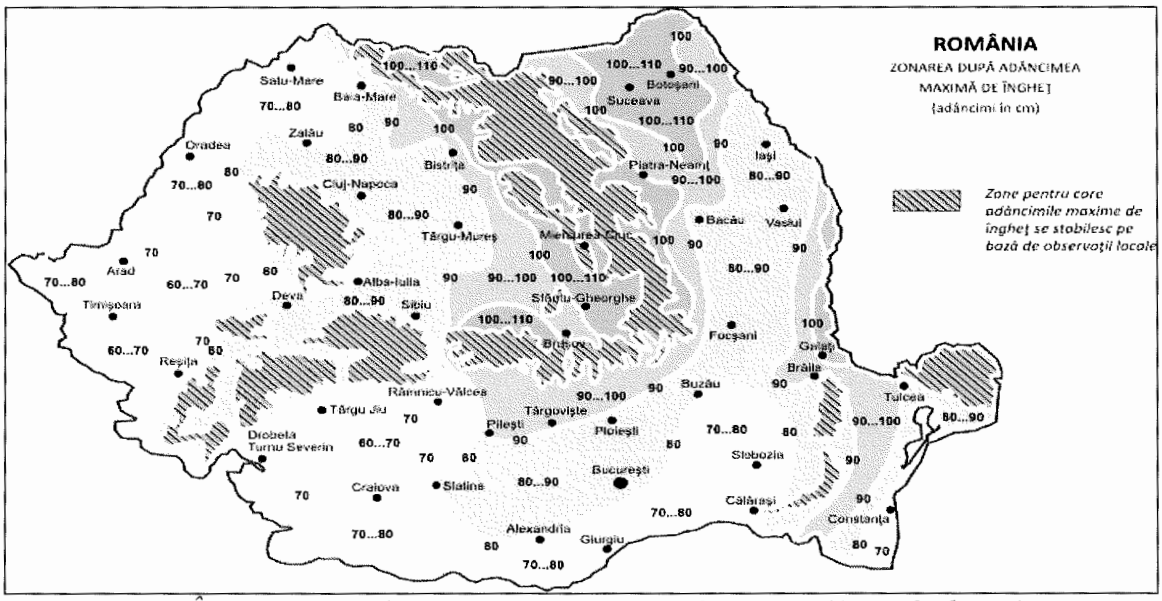

Fig. 4 Încadrarea amplasamentului investigat pe harta cu adâncimile de îngheț

Conform normativului P 100-1/2013, aprobat de MTCT, accelerația terenului pentru proiectarea construcțiilor la starea limită ultimă, în perimetrul studiat, corespunzătoare unui interval mediu de recurență de referință de 225 ani și 20% probabilitate de depășire în 50 de ani, este a_g=0,25g, respectiv 0,30g.

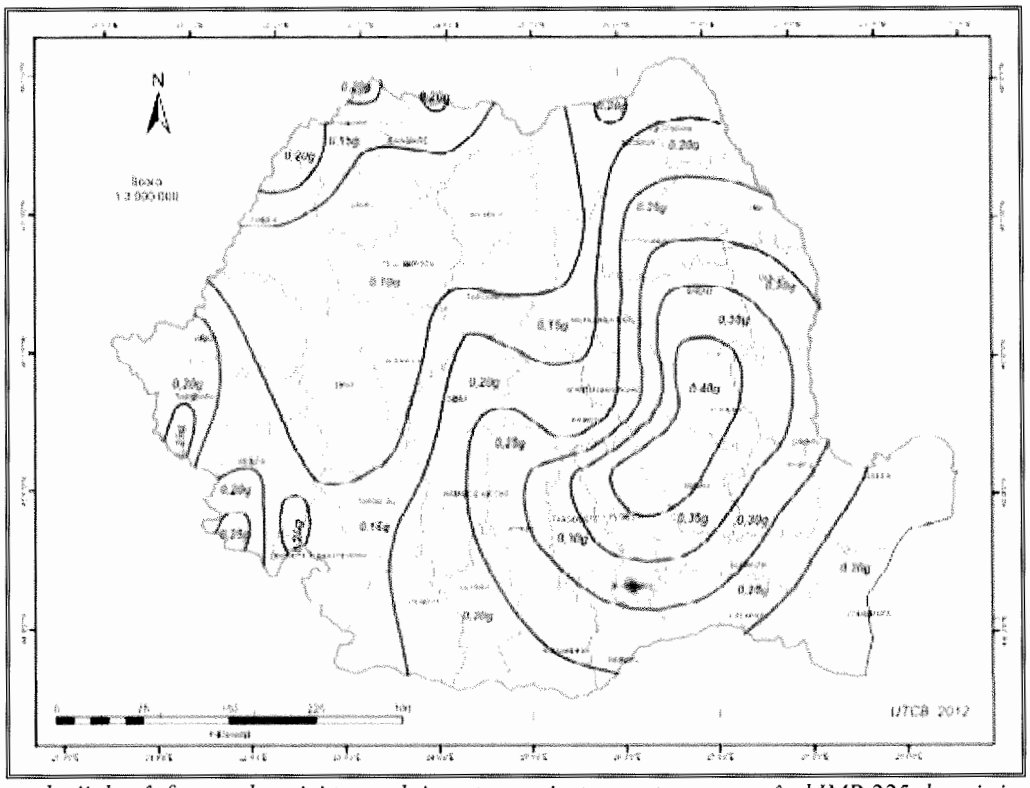

Fig. 5 Zonarea valorii de vârf a accelerației terenului pentru proiectare cutremure având IMR 225 de ani și probabilitate de depășire de 20% în 50 de ani

Valoarea perioadei de control (colț) a spectrului de răspuns, pentru zona amplasamentului considerat, este T_c=0,70 sec.

d.1.). Studii de teren;

d.1.1.). Studii de topografice;

Studiile topografice cuprinzând planurile topografice cu amplasamentele reperilor şi listele cu repere în sistemul de referinţă naţional se regăsesc în piesele desenate, piese ce fac parte integrală din prezenta documentație de avizare a lucrărilor de intervenții la Vol. II – Piese desenate, studiile topografice fiind realizate cu staţii totale.

Ridicarea topografică a fost executată în sistem de coordonate Stereo 70, iar cotele au fost determinate în sistemul naţional de referinţă Marea Neagră 1975.

Lungimea zonei ridicate a fost materializată pe teren printr-un număr de staţii care să permită ridicarea profilelor transversale astfel încât punctele radiate să ocupe toată zona de studiu (ampiza drumului şi zona de siguranţă a drumului conform O.G. nr. 43/1997 cu modificările şi completările ulterioare), astfel încât să se asigure o densitate optimă.

Calculul drumuirii şi a punctelor radiate s-a efectuat prin prelucrare electronică a datelor din teren, utilizându-se programe specifice (MAPSYS, TOPOSYS, AUTOCAD, etc.).

d.1.2.) Studiu geotehnic pentru soluția de consolidare a infrastructurii conform reglementărilor tehnice în vigoare;

Studiul geotehnic întocmit de către S.C. GEO PROJECT S.R.L. se regăseşte în cadrul anexelor la prezenta documentație şi cuprinde planurile cu amplasamentul forajelor, fişele cu rezultatele de laborator precum şi raportul geotehnic cu recomandările pentru realizarea în condiţii optime a lucrărilor de modernizare.

În vederea investigării din punct de vedere geotehnic a terenului pentru amplasamentul aflat în discuție, au fost executate următoarele foraje:

- DJ 127A, km. 36+100 – 40+585, 5 foraje geotehnice, față de cota terenului natural (cotă drum existent) pentru identificarea naturii terenului suport şi a condițiilor geotehnice, până la adâncimea de 3,00 m. Nivelul hidrostatic al acviferului freatic nu a fost întâlnit în investigațiile executate, sau este situat la peste 3,00 m fără să afecteze sistemul rutier.

Tabel nr. 1. Dispunere foraje geotehnice

Nr. Crt.	Foraj	Descriere litologică	Tip Pământ
1	Foraj 1	32 cm pietriș argilos nisipos, bolovăniș	P1
2	Foraj 2	31 cm pietriș argilos nisipos, bolovăniș	P1
3	Foraj 3	28 cm pietriș argilos nisipos, bolovăniș	P1
4	Foraj 4	27 cm pietriș argilos nisipos, bolovăniș	P1
5	Foraj 5	28 cm pietriș argilos nisipos, bolovăniș	P1

Categoria geotehnică indică riscul geotehnic la realizarea unei construcții.

Încadrarea preliminară a unei lucrări într-una din categoriile geotehnice trebuie să se facă în mod uzual înainte de cercetarea terenului de fundare. Această încadrare poate fi ulterior schimbată în fiecare fază a procesului de proiectare și de execuție.

Riscul geotehnic depinde de două grupe de factori: pe de o parte factorii legați de teren, dintre care cei mai importanți sunt condițiile de teren și apa subterană, iar pe de altă parte factorii legați de structura și de vecinătățile acestora.

Punctajul acordat în aceasta fază de proiectare este următorul:

Tabel nr. 2. Categoria geotehnică a terenului conform NP074/2014

Factori avuți în vedere	Categorii	Punctaj
Condițiile de teren	Terenuri Bune	**2**
Apa subterană	Fără epuizmente	**1**
Clasificarea construcției după categoria de importanță	Redusă	**2**
Vecinătăți	Fără riscuri	**1**
Zona seismică de calcul	ag = 0.25 g	**3**
TOTAL		**9 puncte**

Cu un punctaj total de 9 puncte, investiția se încadrează în categoria geotehnică 1, cu ***risc geotehnic Redus.***

- DJ 155 B, km. 34+324 – 39+400, 5 foraje geotehnice, față de cota terenului natural (cotă drum existent) pentru identificarea naturii terenului suport și a condițiilor geotehnice, până la adâncimea de 2,50 m. Nivelul hidrostatic al acviferului freatic nu a fost întâlnit în investigațiile executate, sau este situat la peste 2,50 m fără să afecteze sistemul rutier.

Tabel nr. 1. Dispunere foraje geotehnice

Nr. Crt.	Foraj	Descriere litologică	Tip Pământ
1	Foraj 1	27 cm pietriș cu nisip, rar bolovăniș	P5
2	Foraj 2	29 cm pietriș cu nisip, rar bolovăniș	P5
3	Foraj 3	28 cm pietriș cu nisip, rar bolovăniș	P5
4	Foraj 4	28 cm pietriș cu nisip, rar bolovăniș	P5
5	Foraj 5	28 cm pietriș cu nisip, rar bolovăniș	P5

Categoria geotehnică indică riscul geotehnic la realizarea unei construcții.

Încadrarea preliminară a unei lucrări într-una din categoriile geotehnice trebuie să se facă în mod uzual înainte de cercetarea terenului de fundare. Această încadrare poate fi ulterior schimbată în fiecare fază a procesului de proiectare și de execuție.

Riscul geotehnic depinde de două grupe de factori: pe de o parte factorii legați de teren, dintre care cei mai importanți sunt condițiile de teren și apa subterană, iar pe de altă parte factorii legați de structura și de vecinătățile acestora.

Punctajul acordat în aceasta fază de proiectare este următorul:

Tabel nr. 2. Categoria geotehnică a terenului conform NP074/2014

Factori avuți în vedere	Categorii	Punctaj
Condițiile de teren	Terenuri Medii	**3**
Apa subterană	Fără epuizmente	**1**
Clasificarea construcției după categoria de importanță	Redusă	**2**
Vecinătăți	Fără riscuri	**1**
Zona seismică de calcul	ag = 0.25 g	**3**
TOTAL		**10 puncte**

Cu un punctaj total de 10 puncte, investiția se încadrează în categoria geotehnică 2, cu ***risc geotehnic Moderat.***

- DJ 155 B, km. 45+400 – 47+600, 3 foraje geotehnice, față de cota terenului natural (cotă drum existent) pentru identificarea naturii terenului suport și a condițiilor geotehnice, până la adâncimea de 2,50 m. Nivelul hidrostatic al acviferului freatic nu a fost întâlnit în investigațiile executate, sau este situat la peste 2,50 m fără să afecteze sistemul rutier.

Tabel nr. 1. Dispunere foraje geotehnice

Nr. Crt.	Foraj	Descriere litologică	Tip Pământ
1	Foraj 1	28 cm pietriș cu nisip, rar bolovăniș	P5
2	Foraj 2	29 cm pietriș cu nisip, rar bolovăniș	P5
3	Foraj 3	28 cm pietriș cu nisip, rar bolovăniș	P5

Categoria geotehnică indică riscul geotehnic la realizarea unei construcții.

Încadrarea preliminară a unei lucrări într-una din categoriile geotehnice trebuie să se facă în mod uzual înainte de cercetarea terenului de fundare. Această încadrare poate fi ulterior schimbată în fiecare fază a procesului de proiectare și de execuție.

Riscul geotehnic depinde de două grupe de factori: pe de o parte factorii legați de teren, dintre care cei mai importanți sunt condițiile de teren și apa subterană, iar pe de altă parte factorii legați de structura și de vecinătățile acestora.

Punctajul acordat în aceasta fază de proiectare este următorul:

Tabel nr. 2. Categoria geotehnică a terenului conform NP074/2014

Factori avuți în vedere	Categorii	Punctaj
Condițiile de teren	Terenuri Medii	**3**
Apa subterană	Fără epuizmente	**1**
Clasificarea construcției după categoria de importanță	Redusă	**2**
Vecinătăți	Fără riscuri	**1**
Zona seismică de calcul	ag = 0.25 g	**3**
TOTAL		**10 puncte**

Cu un punctaj total de 10 puncte, investiția se încadrează în categoria geotehnică 2, cu ***risc geotehnic Moderat.***

- DJ 207 C, km. 7+000 – 11+600, 6 foraje geotehnice, față de cota terenului natural (cotă drum existent) pentru identificarea naturii terenului suport și a condițiilor geotehnice, până la adâncimea de 3,00 m. Nivelul hidrostatic al acviferului freatic nu a fost întâlnit în investigațiile executate, sau este situat la peste 3,00 m fără să afecteze sistemul rutier.

Tabel nr. 1. Dispunere foraje geotehnice

Nr. Crt.	Foraj	Descriere litologică	Tip Pământ
1	Foraj 1	10 cm asfalt degradat, 35 cm pietriș nisipos, rar bolovăniș	P5
2	Foraj 2	10 cm asfalt degradat, 33 cm pietriș nisipos, rar bolovăniș	P5
3	Foraj 3	10 cm asfalt degradat, 30 cm pietriș nisipos, rar bolovăniș	P5
4	Foraj 4	10 cm asfalt degradat, 31 cm pietriș nisipos, rar bolovăniș	P5
5	Foraj 5	10 cm asfalt degradat, 30 cm pietriș nisipos, rar bolovăniș	P5
6	Foraj 6	10 cm asfalt degradat, 28 cm pietriș nisipos, rar bolovăniș	P5

Categoria geotehnică indică riscul geotehnic la realizarea unei construcții.

Încadrarea preliminară a unei lucrări într-una din categoriile geotehnice trebuie să se facă în mod uzual înainte de cercetarea terenului de fundare. Această încadrare poate fi ulterior schimbată în fiecare fază a procesului de proiectare și de execuție.

Riscul geotehnic depinde de două grupe de factori: pe de o parte factorii legați de teren, dintre care cei mai importanți sunt condițiile de teren și apa subterană, iar pe de altă parte factorii legați de structura și de vecinătățile acestora.

Punctajul acordat în aceasta fază de proiectare este următorul:

Tabel nr. 2. Categoria geotehnică a terenului conform NP074/2014

Factori avuți în vedere	Categorii	Punctaj
Condițiile de teren	Terenuri Medii	3
Apa subterană	Fără epuizmente	1
Clasificarea construcției după categoria de importanță	Redusă	2
Vecinătăți	Fără riscuri	1
Zona seismică de calcul	ag = 0.30 g	3
TOTAL		**10 puncte**

Cu un punctaj total de 10 puncte, investiția se încadrează în categoria geotehnică 2, cu ***risc geotehnic Moderat.***

- DJ 207 D, km. 11+400 – 12+000, 1 foraj geotehnic, față de cota terenului natural (cotă drum existent) pentru identificarea naturii terenului suport și a condițiilor geotehnice, până la adâncimea de 3,00 m. Nivelul hidrostatic al acviferului freatic nu a fost întâlnit în investigațiile executate, sau este situat la peste 3,00 m fără să afecteze sistemul rutier.

Tabel nr. 1. Dispunere foraje geotehnice

Nr. Crt.	Foraj	Descriere litologică	Tip Pământ
1	Foraj 1	31 cm pietriș cu nisip, rar bolovăniș	P5

Categoria geotehnică indică riscul geotehnic la realizarea unei construcții.

Încadrarea preliminară a unei lucrări într-una din categoriile geotehnice trebuie să se facă în mod uzual înainte de cercetarea terenului de fundare. Această încadrare poate fi ulterior schimbată în fiecare fază a procesului de proiectare și de execuție.

Riscul geotehnic depinde de două grupe de factori: pe de o parte factorii legați de teren, dintre care cei mai importanți sunt condițiile de teren și apa subterană, iar pe de altă parte factorii legați de structura și de vecinătățile acestora.

Punctajul acordat în aceasta fază de proiectare este următorul:

Tabel nr. 2. Categoria geotehnică a terenului conform NP074/2014

Factori avuți în vedere	Categorii	Punctaj
Condițiile de teren	Terenuri Medii	3
Apa subterană	Fără epuizmente	1
Clasificarea construcției după categoria de importanță	Redusă	2
Vecinătăți	Fără riscuri	1
Zona seismică de calcul	ag = 0.30 g	3
TOTAL		**10 puncte**

Cu un punctaj total de 10 puncte, investiția se încadrează în categoria geotehnică 2, cu ***risc geotehnic Moderat.***

- DJ 155 I, km. 51+480 – 60+000, 9 foraje geotehnice, față de cota terenului natural (cotă drum existent) pentru identificarea naturii terenului suport și a condițiilor geotehnice, până la adâncimea de 3,00 m. Nivelul hidrostatic al acviferului freatic nu a fost întâlnit în investigațiile executate, sau este situat la peste 3,00 m fără să afecteze sistemul rutier.

Tabel nr. 1. Dispunere foraje geotehnice

Nr. Crt.	Foraj	Descriere litologică	Tip Pământ
1	Foraj 1	31 cm pietriș cu nisip, rar bolovăniș	P5
2	Foraj 2	30 cm pietriș cu nisip, rar bolovăniș	P5
3	Foraj 3	29 cm pietriș cu nisip, rar bolovăniș	P5
4	Foraj 4	27 cm pietriș cu nisip, rar bolovăniș	P5
5	Foraj 5	30 cm pietriș cu nisip, rar bolovăniș	P5
6	Foraj 6	31 cm pietriș cu nisip, rar bolovăniș	P5
7	Foraj 7	33 cm pietriș cu nisip, rar bolovăniș	P5
8	Foraj 8	35 cm pietriș cu nisip, rar bolovăniș	P5
9	Foraj 9	29 cm pietriș cu nisip, rar bolovăniș	P5

Categoria geotehnică indică riscul geotehnic la realizarea unei construcții.

Încadrarea preliminară a unei lucrări într-una din categoriile geotehnice trebuie să se facă în mod uzual înainte de cercetarea terenului de fundare. Această încadrare poate fi ulterior schimbată în fiecare fază a procesului de proiectare și de execuție.

Riscul geotehnic depinde de două grupe de factori: pe de o parte factorii legați de teren, dintre care cei mai importanți sunt condițiile de teren și apa subterană, iar pe de altă parte factorii legați de structura și de vecinătățile acestora.

Punctajul acordat în aceasta fază de proiectare este următorul:

Tabel nr. 2. Categoria geotehnică a terenului conform NP074/2014

Factori avuți în vedere	Categorii	Punctaj
Condițiile de teren	Terenuri Medii	3
Apa subterană	Fără epuizmente	1
Clasificarea construcției după categoria de importanță	Normală	3
Vecinătăți	Fără riscuri	1
Zona seismică de calcul	ag = 0.30 g	3
TOTAL		**11 puncte**

Cu un punctaj total de 11 puncte, investiția se încadrează în categoria geotehnică 2, cu ***risc geotehnic Moderat.***

- DJ 155 I, km. 31+000 – 36+500, 3 foraje geotehnice, față de cota terenului natural (cotă drum existent) pentru identificarea naturii terenului suport și a condițiilor geotehnice, până la adâncimea de 3,00 m. Nivelul hidrostatic al acviferului freatic nu a fost întâlnit în investigațiile executate, sau este situat la peste 3,00 m fără să afecteze sistemul rutier.

Tabel nr. 1. Dispunere foraje geotehnice

Nr. Crt.	Foraj	Descriere litologică	Tip Pământ
1	Foraj 1	20-30 cm balast	P4
2	Foraj 2	8-10 cm mixtură asfaltică	P4
3	Foraj 3	20-30 cm balast	P4

Categoria geotehnică indică riscul geotehnic la realizarea unei construcții.

Încadrarea preliminară a unei lucrări într-una din categoriile geotehnice trebuie să se facă în mod uzual înainte de cercetarea terenului de fundare. Această încadrare poate fi ulterior schimbată în fiecare fază a procesului de proiectare și de execuție.

Riscul geotehnic depinde de două grupe de factori: pe de o parte factorii legați de teren, dintre care cei mai importanți sunt condițiile de teren și apa subterană, iar pe de altă parte factorii legați de structura și de vecinătățile acestora.

Punctajul acordat în aceasta fază de proiectare este următorul:

Tabel nr. 2. Categoria geotehnică a terenului conform NP074/2014

Factori avuți în vedere	Categorii	Punctaj
Condițiile de teren	Terenuri Bune	2
Apa subterană	Fără epuizmente	1
Clasificarea construcției după categoria de importanță	Redusă	2
Vecinătăți	Fără riscuri	1
Zona seismică de calcul	ag = 0.25 g	3
TOTAL		**9 puncte**

Cu un punctaj total de 9 puncte, investiția se încadrează în categoria geotehnică 1, cu ***risc geotehnic Redus.***

- DJ 159, km. 35+800 – 39+712, 4 foraje geotehnice, față de cota terenului natural (cotă drum existent) pentru identificarea naturii terenului suport și a condițiilor geotehnice, până la adâncimea de 3,00 m. Nivelul hidrostatic al acviferului freatic nu a fost întâlnit în investigațiile executate, sau este situat la peste 3,00 m fără să afecteze sistemul rutier.

Tabel nr. 1. Dispunere foraje geotehnice

Nr. Crt.	Foraj	Descriere litologică	Tip Pământ
1	Foraj 1	10 cm balast	P5
2	Foraj 2	12 cm balast	P5
3	Foraj 3	12 cm balast	P5
4	Foraj 4	7 cm asfalt, 42 cm balast	P5

Categoria geotehnică indică riscul geotehnic la realizarea unei construcții.

Încadrarea preliminară a unei lucrări într-una din categoriile geotehnice trebuie să se facă în mod uzual înainte de cercetarea terenului de fundare. Această încadrare poate fi ulterior schimbată în fiecare fază a procesului de proiectare și de execuție.

Riscul geotehnic depinde de două grupe de factori: pe de o parte factorii legați de teren, dintre care cei mai importanți sunt condițiile de teren și apa subterană, iar pe de altă parte factorii legați de structura și de vecinătățile acestora.

Punctajul acordat în aceasta fază de proiectare este următorul:

Tabel nr. 2. Categoria geotehnică a terenului conform NP074/2014

Factori avuți în vedere	Categorii	Punctaj
Condițiile de teren	Terenuri Medii	**3**
Apa subterană	Fără epuizmente	**1**
Clasificarea construcției după categoria de importanță	Normală	**3**
Vecinătăți	Fără riscuri	**1**
Zona seismică de calcul	ag = 0.30 g	**3**
TOTAL		**11 puncte**

Cu un punctaj total de 11 puncte, investiția se încadrează în categoria geotehnică 2, cu ***risc geotehnic Moderat.***

Din punct de vedere geologic, amplasdamentul studiat aparține de Zona flișului, care reprezintă depozitele sedimentare ce se dezvoltă între zona cristalino-mezozoică de la Vest si zona de moloasă de la Est.

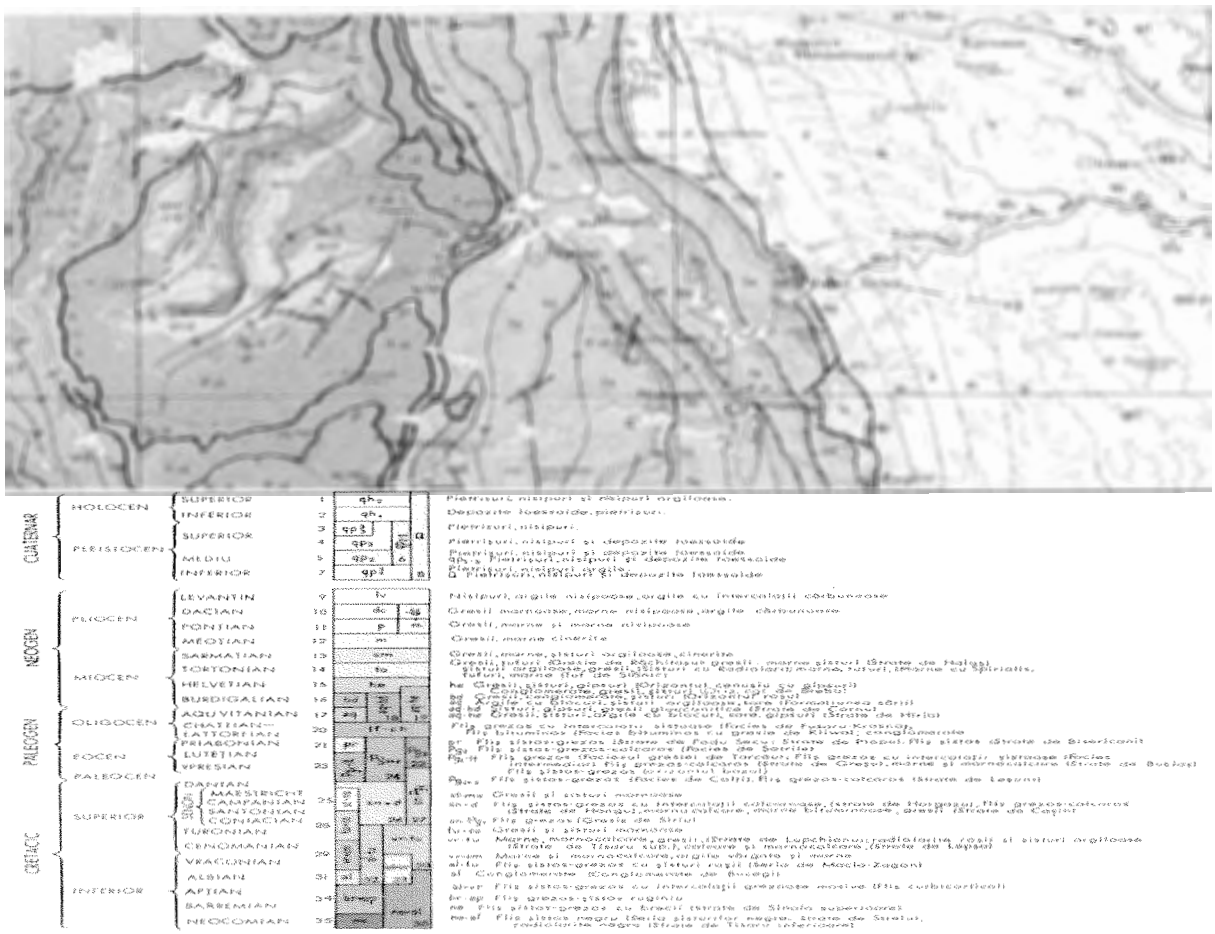

Fig. 6 Încadrarea amplasamentului studiat pe harta geologică

d.1.3.). Studii hidrografice;

Rețeaua hidrografică de pe teritoriul județului Neamț, cu o densitate cuprinsă între 0,5 și 1,2 km/km2, depășește 2 000 km lungime, fiind reprezentată prin trei mari râuri alohtone (Siret, Moldova, Bistrița), care colectează o importantă rețea de râuri autohtone.

Siretul, cel mai mare râu care drenează extremitatea de E a județului Neamț, de la N la S, pe o distanță de 38 km, sub forma unei văi-culoar, colectează în această zonă ca principal afluent alohton râul Moldova, precum și câteva râuri mici autohtone (Albuia, Vulpășești, Icușești ș.a. pe stânga și Valea Neagră pe dreapta).

Cursul inferior al râului Moldova străbate partea de NE și E a județul Neamț pe o lungime de 76 km (formând pe o mică porțiune hotarul județului Neamț cu județul Iași), unde are un accentuat caracter asimetric, deoarece primește afluenți numai pe partea dreaptă (Sărata, Ozana, Topolița, Umbrari, Valea Albă, Valea Mare ș.a.).

Cel mai însemnat curs de apă al județului Neamț este râul Bistrița, prezent prin sectorul său mijlociu, care traversează partea central-vestică a județului Neamț pe direcție NV-SE, debușând în Siret pe teritoriul județului Bacău, după ce colectează numeroși afluenți de ordinul I și II, printre care Sabasa, Fărcașa, Bolătău, Hangu, Pângărăcior, Cuejdiu, Cracău (cu afluenții lui), Români, Lețcani ș.a. pe stg. și Borca, Dreptu, Bistricioara, Schitu, Bicaz (cu chei pitorești), Tarcău, Iapa, Mesteacăn ș.a. pe dr.

Peisajul hidrogeografic al județului Neamț este întregit de prezența mai multor lacuri antropice, realizate în scopuri multiple (hidroenergetic, atenuarea viiturilor, alimentare cu apă, irigații, piscicultură, agrement etc.), printre care Izvoru Muntelui, Pângărați, Bâtca Doamnei, Vaduri.

Principala apă curgătoare cu cea mai mare lungime din județ și cu un important potențial hidroenergetic pentru țară, este râul Bistrița, afluent de stânga al Siretului, care traversează județul prin centru, de la nord-vest la sud-est, pe diagonală, trece prin reședința de județ, Piatra Neamț, după ce formează pe cursul său mijlociu lacul de baraj artificial Izvorul Muntelui sau Lacul Bicaz, cel mai mare din țară de acest tip.

Aici, în bazinul hidrografic al Bistriței sunt preluați numeroși afluenți, care curg pe teritoriul județului, afluenții de stânga fiind: Bistricioara în nord-vest, Bicaz în vestul central, Tarcău în sud-vest și Tazlău în sudul central. Afluentul de dreapta este râul Cracău din centru, care curge la est de Piatra Neamț.

În jumătatea estică curge unul dintre cele mai lungi cursuri de apă curgătoare din țară, respectiv râul Siret, cu ai săi afluenți de stânga care străbat județul, cum sunt: pârâul Neamț sau Ozana, care trece prin Târgu Neamț, în marginea nord-estică, alături de râul Moldova, care curge mai jos de Neamț și trece prin orașul Roman din marginea central-estică.

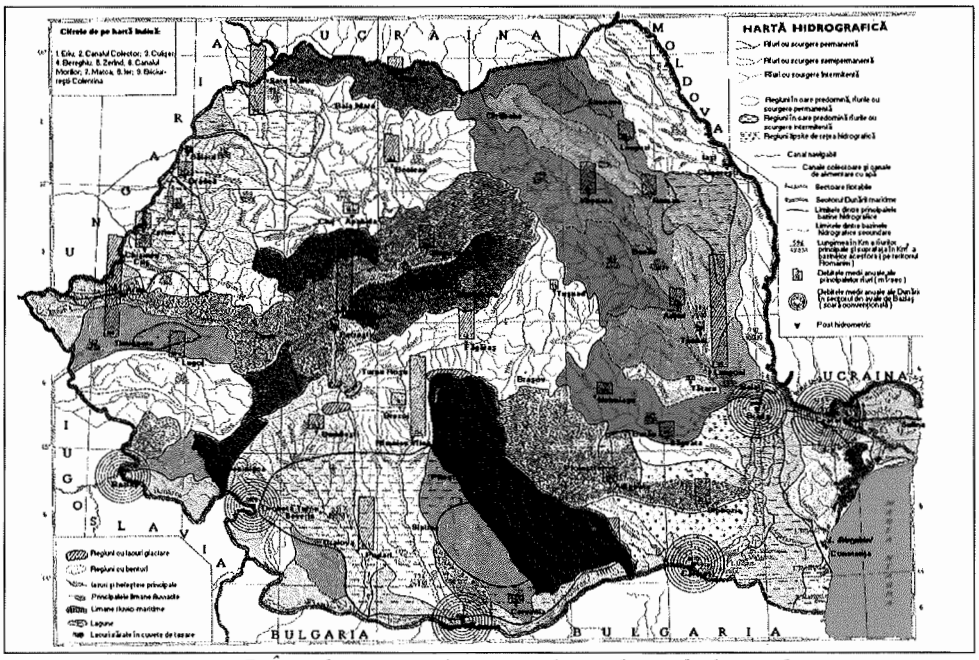

Fig. 7 Încadrarea amplasamentului pe harta hidrografică

d.1.4.). Studiu hidrologic;

Nu este cazul.

Concluziile și recomandările Studiului Geotehnic sunt următoarele:

Normativul P100–1/2013 "Normativ pentru proiectarea antiseismică a construcțiilor de locuințe social-culturale, agrozootehnice și industriale" indică următoarele valori pentru coeficienții ag și Tc (ag–coeficient seismic; Tc–perioadă de colț [s]):

- ag = 0.25g, respectiv ag = 0.30g
- Tc = 0,70 s

În conformitate cu STAS 6054 "Adâncimi maxime de îngheț. Zonarea teritoriului României", adâncimea maximă de îngheț pentru zona studiată este de (80-1.10)cm.

Conform tabelului nr. 2, investiția se încadrează în ***categoria geotehnică 2***, cu ***risc geotehnic moderat.***

Categoria geotehnică 2 include tipuri convenționale de lucrări și fundații, fără riscuri majore sau condiții de teren și de solicitare neobișnuite sau excepțional de dificile. Lucrările din categoria geotehnică 2 impun obținerea de date cantitative și efectuarea de calcule geotehnice pentru a asigura satisfacerea cerințelor fundamentale. În schimb, pot fi utilizate metode de rutină pentru încercările de laborator și de teren și pentru proiectarea și execuția lucrărilor.

Condițiile de teren:

În urma investigațiilor de teren și laborator realizate s-a constatat că stratul de fundare și zona activă a sistemului rutier sunt constituite din pământuri necoezive și slab coezive.

În conformitate cu STAS 1709/1-90: „Adâncimea de îngheț în complexul rutier", amplasamentul investigat prezintă un ***tip climatic II***, cu indicele de umiditate Thornthwaite Im= 0…20 – >20oCxzile.

Pământurile identificate pe amplasament imediat sub fundația drumului fac parte din categoria pământurilor necoezive și pot fi încadrate în categoria ***pământurilor de tip P1– P4 - P5*** – sensibile și foarte sensibile la îngheț.

Condițiile hidrologice ale complexului rutier vor fi considerate defavorabile. Există posibilitatea infiltrării apelor din precipitații în corpul sectoarelor de drum investigat.

d.2.) Studii de specialitate necesare, precum studii topografice, geologice, de stabilitate ale terenului, hidrologice, hidrogeotehnice, după caz;

Nu au fost necesare întru-cât lucrările nu necesită alte studii de specialitate la fundamentarea soluțiilor tehnice decât cele geotehnice și hidrologice.

e). Situația utilităților tehnico-edilitare existente;

Pe traseul studiat, în momentul întocmirii documentației de avizare a lucrărilor de intervenții, situația utilităților este următoarea:

- rețea de alimentare cu energie electrică;
- rețea de telecomunicații;
- rețea canalizare;
- rețea de alimentare cu apă.

f). Analiza vulnerabilităților cauzate de factori de risc, antropici și naturali, inclusiv de schimbări climatice ce pot afecta investiția;

În cazul prezentei investiții nu există factori de risc antropici și naturali care ar putea afecta investiția.

g). Informații privind posibile interferențe cu monumente istorice/de arhitectură sau situri arheologice pe amplasament sau în zona imediat învecinată; existența condiționărilor specifice în cazul existenței unor zone protejate.

Nu este cazul.

3.2. Regimul juridic:

a). Natura proprietății sau titlul asupra construcției existente, inclusiv servituți, drept de preemțiune;

Drumurile județene DJ 127A, DJ 155B, DJ 207C, DJ 207D, DJ 155I, DJ 159, pe tronsoanele studiate se încadrează în prevederile Legii 82/1990 pentru aprobarea OG 43/1997 privind regimul juridic al drumurilor;

Drumurile județene DJ 127A, DJ 155B, DJ 207C, DJ 207D, DJ 155I, DJ 159, pe tronsoanele studiate, aparţin proprietăţii publice a U.A.T. Județul Neamț.

Lucrarea se încadrează conform: - HG 261 / 1994 în categoria C de importanţă;

b). Destinația construcției existente;

Drumurile studiate sunt tronsoane de drumuri publice cu acces nediscriminatoriu la toate obiectivele socio-culturale existente în zonă.

În conformitate cu M.L.P.T.L. nr. 49/1998 obiectivul studiat face parte din rețeaua de drumuri județene de pe teritoriul Județului Neamț.

c). Includerea construcției existente în listele monumentelor istorice, situri arheologice, arii naturale protejate, precum și zone de protecție ale acestora și în zone construite protejate, după caz;

Nu este cazul.

d). Informații/obligații/constrângeri extrase din documentațiile de urbanism, după caz;

Nu este cazul.

3.3. Caracteristici tehnice și parametri specifici:

a). Categoria și clasa de importanță;

Categoria de importanță a construcției s-a stabilit în conformitate cu prevederile articolului 22 Secțiunea 2 "Obligații și răspunderi ale proiectantului" din Legea Nr. 10 din ianuarie 1995 "Legea privind calitatea în construcții" si în baza "Metodologiei de stabilirea categoriei de importanță a construcțiilor" din "Regulamentul privind stabilirea categoriei de importanță a construcțiilor" aprobat cu Ordinul MLPAT Nr. 31/N/2 octombrie 1995.

Stabilirea categoriei de importanță a construcției, s-a făcut conform prevederilor art.22, Secțiunea 2, intitulată "Obligații şi răspunderi ale proiectanților" din Legea nr. 10/1995, "Legea privind calitatea în construcții" și în baza "Metodologiei de stabilire a categoriei de importanță a construcțiilor" din "Regulamentul privind stabilirea categoriei de importanță a construcțiilor" elaborat de Institutul de Cercetări în Construcții și Economia construcțiilor - INCERC din aprilie 1996.

Factorii determinanti pentru stabilirea categoriei de importanta a constructiei sunt:

- importanta vitala;
- importanta social-economica;
- implicarea ecologica;
- necesitatea luarii in considerare a duratei de utilizare (existenta);
- necesitatea adaptarii la conditiile locale de teren si de mediu;
- volumul de munca si de materiale necesare.

Fiecaruia dintre acesti factori determinanti ii corespund cate trei criterii asociate notate cu i), ii), iii).

Fiecare criteriu asociat, prezentat in tabelul 1, este apreciat prin punctaj, pe baza tabelului 2, luind in considerare fiecare factor determinant in parte.

Nr. Crt.	Factorul determinant		Criteriile asociate		
	$K_{(n)}$	$P_{(n)}$	$P_{(i)}$	$P_{(ii)}$	$P_{(iii)}$
0	1	2	3	4	5
1	1	2	2	1	1
2	1	4	4	4	2
3	1	1	1	1	1
4	1	3	4	2	2
5	1	4	4	4	2
6	1	1	1	1	1
TOTAL		15	16	13	9

Prin compararea punctajului total al factorilor determinanti, respectiv 11 puncte, cu grupele de valori corespunzatoare categoriilor de importanta (stabilite in tabelul 3 din metodologie), rezulta ca valoarea este cuprinsa intre 6 si 17 puncte deci ca *lucrarea se incadreaza in categoria de importanta "C"- constructie de importanta normala.*

Categoria de importanță a construcției	Grupa de valori a punctajului total
Excepțională (A)	≥ 30
Deosebită (B)	18 ... 29
Normală (C)	**6 ... 17**
Redusă (D)	≤ 5

Documentația de avizare a lucrărilor de intervenție propune un sistem rutier şi un profil transversal corespunzător categoriei funcționale drumurilor şi clasei tehnice IV pentru DJ 155B, DJ 207C, DJ 207D, DJ 155I, DJ 159, respectiv clasei tehnice V pentru DJ 127 A pe tronsoanele studiate.

b). Cod în Lista monumentelor istorice, după caz;

Nu este cazul.

c). An/ani//perioade de construire pentru fiecare corp de construcție;

Lucrările propuse a fi executate în cadrul documentației de avizare pot fi realizate într-o perioadă de 3 ani de zile.

d). Suprafața construită;

Dezvoltarea zone depinde în mare măsură de calitatea infrastructurii existente în mod special de calitate căilor de comunicație terestră.

Prin executarea lucrărilor propuse în prezenta documentație se vor obține mai multe avantaje: evacuarea apelor pluviale prin amenajarea şanțurilor, sporirea siguranței circulației prin lucrări de semnalizare rutieră orizontală şi verticală.

Suprafața ocupată de drumurile județene ce urmează a fi modernizate aparține domeniului public al Consiliului Județean Neamț.

Suprafața totală construită prin prezenta documentație de avizare a lucrărilor de intervenții este următoarea:

Nr. crt.	Drum județean	Suprafață construită
0	1	2
1	**DJ 127 A Dămuc – Bicazu Ardelean**	**13.572,20 mp**
2	**DJ 155 B, km. 34+324 – 39+400**	**49.694,00 mp**
3	**DJ 155 B, km. 45+400 – 47+600**	**20.894,00 mp**
4	**DJ 207 C, km. 7+000 – 11+600**	**37.055,00 mp**
5	**DJ 207 D, km. 11+400 – 12+000**	**5.340,00 mp**
6	**DJ 155 I, km. 51+480 – 60+000**	**90.009,40 mp**
7	**DJ 155 I, km. 31+000 – 36+500**	**44.240,00 mp**
8	**DJ 159, km. 35+800 – 39+712**	**31.690,00 mp**
TOTAL GENERAL SUPRAFAȚĂ CONSTRUITĂ		**292.494,60 mp**

e). Suprafața construită desfășurată;

Suprafața construită desfăşurată pentru obiectivul **„*Proiect integrat Modernizare, consolidare și reabilitare drumuri și poduri județene, obiective ce asigură conectarea la rețeaua TEN-T, Județul Neamț*"** analizată prin prezenta documentație de avizare a lucrărilor de intervenții este de **292.494,60 mp.**

f). Valoarea de inventar a construcției;

Drumurile județene propuse pentru modernizare fac parte din inventarul bunurilor ce aparțin domeniului public al Județului Neamț, prin Consiliul Județean.

g). Alți parametri, în funcție de specificul și natura construcției existente;

Nu este cazul.

3.4. Analiză stării construcției, pe baza concluziilor expertizei tehnice și/sau ale auditului energetic:

Stare tehnică drum

În cadrul expertizelor tehnice ale drumurilor întocmite de expert prof. dr. ing. Boboc Vasile sunt menționate următoarele:

DJ 124 A, km. 36+100 – 37+700

Pentru stabilirea modului de alcătuire a structurii rutiere a fost realizat 1 sondaj.

Starea de degradare

Drumul județean prezintă degradări şi deformaţii specifice drumurilor pietruite cum ar fi: Gropi, făgaşe, absenţă şanţuri sau şanţuri colmatate.

Capacitatea portantă a complexului rutier

Capacitatea portantă a complexului rutier a fost efectuată prin măsurători ale bazinelor de deflexiune cu ajutorul deflectometrului cu pârghie Benkelman. Măsurătorile au fost efectuate în puncte situate la cca 0,75 m faţă de marginea părţii carosabile şi la distanţa de 25,0 m unul de altul.

Bazinele de deflexiune înregistrate au fost prelucrate conform «Instruţiunilor tehnice departamentale pentru determinarea prin deflectografie şi deflectometrie a capacităţii portante a drumurilor cu sisteme rutiere suple si semirigide, indicativ CD31/2002.

Drumul județean analizat are capacitate portanta necorespunzatoare conform tabelului 3 din normativul CD 148 / 2003.

DJ 155 B, km. 34+324 – 39+400

Pentru stabilirea modului de alcătuire a structurii rutiere a fost realizat 1 sondaj.

Starea de degradare

Drumul județean prezintă degradări şi deformaţii specifice drumurilor pietruite cum ar fi: Gropi, făgaşe, absenţă şanţuri sau şanţuri colmatate.

Capacitatea portantă a complexului rutier

Capacitatea portantă a complexului rutier a fost efectuată prin măsurători ale bazinelor de deflexiune cu ajutorul deflectometrului cu pârghie Benkelman. Măsurătorile au fost efectuate în puncte situate la cca 0,75 m faţă de marginea părţii carosabile şi la distanţa de 25,0 m unul de altul.

Bazinele de deflexiune înregistrate au fost prelucrate conform «Instruţiunilor tehnice departamentale pentru determinarea prin deflectografie şi deflectometrie a capacităţii portante a drumurilor cu sisteme rutiere suple si semirigide, indicativ CD31/2002.

Drumul județean analizat are capacitate portanta necorespunzatoare conform tabelului 3 din normativul CD 148 / 2003.

DJ 155 B, km. 45+400 – 47+600

Pentru stabilirea modului de alcătuire a structurii rutiere a fost realizat 1 sondaj.

Starea de degradare

Drumul județean prezintă degradări şi deformaţii specifice drumurilor pietruite cum ar fi: Gropi, făgaşe, absenţă şanţuri sau şanţuri colmatate.

Capacitatea portantă a complexului rutier

Capacitatea portantă a complexului rutier a fost efectuată prin măsurători ale bazinelor de deflexiune cu ajutorul deflectometrului cu pârghie Benkelman. Măsurătorile au fost efectuate în puncte situate la cca 0,75 m faţă de marginea părţii carosabile şi la distanţa de 25,0 m unul de altul.

Bazinele de deflexiune înregistrate au fost prelucrate conform «Instruţiunilor tehnice departamentale pentru determinarea prin deflectografie şi deflectometrie a capacităţii portante a drumurilor cu sisteme rutiere suple si semirigide, indicativ CD31/2002.

Drumul județean analizat are capacitate portanta necorespunzatoare conform tabelului 3 din normativul CD 148 / 2003.

DJ 207 C, km. 7+000 – 11+600

Pentru stabilirea modului de alcătuire a structurii rutiere a fost realizat 5 sondaje.

Starea de degradare

Drumul județean prezintă degradări şi deformaţii specifice drumurilor modernizate cum ar fi: Gropi, faianțări, fisuri, absenţă şanţuri sau şanţuri colmatate.

Capacitatea portantă a complexului rutier

Capacitatea portantă a complexului rutier a fost efectuată prin măsurători ale bazinelor de deflexiune cu ajutorul deflectometrului cu pârghie Benkelman. Măsurătorile au fost efectuate în puncte situate la cca 0,75 m faţă de marginea părţii carosabile şi la distanţa de 25,0 m unul de altul.

Bazinele de deflexiune înregistrate au fost prelucrate conform «Instruţiunilor tehnice departamentale pentru determinarea prin deflectografie şi deflectometrie a capacităţii portante a drumurilor cu sisteme rutiere suple si semirigide, indicativ CD31/2002.

Drumul județean analizat are capacitate portanta rea conform tabelului 8 din normativul CD 155 / 2001.

DJ 207 D, km. 11+400 – 12+000

Pentru stabilirea modului de alcătuire a structurii rutiere a fost realizat 1 sondaj.

Starea de degradare

Drumul județean prezintă degradări şi deformaţii specifice drumurilor pietruite cum ar fi: Gropi, făgaşe, absenţă şanţuri sau şanţuri colmatate.

Capacitatea portantă a complexului rutier

Capacitatea portantă a complexului rutier a fost efectuată prin măsurători ale bazinelor de deflexiune cu ajutorul deflectometrului cu pârghie Benkelman. Măsurătorile au fost efectuate în puncte situate la cca 0,75 m faţă de marginea părţii carosabile şi la distanţa de 25,0 m unul de altul.

Bazinele de deflexiune înregistrate au fost prelucrate conform «Instruţiunilor tehnice departamentale pentru determinarea prin deflectografie şi deflectometrie a capacităţii portante a drumurilor cu sisteme rutiere suple si semirigide, indicativ CD31/2002.

Drumul județean analizat are capacitate portanta necorespunzatoare conform tabelului 3 din normativul CD 148 / 2003.

DJ 155 I, km. 51+480 – 60+000

Pentru stabilirea modului de alcătuire a structurii rutiere a fost realizat 1 sondaj.

Starea de degradare

Drumul județean prezintă degradări şi deformaţii specifice drumurilor pietruite cum ar fi: Gropi, făgaşe, absenţă şanţuri sau şanţuri colmatate.

Capacitatea portantă a complexului rutier

Capacitatea portantă a complexului rutier a fost efectuată prin măsurători ale bazinelor de deflexiune cu ajutorul deflectometrului cu pârghie Benkelman. Măsurătorile au fost efectuate în puncte situate la cca 0,75 m faţă de marginea părţii carosabile şi la distanţa de 25,0 m unul de altul.

Bazinele de deflexiune înregistrate au fost prelucrate conform «Instruţiunilor tehnice departamentale pentru determinarea prin deflectografie şi deflectometrie a capacităţii portante a drumurilor cu sisteme rutiere suple si semirigide, indicativ CD31/2002.

Drumul județean analizat are capacitate portanta necorespunzatoare conform tabelului 3 din normativul CD 148 / 2003.

DJ 155 I, km. 31+000 – 36+500

Pentru stabilirea modului de alcătuire a structurii rutiere au fost realizate 5 sondaje.

Starea de degradare

Drumul județean prezintă degradări şi deformaţii specifice drumurilor modernizate cum ar fi: Gropi, făgaşe, absenţă şanţuri sau şanţuri colmatate.

Capacitatea portantă a complexului rutier

Capacitatea portantă a complexului rutier a fost efectuată prin măsurători ale bazinelor de deflexiune cu ajutorul deflectometrului cu pârghie Benkelman. Măsurătorile au fost efectuate în puncte situate la cca 0,75 m faţă de marginea părţii carosabile şi la distanţa de 25,0 m unul de altul.

Bazinele de deflexiune înregistrate au fost prelucrate conform «Instruţiunilor tehnice departamentale pentru determinarea prin deflectografie şi deflectometrie a capacităţii portante a drumurilor cu sisteme rutiere suple si semirigide, indicativ CD31/2002.

Drumul județean DJ 155I km. 31+000 – 34+485 și km. 35+903 – 36+710 analizat are capacitate portanta mediocră.

Drumul județean DJ 155 I km. 34+485 – 35+903 analizat are capacitate portanta mediocră conform tabelului 8 din normativul CD 155/2001.

DJ 159, km. 35+800 – 39+712

Pentru stabilirea modului de alcătuire a structurii rutiere au fost realizate 2 sondaje.

Starea de degradare

Drumul județean prezintă degradări şi deformaţii specifice drumurilor modernizate cum ar fi: Gropi, făgaşe, faianțări, fisuri, absenţă şanţuri sau şanţuri colmatate.

Capacitatea portantă a complexului rutier

Capacitatea portantă a complexului rutier a fost efectuată prin măsurători ale bazinelor de deflexiune cu ajutorul deflectometrului cu pârghie Benkelman. Măsurătorile au fost efectuate în puncte situate la cca 0,75 m față de marginea părții carosabile şi la distanţa de 25,0 m unul de altul.

Bazinele de deflexiune înregistrate au fost prelucrate conform «Instruţiunilor tehnice departamentale pentru determinarea prin deflectografie şi deflectometrie a capacităţii portante a drumurilor cu sisteme rutiere suple si semirigide, indicativ CD31/2002.

Drumul județean DJ 159 km. 35+800 – 38+565 analizat are capacitate portanta insuficientă conform tabelului 4 din normativul CD 31/2002.

Drumul județean DJ 159 km. 38+565 – 39+712 analizat are capacitate portanta rea conform tabelului 8 din normativul CD 155/2001.

3.5. Starea tehnică, inclusiv sistemul structural şi analiza diagnostic, din punct de vedere al asigurării cerinţelor fundamentale aplicabile, potrivit legii:

Starea tehnică a drumurilor

Realizarea lucrărilor de modernizare a infrastructurii rutiere pe drumurile județene studiate, sunt necesare pentru a aduce obiectivul de investiție la parametrii normali de funcționare atât din punct de vedere al cerințelor de stabilitate şi siguranță cât şi din punct de vedere al condițiilor normale de trafic.

Drumurile județene DJ 127A, DJ 155B, DJ 207C, DJ 207D, DJ 155I, DJ 159 pe sectoarele cuprinse între comunele Dămuc, Drăgănești, Ion Creangă, Făurei, respectiv Tupilați, pe tronsoanele studiate, în lungime totală de 33,202 km asigură legătura cu centrele administrative ale comunelor mai sus menționate deservind un număr de aproximativ 13.500,00 locuitori stabili ai comunelor, fiind sigurele căi de acces pentru locuitori şi totodată asigură accesul copiilor şcolari şi preşcolari la instituţiile de învăţământ.

De asemenea, în perioadele ploioase, drumurile devin greoaie circulaţiei atât pentru oameni cât şi pentru vehicule cu tracţiune animală sau autovehicule.

În perioadele cu precipitaţii abundente (primăvară, toamnă, iarnă), drumurile devin aproape impracticabil, locuitorii Comunelor Dămuc, Drăgănești, Ion Creangă, Făurei, respectiv Tupilați neputând ajunge la proprietăţile private, rămânând practic izolaţi.

Prin modernizarea drumurilor județene, pe tronsoanele studiate, în lungime totală de 33,202 km, se va asigura un confort sporit de circulaţie, o siguranţă în exploatare, favorizând totodată dezvoltarea turismului rural, zona beneficiind de un potenţial turistic natural deosebit.

Singurele căi de acces către şi dinspre centrele administrative al Comunelor Dămuc, Drăgănești, Ion Creangă, Făurei, respectiv Tupilați sunt drumurile județene studiate, tronsoane de drumuri care în anotimpurile cu precipitaţii abundente devine impracticabil, iar în caz de forţă majoră (incendiu, calamităţi naturale, accidente etc.) în care este necesar a se interveni cu mijloace de transport şi echipamente adecvate (pompieri, poliţie, salvare), acestea nu pot acţiona în timp util fapt care poate conduce la o întârziere deosebit de mare, care în unele cazuri poate fi fatală locuitorilor comunelor.

Prin modernizarea drumurilor județene DJ 127A, DJ 155B, DJ 207C, DJ 207D, DJ 155I, DJ 159 pe sectoarele cuprinse între comunele Dămuc, Drăgănești, Ion Creangă, Făurei, respectiv Tupilați, pe tronsoanele studiate, în lungime totală de 33,202 km, sunt influenţate favorabil condiţiile igienico – sanitare

în care trăiesc localnicii, deoarece în prezent pe timp nefavorabil, deplasarea locuitorilor implică lupta cu noroiul şi bălţile care se formează.

Un alt neajuns pe timp uscat este provocat de circulaţia vehiculelor, praful rezultat în urma trecerii acestora provocând un disconfort locuitorilor comunelor ale căror case se află în imediata vecinătate a drumului studiat prin prezenta documentaţie de avizare a lucrărilor de intervenţii.

Modernizarea sectoarelor de drumuri judeţene înfrumuseţează zona şi au un impact pozitiv asupra mediului înconjurător.

Pentru îmbunătăţirea condiţiilor de trafic, viaţă şi de trai ale populaţiei se propune prin prezenta documentaţie de avizare, modernizarea tronsoanelor de drumuri judeţene prin execuţia unor complexe rutiere moderne cu asigurarea corespunzătoare a scurgerii apelor pluviale, iar pentru menţinerea curăţeniei şi esteticii drumurilor modernizate se vor amenaja cu îmbrăcăminte asfaltică şi intrările drumurilor laterale şi de exploatare, care să satisfacă condiţiile de siguranţă şi confort impuse de legislaţia tehnică în vigoare.

Totodată cheltuielile de întreţinere vor fi suportate din bugetul Consiliului Judeţean Neamţ.

Obiectivele ce se doresc a fi atinse prin modernizarea acestor sectoare de drumuri judeţene sunt în primul rând de ordin economic şi social vizând:

► Scurtarea distanţelor de acces ale locuitorilor din Comunele Dămuc, Drăgăneşti, Ion Creangă, Făurei, respectiv Tupilaţi;

► Micşorarea timpului de acces pentru turişti spre obiectivele/monumentele istorice/traseele turistice din mai sus menţionate şi nu numai.

Prin nerealizarea investiţiei *„Proiect integrat Modernizare, consolidare și reabilitare drumuri și poduri județene, obiective ce asigură conectarea la rețeaua TEN-T, Județul Neamț”* apar următoarele efecte negative:

* aglomerarea excesivă a traficului datorată vitezelor de rulare foarte mici, fapt care conduce la o creştere excesivă a consumurilor de carburant;

* o creştere considerabilă a factorilor de poluare a mediului;

* un ritm de aprovizionare, respectiv distribuţie scăzut;

* zona rămâne neatractivă potenţialilor investitori în agroturism şi turism rural.

3.6. Actul doveditor al forței majore, după caz:

Nu este cazul.

4. Concluziile expertizei tehnice

a). Clasa de risc seismic;

Conform normativului P 100-1/2013, aprobat de MTCT, acceleraţia terenului pentru proiectarea construcţiilor la starea limită ultimă, în perimetrul studiat, corespunzătoare unui interval mediu de recurenţă de referinţă de 225 ani şi 20% probabilitate de depăşire în 50 de ani, este ag=0,25g, respectiv ag=0,30g.

Valoarea perioadei de control (colţ) a spectrului de răspuns, pentru zona amplasamentului considerat, este Tc=0,70sec.

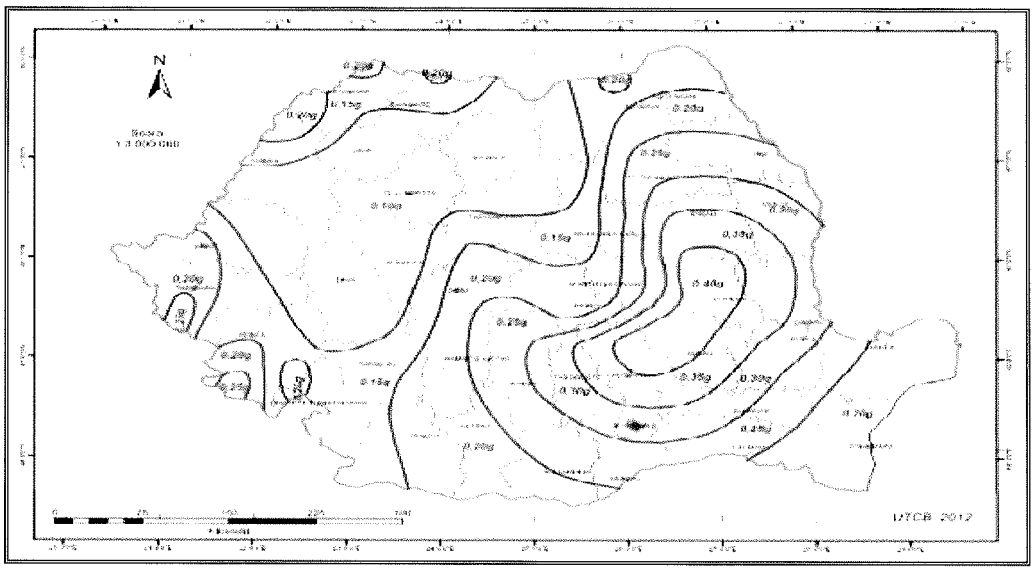

Fig. 8 Zonarea valorii de vârf a accelerației terenului

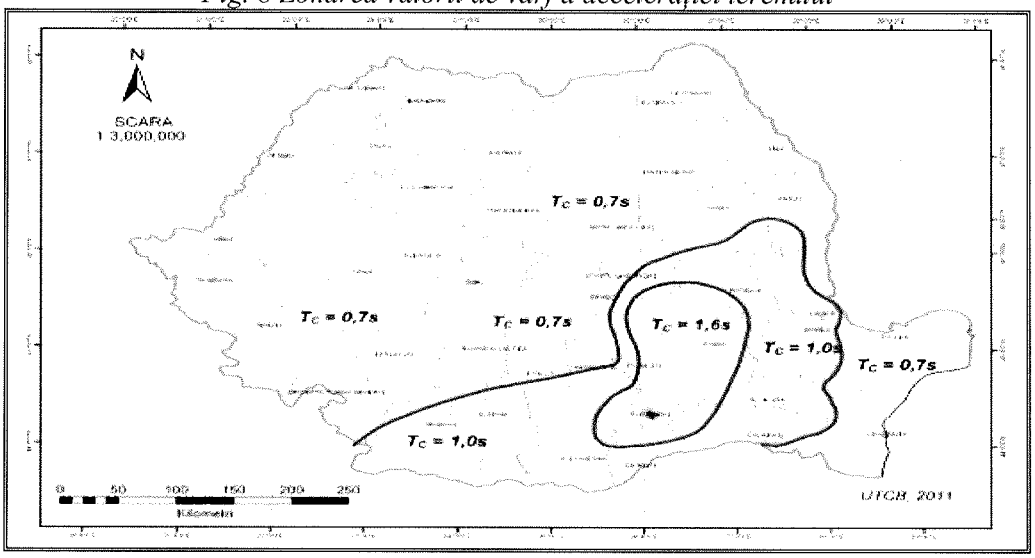

Fig. 9 Zonarea teritoriului României în termeni de perioadă de control (colț), Tc a spectrului de răspuns

b). Prezentarea a minim două soluții de intervenție;

Conform expertize tehnice de drumuri

<u>DJ 127 A, km. 36+100 – 37+700</u>

1. Realizarea unui sistem rutier realizat dintr-un strat de fundaţie din balast, un strat de piatră spartă, strat de legătură din beton asfaltic, strat de uzură din mixtură asfaltică, soluţie care respectă prevederile „Normativului pentru dimensionarea sistemelor rutiere suple şi semirigide (metoda analitică)" indicativ PD 177/2001. Totodată această soluţie nu se justifică din punct de vedere economic.

2. Realizarea unui sistem rutier suplu realizat dintr-o succesiune de straturi după cum urmează:

- o îmbrăcăminte asfaltică modernă realizată dintr-un strat de uzură din beton asfaltic, strat de legătură din beton asfaltic, un strat de baza din anrobat bituminos şi un strat de fundaţie din balast, realizat peste împietruirea existentă, soluţie care respectă prevederile „Normativului pentru dimensionarea sistemelor rutiere suple şi semirigide (metoda analitică)" indicativ PD 177/2001.

Pentru evaluarea celor 2 alternative şi a se decide varianta optimă s-a folosit metoda analizei multicriteriale prezentată după cum urmează:

Criterii	Punctaj (1-6)	
	Alternativa 1 Sistem rutier suplu	Alternativa 2 Sistem rutier suplu
Implicații tehnologice	5	5
Durată de execuție	5	5
Externalități negative pe durata execuției	5	4
Adaptabilitatea la teren	6	6
Capacitate de absorbție trafic	5	5
Capacitate de fluidizare trafic	5	6
Siguranță în circulație	5	6
Timp de trafic	6	6
Poluare în exploatare	4	4
MEDIA	**5,11**	**5,22**

Față de cele prezentate mai sus considerăm că soluția optimă de modernizare a drumului judetean **DJ 127A Km 36+100 – 37+700** este soluția prezentată la pct. 2, neexistând alte alternative care să asigure o siguranță în exploatare, fiind o soluție care va satisface necesitățile utilizatorilor dar și necesitățile sectoarelor de activitate din zonă.

DJ 155 B, km. 34+324 – 39+400

1. Realizarea unui sistem rutier realizat dintr-un strat de fundație din balast, un strat de piatră spartă, strat de legătură din beton asfaltic, strat de uzură din mixtură asfaltică, soluție care respectă prevederile „Normativului pentru dimensionarea sistemelor rutiere suple și semirigide (metoda analitică)" indicativ PD 177/2001. Totodată această soluție nu se justifică din punct de vedere economic.

2. Realizarea unui sistem rutier suplu realizat dintr-o succesiune de straturi după cum urmează:

- o îmbrăcăminte asfaltică modernă realizată dintr-un strat de uzură din beton asfaltic, strat de legătură din beton asfaltic, un strat de baza din anrobat bituminos și un strat de fundație din balast, realizat peste împietruirea existentă, soluție care respectă prevederile „Normativului pentru dimensionarea sistemelor rutiere suple și semirigide (metoda analitică)" indicativ PD 177/2001.

Pentru evaluarea celor 2 alternative și a se decide varianta optimă s-a folosit metoda analizei multicriteriale prezentată după cum urmează:

Criterii	Punctaj (1-6)	
	Alternativa 1 Sistem rutier suplu	Alternativa 2 Sistem rutier suplu
Implicații tehnologice	5	5
Durată de execuție	5	5
Externalități negative pe durata execuției	5	4
Adaptabilitatea la teren	6	6
Capacitate de absorbție trafic	5	5
Capacitate de fluidizare trafic	5	6
Siguranță în circulație	5	6
Timp de trafic	6	6
Poluare în exploatare	4	4
MEDIA	**5,11**	**5,22**

Față de cele prezentate mai sus considerăm că soluția optimă de modernizare a drumului judetean **DJ 155B Km 34+324 – 39+400** este soluția prezentată la pct. 2, neexistând alte alternative care să asigure o siguranță în exploatare, fiind o soluție care va satisface necesitățile utilizatorilor dar și necesitățile sectoarelor de activitate din zonă.

DJ 155 B, km. 45+400 – 47+600

1. Realizarea unui sistem rutier realizat dintr-un strat de fundație din balast, un strat de piatră spartă, strat de legătură din beton asfaltic, strat de uzură din mixtură asfaltică, soluție care respectă prevederile „Normativului pentru dimensionarea sistemelor rutiere suple și semirigide (metoda analitică)" indicativ PD 177/2001. Totodată această soluție nu se justifică din punct de vedere economic.

2. Realizarea unui sistem rutier suplu realizat dintr-o succesiune de straturi după cum urmează:

- o îmbrăcăminte asfaltică modernă realizată dintr-un strat de uzură din beton asfaltic, strat de legătură din beton asfaltic, un strat de baza din anrobat bituminos și un strat de fundație din balast, realizat peste împietruirea existentă, soluție care respectă prevederile „Normativului pentru dimensionarea sistemelor rutiere suple și semirigide (metoda analitică)" indicativ PD 177/2001.

Pentru evaluarea celor 2 alternative și a se decide varianta optimă s-a folosit metoda analizei multicriteriale prezentată după cum urmează:

Criterii	Punctaj (1-6)	
	Alternativa 1 Sistem rutier suplu	Alternativa 2 Sistem rutier suplu
Implicații tehnologice	5	5
Durată de execuție	5	5
Externalități negative pe durata execuției	5	4
Adaptabilitatea la teren	6	6
Capacitate de absorbție trafic	5	5
Capacitate de fluidizare trafic	5	6
Siguranță în circulație	5	6
Timp de trafic	6	6
Poluare în exploatare	4	4
MEDIA	**5,11**	**5,22**

Față de cele prezentate mai sus considerăm că soluția optimă de modernizare a drumului judetean **DJ 155B Km 45+400 – 47+600** este soluția prezentată la pct. 2, neexistând alte alternative care să asigure o siguranță în exploatare, fiind o soluție care va satisface necesitățile utilizatorilor dar și necesitățile sectoarelor de activitate din zonă.

DJ 207 C, km. 7+000 – 11+600

1. Refacerea îmbrăcămintii bituminoase existente prin realizarea dintr-o succesiune de straturi după cum urmează:

- reparații aferente îmbrăcăminte asfaltică existentă, strat de preluare denivelări din anrobat bituminos, strat de bază din anrobat bituminos, strat de legătură din beton asfaltic, strat de uzură din beton asfaltic, soluție care respectă prevederile „Normativului pentru dimensionarea sistemelor rutiere suple și semirigide (metoda analitică)" indicativ PD 177/2001. Totodată această soluție nu se justifică din punct de vedere economic.

2. Realizarea unui sistem rutier suplu realizat dintr-o succesiune de straturi după cum urmează:

- reparații aferente îmbrăcăminte asfaltică existentă, strat de preluare denivelări din beton asfaltic, strat de legătură din beton asfaltic, strat de uzură din beton asfaltic, soluție care respectă prevederile „Normativului pentru dimensionarea sistemelor rutiere suple și semirigide (metoda analitică)" indicativ PD 177/2001.

Pentru evaluarea celor 2 alternative și a se decide varianta optimă s-a folosit metoda analizei multicriteriale prezentată după cum urmează:

Criterii	Punctaj (1-6)	
	Alternativa 1 Sistem rutier suplu	Alternativa 2 Sistem rutier suplu
Implicații tehnologice	5	5
Durată de execuție	5	5
Externalități negative pe durata execuției	5	4
Adaptabilitatea la teren	6	6
Capacitate de absorbție trafic	5	5
Capacitate de fluidizare trafic	5	6
Siguranță în circulație	5	6
Timp de trafic	6	6
Poluare în exploatare	4	4
MEDIA	**5,11**	**5,22**

Față de cele prezentate mai sus considerăm că soluția optimă de modernizare a drumului judetean **DJ 207C km 7+000 – 11+600** este soluția prezentată la pct. 2, neexistând alte alternative care să asigure o siguranță în exploatare, fiind o soluție care va satisface necesitățile utilizatorilor dar și necesitățile sectoarelor de activitate din zonă.

DJ 207 D, km. 11+400 – 12+000

1. Realizarea unui sistem rutier realizat dintr-un strat de fundație din balast, un strat de piatră spartă, strat de legătură din beton asfaltic, strat de uzură din mixtură asfaltică, soluție care respectă prevederile „Normativului pentru dimensionarea sistemelor rutiere suple și semirigide (metoda analitică)" indicativ PD 177/2001. Totodată această soluție nu se justifică din punct de vedere economic.

2. Realizarea unui sistem rutier suplu realizat dintr-o succesiune de straturi după cum urmează:

- o îmbrăcăminte asfaltică modernă realizată dintr-un strat de uzură din beton asfaltic, strat de legătură din beton asfaltic, un strat de baza din anrobat bituminos și un strat de fundație din balast, realizat

peste împietruirea existentă, soluţie care respectă prevederile „Normativului pentru dimensionarea sistemelor rutiere suple şi semirigide (metoda analitică)" indicativ PD 177/2001.

Pentru evaluarea celor 2 alternative şi a se decide varianta optimă s-a folosit metoda analizei multicriteriale prezentată după cum urmează:

Criterii	*Punctaj (1-6)*	
	Alternativa 1 Sistem rutier suplu	*Alternativa 2 Sistem rutier suplu*
Implicaţii tehnologice	5	5
Durată de execuţie	5	5
Externalităţi negative pe durata execuţiei	5	4
Adaptabilitatea la teren	6	6
Capacitate de absorbţie trafic	5	5
Capacitate de fluidizare trafic	5	6
Siguranţă în circulaţie	5	6
Timp de trafic	6	6
Poluare în exploatare	4	4
MEDIA	***5,11***	***5,22***

Faţă de cele prezentate mai sus considerăm că soluţia optimă de modernizare a drumului judetean **DJ 207D km 11+400 – 12+000** este soluţia prezentată la pct. 2, neexistând alte alternative care să asigure o siguranţă în exploatare, fiind o soluţie care va satisface necesităţile utilizatorilor dar şi necesităţile sectoarelor de activitate din zonă.

DJ 155 I, km. 31+000 – 36+500

1. Realizarea unui sistem rutier realizat dintr-un strat de fundaţie din balast şi un strat de piatră spartă impermeabilizat fie prin realizarea unui tratament bituminos dublu fie prin realizarea unui strat de uzură din mixtură asfaltică, soluţie care nu respectă prevederile „Normativului pentru dimensionarea sistemelor rutiere suple şi semirigide (metoda analitică)" indicativ PD 177/2001. Totodată această soluţie s-a dovedit a fi ineficientă în timp datorită faptului că într-o perioadă relativ scurtă de timp stratul de uzură cedează apărând defecte precum gropi, făgaşe, fisuri, crăpături şi faianţări.

2. Realizarea unui sistem rutier rigid realizat dintr-o dală de beton de ciment rutier în grosime de min. 20 cm urmată de un strat de balast, astfel încât să fie respectate prevederile „Normativului de dimensionare a structurilor rutiere rigide" indicativ NP 081-2002, soluţie care din punct de vedere economic ar ridica valoarea investiţiei cu min. 45%. Totodată în conformitate cu OG 43/1997 valorile de trafic sunt clasificate după cum urmează:

- foarte intens – vehicule etalon a căror intensitate medie zilnică anuală este mai mare de 21.000 vehicule;
- intens - vehicule etalon a căror intensitate medie zilnică anuală este cuprinsă între 11.001 şi 21.000 vehicule;
- mediu - vehicule etalon a căror intensitate medie zilnică anuală este cuprinsă între 4.501 şi 11.000 vehicule;
- redus - vehicule etalon a căror intensitate medie zilnică anuală este cuprinsă între 1.000 şi 4.500 vehicule;
- foarte redus – mai mic de 1000 veficule.

Ţinând cont de faptul că sistemele rutiere rigide sunt promovate pentru drumuri ale căror valori de trafic se încadrează în grupele intens şi foarte intens, iar drumul studiat are o valoare de trafic foarte redus considerăm că soluţia de realizare a unui sistem rutier rigid nu se justifică din punct de vedere economic.

3. Realizarea unui sistem rutier suplu realizat dintr-o succesiune de straturi după cum urmează:

- o îmbrăcăminte asfaltică modernă realizată dintr-un strat de uzură din beton asfaltic, strat de legătură din beton asfaltic, un strat de baza din macadam şi un strat de fundaţie din balast, realizat peste împietruirea existentă, soluţie care respectă prevederile „Normativului pentru dimensionarea sistemelor rutiere suple şi semirigide (metoda analitică)" indicativ PD 177/2001.

Pentru evaluarea celor trei alternative şi a se decide varianta optimă s-a folosit metoda analizei multicriteriale prezentată după cum urmează:

Criterii	*Punctaj (1-6)*		
	Alternativa 1 Tratament bituminos	*Alternativa 2 Sistem rutier rigid*	*Alternativa 3 Sistem rutier suplu*
Implicaţii tehnologice	6	5	5
Durată de execuţie	6	5	5
Externalităţi negative pe durata execuţiei	2	5	4

Adaptabilitatea la teren	*2*	*6*	*6*
Capacitate de absorbție trafic	*3*	*5*	*5*
Capacitate de fluidizare trafic	*3*	*5*	*6*
Siguranță în circulație	*2*	*5*	*6*
Timp de trafic	*2*	*6*	*6*
Poluare în exploatare	*3*	*4*	*4*
MEDIA	***3,22***	***5,11***	***5,22***

Față de cele prezentate mai sus considerăm că soluția optimă de modernizare a drumului judetean **DJ 155I Tirgu Neamt - Tupilati - Bargaoani Km 31+000 - 36+500** este soluția prezentată la pct. 3, neexistând alte alternative care să asigure o siguranță în exploatare, fiind o soluție care va satisface necesitățile utilizatorilor dar și necesitățile sectoarelor de activitate din zonă.

DJ 155I, km. 51+480 – 60+000

1. Realizarea unui sistem rutier realizat dintr-un strat de fundație din balast, un strat de piatră spartă, strat de legătură din beton asfaltic, strat de uzură din mixtură asfaltică, soluție care respectă prevederile „Normativului pentru dimensionarea sistemelor rutiere suple și semirigide (metoda analitică)" indicativ PD 177/2001. Totodată această soluție nu se justifică din punct de vedere economic.

2. Realizarea unui sistem rutier suplu realizat dintr-o succesiune de straturi după cum urmează:

- o îmbrăcăminte asfaltică modernă realizată dintr-un strat de uzură din beton asfaltic, strat de legătură din beton asfaltic, un strat de baza din anrobat bituminos și un strat de fundație din balast, realizat peste împietruirea existentă, soluție care respectă prevederile „Normativului pentru dimensionarea sistemelor rutiere suple și semirigide (metoda analitică)" indicativ PD 177/2001.

Pentru evaluarea celor 2 alternative și a se decide varianta optimă s-a folosit metoda analizei multicriteriale prezentată după cum urmează:

Criterii	*Punctaj (1-6)*	
	Alternativa 1 Sistem rutier suplu	*Alternativa 2 Sistem rutier suplu*
Implicații tehnologice	*5*	*5*
Durată de execuție	*5*	*5*
Externalități negative pe durata execuției	*5*	*4*
Adaptabilitatea la teren	*6*	*6*
Capacitate de absorbție trafic	*5*	*5*
Capacitate de fluidizare trafic	*5*	*6*
Siguranță în circulație	*5*	*6*
Timp de trafic	*6*	*6*
Poluare în exploatare	*4*	*4*
MEDIA	***5,11***	***5,22***

Față de cele prezentate mai sus considerăm că soluția optimă de modernizare a drumului judetean **DJ 155I km 51+480 – 60+000** este soluția prezentată la pct. 2, neexistând alte alternative care să asigure o siguranță în exploatare, fiind o soluție care va satisface necesitățile utilizatorilor dar și necesitățile sectoarelor de activitate din zonă.

DJ 159, km. 35+800 – 39+712

1. **Solutie tehnica**

Solutie tehnica	Domeniu de aplicare pozitie Kilometrica
pamant stabilizat cu 5% lianti hidraulici 25 cm + 25 cm balast + 20 balast stabilizat cu 4% lianti hidraulici + BADPC 22,4 - 6 cm + BAPC 16 - 4 cm	35+800 - 38+565
geogrila pe rost casete + BADPC 22,4 - 6 cm + 2 cm preluare denivelari, BAPC 16 - 4 cm	38+565 - 39+712

2. **Solutie tehnica**

Solutie tehnica	Domeniu de aplicare pozitie Kilometrica
pamant stabilizat cu 5% lianti hidraulici 25 cm + 25 cm balast + 15 cm piatra sparta + 8 cm ABPC 22.4 + BADPC 22,4 - 6 cm + BAPC 16 - 4 cm	35+800 - 38+565
geogrila pe rost casete + BADPC 22,4 - 6 cm + 2 cm preluare denivelari, BAPC 16 - 4 cm	38+565 - 39+712

c). Soluțiile tehnice și măsurile propuse de către expertul tehnic și după caz, auditorul energetic spre a fi dezvoltate în cadrul documentației de avizare a lucrărilor de intervenții;

Soluţia de modernizare adoptată nu permite construirea drumurilor din pământ, ci dimpotrivă prevede realizarea unor drumuri care să satisfacă cerinţele actuale şi de perspectivă ale utilizatorilor prin realizarea unui complex rutier modern a cărei durată de exploatare va fi sporită prin colectarea şi evacuarea corespunzătoare a apelor meteorice şi printr-o întreţinere curentă şi periodică corespunzătoare ce va fi asigurată de către Consiliul Judeţean Neamţ.

Documentaţia de avizare a lucrărilor de intervenţie propune un sistem rutier şi un profil transversal corespunzător categoriei funcţionale drumurilor şi clasei tehnice IV pentru drumurile judeţene DJ 155B, DJ 207C, DJ 207D, DJ 155I, DJ 159, pe tronsoanele studiate, respective clasei tehnice V pentru drumul judeţean DJ 127 A pe tronsonul studiat.

Pentru realizarea unui confort sporit circulaţiei auto şi pietonale şi totodată pentru realizarea unui grad de urbanism ridicat, considerăm că traseele drumurilor judeţene studiate prin prezenta documentaţie sunt traseele optime, neexistând variante alternative care să asigure un nivel de urbanism ridicat locuitorilor Judeţului Neamţ.

Lungimea traseului: *DJ 127 A, km. 36+100 – 37+660, L= 1.560,00 ml*
Clasa tehnică a drumurilor : *V - conform ord. 1295/2017*
Viteza de proiectare : *40 km/h*
Lăţimea părţii carosabile în aliniament : *conform ord. 1296/2017*
- cu două benzi de circulaţie cu lăţimea de 5,50 m;
Acostamente : 2 x 0,75 m, *conform ord. 1296/2017*
Panta în profil transversal este : *2,5 % sub forma de acoperiş*

Dimensionarea sistemului rutier s-a realizat în conformitate cu prevederile „Normativului pentru dimensionarea sistemelor rutiere suple şi semirigide (metoda analitică)" indicativ PD 177/2001 şi cu ajutorul programului de calcul Calderom 2000, pentru o perioadă de perspectivă de 15 ani, rezultând un sistem rutier alcătuit din:

- strat de fundaţie din balast în grosime de 30,00 cm după compactare, conform SR EN 13242, STAS 6400;
- strat de bază din anrobat bituminos de tip ABPC 31,5 în grosime de 8,00 cm după compactare conform SR EN 13108-1 şi AND 605/2016;
- strat de legătură din beton asfaltic de tip BADPC 22,4 în grosime de 6 cm după compactare conform SR EN 13108-1 şi AND 605/2016;
- strat de uzură din beton asfaltic de tip BA 16 în grosime de 5 cm după compactare conform SR EN 13108-1 şi AND 605/2016.

Lungimea traseului: *DJ 155B, km. 34+000 – 39+200, L= 5.200,00 ml*
Clasa tehnică a drumurilor *: IV - conform ord. 1295/2017*
Viteza de proiectare : *40 km/h*
Lăţimea părţii carosabile în aliniament : *conform ord. 1296/2017*
- cu două benzi de circulaţie cu lăţimea de 6,00 m;
Acostamente : *2 x 1,00 m, (din care 2x0,25 m bandă de încadrare)* ***conform ord. 1296/2017***
Panta în profil transversal este : *2,5 % sub forma de acoperiş*

Dimensionarea sistemului rutier s-a realizat în conformitate cu prevederile „Normativului pentru dimensionarea sistemelor rutiere suple şi semirigide (metoda analitică)" indicativ PD 177/2001 şi cu ajutorul programului de calcul Calderom 2000, pentru o perioadă de perspectivă de 15 ani, rezultând un sistem rutier alcătuit din:

- strat de fundaţie din balast în grosime de 30,00 cm după compactare, conform SR EN 13242, STAS 6400;
- strat de bază din anrobat bituminos de tip ABPC 31,5 în grosime de 8,00 cm după compactare conform SR EN 13108-1 şi AND 605/2016;
- strat de legătură din beton asfaltic de tip BADPC 22,4 în grosime de 6 cm după compactare conform SR EN 13108-1 şi AND 605/2016;
- strat de uzură din beton asfaltic de tip BA 16 în grosime de 5 cm după compactare conform SR EN 13108-1 şi AND 605/2016.

Lungimea traseului: *DJ 155B, km. 45+400 – 47+600, L= 2.200,00 ml*
Clasa tehnică a drumurilor *: IV - conform ord. 1295/2017*
Viteza de proiectare : *40 km/h*
Lățimea părții carosabile în aliniament : *conform ord. 1296/2017*
- cu două benzi de circulație cu lățimea de 6,00 m;
Acostamente : *2 x 1,00 m, (din care 2x0,25 m bandă de încadrare) conform ord. 1296/2017*
Panta în profil transversal este : *2,5 % sub forma de acoperiș*

Dimensionarea sistemului rutier s-a realizat în conformitate cu prevederile „Normativului pentru dimensionarea sistemelor rutiere suple și semirigide (metoda analitică)" indicativ PD 177/2001 și cu ajutorul programului de calcul Calderom 2000, pentru o perioadă de perspectivă de 15 ani, rezultând un sistem rutier alcătuit din:

- strat de fundație din balast în grosime de 30,00 cm după compactare, conform SR EN 13242, STAS 6400;
- strat de bază din anrobat bituminos de tip ABPC 31,5 în grosime de 8,00 cm după compactare, conform SR EN 13108-1 și AND 605/2016;
- strat de legătură din beton asfaltic de tip BADPC 22,4 în grosime de 6 cm după compactare, conform SR EN 13108-1 și AND 605/2016;
- strat de uzură din beton asfaltic de tip BA 16 în grosime de 5 cm după compactare, conform SR EN 13108-1 și AND 605/2016.

Lungimea traseului: *DJ 207C, km. 7+000 – 11+600, L= 4.600,00 ml*
Clasa tehnică a drumurilor *: IV - conform ord. 1295/2017*
Viteza de proiectare : *40 km/h*
Lățimea părții carosabile în aliniament : *conform ord. 1296/2017*
- cu două benzi de circulație cu lățimea de 6,00 m;
Acostamente : *2 x 1,00 m, (din care 2x0,25 m bandă de încadrare) conform ord. 1296/2017*
Panta în profil transversal este : *2,5 % sub forma de acoperiș*

Dimensionarea sistemului rutier s-a realizat în conformitate cu prevederile „Normativului pentru dimensionarea sistemelor rutiere suple și semirigide (metoda analitică)" indicativ PD 177/2001 și cu ajutorul programului de calcul Calderom 2000, pentru o perioadă de perspectivă de 15 ani, rezultând un sistem rutier alcătuit din:

- strat de fundație din balast existent în grosime de 35,00 cm;
- strat din mixtură asfaltică existentă în grosime de 10,00 cm;
- strat de legătură din beton asfaltic de tip BADPC 22,4 în grosime de 6 cm + 3 cm preluare denivelări după compactare, conform SR EN 13108-1 și AND 605/2016;
- strat de uzură din beton asfaltic de tip BA 16 în grosime de 5 cm după compactare, conform SR EN 13108-1 și AND 605/2016.

Lungimea traseului: *DJ 207 D, km. 11+400 – 12+000, L= 600,00 ml*
Clasa tehnică a drumurilor *: IV - conform ord. 1295/2017*
Viteza de proiectare : *40 km/h*
Lățimea părții carosabile în aliniament : *conform ord. 1296/2017*
- cu două benzi de circulație cu lățimea de 6,00 m;
Acostamente : *2 x 1,00 m, (din care 2x0,25 m bandă de încadrare) conform ord. 1296/2017*
Panta în profil transversal este : *2,5 % sub forma de acoperiș*

Dimensionarea sistemului rutier s-a realizat în conformitate cu prevederile „Normativului pentru dimensionarea sistemelor rutiere suple și semirigide (metoda analitică)" indicativ PD 177/2001 și cu ajutorul programului de calcul Calderom 2000, pentru o perioadă de perspectivă de 15 ani, rezultând un sistem rutier alcătuit din:

- strat de fundație din balast în grosime de 30,00 cm după compactare, conform SR EN 13242, STAS 6400;

- strat de bază din anrobat bituminos de tip ABPC 31,5 în grosime de 8,00 cm după compactare, conform SR EN 13108-1 și AND 605/2016;
- strat de legătură din beton asfaltic de tip BADPC 22,4 în grosime de 6 cm după compactare, conform SR EN 13108-1 și AND 605/2016;
- strat de uzură din beton asfaltic de tip BA 16 în grosime de 5 cm după compactare, conform SR EN 13108-1 și AND 605/2016.

Lungimea traseului: *DJ 155 I, km. 51+480 – 60+900, L= 9.420,00 ml*
Clasa tehnică a drumurilor *: IV - conform ord. 1295/2017*
Viteza de proiectare : *40 km/h*
Lățimea părții carosabile în aliniament : *conform ord. 1296/2017*
- cu două benzi de circulație cu lățimea de 6,00 m;
Acostamente : *2 x 1,00 m, (din care 2x0,25 m bandă de încadrare) conform ord. 1296/2017*
Panta în profil transversal este : *2,5 % sub forma de acoperiș*

Dimensionarea sistemului rutier s-a realizat în conformitate cu prevederile „Normativului pentru dimensionarea sistemelor rutiere suple și semirigide (metoda analitică)" indicativ PD 177/2001 și cu ajutorul programului de calcul Calderom 2000, pentru o perioadă de perspectivă de 15 ani, rezultând un sistem rutier alcătuit din:

- strat de fundație din balast în grosime de 30,00 cm după compactare, conform SR EN 13242, STAS 6400;
- strat de bază din anrobat bituminos de tip ABPC 31,5 în grosime de 8,00 cm după compactare, conform SR EN 13108-1 și AND 605/2016;
- strat de legătură din beton asfaltic de tip BADPC 22,4 în grosime de 6 cm după compactare, conform SR EN 13108-1 și AND 605/2016;
- strat de uzură din beton asfaltic de tip BA 16 în grosime de 5 cm după compactare, conform SR EN 13108-1 și AND 605/2016.

Lungimea traseului: *DJ 155 I, km. 31+000 – 36+710, L= 5.710,00 ml*
Clasa tehnică a drumurilor *: IV - conform ord. 1295/2017*
Viteza de proiectare : *40 km/h*
Lățimea părții carosabile în aliniament : *conform ord. 1296/2017*
- cu două benzi de circulație cu lățimea de 6,00 m;
Acostamente : *2 x 1,00 m, (din care 2x0,25 m bandă de încadrare) conform ord. 1296/2017*
Panta în profil transversal este : *2,5 % sub forma de acoperiș*

Dimensionarea sistemului rutier, pe tronsonul de drum DJ 155I cuprins între km. 31+000 - 36+500 (36+710), s-a realizat în conformitate cu prevederile „Normativului pentru dimensionarea sistemelor rutiere suple și semirigide (metoda analitică)" indicativ PD 177-2001 și cu ajutorul programului de calcul Calderom 2000, pentru o perioadă de perspectivă de 15 ani, rezultând un sistem rutier alcătuit din:

TRONSOANELE km 31+000 - 31+800, 33+500 - 34+485 și 35+903 - 36+500:

- strat de fundație din balast în grosime de 20,00 cm după compactare, conform SR EN 13242, STAS 6400;
- strat de bază din macadam în grosime de 15,00 cm după compactare, conform SR EN 13242, STAS 6400;
- strat de legătură din beton asfaltic de tip BADPC 22,4 în grosime de 6 cm după compactare conform SR EN 13108-1 și AND 605/2016;
- strat de uzură din beton asfaltic de tip BAPC 16 în grosime de 4 cm după compactare, conform SR EN 13108-1 și AND 605/2016.

TRONSON km 31+800 - 33+250:

- strat de fundație din blocaj de bolovani de râu de 14-18 cm, acoperită pentru egalizare cu un strat de piatră spartă de 6 cm, pe un substrat de balast de 5 cm, grosime totală de 25 cm după compactare, conform SR EN 13242, STAS 6400;
- strat de fundație din balast în grosime de 20,00 cm după compactare, conform SR EN 13242, STAS 6400;

- strat de bază din macadam în grosime de 15,00 cm după compactare, conform SR EN 13242, STAS 6400;
- strat de legătură din beton asfaltic de tip BADPC 22,4 în grosime de 6 cm după compactare conform SR EN 13108-1 și AND 605/2016;
- strat de uzură din beton asfaltic de tip BAPC 16 în grosime de 4 cm după compactare, conform SR EN 13108-1 și AND 605/2016.

TRONSON km 33+250 - 33+500:

- strat de formă din balast în grosime de 20 cm după compactare, conform SR EN 13242, STAS 6400;
- strat de fundație din balast în grosime de 20 cm după compactare, conform SR EN 13242, STAS 6400;
- strat de bază din macadam în grosime de 15 cm după compactare, conform SR EN 13242, STAS 6400;
- strat de legătură din mixtură asfaltică de tip BADPC 22,4 în grosime de 6 cm conform SR EN 13108, AND605/2016;
- strat de uzură din beton asfaltic de tip BAPC 16 în grosime de 4 cm conform SR EN 13108, AND605/2016;

TRONSON km 34+485 - 35+903 și 36+500 - 36+710:

- îmbrăcăminte asfaltică existent.
- strat de legătură din mixtură asfaltică de tip BADPC 22,4 în grosime de 6 cm conform SR EN 13108, AND605/2016;
- strat de uzură din beton asfaltic de tip BAPC 16 în grosime de 4 cm conform SR EN 13108, AND605/2016;

Pe zonele cu faianțări, burdușiri, făgașe, tasări sau gropi de la km. 34+485 - 35+903 (suprafața de 250 mp) se vor realiza reparații pe suprafețe limitate cu următoarea structură rutieră peste care se va aplica soluția tehnică prevăzută pentru sectorul respectiv astfel:

- strat de fundație din balast în grosime de 20 cm după compactare, conform SR EN 13242, STAS 6400;
- strat de macadam în grosime de 15 cm după compactare, conform SR EN 13242, STAS 6400;
- strat de beton asfaltic de tip BADPC22,4 în grosime de 8 cm conform SR EN 13108, AND605/2016;
- soluția tehnică prevăzută pentru tronsoanele descrise mai sus.

Lungimea traseului: *DJ 159, km. 35+800 – 39+712, L= 3.912,00 ml*
Clasa tehnică a drumurilor *: IV - conform ord. 1295/2017*
Viteza de proiectare : *40 km/h*
Lățimea părții carosabile în aliniament : *conform ord. 1296/2017*
- cu două benzi de circulație cu lățimea de 6,00 m;
Acostamente : *2 x 1,00 m, (din care 2x0,25 m bandă de încadrare) conform ord. 1296/2017*
Panta în profil transversal este : *2,5 % sub forma de acoperiș*

Dimensionarea sistemului rutier s-a realizat în conformitate cu prevederile „Normativului pentru dimensionarea sistemelor rutiere suple și semirigide (metoda analitică)" indicativ PD 177/2001 și cu ajutorul programului de calcul Calderom 2000, pentru o perioadă de perspectivă de 15 ani, rezultând un sistem rutier alcătuit din:

A. Pe sectorul 35+800 - 38+565:

- strat de uzură din beton asfaltic de tip BAPC16 în grosime de 4 cm, conform SR EN 13108, AND 605/2016;
- strat de legătură din beton asfaltic de tip BADPC22,4 în grosime de 6 cm, conform SR EN 13108, AND 605/2016;
- strat de bază din balast stabilizat "in-situ" cu 4-6% lianti hidraulici în grosime de 20 cm, conform SR EN 13282/2013, STAS 10473.
- strat de fundație din balast amestec optimal în grosime de 25 cm conform SR EN 13242, STAS 6400.
- strat de formă din pământ stabilizat "in-situ" cu 3-5% lianti hidraulici în grosime de 25 cm, conform SR EN 13282/2013, STAS 10473.

B. Pe sectorul 38+565 - 39+712:

- strat de uzură din beton asfaltic de tip BAPC16 în grosime de 4 cm, conform SR EN 13108, AND 605/2016;
- strat de legătură din beton asfaltic de tip BADPC22,4 în grosime de 6 cm + 2 cm preluare denivelări, conform SR EN 13108, AND 605/2016;

Zonele cu degradari puternice, burdușiri și făgașe se vor reface pe suprafețe limitate cu următoarea structură rutieră:

- frezarea suprafețelor degradate și realizarea săpăturilor;
- strat de fundație din balast amestec optimal în grosime de 25 cm conform SR EN 13242, STAS 6400.
- strat din piatra spartă amestec optimal în grosime de 15 cm conform SR EN 13242, STAS 6400.
- strat de bază din anrobat bituminos de tip ABPC22,4 în grosime de 8 cm, conform SR EN 13108, AND 605/2016 - până la cota îmbrăcămintii asfaltice existente;
- realizarea îmbrăcămintii asfaltice propuse pe sectorul 38+565 - 39+712.

d). Recomandarea intervențiilor necesare pentru asigurarea funcționării conform cerințelor și conform exigențelor de calitate;

Luând în considerare necesitățile Județului Neamț, traseele existente, reglementările tehnice în vigoare, condițiile de mediu-traseu, traficul actual și de perspectivă, costurile investiției, costurile de întreținere, posibilitățile financiare ale Consiliului Județean Neamț scenariul recomandat este cel prezentat deoarece nu există altă variantă de realizare a căilor de comunicații care să asigure accesul în și dinspre Comunelor Dămuc, Drăgănești, Ion Creangă, Făurei, respectiv Tupilați.

Păstrarea actualelor amplasamente al drumurilor județene studiate nu duce la costuri suplimentare legate de expropieri de terenuri, mutări de rețele, lucrări de amenajare a terenului, lucrări care la ora actuală dacă ar trebui făcute ar consuma sume importante de bani.

Coroborând rezultatele obținute cu recomandările din expertizele tehnice, alternativa optimă prezintă avantajele realizării lucrărilor de modernizare într-un timp mult mai scurt, costurile totale ale investiției mult mai mici, costul lucrărilor de investiție mici, tehnologii de realizare a execuției ce nu implică cheltuieli suplimentare și un factor de poluare în exploatare foarte mic.

Conform expertizei tehnice de drumuri concluziile, recomandările și măsurile ce se impun sunt următoarele:

- se va stabili categoria de importanță conform articolului 22 Secțiunea 2 "Obligații și răspunderi ale proiectantului" din Legea Nr. 10 din ianuarie 1995 "Legea privind calitatea în construcții" și în baza "Metodologiei de stabilirea categoriei de importanță a construcțiilor" din "Regulamentul privind stabilirea categoriei de importanță a construcțiilor" aprobat cu Ordinul MLPAT Nr. 31/N/2 octombrie 1995;
- proiectarea traseului în plan și spațiu, respectiv amenajarea curbelor și întocmirea profilelor longitudinale se va face cu respectarea prevederilor STAS 863/85;
- se va dimensiona o structura rutiera suplă conform normativului PD 177/2001; structura rutiera se va verifica la acțiunea fenomenului de îngheț – dezgheț conform STAS 1709;

► lățimea platformei va fi de 8,00 m, respectiv 7,00 m pentru DJ 127A pe tronsonul studiat,

► lățimea părții carosabile va fi de 6,00 m, respectiv 5,50 m pentru DJ 127A pe tronsonul studiat,

► lățimea acostamentelor va fi de 1,00 m fiecare din care bandă de încadrare 2x0,25 m, respectiv 0,75 m pentru DJ 127A pe tronsonul studiat.

- colectarea și evacuarea apelor provenite din precipitații se face prin rigole, iar descărcarea acestora prin podețe transversale; calculele hidrologice pentru verificarea secțiunilor șanțurilor și podețelor se vor face conform STAS 10796/1/1997 și STAS 10796/2/1979;
- pentru scurgerea și dirijarea apelor se vor prevedea rigole pentru declivități mai mici de 1% sau mai mari de 4%, iar pentru declivități între 1% si 4% șanțurile vor fi de pământ;
- pe zonele cu rigole sau șanțuri betonate acostamentele vor fi impermeabilizate cu același sistem rutier proiectat pentru drumul de bază;
- podețele vor fi proiectate și dimensionate în conformitate cu „Normativ privind adaptarea la teren a proiectelor tip de podețe pentru drumuri indicativ P 19-2003" și cu „Normativ privind proiectarea hidraulică a podurilor și podețelor indicativ PD 95-2002"

- drumurile laterale se vor amenaja pe distanța de siguranță și o lățime de min 4,00 m;
- la intersecția cu drumurile laterale, pentru asigurarea continuității șanțurilor sau rigolelor, se vor prevedea podețe tubulare cu diametrul interior de 500 mm;
- pentru siguranța circulației se va prevedea semnalizare rutieră formată din marcaj rutier și indicatoare de circulație conform SR 1848/1-2015.

5. Identificarea scenariilor/opțiunilor tehnico-economice (minimum două) și analiza detaliată a acestora

5.1. Soluția tehnică, din punct de vedere tehnologic, constructiv, tehnic, funcțional-arhitectural și economic, cuprinzând:

a). Descrierea principalelor lucrări de intervenție;

Documentația de avizare a lucrărilor de intervenție propune un sistem rutier şi un profil transversal corespunzător categoriei funcționale drumurilor şi clasei tehnice IV pentru drumurile județene DJ 155B, DJ 207C, DJ 207D, DJ 155I, DJ 159, respective clasei tehnice V pentru drumul județean DJ 127A pe tronsonul studiat.

Pentru realizarea unui confort sporit circulației auto şi pietonale şi totodată pentru realizarea unui grad de urbanism ridicat, considerăm că traseul drumului județean studiat prin prezenta documentație este traseul optim, neexistând variante alternative care să asigure un nivel de urbanism ridicat locuitorilor Județului Neamț.

În conformitate cu ordinul 1296/2017 al Ministerului Transportului, publicat în monitorul Oficial nr. 746/18 septembrie 2017, sectorul de drum județean studiat prin prezenta documentație de avizare a lucrărilor de intervenții se încadrează la categoria de drumuri de clasă tehnică IV având următoarele caracteristici:

4.CLASELE TEHNICE IV ŞI V
4.1.DRUMURI NAŢIONALE SECUNDARE, DRUMURI JUDEŢENE, DRUMURI COMUNALE CU DOUĂ BENZI DE CIRCULAŢIE

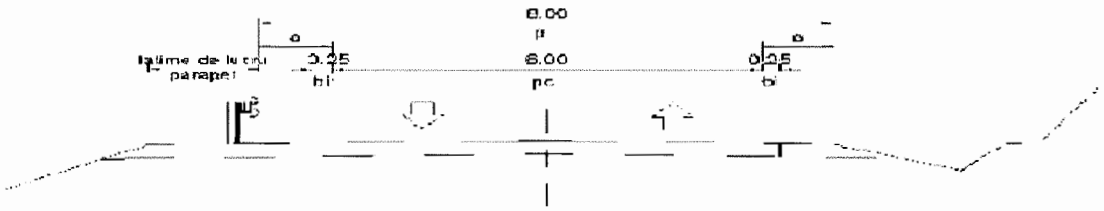

NOTĂ:
La drumurile judeţene şi comunale se admite ca parapetele să fie amplasate şi în cadrul lăţimii acostamentelor.

Lungimea traseului: *DJ 127 A, km. 36+100 – 37+660, L= 1.560,00 ml*
Clasa tehnică a drumurilor : *V - conform ord. 1295/2017*
Viteza de proiectare : *40 km/h*
Lăţimea părţii carosabile în aliniament : *conform ord. 1296/2017*
- cu două benzi de circulație cu lățimea de 5,50 m;
Acostamente : 2 x 0,75 m, *conform ord. 1296/2017*
Panta în profil transversal este : *2,5 % sub forma de acoperiş*

Dimensionarea sistemului rutier s-a realizat în conformitate cu prevederile „Normativului pentru dimensionarea sistemelor rutiere suple şi semirigide (metoda analitică)" indicativ PD 177/2001 şi cu ajutorul programului de calcul Calderom 2000, pentru o perioadă de perspectivă de 15 ani, rezultând un sistem rutier alcătuit din:

- strat de fundație din balast în grosime de 30,00 cm după compactare, conform SR EN 13242, STAS 6400;
- strat de bază din anrobat bituminos de tip ABPC 31,5 în grosime de 8,00 cm după compactare, conform SR EN 13108-1 şi AND 605/2016;
- strat de legătură din beton asfaltic de tip BADPC 22,4 în grosime de 6 cm după compactare, conform SR EN 13108-1 şi AND 605/2016;
- strat de uzură din beton asfaltic de tip BA 16 în grosime de 5 cm după compactare, conform SR EN 13108-1 şi AND 605/2016.

Lungimea traseului: *DJ 155B, km. 34+000 – 39+200, L= 5.200,00 ml*
Clasa tehnică a drumurilor *: IV - conform ord. 1295/2017*
Viteza de proiectare : *40 km/h*
Lăţimea părţii carosabile în aliniament : *conform ord. 1296/2017*
- cu două benzi de circulație cu lățimea de 6,00 m;

Acostamente : *2 x 1,00 m, (din care 2x0,25 m bandă de încadrare)* ***conform ord. 1296/2017***
Panta în profil transversal este : ***2,5 % sub forma de acoperiş***

Dimensionarea sistemului rutier s-a realizat în conformitate cu prevederile „Normativului pentru dimensionarea sistemelor rutiere suple şi semirigide (metoda analitică)" indicativ PD 177/2001 şi cu ajutorul programului de calcul Calderom 2000, pentru o perioadă de perspectivă de 15 ani, rezultând un sistem rutier alcătuit din:

- strat de fundaţie din balast în grosime de 30,00 cm după compactare, conform SR EN 13242, STAS 6400;
- strat de bază din anrobat bituminos de tip ABPC 31,5 în grosime de 8,00 cm după compactare, conform SR EN 13108-1 şi AND 605/2016;
- strat de legătură din beton asfaltic de tip BADPC 22,4 în grosime de 6 cm după compactare, conform SR EN 13108-1 şi AND 605/2016;
- strat de uzură din beton asfaltic de tip BA 16 în grosime de 5 cm după compactare conform SR EN 13108-1 şi AND 605/2016.

Lungimea traseului: ***DJ 155B, km. 45+400 – 47+600, L= 2.200,00 ml***
Clasa tehnică a drumurilor ***: IV - conform ord. 1295/2017***
Viteza de proiectare : ***40 km/h***
Lăţimea părţii carosabile în aliniament : ***conform ord. 1296/2017***
- cu două benzi de circulaţie cu lăţimea de 6,00 m;
Acostamente : ***2 x 1,00 m, (din care 2x0,25 m bandă de încadrare) conform ord. 1296/2017***
Panta în profil transversal este : ***2,5 % sub forma de acoperiş***

Dimensionarea sistemului rutier s-a realizat în conformitate cu prevederile „Normativului pentru dimensionarea sistemelor rutiere suple şi semirigide (metoda analitică)" indicativ PD 177/2001 şi cu ajutorul programului de calcul Calderom 2000, pentru o perioadă de perspectivă de 15 ani, rezultând un sistem rutier alcătuit din:

- strat de fundaţie din balast în grosime de 30,00 cm după compactare, conform SR EN 13242, STAS 6400;
- strat de bază din anrobat bituminos de tip ABPC 31,5 în grosime de 8,00 cm după compactare, conform SR EN 13108-1 şi AND 605/2016;
- strat de legătură din beton asfaltic de tip BADPC 22,4 în grosime de 6 cm după compactare, conform SR EN 13108-1 şi AND 605/2016;
- strat de uzură din beton asfaltic de tip BA 16 în grosime de 5 cm după compactare, conform SR EN 13108-1 şi AND 605/2016.

Lungimea traseului: ***DJ 207C, km. 7+000 – 11+600, L= 4.600,00 ml***
Clasa tehnică a drumurilor ***: IV - conform ord. 1295/2017***
Viteza de proiectare : ***40 km/h***
Lăţimea părţii carosabile în aliniament : ***conform ord. 1296/2017***
- cu două benzi de circulaţie cu lăţimea de 6,00 m;
Acostamente : ***2 x 1,00 m, (din care 2x0,25 m bandă de încadrare) conform ord. 1296/2017***
Panta în profil transversal este : ***2,5 % sub forma de acoperiş***

Dimensionarea sistemului rutier s-a realizat în conformitate cu prevederile „Normativului pentru dimensionarea sistemelor rutiere suple şi semirigide (metoda analitică)" indicativ PD 177/2001 şi cu ajutorul programului de calcul Calderom 2000, pentru o perioadă de perspectivă de 15 ani, rezultând un sistem rutier alcătuit din:

- strat de fundaţie din balast existent în grosime de 35,00 cm;
- strat din mixtură asfaltică existentă în grosime de 10,00 cm;
- strat de legătură din beton asfaltic de tip BADPC 22,4 în grosime de 6 cm + 3,00 cm preluare denivelări după compactare conform SR EN 13108-1 şi AND 605/2016;
- strat de uzură din beton asfaltic de tip BA 16 în grosime de 5 cm după compactare conform SR EN 13108-1 şi AND 605/2016.

Lungimea traseului: *DJ 207 D, km. 11+400 – 12+000, L= 600,00 ml*
Clasa tehnică a drumurilor *: IV - conform ord. 1295/2017*
Viteza de proiectare : *40 km/h*
Lățimea părții carosabile în aliniament : *conform ord. 1296/2017*
- cu două benzi de circulație cu lățimea de 6,00 m;
Acostamente : *2 x 1,00 m, (din care 2x0,25 m bandă de încadrare) conform ord. 1296/2017*
Panta în profil transversal este : *2,5 % sub forma de acoperiș*

Dimensionarea sistemului rutier s-a realizat în conformitate cu prevederile „Normativului pentru dimensionarea sistemelor rutiere suple și semirigide (metoda analitică)" indicativ PD 177/2001 și cu ajutorul programului de calcul Calderom 2000, pentru o perioadă de perspectivă de 15 ani, rezultând un sistem rutier alcătuit din:

- strat de fundație din balast în grosime de 30,00 cm după compactare, conform SR EN 13242, STAS 6400;
- strat de bază din anrobat bituminos de tip ABPC 31,5 în grosime de 8,00 cm după compactare, conform SR EN 13108-1 și AND 605/2016;
- strat de legătură din beton asfaltic de tip BADPC 22,4 în grosime de 6 cm după compactare, conform SR EN 13108-1 și AND 605/2016;
- strat de uzură din beton asfaltic de tip BA 16 în grosime de 5 cm după compactare, conform SR EN 13108-1 și AND 605/2016.

Lungimea traseului: *DJ 155 I, km. 51+480 – 60+900, L= 9.420,00 ml*
Clasa tehnică a drumurilor *: IV - conform ord. 1295/2017*
Viteza de proiectare : *40 km/h*
Lățimea părții carosabile în aliniament : *conform ord. 1296/2017*
- cu două benzi de circulație cu lățimea de 6,00 m;
Acostamente : *2 x 1,00 m, (din care 2x0,25 m bandă de încadrare) conform ord. 1296/2017*
Panta în profil transversal este : *2,5 % sub forma de acoperiș*

Dimensionarea sistemului rutier s-a realizat în conformitate cu prevederile „Normativului pentru dimensionarea sistemelor rutiere suple și semirigide (metoda analitică)" indicativ PD 177/2001 și cu ajutorul programului de calcul Calderom 2000, pentru o perioadă de perspectivă de 15 ani, rezultând un sistem rutier alcătuit din:

- strat de fundație din balast în grosime de 30,00 cm după compactare, conform SR EN 13242, STAS 6400;
- strat de bază din anrobat bituminos de tip ABPC 31,5 în grosime de 8,00 cm după compactare, conform SR EN 13108-1 și AND 605/2016;
- strat de legătură din beton asfaltic de tip BADPC 22,4 în grosime de 6 cm după compactare, conform SR EN 13108-1 și AND 605/2016;
- strat de uzură din beton asfaltic de tip BA 16 în grosime de 5 cm după compactare, conform SR EN 13108-1 și AND 605/2016.

Lungimea traseului: *DJ 155 I, km. 31+000 – 36+710, L= 5.710,00 ml*
Clasa tehnică a drumurilor *: IV - conform ord. 1295/2017*
Viteza de proiectare : *40 km/h*
Lățimea părții carosabile în aliniament : *conform ord. 1296/2017*
- cu două benzi de circulație cu lățimea de 6,00 m;
Acostamente : *2 x 1,00 m, (din care 2x0,25 m bandă de încadrare) conform ord. 1296/2017*
Panta în profil transversal este : *2,5 % sub forma de acoperiș*

Dimensionarea sistemului rutier, pe tronsonul de drum DJ 155I cuprins între km. 31+000 - 36+500 (36+710), s-a realizat în conformitate cu prevederile „Normativului pentru dimensionarea sistemelor rutiere suple și semirigide (metoda analitică)" indicativ PD 177-2001 și cu ajutorul programului de calcul Calderom 2000, pentru o perioadă de perspectivă de 15 ani, rezultând un sistem rutier alcătuit din:

TRONSOANELE km 31+000 - 31+800, 33+500 - 34+485 și 35+903 - 36+500:

- strat de fundație din balast în grosime de 20,00 cm după compactare, conform SR EN 13242, STAS 6400;

- strat de bază din macadam în grosime de 15,00 cm după compactare, conform SR EN 13242, STAS 6400;
- strat de legătură din beton asfaltic de tip BADPC 22,4 în grosime de 6 cm după compactare conform SR EN 13108-1 şi AND 605/2016;
- strat de uzură din beton asfaltic de tip BAPC 16 în grosime de 4 cm după compactare, conform SR EN 13108-1 şi AND 605/2016.

TRONSON km 31+800 - 33+250:

- strat de fundaţie din blocaj de bolovani de râu de 14-18 cm, acoperită pentru egalizare cu un strat de piatră spartă de 6 cm, pe un substrat de balast de 5 cm, grosime totală de 25 cm după compactare, conform SR EN 13242, STAS 6400;
- strat de fundaţie din balast în grosime de 20,00 cm după compactare, conform SR EN 13242, STAS 6400;
- strat de bază din macadam în grosime de 15,00 cm după compactare, conform SR EN 13242, STAS 6400;
- strat de legătură din beton asfaltic de tip BADPC 22,4 în grosime de 6 cm după compactare conform SR EN 13108-1 şi AND 605/2016;
- strat de uzură din beton asfaltic de tip BAPC 16 în grosime de 4 cm după compactare, conform SR EN 13108-1 şi AND 605/2016.

TRONSON km 33+250 - 33+500:

- strat de formă din balast în grosime de 20 cm după compactare, conform SR EN 13242, STAS 6400;
- strat de fundaţie din balast în grosime de 20 cm după compactare, conform SR EN 13242, STAS 6400;
- strat de bază din macadam în grosime de 15 cm după compactare, conform SR EN 13242, STAS 6400;
- strat de legătură din mixtură asfaltică de tip BADPC 22,4 în grosime de 6 cm conform SR EN 13108, AND605/2016;
- strat de uzură din beton asfaltic de tip BAPC 16 în grosime de 4 cm conform SR EN 13108, AND605/2016;

TRONSON km 34+485 - 35+903 şi 36+500 - 36+710:

- îmbrăcăminte asfaltică existent.
- strat de legătură din mixtură asfaltică de tip BADPC 22,4 în grosime de 6 cm conform SR EN 13108, AND605/2016;
- strat de uzură din beton asfaltic de tip BAPC 16 în grosime de 4 cm conform SR EN 13108, AND605/2016;

Pe zonele cu faianțări, burdușiri, făgașe, tasări sau gropi de la km. 34+485 - 35+903 (suprafața de 250 mp) se vor realiza reparații pe suprafețe limitate cu următoarea structură rutieră peste care se va aplica soluția tehnică prevăzută pentru sectorul respectiv astfel:

- strat de fundaţie din balast în grosime de 20 cm după compactare, conform SR EN 13242, STAS 6400;
- strat de macadam în grosime de 15 cm după compactare, conform SR EN 13242, STAS 6400;
- strat de beton asfaltic de tip BADPC22,4 în grosime de 8 cm conform SR EN 13108, AND605/2016;
- soluția tehnică prevăzută pentru tronsoanele descrise mai sus.

Lungimea traseului: *DJ 159, km. 35+800 – 39+712, L= 3.912,00 ml*
Clasa tehnică a drumurilor *: IV - conform ord. 1295/2017*
Viteza de proiectare : *40 km/h*
Lăţimea părţii carosabile în aliniament : *conform ord. 1296/2017*
- cu două benzi de circulaţie cu lăţimea de 6,00 m;
Acostamente : *2 x 1,00 m, (din care 2x0,25 m bandă de încadrare) conform ord. 1296/2017*
Panta în profil transversal este : *2,5 % sub forma de acoperiş*

Dimensionarea sistemului rutier s-a realizat în conformitate cu prevederile „Normativului pentru dimensionarea sistemelor rutiere suple şi semirigide

(metoda analitică)" indicativ PD 177/2001 şi cu ajutorul programului de calcul Calderom 2000, pentru o perioadă de perspectivă de 15 ani, rezultând un sistem rutier alcătuit din:

A. Pe sectorul 35+800 - 38+565:

- strat de uzură din beton asfaltic de tip BAPC16 în grosime de 4 cm, conform SR EN 13108, AND 605/2016;
- strat de legătură din beton asfaltic de tip BADPC22,4 în grosime de 6 cm, conform SR EN 13108, AND 605/2016;
- strat de bază din balast stabilizat "in-situ" cu 4-6% lianti hidraulici în grosime de 20 cm, conform SR EN 13282/2013, STAS 10473.
- strat de fundație din balast amestec optimal în grosime de 25 cm conform SR EN 13242, STAS 6400.
- strat de formă din pământ stabilizat "in-situ" cu 3-5% lianti hidraulici în grosime de 25 cm, conform SR EN 13282/2013, STAS 10473.

B. Pe sectorul 38+565 - 39+712:

- strat de uzură din beton asfaltic de tip BAPC16 în grosime de 4 cm, conform SR EN 13108, AND 605/2016;
- strat de legătură din beton asfaltic de tip BADPC22,4 în grosime de 6 cm + 2 cm preluare denivelări, conform SR EN 13108, AND 605/2016;

Zonele cu degradari puternice, burdușiri și făgașe se vor reface pe suprafețe limitate cu următoarea structură rutieră:

- frezarea suprafețelor degradate și realizarea săpăturilor;
- strat de fundație din balast amestec optimal în grosime de 25 cm conform SR EN 13242, STAS 6400.
- strat din piatra spartă amestec optimal în grosime de 15 cm conform SR EN 13242, STAS 6400.
- strat de bază din anrobat bituminos de tip ABPC22,4 în grosime de 8 cm, conform SR EN 13108, AND 605/2016 - până la cota îmbrăcăminții asfaltice existente;
- realizarea îmbrăcăminții asfaltice propuse pe sectorul 38+565 - 39+712.

Dimensionarea sistemului rutier conform normativ
PD 177-2001 „Normativ pentru dimenionarea sistemelor rutiere suple şi semirigide (metoda analitică)" pentru lucrarea
DJ 127 A, km. 36+100 – 37+660, Județul Neamț

Sectorul de drum este caracterizat de urmatoarele date implicate în dimensionarea straturii rutiere.
a. Drumul este situat în Comuna Dămuc, Judeţul Neamț, regiune de tip climateric II.
b. Regim hidrologic 2b.
c. Pământul de fundare este alcătuit din pământ de tip P1

1. Stabilirea traficului de calcul

Tabelul nr.1

Modernizare - Dimensionarea structurilor rutiere suple si semirigide - DJ 127A

Grupa de vehicule	MZA 2015	f k	MZA OS 115 2015	Coeficienti de evolutie						Produsul col. 3 x col. 9 o.s. 115
				2023	2025	2030	2035	2038		
0	1	2	3	4	5	6	7	8	9	10
Autocamioane si derivate cu doua axe	47	0.10	4.70	0.71	0.82	1.00	1.23	1.28	30.84	145
Autocamioane si derivate cu trei sau patru axe	26	0.70	18.20	0.61	0.74	0.89	1.08	1.12	27.30	497
Autovehicule articulate (tip TIR), remorchere cu trailer, vehicule cu peste 4 axe	13	0.90	11.70	0.92	1.28	1.69	2.21	2.33	52.37	613
Autobuze si autocare	30	0.60	18.00	2.39	3.07	3.81	4.74	4.95	117.13	2108
Tractoare cu/fara remorca, vehicule speciale	4	0.10	0.40	0.46	0.59	0.75	0.95	1.00	23.13	9
Autocamioane cu 2, 3 sau 4 axe cu remorci (tren rutier)	7	1.00	7.00	0.56	0.67	0.78	0.92	0.95	23.83	167
TOTAL o.s. 115										**3539**

Nc = 365 x (10^-6) x Crt x 0,5 x ti (m.o.s.)
Nc = 0.3229 m.o.s.

2. Stabilirea capacităţii portante la nivelul patului drumului.

Pământul de fundare fiind alcătuit dintr-un complex de pietriş nisipos se încadrează în pământuri de tip P1 conform tabelului nr. 1 (normativ PD 177-2001). Deoarece drumul este situat în profil mixt şi la nivelul terenului regimul hidrologic este 2b.

Conform tipului climateric II şi regimului hidrologic 2b, valoarea de calcul a modulului de elasticitate dinamic a pământului de fundare este de 100 Mpa (conform tabelului nr. 2 normativ PD 177-2001). Valoarea de calcul a coeficientului lui Poisson este 0,27 (conform tabelului nr. 3 normativ PD 177-2001).

3. Sistemul rutier este caracterizat prin grosimile straturilor rutiere şi valorile de calcul ale modulului de elasticitate dinamic şi ale coeficientului lui Poisson din tabelul nr.3.

Denumirea materialului din strat	*h (cm.)*	*E (MPa)*	*μ*
Beton asfaltic pentru stratul de uzură BA 16	**5**	**3600**	**0,35**
Beton asfaltic pentru stratul de legătură BADPC 22,4	**6**	**3000**	**0,35**
Strat de bază din anrobat bituminos ABPC 31,5	**8**	**5000**	**0,35**
Strat de fundaţie din balast	**30**	**260**	**0,27**
Pământ de fundare	∞	**100**	**0,27**

$E_b = 0,20 \times h_b^{0,45} \times E_p = 0,20 \times 300^{0,45} \times 100 = 260$ MPa

4.Analiza sistemului rutier la solicitarea osiei standard.

Se adoptă varianta de alcătuire a straturilor complexului rutier după cum urmează:

- ► 5 cm strat de uzură de tip BA 16;
- ► 6 cm strat de legătură de tip BADPC 22,4;
- ► 8 cm strat de bază din anrobat bituminos ABPC 31,5;
- ► 30 cm strat de fundaţie din balast - după compactare.

5. Se calculează următoarele componente ale deformaţiei cu ajutorul programului CALDEROM 2000.

ε_r = 138 microdeformaţii
ε_z = 383 microdeformaţii

6. Stabilirea comportarii sub trafic a sistemului rutier proiectat

6.1. Criteriul deformatiei specifice la intindere admisibil la baza straturilor bituminoase :

$N_c = 0,33$ m.o.s.
$N_{adm} = 24,5 \times 10^8 \times \varepsilon_r^{-3,97} = 24,5 \times 10^8 \times 138^{-3,97} = 3,95$ m.o.s.
$RDO = N_C / N_{adm} = 0,33 / 7,83 = 0,04 < 1,00$
$RDO < RDO_{adm}$
$RDO_{adm} = 1,00$

6.2. Criteriul deformatiei specifice verticale la nivelul pamintului de fundare :

$\varepsilon_{zadm} = 600 \times N_C^{-0,28} = 600 \times 0,33^{-0,28} = 818$ microdeformații
$\varepsilon_z = 383$ microdeformații $< \varepsilon_{zadm} = 818$ microdeformații

REZULTATE CALDEROM 2000 PENTRU:

DJ 127 A, km. 36+100 – 37+660, Județul Neamț

Parametrii problemei sunt
Sarcina..... 57.50 kN
Presiunea pneului 0.625 MPa
Raza cercului 17.11 cm
Stratul 1: Modulul 3600. MPa, Coeficientul Poisson .000, Grosimea 5.00 cm
Stratul 2: Modulul 3000. MPa, Coeficientul Poisson .000, Grosimea 6.00 cm
Stratul 3: Modulul 5000. MPa, Coeficientul Poisson .000, Grosimea 8.00 cm
Stratul 4: Modulul 260. MPa, Coeficientul Poisson .000, Grosimea 30.00 cm
Stratul 5: Modulul 100. MPa, Coeficientul Poisson .000 si e semifinit

R E Z U L T A T E:

R cm	Z cm	sigma r MPa	epsilon r microdef	epsilon z microdef
.0	-19.00	.689E+00	**.138E+03**	-.292E+02
.0	19.00	.358E-01	.138E+03	-.562E+03
.0	-19.00	.689E+00	.138E+03	-.292E+02
.0	19.00	.358E-01	.138E+03	-.562E+03
.0	-49.00	.286E-01	.110E+03	-.147E+03
.0	49.00	.110E-01	.110E+03	**-.383E+03**

Dimensionarea sistemului rutier conform normativ
PD 177-2001 „Normativ pentru dimenionarea sistemelor rutiere suple şi semirigide (metoda analitică)" pentru lucrarea
DJ 155 B, km. 34+000 – 39+200

Sectorul de drum este caracterizat de urmatoarele date implicate în dimensionarea straturii rutiere.
a. Drumul este situat în Comuna Drăgăneşti, Judeţul Neamţ, regiune de tip climateric II.
b. Regim hidrologic 2b.
c. Pământul de fundare este alcătuit din pământ de tip P5

1. Stabilirea traficului de calcul

Tabelul nr.1

Modernizare - Dimensionarea structurilor rutiere suple si semirigide - DJ 155B km 34+324 – 39+400

Grupa de vehicule	MZA 2015	f k	MZA OS 115 2015	Coeficienti de evolutie						Produsul col. 3 x col. 9 o.s. 115
				2023	2025	2030	2035	2038		
0	1	2	3	4	5	6	7	8	9	10
Autocamioane si derivate cu doua axe	10	0.10	1.00	0.71	0.82	1.00	1.23	1.28	30.84	31
Autocamioane si derivate cu trei sau patru axe	3	0.70	2.10	0.61	0.74	0.89	1.08	1.12	27.30	57
Autovehicule articulate (tip TIR), remorchere cu trailer, vehicule cu peste patru axe	0	0.90	0.00	0.92	1.28	1.69	2.21	2.33	52.37	0
Autobuze si autocare	4	0.60	2.40	2.39	3.07	3.81	4.74	4.95	117.13	281
Tractoare cu/fara remorca, vehicule speciale	9	0.10	0.90	0.46	0.59	0.75	0.95	1.00	23.13	21
Autocamioane cu 2, 3 sau 4 axe cu remorci (tren rutier)	0	1.00	0.00	0.56	0.67	0.78	0.92	0.95	23.83	0
TOTAL o.s. 115										390

Nc = 365 x (10^-6) x Crt x 0,5 x ti (m.o.s.)
Nc = 0.0356 m.o.s

2. Stabilirea capacităţii portante la nivelul patului drumului.

Pământul de fundare fiind alcătuit dintr-un complex de argilă prăfoasă - nisipoasă se încadrează în pământuri de tip P5 conform tabelului nr. 1 (normativ PD 177-2001). Deoarece drumul este situat în profil mixt şi la nivelul terenului regimul hidrologic este 2b.

Conform tipului climateric II şi regimului hidrologic 2b, valoarea de calcul a modulului de elasticitate dinamic a pământului de fundare este de 70 Mpa (conform tabelului nr. 2 normativ PD 177-2001). Valoarea de calcul a coeficientului lui Poisson este 0,42 (conform tabelului nr. 3 normativ PD 177-2001).

3. Sistemul rutier este caracterizat prin grosimile straturilor rutiere şi valorile de calcul ale modulului de elasticitate dinamic şi ale coeficientului lui Poisson din tabelul nr.3.

Denumirea materialului din strat	*h (cm.)*	*E (MPa)*	*μ*
Beton asfaltic pentru stratul de uzură BA 16	**5**	**3600**	**0,35**
Beton asfaltic pentru stratul de legătură BADPC 22,4	**6**	**3000**	**0,35**
Strat de bază din anrobat bituminos ABPC 31,5	**8**	**5000**	**0,35**
Strat de fundaţie din balast	**30**	**182**	**0,27**
Pământ de fundare	∞	**70**	**0,42**

$E_b = 0{,}20 \times h_b^{0,45} \times E_p = 0{,}20 \times 300^{0,45} \times 70 = 182$ MPa

4.Analiza sistemului rutier la solicitarea osiei standard.

Se adoptă varianta de alcătuire a straturilor complexului rutier după cum urmează:

- ► 5 cm strat de uzură de tip BA 16;
- ► 6 cm strat de legătură de tip BADPC 22,4;
- ► 8 cm strat de bază din anrobat bituminos ABPC 31,5;
- ► 30 cm strat de fundaţie din balast - după compactare.

5. Se calculează următoarele componente ale deformaţiei cu ajutorul programului CALDEROM 2000.

ε_r = 164 microdeformaţii
ε_z = 485 microdeformaţii

6. Stabilirea comportarii sub trafic a sistemului rutier proiectat

6.1. Criteriul deformatiei specifice la intindere admisibil la baza straturilor bituminoase :

$N_c = 0,04$ m.o.s.
$N_{adm} = 24,5 \times 10^8 \times \varepsilon_r^{-3,97} = 24,5 \times 10^8 \times 164^{-3,97} = 3,95$ m.o.s.
$RDO = N_C / N_{adm} = 0,04 / 3,95 = 0,01 < 1,00$
$RDO < RDO_{adm}$
$RDO_{adm} = 1,00$

6.2. Criteriul deformatiei specifice verticale la nivelul pamintului de fundare :

$\varepsilon_{zadm} = 600 \times N_C^{-0,28} = 600 \times 0,04^{-0,28} = 1477$ microdeformaţii
$\varepsilon_z = 485$ microdeformaţii $< \varepsilon_{zadm} = 1477$ microdeformaţii

REZULTATE CALDEROM 2000 PENTRU:
DJ 155 B, km. 34+000 – 39+200

Sector omogen: OMOGEN
Parametrii problemei sunt
Sarcina..... 57.50 kN
Presiunea pneului 0.625 MPa
Raza cercului 17.11 cm

Stratul 1: Modulul 3600. MPa, Coeficientul Poisson .000, Grosimea 5.00 cm
Stratul 2: Modulul 3000. MPa, Coeficientul Poisson .000, Grosimea 6.00 cm
Stratul 3: Modulul 5000. MPa, Coeficientul Poisson .000, Grosimea 8.00 cm
Stratul 4: Modulul 182. MPa, Coeficientul Poisson .000, Grosimea 30.00 cm
Stratul 5: Modulul 70. MPa, Coeficientul Poisson .000 si e semifinit

R E Z U L T A T E:

R cm	Z cm	sigma r MPa	epsilon r microdef	epsilon z microdef
.0	-19.00	.821E+00	**.164E+03**	-.241E+02
.0	19.00	.299E-01	.164E+03	-.663E+03
.0	-19.00	.821E+00	.164E+03	-.241E+02
.0	19.00	.299E-01	.164E+03	-.663E+03
.0	-49.00	.252E-01	.138E+03	-.187E+03
.0	49.00	.968E-02	.138E+03	**-.485E+03**

Verificarea rezistenței complexului rutier la acțiunea fenomenului de îngheț-dezgheț conform STAS 1709/1/2/3-1990 pentru obiectivul de investiție:
DJ 155 B, km. 34+000 – 39+200

Adâncimea de îngheț în complexul rutier reprezintă nivlul cel mai coborât de la suprafața drumului la care apa interstițială se transformă în gheață, în timpul iernii (în practică se admite că această adâncime coincide cu cea a izotermei zero).

Adâncimea de îngheț în complexul rutier Z_{cr} se consideră egală cu adâncimea de îngheț în pământul de fundație Z, în condiții de porozitate și umiditate specifice acestuia, la care se adaugă un spor al adâncimii de îngheț ΔZ (determinat de capacitatea de transmitere a căldurii a staturilor sistemului rutier) și se calculează cu relația:

- $\mathbf{Z_{cr} = Z + \Delta Z}$ **(cm)**
- $\mathbf{\Delta Z = H_{sr} - H_e}$ **(cm)**

- $\mathbf{H_{sr}}$ reprezintă grosimea sistemului rutier alcătuit din straturi de materiale rezistente la îngheț exprimat în centimetri;
- $\mathbf{H_e}$ reprezintă grosimea echivalentă de calcul la îngheț a sistemului rutier exprimat în centimetri.

În conformitate cu punctul 2.4. din STAS 1709/1-1990 grosimea ehivalentă a sistemului rutier H_e se calculează cu relația:

- $\mathbf{H_e = \Sigma\, h_i x C_{ti}}$ **(cm)**

- **h** reprezintă grosimea stratului rutier luat în calcul exprimat în centimetri;
- $\mathbf{C_t}$ reprezintă coeficientul de echivalare a capacității de transmitere a căldurii specifice fiecărui material din alcătuirea stratului rutier luat în calcul, conform tabelului nr. 3 din STAS 1709/1-1990.

Față de cele prezentate mai sus, ținând cont de prevederile STAS 1709/1-1990, rezultă următoarele:

H_e = 5 cm x 0,50 + 6 cm x 0,60 + 8 cm x 0,50 + 30 cm x 0,90 + 25 cm x 0,90 =
= 2,50 cm + 3,60 cm + 4,00 cm + 27,00 cm + 22,50 cm = 59,60 cm
ΔZ = 74,00 cm – 59,60 cm = 14,40 cm
Z_{cr} = 100,00 cm + 14,40 cm = 114,40 cm.

Z – adâncimea de îngheț în pământul de fundație, s-a determinat ținând cont de tipul climateric, condițiile hidrologice, tipul de pîmânt, conform hărților privind repartiția funcție de indicele de umiditate a tipurilor climaterice și repartiția indicelui de îngheț din cele mai aspre 5 ierni dintr-o perioadă de 30 de ani, prezentate în STAT 1709/1-1990.

Gradul de asigurare la pătrunderea înghețului în complexul rutier **K** reprezintă raportul dintre grosimea echivalentă a sistemului rutier $\mathbf{H_e}$ și adâncimea de îngheț în complexul rutier $\mathbf{Z_{cr}}$, ambele stabilite conform STAS 1709/1-1990.

$K = H_e / Z_{cr}$
K = 59,60 cm / 114,40 cm = 0,52 cm

Se consideră că structura rutieră este rezistentă la îngheț-dezgheț dacă gradul de asigurare la pătrunderea înghețului în complexul rutier **K**, are cel puțin valoarea din tabelul nr. 4 (STAS 1709/2-1990), funcție de tipul climateric, tipul sistemului rutier, tipul de pământ și gradul de sensibilitate la îngheț al acestuia.

În conformitate cu tabelul nr. 4 (STAS 1709/2-1990), $\mathbf{K_e=0,50}$.

În aceste condiții se constată că structura rutieră este verificată la acțiunea fenomenului de îngheț - dezgheț.

Dimensionarea sistemului rutier conform normativ
PD 177-2001 „Normativ pentru dimenionarea sistemelor rutiere suple şi semirigide (metoda analitică)" pentru lucrarea
DJ 155 B, km. 45+400 – 47+600

Sectorul de drum este caracterizat de urmatoarele date implicate în dimensionarea straturii rutiere.
a. Drumul este situat în Comuna Drăgăneşti, Judeţul Neamţ, regiune de tip climateric II.
b. Regim hidrologic 2b.
c. Pământul de fundare este alcătuit din pământ de tip P5

1. Stabilirea traficului de calcul

Tabelul nr.1

Modernizare - Dimensionarea structurilor rutiere suple si semirigide - DJ 155B km 45+400 – 47+600

Grupa de vehicule	MZA 2015	f k	MZA OS 115 2015	Coeficienti de evolutie						Produsul col. 3 x col. 9 o.s. 115
				2023	2025	2030	2035	2038		
0	1	2	3	4	5	6	7	8	9	10
Autocamioane si derivate cu doua axe	10	0.10	1.00	0.71	0.82	1.00	1.23	1.28	30.84	31
Autocamioane si derivate cu trei sau patru axe	3	0.70	2.10	0.61	0.74	0.89	1.08	1.12	27.30	57
Autovehicule articulate (tip TIR), remorchere cu trailer, vehicule cu peste patru axe	0	0.90	0.00	0.92	1.28	1.69	2.21	2.33	52.37	0
Autobuze si autocare	4	0.60	2.40	2.39	3.07	3.81	4.74	4.95	117.13	281
Tractoare cu/fara remorca, vehicule speciale	9	0.10	0.90	0.46	0.59	0.75	0.95	1.00	23.13	21
Autocamioane cu 2, 3 sau 4 axe cu remorci (tren rutier)	0	1.00	0.00	0.56	0.67	0.78	0.92	0.95	23.83	0
TOTAL o.s. 115										**390**

Nc = 365 x (10^-6) x Crt x 0,5 x ti (m.o.s.)
Nc = 0.0356 m.o.s

2. Stabilirea capacităţii portante la nivelul patului drumului.

Pământul de fundare fiind alcătuit dintr-un complex de argilă prăfoasă - nisipoasă se încadrează în pământuri de tip P5 conform tabelului nr. 1 (normativ PD 177-2001). Deoarece drumul este situat în profil mixt şi la nivelul terenului regimul hidrologic este 2b.

Conform tipului climateric II şi regimului hidrologic 2b, valoarea de calcul a modulului de elasticitate dinamic a pământului de fundare este de 70 Mpa (conform tabelului nr. 2 normativ PD 177-2001). Valoarea de calcul a coeficientului lui Poisson este 0,42 (conform tabelului nr. 3 normativ PD 177-2001).

3. Sistemul rutier este caracterizat prin grosimile straturilor rutiere şi valorile de calcul ale modulului de elasticitate dinamic şi ale coeficientului lui Poisson din tabelul nr.3.

Denumirea materialului din strat	*h (cm.)*	*E (MPa)*	*μ*
Beton asfaltic pentru stratul de uzură BA 16	**5**	**3600**	**0,35**
Beton asfaltic pentru stratul de legătură BADPC 22,4	**6**	**3000**	**0,35**
Strat de bază din anrobat bituminos ABPC 31,5	**8**	**5000**	**0,35**
Strat de fundaţie din balast	**30**	**182**	**0,27**
Pământ de fundare	∞	**70**	**0,42**

$E_b = 0{,}20 \times h_b^{0,45} \times E_p = 0{,}20 \times 300^{0,45} \times 70 = 182$ MPa

4.Analiza sistemului rutier la solicitarea osiei standard.

Se adoptă varianta de alcătuire a straturilor complexului rutier după cum urmează:

- ► 5 cm strat de uzură de tip BA 16;
- ► 6 cm strat de legătură de tip BADPC 22,4;
- ► 8 cm strat de bază din anrobat bituminos ABPC 31,5;
- ► 30 cm strat de fundaţie din balast - după compactare.

5. Se calculează următoarele componente ale deformaţiei cu ajutorul programului CALDEROM 2000.

ε_r = 164 microdeformaţii
ε_z = 485 microdeformaţii

6. Stabilirea comportarii sub trafic a sistemului rutier proiectat

6.1. Criteriul deformatiei specifice la intindere admisibil la baza straturilor bituminoase :

$N_c = 0,04$ m.o.s.
$N_{adm} = 24,5 \times 10^8 \times \varepsilon_r^{-3,97} = 24,5 \times 10^8 \times 164^{-3,97} = 3,95$ m.o.s.
$RDO = N_C / N_{adm} = 0,04 / 3,95 = 0,01 < 1,00$
$RDO < RDO_{adm}$
$RDO_{adm} = 1,00$

6.2. Criteriul deformatiei specifice verticale la nivelul pamintului de fundare :

$\varepsilon_{zadm} = 600 \times N_C^{-0,28} = 600 \times 0,04^{-0,28} = 1477$ microdeformații
$\varepsilon_z = 485$ microdeformații $< \varepsilon_{zadm} = 1477$ microdeformații

REZULTATE CALDEROM 2000 PENTRU:
DJ 155 B, km. 45+400 – 47+600

Sector omogen: OMOGEN
Parametrii problemei sunt
Sarcina..... 57.50 kN
Presiunea pneului 0.625 MPa
Raza cercului 17.11 cm

Stratul 1: Modulul 3600. MPa, Coeficientul Poisson .000, Grosimea 5.00 cm
Stratul 2: Modulul 3000. MPa, Coeficientul Poisson .000, Grosimea 6.00 cm
Stratul 3: Modulul 5000. MPa, Coeficientul Poisson .000, Grosimea 8.00 cm
Stratul 4: Modulul 182. MPa, Coeficientul Poisson .000, Grosimea 30.00 cm
Stratul 5: Modulul 70. MPa, Coeficientul Poisson .000 si e semifinit

REZULTATE:

R cm	Z cm	sigma r MPa	epsilon r microdef	epsilon z microdef
.0	-19.00	.821E+00	**.164E+03**	-.241E+02
.0	19.00	.299E-01	.164E+03	-.663E+03
.0	-19.00	.821E+00	.164E+03	-.241E+02
.0	19.00	.299E-01	.164E+03	-.663E+03
.0	-49.00	.252E-01	.138E+03	-.187E+03
.0	49.00	.968E-02	.138E+03	**-.485E+03**

Verificarea rezistenței complexului rutier la acțiunea fenomenului de îngheț-dezgheț conform STAS 1709/1/2/3-1990 pentru obiectivul de investiție:
DJ 155 B, km. 45+400 – 47+600

Adâncimea de îngheț în complexul rutier reprezintă nivlul cel mai coborât de la suprafața drumului la care apa interstițială se transformă în gheață, în timpul iernii (în practică se admite că această adâncime coincide cu cea a izotermei zero).

Adâncimea de îngheț în complexul rutier Z_{cr} se consideră egală cu adâncimea de îngheț în pământul de fundație Z, în condiții de porozitate și umiditate specifice acestuia, la care se adaugă un spor al adâncimii de îngheț ΔZ (determinat de capacitatea de transmitere a căldurii a staturilor sistemului rutier) și se calculează cu relația:

- $\mathbf{Z_{cr} = Z + \Delta Z}$ **(cm)**
- $\mathbf{\Delta Z = H_{sr} - H_e}$ **(cm)**

- $\mathbf{H_{sr}}$ reprezintă grosimea sistemului rutier alcătuit din straturi de materiale rezistente la îngheț exprimat în centimetri;
- $\mathbf{H_e}$ reprezintă grosimea echivalentă de calcul la îngheț a sistemului rutier exprimat în centimetri.

În conformitate cu punctul 2.4. din STAS 1709/1-1990 grosimea ehivalentă a sistemului rutier H_e se calculează cu relația:

- $\mathbf{H_e = \Sigma\, h_i x C_{ti}}$ **(cm)**

- **h** reprezintă grosimea stratului rutier luat în calcul exprimat în centimetri;
- $\mathbf{C_t}$ reprezintă coeficientul de echivalare a capacității de transmitere a căldurii specifice fiecărui material din alcătuirea stratului rutier luat în calcul, conform tabelului nr. 3 din STAS 1709/1-1990.

Față de cele prezentate mai sus, ținând cont de prevederile STAS 1709/1-1990, rezultă următoarele:

H_e = 5 cm x 0,50 + 6 cm x 0,60 + 8 cm x 0,50 + 30 cm x 0,90 + 25 cm x 0,90 =
= 2,50 cm + 3,60 cm + 4,00 cm + 27,00 cm + 22,50 cm = 59,60 cm
ΔZ = 74,00 cm – 59,60 cm = 14,40 cm
Z_{cr} = 100,00 cm + 14,40 cm = 114,40 cm.

Z – adâncimea de îngheț în pământul de fundație, s-a determinat ținând cont de tipul climateric, condițiile hidrologice, tipul de pîmânt, conform hărților privind repartiția funcție de indicele de umiditate a tipurilor climaterice și repartiția indicelui de îngheț din cele mai aspre 5 ierni dintr-o perioadă de 30 de ani, prezentate în STAT 1709/1-1990.

Gradul de asigurare la pătrunderea înghețului în complexul rutier **K** reprezintă raportul dintre grosimea echivalentă a sistemului rutier $\mathbf{H_e}$ și adâncimea de îngheț în complexul rutier $\mathbf{Z_{cr}}$, ambele stabilite conform STAS 1709/1-1990.

$K = H_e / Z_{cr}$
K = 59,60 cm / 114,40 cm = 0,52 cm

Se consideră că structura rutieră este rezistentă la îngheț-dezgheț dacă gradul de asigurare la pătrunderea înghețului în complexul rutier **K**, are cel puțin valoarea din tabelul nr. 4 (STAS 1709/2-1990), funcție de tipul climateric, tipul sistemului rutier, tipul de pământ și gradul de sensibilitate la îngheț al acestuia.

În conformitate cu tabelul nr. 4 (STAS 1709/2-1990), $\mathbf{K_e=0,50}$.

În aceste condiții se constată că structura rutieră este verificată la acțiunea fenomenului de îngheț - dezgheț.

Dimensionarea sistemului rutier conform normativ PD 177-2001 „Normativ pentru dimenionarea sistemelor rutiere suple şi semirigide (metoda analitică)" pentru lucrarea

DJ 207 C, km. 7+000 – 11+600

Sectorul de drum este caracterizat de urmatoarele date implicate în dimensionarea straturii rutiere.

a. Drumul este situat în Comuna Ion Creangă, Judeţul Neamţ, regiune de tip climateric II.

b. Regim hidrologic 2b.

c. Pământul de fundare este alcătuit din pământ de tip P5

1. Stabilirea traficului de calcul

Tabelul nr.1

RANFORSARE structurilor rutiere suple si semirigide - DJ 207 C

Grupa de vehicule	MZA 2015	f k	MZA OS 115 2015	Coeficienti de evolutie						Produsul col. 3 x col. 9 o.s. 115
				2023	2025	2030	2035	2038		
0	1	2	3	4	5	6	7	8	9	10
Autocamioane si derivate cu doua axe	37	0.10	3.70	0.71	0.82	1.00	1.23	1.28	30.84	114
Autocamioane si derivate cu trei sau patru axe	37	0.80	29.60	0.61	0.74	0.89	1.08	1.12	27.30	808
Autovehicule articulate (tip TIR), remorchere cu trailer, vehicule cu peste patru axe	7	1.10	7.70	0.92	1.28	1.69	2.21	2.33	52.37	403
Autobuze si autocare	41	0.60	24.60	2.39	3.07	3.81	4.74	4.95	117.13	2881
Tractoare cu/fara remorca, vehicule speciale	18	0.10	1.80	0.46	0.59	0.75	0.95	1.00	23.13	42
Autoeamioane cu 2, 3 sau 4 axe cu remorci (tren rutier)	4	1.20	4.80	0.56	0.67	0.78	0.92	0.95	23.83	114
TOTAL o.s. 115										**4363**

Nc = 365 x (10^-6) x Crt x 0,5 x ti (m.o.s.)

Nc =0.3981 m.o.s

2. Stabilirea capacităţii portante la nivelul patului drumului.

Pământul de fundare fiind alcătuit dintr-un complex de argilă prăfoasă - nisipoasă se încadrează în pământuri de tip P5 conform tabelului nr. 1 (normativ PD 177-2001). Deoarece drumul este situat în profil mixt şi la nivelul terenului regimul hidrologic este 2b.

Conform tipului climateric II şi regimului hidrologic 2b, valoarea de calcul a modulului de elasticitate dinamic a pământului de fundare este de 70 Mpa (conform tabelului nr. 2 normativ PD 177-2001). Valoarea de calcul a coeficientului lui Poisson este 0,42 (conform tabelului nr. 3 normativ PD 177-2001).

3. Sistemul rutier este caracterizat prin grosimile straturilor rutiere şi valorile de calcul ale modulului de elasticitate dinamic şi ale coeficientului lui Poisson din tabelul nr.3.

Valorile de calcul ale modulului de elasticitate dinamic al mixturilor asfaltice din straturile bituminoase existente sunt în funcţie de tipul climacteric şi de parametrul de degradare al îmbrăcămintei, conform AND 550-99.

Parametrul de degradare al îmbrăcămintei bituminoase, conform instrucţiunilor indicativului CD 155	Indicele global de degradare, conform normativului AND 540	Tip climateric	
		I+II	III
		E, MPa	
sub 0,10	Peste 0,85	3300	4700
0,10 – 0,30	65-85	3000	3800
Peste 0,30	Sub 65	2500	3000

Valoarea de calcul a coeficientului lui Poisson este 0,35.

Denumirea materialului din strat	*h (cm.)*	*E (MPa)*	*μ*
Beton asfaltic pentru stratul de uzură BA 16	**5**	**3600**	**0,35**
Beton asfaltic pentru stratul de legătură BADPC 22,4+preluare denivelări	**9**	**3000**	**0,35**
Strat de bază din mixtură asfaltică existentă	**10**	**2500**	**0,35**
Strat de fundaţie din balast existent	**30**	**182**	**0,27**
Pământ de fundare	∞	**70**	**0,42**

$E_b = 0,20 \times h_b^{0,45} \times E_p = 0,20 \times 300^{0,45} \times 70 = 182$ MPa

4.Analiza sistemului rutier la solicitarea osiei standard.

Se adoptă varianta de alcătuire a straturilor complexului rutier după cum urmează:

- ► 5 cm strat de uzură de tip BA 16;
- ► 6 cm strat de legătură +3 cm preluare denivelări de tip BADPC 22,4;
- ► 10 cm strat de bază din mixtură asfaltică existentă;
- ► 30 cm strat de fundație din balast existent.

5. Se calculează următoarele componente ale deformației cu ajutorul programului CALDEROM 2000.

ε_r = 168 microdeformații
ε_z = 405 microdeformații

6. Stabilirea comportarii sub trafic a sistemului rutier proiectat

6.1. Criteriul deformatiei specifice la intindere admisibil la baza straturilor bituminoase :

N_c = 0,40 m.o.s.
$N_{adm} = 24,5 \times 10^8 \times \varepsilon_r^{-3,97} = 24,5 \times 10^8 \times 168^{-3,97} = 3,58$ m.o.s.
$RDO = N_C / N_{adm} = 0,40 / 3,58 = 0,11 < 1,00$
$RDO < RDO_{adm}$
$RDO_{adm} = 1,00$

6.2. Criteriul deformatiei specifice verticale la nivelul pamintului de fundare :

$\varepsilon_{zadm} = 600 \times N_C^{-0,28} = 600 \times 0,40^{-0,28} = 775$ microdeformații
$\varepsilon_z = 405$ microdeformații $< \varepsilon_{zadm} = 775$ microdeformații

REZULTATE CALDEROM 2000 PENTRU:
DJ 207 C, km. 7+000 – 11+600

Sector omogen: omogen
Parametrii problemei sunt
Sarcina..... 57.50 kN
Presiunea pneului 0.625 MPa
Raza cercului 17.11 cm
Stratul 1: Modulul 3600. MPa, Coeficientul Poisson .000, Grosimea 5.00 cm
Stratul 2: Modulul 3000. MPa, Coeficientul Poisson .000, Grosimea 9.00 cm
Stratul 3: Modulul 2500. MPa, Coeficientul Poisson .000, Grosimea 10.00 cm
Stratul 4: Modulul 182. MPa, Coeficientul Poisson .000, Grosimea 30.00 cm
Stratul 5: Modulul 70. MPa, Coeficientul Poisson .000 si e semifinit

R E Z U L T A T E:

R cm	Z cm	sigma r MPa	epsilon r microdef	epsilon z microdef
.0	-24.00	.419E+00	.168E+03	-.399E+02
.0	24.00	.305E-01	.168E+03	-.548E+03
.0	-24.00	.419E+00	.168E+03	-.399E+02
.0	24.00	.305E-01	.168E+03	-.548E+03
.0	-54.00	.220E-01	.121E+03	-.156E+03
.0	54.00	.847E-02	.121E+03	-.405E+03

Verificarea rezistenței complexului rutier la acțiunea fenomenului de îngheț-dezgheț conform STAS 1709/1/2/3-1990 pentru obiectivul de investiție:
DJ 207 C, km. 7+000 – 11+600

Adâncimea de îngheț în complexul rutier reprezintă nivlul cel mai coborât de la suprafața drumului la care apa interstițială se transformă în gheață, în timpul iernii (în practică se admite că această adâncime coincide cu cea a izotermei zero).

Adâncimea de îngheț în complexul rutier Z_{cr} se consideră egală cu adâncimea de îngheț în pământul de fundație Z, în condiții de porozitate și umiditate specifice acestuia, la care se adaugă un spor al adâncimii de îngheț ΔZ (determinat de capacitatea de transmitere a căldurii a staturilor sistemului rutier) și se calculează cu relația:

- $\mathbf{Z_{cr} = Z + \Delta Z}$ **(cm)**
- $\mathbf{\Delta Z = H_{sr} - H_e}$ **(cm)**

- H_{sr} reprezintă grosimea sistemului rutier alcătuit din straturi de materiale rezistente la îngheț exprimat în centimetri;
- H_e reprezintă grosimea echivalentă de calcul la îngheț a sistemului rutier exprimat în centimetri.

În conformitate cu punctul 2.4. din STAS 1709/1-1990 grosimea ehivalentă a sistemului rutier H_e se calculează cu relația:

- $\mathbf{H_e = \Sigma\, h_i x C_{ti}}$ **(cm)**

- **h** reprezintă grosimea stratului rutier luat în calcul exprimat în centimetri;
- C_t reprezintă coeficientul de echivalare a capacității de transmitere a căldurii specifice fiecărui material din alcătuirea stratului rutier luat în calcul, conform tabelului nr. 3 din STAS 1709/1-1990.

Față de cele prezentate mai sus, ținând cont de prevederile STAS 1709/1-1990, rezultă următoarele:

H_e = 5 cm x 0,50 + 9 cm x 0,60 + 10 cm x 0,50 + 45 cm x 0,90 =
= 2,50 cm + 5,40 cm + 5,00 cm + 40,5 cm = 53,40 cm
ΔZ = 69,00 cm – 53,40 cm = 15,60 cm
Z_{cr} = 100,00 cm + 15,60 cm = 115,60 cm.

Z – adâncimea de îngheț în pământul de fundație, s-a determinat ținând cont de tipul climateric, condițiile hidrologice, tipul de pîmânt, conform hărților privind repartiția funcție de indicele de umiditate a tipurilor climaterice și repartiția indicelui de îngheț din cele mai aspre 5 ierni dintr-o perioadă de 30 de ani, prezentate în STAT 1709/1-1990.

Gradul de asigurare la pătrunderea înghețului în complexul rutier **K** reprezintă raportul dintre grosimea echivalentă a sistemului rutier H_e și adâncimea de îngheț în complexul rutier Z_{cr}, ambele stabilite conform STAS 1709/1-1990.

$K = H_e / Z_{cr}$
K = 53,40 cm / 115,60 cm = 0,46 cm

Se consideră că structura rutieră este rezistentă la îngheț-dezgheț dacă gradul de asigurare la pătrunderea înghețului în complexul rutier **K**, are cel puțin valoarea din tabelul nr. 4 (STAS 1709/2-1990), funcție de tipul climateric, tipul sistemului rutier, tipul de pământ și gradul de sensibilitate la îngheț al acestuia.

În conformitate cu tabelul nr. 4 (STAS 1709/2-1990), **K_e=0,45**.

În aceste condiții se constată că structura rutieră este verificată la acțiunea fenomenului de îngheț - dezgheț.

Dimensionarea sistemului rutier conform normativ
PD 177-2001 „Normativ pentru dimenionarea sistemelor rutiere suple şi semirigide (metoda analitică)" pentru lucrarea
DJ 207 D, km. 11+400 – 12+000

Sectorul de drum este caracterizat de urmatoarele date implicate în dimensionarea straturii rutiere.
a. Drumul este situat în Comuna Ion Creangă, Județul Neamț, regiune de tip climateric II.
b. Regim hidrologic 2b.
c. Pământul de fundare este alcătuit din pământ de tip P5

1. Stabilirea traficului de calcul

Tabelul nr.1

Modernizare - Dimensionarea structurilor rutiere suple si semirigide - DJ 207D

Grupa de vehicule	MZA 2015	f k	MZA OS 115 2015	Coeficienti de evolutie						Produsul col. 3 x col. 9 o.s. 115
				2023	2025	2030	2035	2038		
0	1	2	3	4	5	6	7	8	9	10
Autocamioane si derivate cu doua axe	16	0.10	1.60	0.71	0.82	1.00	1.23	1.28	30.84	49
Autocamioane si derivate cu trei sau patru axe	9	0.70	6.30	0.61	0.74	0.89	1.08	1.12	27.30	172
Autovehicule articulate (tip TIR), remorchere cu trailer, vehicule cu peste 4 axe	15	0.90	13.50	0.92	1.28	1.69	2.21	2.33	52.37	707
Autobuze si autocare	17	0.60	10.20	2.39	3.07	3.81	4.74	4.95	117.13	1195
Tractoare cu/fara remorca, vehicule speciale	8	0.10	0.80	0.46	0.59	0.75	0.95	1.00	23.13	19
Autocamioane cu 2, 3 sau 4 axe cu remorci (tren rutier)	6	1.00	6.00	0.56	0.67	0.78	0.92	0.95	23.83	143
TOTAL o.s. 115										**2285**
Nc = 365 x (10^-6) x Crt x 0,5 x ti (m.o.s.)										
Nc = 0.2085 m.o.s										

2. Stabilirea capacității portante la nivelul patului drumului.

Pământul de fundare fiind alcătuit dintr-un complex de argilă prăfoasă - nisipoasă se încadrează în pământuri de tip P5 conform tabelului nr. 1 (normativ PD 177-2001). Deoarece drumul este situat în profil mixt şi la nivelul terenului regimul hidrologic este 2b.

Conform tipului climateric II şi regimului hidrologic 2b, valoarea de calcul a modulului de elasticitate dinamic a pământului de fundare este de 70 Mpa (conform tabelului nr. 2 normativ PD 177-2001). Valoarea de calcul a coeficientului lui Poisson este 0,42 (conform tabelului nr. 3 normativ PD 177-2001).

3. Sistemul rutier este caracterizat prin grosimile straturilor rutiere şi valorile de calcul ale modulului de elasticitate dinamic şi ale coeficientului lui Poisson din tabelul nr.3.

Denumirea materialului din strat	*h (cm.)*	*E (MPa)*	*μ*
Beton asfaltic pentru stratul de uzură BA 16	**5**	**3600**	**0,35**
Beton asfaltic pentru stratul de legătură BADPC 22,4	**6**	**3000**	**0,35**
Strat de bază din anrobat bituminos ABPC 31,5	**8**	**5000**	**0,35**
Strat de fundaţie din balast	**30**	**182**	**0,27**
Pământ de fundare	∞	**70**	**0,42**

$E_b = 0{,}20 \times h_b^{0,45} \times E_p = 0{,}20 \times 300^{0,45} \times 70 = 182$ MPa

4.Analiza sistemului rutier la solicitarea osiei standard.

Se adoptă varianta de alcătuire a straturilor complexului rutier după cum urmează:

- ► 5 cm strat de uzură de tip BA 16;
- ► 6 cm strat de legătură de tip BADPC 22,4;
- ► 8 cm strat de bază din anrobat bituminos ABPC 31,5;
- ► 30 cm strat de fundaţie din balast - după compactare.

5. Se calculează următoarele componente ale deformaţiei cu ajutorul programului CALDEROM 2000.

ε_r = 164 microdeformaţii
ε_z = 485 microdeformaţii

6. Stabilirea comportarii sub trafic a sistemului rutier proiectat

6.1. Criteriul deformatiei specifice la intindere admisibil la baza straturilor bituminoase :

$N_c = 0,20$ m.o.s.
$N_{adm} = 24,5 \times 10^8 \times \varepsilon_r^{-3,97} = 24,5 \times 10^8 \times 164^{-3,97} = 3,95$ m.o.s.
$RDO = N_C / N_{adm} = 0,20 / 3,95 = 0,05 < 1,00$
$RDO < RDO_{adm}$
$RDO_{adm} = 1,00$

6.2. Criteriul deformatiei specifice verticale la nivelul pamintului de fundare :

$\varepsilon_{zadm} = 600 \times N_C^{-0,28} = 600 \times 0,20^{-0,28} = 942$ microdeformaţii
$\varepsilon_z = 485$ microdeformaţii $< \varepsilon_{zadm} = 942$ microdeformaţii

REZULTATE CALDEROM 2000 PENTRU:
DJ 207 D, km. 11+400 – 12+000

Sector omogen: OMOGEN
Parametrii problemei sunt
Sarcina..... 57.50 kN
Presiunea pneului 0.625 MPa
Raza cercului 17.11 cm

Stratul 1: Modulul 3600. MPa, Coeficientul Poisson .000, Grosimea 5.00 cm
Stratul 2: Modulul 3000. MPa, Coeficientul Poisson .000, Grosimea 6.00 cm
Stratul 3: Modulul 5000. MPa, Coeficientul Poisson .000, Grosimea 8.00 cm
Stratul 4: Modulul 182. MPa, Coeficientul Poisson .000, Grosimea 30.00 cm
Stratul 5: Modulul 70. MPa, Coeficientul Poisson .000 si e semifinit

R E Z U L T A T E:

R cm	Z cm	sigma r MPa	epsilon r microdef	epsilon z microdef
.0	-19.00	.821E+00	**.164E+03**	-.241E+02
.0	19.00	.299E-01	.164E+03	-.663E+03
.0	-19.00	.821E+00	.164E+03	-.241E+02
.0	19.00	.299E-01	.164E+03	-.663E+03
.0	-49.00	.252E-01	.138E+03	-.187E+03
.0	49.00	.968E-02	.138E+03	**-.485E+03**

Verificarea rezistenței complexului rutier la acțiunea fenomenului de îngheț-dezgheț conform STAS 1709/1/2/3-1990 pentru obiectivul de investiție:
DJ 207 D, km. 11+400 – 12+000

Adâncimea de îngheț în complexul rutier reprezintă nivlul cel mai coborât de la suprafața drumului la care apa interstițială se transformă în gheață, în timpul iernii (în practică se admite că această adâncime coincide cu cea a izotermei zero).

Adâncimea de îngheț în complexul rutier Z_{cr} se consideră egală cu adâncimea de îngheț în pământul de fundație Z, în condiții de porozitate și umiditate specifice acestuia, la care se adaugă un spor al adâncimii de îngheț ΔZ (determinat de capacitatea de transmitere a căldurii a staturilor sistemului rutier) și se calculează cu relația:

- $\mathbf{Z_{cr} = Z + \Delta Z}$ **(cm)**
- $\mathbf{\Delta Z = H_{sr} - H_e}$ **(cm)**

- $\mathbf{H_{sr}}$ reprezintă grosimea sistemului rutier alcătuit din straturi de materiale rezistente la îngheț exprimat în centimetri;
- $\mathbf{H_e}$ reprezintă grosimea echivalentă de calcul la îngheț a sistemului rutier exprimat în centimetri.

În conformitate cu punctul 2.4. din STAS 1709/1-1990 grosimea ehivalentă a sistemului rutier H_e se calculează cu relația:

- $\mathbf{H_e = \Sigma\, h_i x C_{ti}}$ **(cm)**

- **h** reprezintă grosimea stratului rutier luat în calcul exprimat în centimetri;
- $\mathbf{C_t}$ reprezintă coeficientul de echivalare a capacității de transmitere a căldurii specifice fiecărui material din alcătuirea stratului rutier luat în calcul, conform tabelului nr. 3 din STAS 1709/1-1990.

Față de cele prezentate mai sus, ținând cont de prevederile STAS 1709/1-1990, rezultă următoarele:

H_e = 5 cm x 0,50 + 6 cm x 0,60 + 8 cm x 0,50 + 40 cm x 0,90 =
= 2,50 cm + 3,60 cm + 4,00 cm + 36,00 cm = 46,10 cm
ΔZ = 59,00 cm – 46,10 cm = 12,90 cm
Z_{cr} = 90,00 cm + 12,90 cm = 102,90 cm.

Z – adâncimea de îngheț în pământul de fundație, s-a determinat ținând cont de tipul climateric, condițiile hidrologice, tipul de pîmânt, conform hărților privind repartiția funcție de indicele de umiditate a tipurilor climaterice și repartiția indicelui de îngheț din cele mai aspre 5 ierni dintr-o perioadă de 30 de ani, prezentate în STAT 1709/1-1990.

Gradul de asigurare la pătrunderea înghețului în complexul rutier **K** reprezintă raportul dintre grosimea echivalentă a sistemului rutier $\mathbf{H_e}$ și adâncimea de îngheț în complexul rutier $\mathbf{Z_{cr}}$, ambele stabilite conform STAS 1709/1-1990.

$K = H_e / Z_{cr}$
K = 46,10 cm / 102,90 cm = 0,45 cm

Se consideră că structura rutieră este rezistentă la îngheț-dezgheț dacă gradul de asigurare la pătrunderea înghețului în complexul rutier **K**, are cel puțin valoarea din tabelul nr. 4 (STAS 1709/2-1990), funcție de tipul climateric, tipul sistemului rutier, tipul de pământ și gradul de sensibilitate la îngheț al acestuia.

În conformitate cu tabelul nr. 4 (STAS 1709/2-1990), $\mathbf{K_c}$**=0,45**.

În aceste condiții se constată că structura rutieră este verificată la acțiunea fenomenului de îngheț - dezgheț.

Dimensionarea sistemului rutier conform normativ
PD 177-2001 „Normativ pentru dimenionarea sistemelor rutiere suple şi semirigide (metoda analitică)" pentru lucrarea
DJ 155 I, km. 51+480 – 60+900

Sectorul de drum este caracterizat de urmatoarele date implicate în dimensionarea straturii rutiere.
a. Drumul este situat în Comuna Făurei, Judeţul Neamț, regiune de tip climateric II.
b. Regim hidrologic 2b.
c. Pământul de fundare este alcătuit din pământ de tip P5

1. Stabilirea traficului de calcul

Tabelul nr.1

Modernizare - Dimensionarea structurilor rutiere suple si semirigide - DJ 155I

Grupa de vehicule	MZA 2015	f k	MZA OS 115 2015	Coeficienti de evolutie						Produsul col. 3 x col. 9 o.s. 115
				2023	2025	2030	2035	2038		
0	1	2	3	4	5	6	7	8	9	10
Autocamioane si derivate cu doua axe	22	0.10	2.20	0.71	0.82	1.00	1.23	1.28	30.84	68
Autocamioane si derivate cu trei sau patru axe	15	0.70	10.50	0.61	0.74	0.89	1.08	1.12	27.30	287
Autovehicule articulate (tip TIR), remorchere cu trailer, vehicule cu peste patru axe	13	0.90	11.70	0.92	1.28	1.69	2.21	2.33	52.37	613
Autobuze si autocare	23	0.60	13.80	2.39	3.07	3.81	4.74	4.95	117.13	1616
Tractoare cu/fara remorca, vehicule speciale	26	0.10	2.60	0.46	0.59	0.75	0.95	1.00	23.13	60
Autocamioane cu 2, 3 sau 4 axe cu remorci (tren rutier)	2	1.00	2.00	0.56	0.67	0.78	0.92	0.95	23.83	48
TOTAL o.s. 115										**2691**

Nc = 365 x (10^-6) x Crt x 0,5 x ti (m.o.s.)
Nc = 0.2456 m.o.s.

2. Stabilirea capacităţii portante la nivelul patului drumului.

Pământul de fundare fiind alcătuit dintr-un complex de argilă prăfoasă - nisipoasă se încadrează în pământuri de tip P5 conform tabelului nr. 1 (normativ PD 177-2001). Deoarece drumul este situat în profil mixt şi la nivelul terenului regimul hidrologic este 2b.

Conform tipului climateric II şi regimului hidrologic 2b, valoarea de calcul a modulului de elasticitate dinamic a pământului de fundare este de 70 Mpa (conform tabelului nr. 2 normativ PD 177-2001). Valoarea de calcul a coeficientului lui Poisson este 0,42 (conform tabelului nr. 3 normativ PD 177-2001).

3. Sistemul rutier este caracterizat prin grosimile straturilor rutiere şi valorile de calcul ale modulului de elasticitate dinamic şi ale coeficientului lui Poisson din tabelul nr.3.

Denumirea materialului din strat	*h (cm.)*	*E (MPa)*	*μ*
Beton asfaltic pentru stratul de uzură BA 16	**5**	**3600**	**0,35**
Beton asfaltic pentru stratul de legătură BADPC 22,4	**6**	**3000**	**0,35**
Strat de bază din anrobat bituminos ABPC 31,5	**8**	**5000**	**0,35**
Strat de fundaţie din balast	**30**	**182**	**0,27**
Pământ de fundare	∞	**70**	**0,42**

$E_b = 0{,}20 \times h_b^{0,45} \times E_p = 0{,}20 \times 300^{0,45} \times 70 = 182$ MPa

4.Analiza sistemului rutier la solicitarea osiei standard.

Se adoptă varianta de alcătuire a straturilor complexului rutier după cum urmează:

- ▶ 5 cm strat de uzură de tip BA 16;
- ▶ 6 cm strat de legătură de tip BADPC 22,4;
- ▶ 8 cm strat de bază din anrobat bituminos ABPC 31,5;
- ▶ 30 cm strat de fundaţie din balast - după compactare.

5. Se calculează următoarele componente ale deformaţiei cu ajutorul programului CALDEROM 2000.

ε_r = 164 microdeformaţii
ε_z = 485 microdeformaţii

6. Stabilirea comportarii sub trafic a sistemului rutier proiectat

6.1. Criteriul deformatiei specifice la intindere admisibil la baza straturilor bituminoase :

$N_c = 0,25$ m.o.s.
$N_{adm} = 24,5 \times 10^8 \times \varepsilon_r^{-3,97} = 24,5 \times 10^8 \times 164^{-3,97} = 3,95$ m.o.s.
$RDO = N_C / N_{adm} = 0,25 / 3,95 = 0,06 < 1,00$
$RDO < RDO_{adm}$
$RDO_{adm} = 1,00$

6.2. Criteriul deformatiei specifice verticale la nivelul pamintului de fundare :

$\varepsilon_{zadm} = 600 \times N_C^{-0,28} = 600 \times 0,25^{-0,28} = 885$ microdeformaţii
$\varepsilon_z = 485$ microdeformaţii $< \varepsilon_{zadm} = 885$ microdeformaţii

REZULTATE CALDEROM 2000 PENTRU:
DJ 155 I, km. 51+480 – 60+900

Sector omogen: OMOGEN
Parametrii problemei sunt
Sarcina..... 57.50 kN
Presiunea pneului 0.625 MPa
Raza cercului 17.11 cm

Stratul 1: Modulul 3600. MPa, Coeficientul Poisson .000, Grosimea 5.00 cm
Stratul 2: Modulul 3000. MPa, Coeficientul Poisson .000, Grosimea 6.00 cm
Stratul 3: Modulul 5000. MPa, Coeficientul Poisson .000, Grosimea 8.00 cm
Stratul 4: Modulul 182. MPa, Coeficientul Poisson .000, Grosimea 30.00 cm
Stratul 5: Modulul 70. MPa, Coeficientul Poisson .000 si e semifinit

R E Z U L T A T E:

R cm	Z cm	sigma r MPa	epsilon r microdef	epsilon z microdef
.0	-19.00	.821E+00	**.164E+03**	-.241E+02
.0	19.00	.299E-01	.164E+03	-.663E+03
.0	-19.00	.821E+00	.164E+03	-.241E+02
.0	19.00	.299E-01	.164E+03	-.663E+03
.0	-49.00	.252E-01	.138E+03	-.187E+03
.0	49.00	.968E-02	.138E+03	**-.485E+03**

Verificarea rezistenței complexului rutier la acțiunea fenomenului de îngheț-dezgheț conform STAS 1709/1/2/3-1990 pentru obiectivul de investiție:
DJ 155 I, km. 51+480 – 60+900

Adâncimea de îngheț în complexul rutier reprezintă nivlul cel mai coborât de la suprafața drumului la care apa interstițială se transformă în gheață, în timpul iernii (în practică se admite că această adâncime coincide cu cea a izotermei zero).

Adâncimea de îngheț în complexul rutier Z_{cr} se consideră egală cu adâncimea de îngheț în pământul de fundație Z, în condiții de porozitate și umiditate specifice acestuia, la care se adaugă un spor al adâncimii de îngheț ΔZ (determinat de capacitatea de transmitere a căldurii a staturilor sistemului rutier) și se calculează cu relația:

- $\mathbf{Z_{cr} = Z + \Delta Z}$ **(cm)**
- $\mathbf{\Delta Z = H_{sr} - H_e}$ **(cm)**

- H_{sr} reprezintă grosimea sistemului rutier alcătuit din straturi de materiale rezistente la îngheț exprimat în centimetri;
- H_e reprezintă grosimea echivalentă de calcul la îngheț a sistemului rutier exprimat în centimetri.

În conformitate cu punctul 2.4. din STAS 1709/1-1990 grosimea ehivalentă a sistemului rutier H_e se calculează cu relația:

- $\mathbf{H_e = \Sigma\ h_i x C_{ti}}$ **(cm)**

- **h** reprezintă grosimea stratului rutier luat în calcul exprimat în centimetri;
- C_t reprezintă coeficientul de echivalare a capacității de transmitere a căldurii specifice fiecărui material din alcătuirea stratului rutier luat în calcul, conform tabelului nr. 3 din STAS 1709/1-1990.

Față de cele prezentate mai sus, ținând cont de prevederile STAS 1709/1-1990, rezultă următoarele:

H_e = 5 cm x 0,50 + 6 cm x 0,60 + 8 cm x 0,50 + 40 cm x 0,90 =
= 2,50 cm + 3,60 cm + 4,00 cm + 36,00 cm = 46,10 cm
ΔZ = 59,00 cm – 46,10 cm = 12,90 cm
Z_{cr} = 90,00 cm + 12,90 cm = 102,90 cm.

Z – adâncimea de îngheț în pământul de fundație, s-a determinat ținând cont de tipul climateric, condițiile hidrologice, tipul de pîmânt, conform hărților privind repartiția funcție de indicele de umiditate a tipurilor climaterice și repartiția indicelui de îngheț din cele mai aspre 5 ierni dintr-o perioadă de 30 de ani, prezentate în STAT 1709/1-1990.

Gradul de asigurare la pătrunderea înghețului în complexul rutier **K** reprezintă raportul dintre grosimea echivalentă a sistemului rutier H_e și adâncimea de îngheț în complexul rutier Z_{cr}, ambele stabilite conform STAS 1709/1-1990.

$K = H_e / Z_{cr}$
K = 46,10 cm / 102,90 cm = 0,45 cm

Se consideră că structura rutieră este rezistentă la îngheț-dezgheț dacă gradul de asigurare la pătrunderea înghețului în complexul rutier **K**, are cel puțin valoarea din tabelul nr. 4 (STAS 1709/2-1990), funcție de tipul climateric, tipul sistemului rutier, tipul de pământ și gradul de sensibilitate la îngheț al acestuia.

În conformitate cu tabelul nr. 4 (STAS 1709/2-1990), K_e**=0,45**.

În aceste condiții se constată că structura rutieră este verificată la acțiunea fenomenului de îngheț - dezgheț.

Dimensionarea sistemului rutier conform normativ pentru dimensionare sistemelor rutiere suple şi semirigide (metoda analitică) indicativ PD 177 – 2001 pentru lucrarea

DJ 155I KM 31+000 - 36+710

Sectorul de drum este caracterizat de urmatoarele date implicate in dimensionarea straturilor rutiere.

a. Drum ***DJ 155I km. 31+000 - 36+500 (36+710)***, tronson situat în Comunele Tupilați și Bârgăoani, Județul Neamţ, regiune de tip climateric III.

b. Regim hidrologic 2b.

c. Pământul de fundare este alcătuit din pământ de tip P4.

1. Stabilirea traficului de calcul

Conform datelor din Expertiza tehnică, se apreciază clasa de trafic "**Ușor**".

În conformitate cu datele puse la dispozitie de Autoritatea Contractanta - Studiul de trafic, traficul de calcul exprimat in milioane osii standard de 115 KN s-a calculat la mijlocul perioadei de perspectiva prin interpolare in functie de Recensământul general de circulație 2015, Neamț, Trafic mediu zilnic anual drumuri județene – Neamț 2015. Traficul actual a fost recenzat într-un post de recenzare, la km 43+780 pe DJ 155I.

Tabel nr. 1 Determinarea traficului de calcul

Grupa de vehicule	MZA_k /2015 veh	F_k	Coeficienti de evolutie pki		$\sum_{i=1}^{n}(pki + pki + 1)ti$	Produsul col.4 x col.7
1	2	3	4	5	6	7
Autocamioane si derivate cu 2 osii	15	0.10	0.68	1.00	25.20	37.80
Autocamioane si derivate cu 3 şi 4 osii	13	0.70	0.63	0.89	22.80	207.48
Autovehicule articulate	2	0.90	0.98	1.69	40.05	72.09
Autobuze	28	0.30	2.50	3.81	94.65	795.06
Tractoare cu/fără remorci	27	0.10	0.48	0.75	18.45	49.82
Trenuri rutiere	2	1.00	0.58	0.78	20.40	40.80
Total vehicule	**119**					**1203.05**

$$Nc = 365 \times 10^{-6} \times C_{ri} \times \sum_{K=1}^{6} MZA_K \times f_K \times 0{,}5 \times \sum_{i=1}^{n}(p_{Ki} + p_{K(i+1)}) \times t_i$$

Nc DJ155I km. 31+000 - 36+500 (36+710) = $365*10^{-6}$x1203.05x0,50 = **0,22 m.o.s.**

Pentru efectuarea calculelor de dimensionare se va folosi **N_c = 0,25 m.o.s.**

2.Stabilirea capacităţii portante la nivelul patului drumului.

Pământul de fundare fiind alcătuit din argilă, argilă prăfoasă nisipoasă, se încadrează în pământuri de tip P4 conform tabelului nr. 1 (indicativ PD 177 - 2001). Deoarece drumul este situat în profil mixt şi la nivelul terenului regimul hidrologic este 2b.

Conform tipului climateric III şi regimului hidrologic 2b, valoarea de calcul a modulului de elasticitate dinamic a pământului de fundare este de 50 Mpa (conform tabelului nr. 2 indicativ PD 177 - 2001). Valoarea de calcul a coeficientului lui Poisson este 0,35 (conform tabelului nr. 3 indicativ PD 177 - 2001).

3. Sistemul rutier este caracterizat prin grosimile straturilor rutiere şi valorile de calcul ale modulului de elasticitate dinamic şi ale coeficientului lui Poisson din tabelul nr.2. S-a luat în calcul varianta cea mai defavorabilă astfel încât să se verifice structura rutieră la această ipoteză.

<u>Tronsoanele: km 31+000 - 34+485 şi 35+903 - 36+500:</u>

Tabelul nr. 2

Denumirea materialului din strat	h (cm.)	E (MPa)	μ
Beton asfaltic pentru stratul de uzură BAPC16	**4**	**4200**	**0,35**
Mixtura asfaltica pentru stratul de legătură BADPC22.4	**6**	**3600**	**0,35**
Stratul de bază din macadam	**15**	**500**	**0,27**
Strat de balast + strat de forma din pietruirea existenta	**20+20**	**148**	**0,27**
Pământ de fundare P4	∞	**50**	**0,35**

E_b=0,20 x $h_b^{0,45}$ x E_p= 0,20 x $400^{0,45}$ x 50 = 148,22 MPa

4.Analiza sistemului rutier la solicitarea osiei standard.

Se adoptă varianta de alcătuire a structurii rutiere astfel ***(varianta cea mai defavorabilă):***

- *strat de uzură din beton asfaltic de tip BAPC 16 în grosime de 4 cm conform SR EN 13108, AND605/2016;*
- *strat de legătură din mixtură asfaltică de tip BADPC 22,4 în grosime de 6 cm conform SR EN 13108, AND605/2016;*
- *strat de bază din macadam în grosime de 15 cm după compactare, conform SR EN 13242, STAS 6400;*
- *strat de fundație din balast în grosime de 20 cm după compactare, conform SR EN 13242, STAS 6400;*
- *zestrea existentă - 20 cm.*

**Nota1: de la km. 31+800 - 33+250 se va realizat un strat de fundatie din blocaj de bolovani de rau de 14-18 cm, acoperita pentru egalizare cu un strat de piatra sparta de 6 cm, pe un substrat de balast de 5 cm, în grosime toltală de 25 cm.*

**Nota2: de la km. 33+250 - 33+500 se va realizat un strat de formă din balast in grosime de 20 cm.*

5. Se calculează următoarele componente ale deformației cu ajutorul programului CALDEROM 2000.

ε_r = ***207 microdeformații***

ε_z = ***479 microdeformații***

6. Stabilirea comportarii sub trafic a sistemului rutier proiectat

6.1. Criteriul deformatiei specifice la intindere admisibil la baza straturilor bituminoase :

N_c = 0,15 m.o.s.

$N_{adm} = 24,5 \times 10^8 \times \varepsilon_r^{-3,97} = 24,5 \times 10^8 \times 207^{-3,97} = 1,566$ m.o.s.

$RDO = N_C / N_{adm} = 0,25 / 1,566 = 0,160 < 1,00$

$RDO < RDO_{adm}$

$RDO_{adm} = 1,00$

Criteriu respectat!

6.3. Criteriul deformatiei specifice verticale la nivelul pământului de fundare :

$\varepsilon_{zadm} = 600 \times N_C^{-0,28} = 600 \times 0,25^{-0.28} = 884,56$ microdeformații

ε_z= 479 microdeformații < ε_{zadm} = 884,56 microdeformații

Criteriu respectat!

Verificare la actiunea inghet-dezghet:

$Zcr = Z+\Delta Z$

$\Delta Z=Hsr-He$

$He= \sum_{i=1}^{n} hi * C_{ti}$

He= 52,85 cm

ΔZ=90-52,85 = 12,15 cm

Zcr = 90+12,15 = 102,15 cm

$K=\frac{H_e}{Z_{cr}}$ = **0.517**> K=**0.45**

Criteriu respectat!

REZULTATE CALDEROM 2000

DRUM: ***DJ 155I***

Sector omogen: sector ***km 31+000 - 34+485 și 35+903 - 36+500:***

Parametrii problemei sunt

Sarcina..... 57.50 kN

Presiunea pneului 0.625 MPa

Raza cercului 17.11 cm

Stratul 1: Modulul 4200. MPa, Coeficientul Poisson .350, Grosimea 4.00 cm

Stratul 2: Modulul 3600. MPa, Coeficientul Poisson .350, Grosimea 6.00 cm

Stratul 3: Modulul 500. MPa, Coeficientul Poisson .270, Grosimea 15.00 cm

Stratul 4: Modulul 148. MPa, Coeficientul Poisson .270, Grosimea 40.00 cm

Stratul 5: Modulul 50. MPa, Coeficientul Poisson .350 si e semifinit

R E Z U L T A T E:

R	*Z*	*sigma r*	*epsilon r*	*epsilon z*
cm	*cm*	*MPa*	*microdef*	*microdef*
.0	*-10.00*	*.966E+00*	***.207E+03***	*-.280E+03*
.0	*10.00*	*.187E-01*	*.207E+03*	*-.685E+03*
.0	*.00*	*-.205E+01*	*-.266E+03*	*.194E+03*
.0	*-65.00*	*.299E-01*	*.188E+03*	*-.259E+03*
.0	*65.00*	*.253E-02*	*.188E+03*	***-.479E+03***

Dimensionarea sistemului rutier conform normativ
pentru dimensionare sistemelor rutiere suple şi semirigide (metoda analitică)
indicativ PD 177 – 2001 pentru lucrarea
DJ 159, KM 35+800 - 39+712

Sectorul de drum este caracterizat de urmatoarele date implicate in dimensionarea straturilor rutiere.

a. Drum ***DJ 159 km. 35+800 - 39+712***, tronson situat în Comuna Valea Ursului, Judeţul Neamţ, regiune de tip climateric II.

b. Regim hidrologic 2b.

c. Pământul de fundare este alcătuit din pământ de tip P5.

1. Stabilirea traficului de calcul

Conform datelor din Expertiza tehnică, se precizează următoarele:

1. Pe sectorul km. 35+800 - 38+565, capacitatea portantă este insuficientă.
2. Pe sectorul km. 38+565 - 39+712, capacitatea portantă este rea.

În conformitate cu datele puse la dispozitie de Autoritatea Contractanta - Studiul de trafic, traficul de calcul exprimat in milioane osii standard de 115 KN s-a calculat la mijlocul perioadei de perspectiva prin interpolare in functie de Recensământul general de circulaţie 2015, Neamţ, Trafic mediu zilnic anual drumuri judeţene – Neamţ 2015. Traficul actual a fost recenzat într-un post de recenzare, la km 45+950 pe DJ 159 caracteristic pentru sectorul 35+800 - 55+815.

Tabel nr. 1 Determinarea traficului de calcul

Grupa de vehicule	MZA_k /2020 veh	F_k	Coeficienti de evolutie pki		$\sum_{i=1}^{n}(pki + pki + 1)ti$	Produsul col.4 x col.7
1	2	3	4	5	6	7
Autocamioane si derivate cu 2 osii	55	0.1	0.68	1.00	25.20	138.60
Autocamioane si derivate cu 3 şi 4 osii	49	0.7	0.63	0.89	22.80	782.04
Autovehicule articulate	15	0.9	0.98	1.69	40.05	540.68
Autobuze	34	0.3	2.50	3.81	94.65	965.43
Tractoare cu/fără remorci	75	0.1	0.48	0.75	18.45	138.38
Trenuri rutiere	21	1	0.58	0.78	20.40	428.40
Total vehicule	**245**					**2993.52**

$$Nc = 365 \times 10^{-6} \times C_{ri} \times \sum_{K=1}^{6} MZA_K \times f_K \times 0{,}5 \times \sum_{i=1}^{n}(p_{Ki} + p_{Ki+1}) \times t_i$$

Nc DJ159 km. 35+800 - 39+712 = 0,55 m.o.s.

2.Stabilirea capacităţii portante la nivelul patului drumului.

Pământul de fundare fiind alcătuit din argilă, argilă prăfoasă nisipoasă, se încadrează în pământuri de tip P5 conform tabelului nr. 1 (indicativ PD 177 - 2001). Deoarece drumul este situat în profil mixt şi la nivelul terenului regimul hidrologic este 2b.

Conform tipului climateric II şi regimului hidrologic 2b, valoarea de calcul a modulului de elasticitate dinamic a pământului de fundare este de 70 Mpa (conform tabelului nr. 2 indicativ PD 177 - 2001). Valoarea de calcul a coeficientului lui Poisson este 0,42 (conform tabelului nr. 3 indicativ PD 177 - 2001).

3. Sistemul rutier este caracterizat prin grosimile straturilor rutiere şi valorile de calcul ale modulului de elasticitate dinamic şi ale coeficientului lui Poisson din tabelul nr.2. S-a luat în calcul varianta cea mai defavorabilă astfel încât să se verifice structura rutieră la această ipoteză.

Sector: 35+800 - 38+565:

Tabelul nr. 2

Denumirea materialului din strat	h (cm.)	E (MPa)	μ
Beton asfaltic pentru stratul de uzură BAPC16	**4**	**3600**	**0,35**
Mixtura asfaltica pentru stratul de legătură BADPC22.4	**6**	**3000**	**0,35**
Stratul de bază din balast stabilizat cu lianti hidraulici	**20**	**1200**	**0,25**
Strat defundaţie din balast amestec optimal	**25**	**300**	**0,27**
Pământ P5 stabilizat cu lianti hidraulici	**25**	**148**	**0,27**

$E_{s.f.}$ = 300 MPa, μ = 0,27 (tab. 4 din PD177-2001)

Modulul de elasticitate dinamic echivalent al stratului de forma - pământ din terasamente stabilizat cu liant hidraulic = 148 MPa (conform Fig. 5 din PD177-2001)

4.Analiza sistemului rutier la solicitarea osiei standard.

Se adoptă varianta de alcătuire a structurii rutiere astfel :

- *strat de uzură din beton asfaltic de tip BAPC16 în grosime de 4 cm, conform SR EN 13108, AND 605/2016;*
- *strat de legătură din beton asfaltic de tip BADPC22,4 în grosime de 6 cm, conform SR EN 13108, AND 605/2016;*
- *strat de bază din balast stabilizat "in-situ" cu 4-6% lianti hidraulici în grosime de 20 cm, conform SR EN 13282/2013, STAS 10473.*
- *strat de fundație din balast amestec optimal în grosime de 25 cm conform SR EN 13242, STAS 6400.*
- *strat de formă din pământ stabilizat "in-situ" cu 3-5% lianti hidraulici în grosime de 25 cm, conform SR EN 13282/2013, STAS 10473.*

5. Se calculează următoarele componente ale deformației cu ajutorul programului CALDEROM 2000.

ε_r = ***73,4 microdeformații***

ε_z= ***262 microdeformații***

σ_r= ***0,194 Mpa***

6. Stabilirea comportarii sub trafic a sistemului rutier proiectat

6.1. Criteriul deformatiei specifice la intindere admisibil la baza straturilor bituminoase :

N_c = 0,55 m.o.s.

N_{adm}= 24,5 x 10^8 x $\varepsilon_r^{-3,97}$ = 24,5 x 10^8 x $73,4^{-3,97}$ = 96,02 m.o.s.

RDO = N_C / N_{adm} = 0,55 / 96,02 = 0,006 < 1,00

RDO < RDO_{adm}

RDO_{adm} = 1,00

Criteriu respectat!

6.2. Criteriul tensiunii de intindere admisibilă la baza stratului/straturilor din agregate naturale stabilizate cu lianți hidraulici sau puzzolanici, în Mpa:

$\sigma r <= \sigma r$ adm

σ r adm. = Rt(0,60 - 0,056 × log Nc)

σr adm = 0,40(0,60-0,056xlog0,55) = 0,215 Mpa

0,194 Mpa <=0,215 Mpa

Criteriu respectat!

6.3. Criteriul deformatiei specifice verticale la nivelul pământului de fundare :

ε_{zadm} = 600 x $N_C^{-0,28}$ = 600 x $0,55^{-0.28}$ = 709,33 microdeformații

ε_z= 262 microdeformații < ε_{zadm} = 709,33 microdeformații

Criteriu respectat!

Verificare la actiunea inghet-dezghet:

Zcr = Z+ΔZ

ΔZ=Hsr-He

He= $\sum_{i=1}^{n} hi * C_{ti}$

He= 46,90 cm

ΔZ=90-54,85 = 25,15 cm

Zcr = 90+25,15 = 115,15 cm

K=$\frac{H_e}{Z_{cr}}$ = **0.476**> K=**0.45**

Criteriu respectat!

REZULTATE CALDEROM 2000

DRUM: ***DJ 159***

Sector omogen: ***km. 35+800 - 38+565***

Parametrii problemei sunt

Sarcina..... 57.50 kN

Presiunea pneului 0.625 MPa

Raza cercului 17.11 cm

Stratul 1: Modulul 3600. MPa, Coeficientul Poisson .350, Grosimea 4.00 cm
Stratul 2: Modulul 3000. MPa, Coeficientul Poisson .350, Grosimea 6.00 cm
Stratul 3: Modulul 1200. MPa, Coeficientul Poisson .250, Grosimea 20.00 cm
Stratul 4: Modulul 300. MPa, Coeficientul Poisson .270, Grosimea 25.00 cm
Stratul 5: Modulul 148. MPa, Coeficientul Poisson .270 si e semifinit

R E Z U L T A T E:

R cm	Z cm	sigma r MPa	epsilon r microdef	epsilon z microdef
.0	-10.00	.976E-01	.734E+02	-.172E+03
.0	10.00	-.319E-01	.734E+02	-.360E+03
.0	-30.00	.194E+00	.142E+03	-.165E+03
.0	30.00	.210E-01	.142E+03	-.375E+03
.0	-55.00	.251E-01	.933E+02	-.164E+03
.0	55.00	.570E-02	.933E+02	-.262E+03

Structura rutieră rezultată în urma dimensionării sistemului rutier reprezintă varianta constructivă optimă şi se va realiza în următoarele etape:

- scarificarea şi reprofilarea mecanică cu autogrederul a împietruirii existente;
- săpătură mecanică pentru corecţia profilului drumului;
- realizarea stratului de fundaţie din balast cu aşternere şi compactare mecanică;
- realizarea stratului de bază din macadam, sau anrobat bituminos cu aşternere şi compactare mecanică;
- realizarea stratului de legătură din beton asfaltic, aşternerea mixturii asfaltice se va face cu repartizatorul finisor, iar cilindrarea cu cilindri compactori, conform normelor tehnice în vigoare;
- realizarea stratului de uzură din beton asfaltic, aşternerea mixturii asfaltice se va face cu repartizatorul finisor, iar cilindrarea cu cilindri compactori, conform normelor tehnice în vigoare.

La proiectarea elementelor geometrice ale traseelor în plan s-a avut în vedere menţinerea traseelor existente, astfel încât să se evite exproprierile de terenuri sau demolări, amplasament care a impus o viteză de proiectare de 40 km/h.

Pentru curbele a căror raze de racordare sunt mai mici decât razele recomandabile conform STAS 863-85 au fost asigurate prin proiect măsuri suplimentare pentru calmarea traficului, aceste măsuri constând în limitare de viteză, marcaj longitudinal dublu continu, indicatoare rutiere curbă periculoasă sau deosebit de periculoasă şi parapet direcţional.

DISPOZIŢII FINALE

La proiectarea lucrărilor de modernizare vor fi respectate prevederile Legii 10/1995 privind calitatea în construcţii şi normativele în vigoare privind legislaţia execuţiei lucrărilor de drumuri.

Materialele folosite pentru realizarea lucrării respectă HG 766/1997, deoarece sunt materiale agrementate de către legislaţia românească în vigoare.

La execuţia lucrărilor se va respecta Legea nr. 53/2003 - Codul muncii şi OUG nr. 55/2006 privind protecţia muncii, Legea nr. 319/2006 - Legea securităţii şi sănătăţii în muncă.

Lucrările de protecţia muncii pe perioada execuţiei sunt prevăzute în normele de deviz făcând parte din tehnologia de execuţie.

Lucrările care necesită o atenţie deosebită sunt:

- realizarea terasamentelor;
- realizarea îmbrăcămințolor rutiere;
- realizarea podeţelor;
- realizarea zidurilor de sprijin.

În urma executării lucrărilor de modernizare zonele pe care se desfăşoară traseele drumurilor judeţene studiate, nu vor suporta efecte negative suplimentare faţă de situaţia actuală.

Dimpotrivă, se pot sublinia unele efecte favorabile atât din punct de vedere economic şi social (aducerea sectoarelor de drumuri judeţene studiate prin prezenta documentaţie de avizare la un nivel de siguranţă şi confort corespunzătoare necesităţilor actuale şi de perspectivă), cât şi al factorilor de mediu prin scăderea gradului de poluare şi a nivelului de zgomot.

b). Descrierea, după caz, și a altor categorii de lucrări incluse în soluția tehnică de intervenție propusă;

Nu este cazul

c). Analiza vulnerabilităților cauzate de factori de risc, antropici și naturali, inclusiv de schimbări climatice ce pot afecta investiția;

Nu este cazul

d). Informații privind posibile interferențe cu monumente istorice/de arhitectură sau situri arheologice pe amplasament sau în zona imediat învecinată; existența condiționărilor specifice în cazul existenței unor zone protejate;

Nu este cazul

e). Caracteristicile tehnice și parametrii specifici investiției rezultate în urma realizării lucrărilor de intervenție;

Capacități în unități fizice – DJ 127A, km. 36+100 – 37+660, L= 1.560,00 ml	
- lungimea drumului	1,560 km
- clasa tehnică a drumului	***V***
- categoria de importanță	***C***
- viteza de proiectare	40 kmh
- sistemul rutier	Dimensionarea sistemului rutier s-a realizat în conformitate cu prevederile „Normativului pentru dimensionarea sistemelor rutiere suple și semirigide (metoda analitică)" indicativ PD 177/2001 și cu ajutorul programului de calcul Calderom 2000, pentru o perioadă de perspectivă de 15 ani, rezultând un sistem rutier alcătuit din: • strat de fundație din balast în grosime de 30,00 cm după compactare, conform SR EN 13242, STAS 6400; • strat de bază din anrobat bituminos de tip ABPC 31,5 în grosime de 8,00 cm după compactare conform SR EN 13108-1 și AND 605/2016; • strat de legătură din beton asfaltic de tip BADPC 22,4 în grosime de 6 cm după compactare conform SR EN 13108-1 și AND 605/2016; • strat de uzură din beton asfaltic de tip BA 16 în grosime de 5 cm după compactare conform SR EN 13108-1 și AND 605/2016.
- Șanțuri de pământ	1.056,00 ml
- Șanțuri trapezoidale	1.674,00 ml
- podețe laterale Dn 500 mm	3 bucăți – 30,00 ml
- podețe transversale prefabricate de tip P2	5 bucăți
- drumuri laterale amenajate pe o lungime de 25 ml	3 bucăți – 375,00 mp
- zid de sprijin, He=2,00 ml, fundații directe	275,00 ml
- zid de sprijin He=5,00 ml, fundații directe	390,00 ml
- indicatoare octogonale	3 bucăți
- indicatoare triunghiulare	10 bucăți
- indicatoare dreptunghiulare	2 bucăți
- borne kilometrice	1 bucăți
- borne hectometrice	14 bucăți
- parapet metalic deformabil	1.000,00 ml
- marcaj rutier	4,680 km echiv.

Capacități în unități fizice – DJ 155 B, km. 34+000 – 39+200, L= 5.200,00 ml	
- lungimea drumului	5,200 km
- clasa tehnică a drumului	***IV***
- categoria de importanță	***C***
- viteza de proiectare	40 kmh
- sistemul rutier	Dimensionarea sistemului rutier s-a realizat în conformitate cu prevederile „Normativului pentru dimensionarea sistemelor rutiere suple și semirigide (metoda analitică)" indicativ PD 177/2001 și cu ajutorul programului de calcul Calderom 2000, pentru o perioadă de perspectivă de 15 ani, rezultând un sistem rutier alcătuit din: • strat de fundație din balast în grosime de 30,00 cm după compactare, conform SR EN 13242, STAS 6400; • strat de bază din anrobat bituminos de tip ABPC 31,5 în grosime de 8,00 cm după compactare conform SR EN 13108-1 și AND 605/2016; • strat de legătură din beton asfaltic de tip BADPC 22,4 în grosime de 6 cm după compactare conform SR EN 13108-1 și AND 605/2016; • strat de uzură din beton asfaltic de tip BA 16 în grosime de 5 cm după compactare conform SR EN 13108-1 și AND 605/2016.
- Șanțuri de pământ	10.300,00 ml
- Șanțuri trapezoidale	100,00 ml
- Accese pentru continuizarea scurgerii apelor	150,00 ml
- podețe laterale Dn 500 mm	4 bucăți – 40,00 ml
- podețe tubulare Dn 800 mm	1 bucată – 10,00 ml

- podețe transversale prefabricate de tip P2	4 bucăți
- podețe transversale dalate de tip D5	1 bucată
- drumuri laterale amenajate pe o lungime de 25 ml	7 bucăți – 875,00 mp
- indicatoare octogonale	7 bucăți
- indicatoare triunghiulare	10 bucăți
- indicatoare dreptunghiulare	8 bucăți
- borne kilometrice	5 bucăți
- borne hectometrice	47 bucăți
- marcaj rutier	15,600 km echiv.

Capacități în unități fizice – DJ 155 B, km. 45+400 – 47+600, L= 2.200,00 ml	
- lungimea drumului	2,200 km
- ***clasa tehnică a drumului***	***IV***
- ***categoria de importanță***	***C***
- viteza de proiectare	40 kmh
- sistemul rutier	Dimensionarea sistemului rutier s-a realizat în conformitate cu prevederile „Normativului pentru dimensionarea sistemelor rutiere suple și semirigide (metoda analitică)" indicativ PD 177/2001 și cu ajutorul programului de calcul Calderom 2000, pentru o perioadă de perspectivă de 15 ani, rezultând un sistem rutier alcătuit din: • strat de fundație din balast în grosime de 30,00 cm după compactare, conform SR EN 13242, STAS 6400; • strat de bază din anrobat bituminos de tip ABPC 31,5 în grosime de 8,00 cm după compactare, conform SR EN 13108-1 și AND 605/2016; • strat de legătură din beton asfaltic de tip BADPC 22,4 în grosime de 6 cm după compactare, conform SR EN 13108-1 și AND 605/2016; • strat de uzură din beton asfaltic de tip BA 16 în grosime de 5 cm după compactare, conform SR EN 13108-1 și AND 605/2016.
- Șanțuri de pământ	4.400,00 ml
- Accese pentru continuizarea scurgerii apelor	125,00 ml
- podeț lateral Dn 500 mm	1 bucată – 10,00 ml
- drumuri laterale amenajate pe o lungime de 25 ml	7 bucăți – 875,00 mp
- indicatoare octogonale	8 bucăți
- indicatoare triunghiulare	2 bucăți
- indicatoare dreptunghiulare	10 bucăți
- borne kilometrice	2 bucăți
- borne hectometrice	20 bucăți
- marcaj rutier	6,600 km echiv.

Capacități în unități fizice – DJ 207 C, km. 7+000 – 11+600, L= 4.600,00 ml	
- lungimea drumului	4,600 km
- ***clasa tehnică a drumului***	***IV***
- ***categoria de importanță***	***C***
- viteza de proiectare	40 kmh
- sistemul rutier	Dimensionarea sistemului rutier s-a realizat în conformitate cu prevederile „Normativului pentru dimensionarea sistemelor rutiere suple și semirigide (metoda analitică)" indicativ PD 177/2001 și cu ajutorul programului de calcul Calderom 2000, pentru o perioadă de perspectivă de 15 ani, rezultând un sistem rutier alcătuit din: • strat de fundație din balast existent în grosime de 35,00 cm; • strat din mixtură asfaltică existentă în grosime de 10,00 cm; • strat de legătură din beton asfaltic de tip BADPC 22,4 în grosime de 6 cm + 3 cm preluare denivelări după compactare, conform SR EN 13108-1 și AND 605/2016; • strat de uzură din beton asfaltic de tip BA 16 în grosime de 5 cm după compactare, conform SR EN 13108-1 și AND 605/2016.
- Șanțuri trapezoidale	9.200,00 ml

- Accese pentru continuizarea scurgerii apelor	1.045,00 ml
- podețe laterale Dn 500 mm	9 bucăți – 90,00 ml
- podețe transversale prefabricate de tip P2	2 bucăți
- drumuri laterale amenajate pe o lungime de 25 ml	19 bucăți – 2.375,00 mp
- indicatoare octogonale	19 bucăți
- indicatoare triunghiulare	16 bucăți
- indicatoare dreptunghiulare	86 bucăți
- borne kilometrice	5 bucăți
- borne hectometrice	42 bucăți
- parapet metalic	1.800,00 ml
- marcaj rutier	13,800 km echiv.

Capacități în unități fizice – DJ 207D, km. 11+400 – 12+000, L= 600,00 ml	
- lungimea drumului	0,600 km
- clasa tehnică a drumului	***IV***
- categoria de importanță	***C***
- viteza de proiectare	40 kmh
- sistemul rutier	Dimensionarea sistemului rutier s-a realizat în conformitate cu prevederile „Normativului pentru dimensionarea sistemelor rutiere suple și semirigide (metoda analitică)" indicativ PD 177/2001 și cu ajutorul programului de calcul Calderom 2000, pentru o perioadă de perspectivă de 15 ani, rezultând un sistem rutier alcătuit din: • strat de fundație din balast în grosime de 30,00 cm după compactare, conform SR EN 13242, STAS 6400; • strat de bază din anrobat bituminos de tip ABPC 31,5 în grosime de 8,00 cm după compactare conform SR EN 13108-1 și AND 605/2016; • strat de legătură din beton asfaltic de tip BADPC 22,4 în grosime de 6 cm după compactare conform SR EN 13108-1 și AND 605/2016; • strat de uzură din beton asfaltic de tip BA 16 în grosime de 5 cm după compactare conform SR EN 13108-1 și AND 605/2016.
- Șanțuri trapezoidale	1.200,00 ml
- Accese pentru continuizarea scurgerii apelor	75,00 ml
- indicatoare octogonale	1 bucăți
- borne kilometrice	1 bucăți
- borne hectometrice	6 bucăți
- marcaj rutier	1,800 km echiv.

Capacități în unități fizice – DJ 155 I, km. 51+480 – 60+900, L= 9.420,00 ml	
- lungimea drumului	9,420 km
- clasa tehnică a drumului	***IV***
- categoria de importanță	***C***
- viteza de proiectare	40 kmh
- sistemul rutier	Dimensionarea sistemului rutier s-a realizat în conformitate cu prevederile „Normativului pentru dimensionarea sistemelor rutiere suple și semirigide (metoda analitică)" indicativ PD 177/2001 și cu ajutorul programului de calcul Calderom 2000, pentru o perioadă de perspectivă de 15 ani, rezultând un sistem rutier alcătuit din: • strat de fundație din balast în grosime de 30,00 cm după compactare, conform SR EN 13242, STAS 6400; • strat de bază din anrobat bituminos de tip ABPC 31,5 în grosime de 8,00 cm după compactare conform SR EN 13108-1 și AND 605/2016; • strat de legătură din beton asfaltic de tip BADPC 22,4 în grosime de 6 cm după compactare conform SR EN 13108-1 și AND 605/2016; • strat de uzură din beton asfaltic de tip BA 16 în grosime de 5 cm după compactare conform SR EN 13108-1 și AND 605/2016.
- Șanțuri de pământ	15.980,00 ml
- Șanțuri trapezoidale	2.860,00 ml

- Accese pentru continuizarea scurgerii apelor	375,00 ml
- podețe laterale Dn 500 mm	21 bucăți – 210,00 ml
- podețe tubulare Dn 800 mm	3 bucăți – 30,00 ml
- podețe transversale prefabricate de tip P2	2 bucăți
- drumuri laterale amenajate pe o lungime de 25 ml	23 bucăți – 2.875,00 mp
- indicatoare octogonale	23 bucăți
- indicatoare triunghiulare	10 bucăți
- indicatoare dreptunghiulare	10 bucăți
- indicatoare pătrate	4 bucăți
- borne kilometrice	9 bucăți
- borne hectometrice	86 bucăți
- marcaj rutier	28,260 km echiv.
- Relocare si protejare retele existente	15 bucăți

Capacități în unități fizice – DJ 155 I, km. 31+000 – 36+710, L= 5.710,00 ml	
- lungimea drumului	5,710 km
- clasa tehnică a drumului	***IV***
- categoria de importanță	***C***
- viteza de proiectare	40 kmh
- sistemul rutier	Dimensionarea sistemului rutier, pe tronsonul de drum DJ 155I cuprins între km. 31+000 - 36+500 (36+710), s-a realizat în conformitate cu prevederile „Normativului pentru dimensionarea sistemelor rutiere suple şi semirigide (metoda analitică)" indicativ PD 177-2001 şi cu ajutorul programului de calcul Calderom 2000, pentru o perioadă de perspectivă de 15 ani, rezultând un sistem rutier alcătuit din: **TRONSOANELE km 31+000 - 31+800, 33+500 - 34+485 şi 35+903 - 36+500:** • strat de fundaţie din balast în grosime de 20,00 cm după compactare, conform SR EN 13242, STAS 6400; • strat de bază din macadam în grosime de 15,00 cm după compactare, conform SR EN 13242, STAS 6400; • strat de legătură din beton asfaltic de tip BADPC 22,4 în grosime de 6 cm după compactare conform SR EN 13108-1 şi AND 605/2016; • strat de uzură din beton asfaltic de tip BAPC 16 în grosime de 4 cm după compactare, conform SR EN 13108-1 şi AND 605/2016. **TRONSON km 31+800 - 33+250:** • strat de fundaţie din blocaj de bolovani de râu de 14-18 cm, acoperită pentru egalizare cu un strat de piatră spartă de 6 cm, pe un substrat de balast de 5 cm, grosime totală de 25 cm după compactare, conform SR EN 13242, STAS 6400; • strat de fundaţie din balast în grosime de 20,00 cm după compactare, conform SR EN 13242, STAS 6400; • strat de bază din macadam în grosime de 15,00 cm după compactare, conform SR EN 13242, STAS 6400; • strat de legătură din beton asfaltic de tip BADPC 22,4 în grosime de 6 cm după compactare conform SR EN 13108-1 şi AND 605/2016; • strat de uzură din beton asfaltic de tip BAPC 16 în grosime de 4 cm după compactare, conform SR EN 13108-1 şi AND 605/2016. **TRONSON km 33+250 - 33+500:** • strat de formă din balast în grosime de 20 cm după compactare, conform SR EN 13242, STAS 6400; • strat de fundaţie din balast în grosime de 20 cm după compactare, conform SR EN 13242, STAS 6400; • strat de bază din macadam în grosime de 15 cm după compactare, conform SR EN 13242, STAS 6400; • strat de legătură din mixtură asfaltică de tip BADPC 22,4 în grosime de 6 cm conform SR EN 13108, AND605/2016; • strat de uzură din beton asfaltic de tip BAPC 16 în grosime de 4 cm conform SR EN 13108, AND605/2016; **TRONSON km 34+485 - 35+903 şi 36+500 - 36+710:** • îmbrăcăminte asfaltică existent. • strat de legătură din mixtură asfaltică de tip BADPC 22,4 în grosime de 6 cm conform SR EN 13108, AND605/2016; • strat de uzură din beton asfaltic de tip BAPC 16 în grosime de 4 cm conform SR EN 13108, AND605/2016;
- Şanţuri de pământ	1.200,00 ml

- Șanțuri/ rigole	8.038,00 ml
- Rigole carosabile	70,00 ml
- Șanțuri ranforsate	161,00 ml
- Drenuri longitudinale	2.486,00 ml
- podețe tubulare Dn 800 mm	9bucăți – 90,00 ml
- podețe tubulare Dn 1000 mm	4 bucăți – 50,00 ml
- podețe transversale prefabricate de tip P2	3 bucăți
- drumuri laterale amenajate pe o lungime de 25 ml	13 bucăți – 2.184,00 mp
- zid de sprijin, He=2,50 ml, fundații directe	30,00 ml
- indicatoare octogonale	13 bucăți
- indicatoare patrate	6 bucăți
- indicatoare cerc	1 bucată
- indicatoare triunghiulare	90 bucăți
- indicatoare dreptunghiulare	46 bucăți
- borne kilometrice	6 bucăți
- borne hectometrice	52 bucăți
- parapet metalic deformabil	1.572,00 ml
- marcaj rutier	9,710 km echiv.

Capacități în unități fizice – DJ 159, km. 35+800 – 39+712	
- lungimea drumului	3,912 km
- clasa tehnică a drumului	***IV***
- categoria de importanță	***C***
- viteza de proiectare	40 kmh
- sistemul rutier	Dimensionarea sistemului rutier s-a realizat în conformitate cu prevederile „Normativului pentru dimensionarea sistemelor rutiere suple şi semirigide (metoda analitică)" indicativ PD 177/2001 şi cu ajutorul programului de calcul Calderom 2000, pentru o perioadă de perspectivă de 15 ani, rezultând un sistem rutier alcătuit din: ***A. Pe sectorul 35+800 - 38+565:*** • strat de uzură din beton asfaltic de tip BAPC16 în grosime de 4 cm, conform SR EN 13108, AND 605/2016; • strat de legătură din beton asfaltic de tip BADPC22,4 în grosime de 6 cm, conform SR EN 13108, AND 605/2016; • strat de bază din balast stabilizat "in-situ" cu 4-6% lianti hidraulici în grosime de 20 cm, conform SR EN 13282/2013, STAS 10473. • strat de fundație din balast amestec optimal în grosime de 25 cm conform SR EN 13242, STAS 6400. • strat de formă din pământ stabilizat "in-situ" cu 3-5% lianti hidraulici în grosime de 25 cm, conform SR EN 13282/2013, STAS 10473. ***B. Pe sectorul 38+565 - 39+712:*** • strat de uzură din beton asfaltic de tip BAPC16 în grosime de 4 cm, conform SR EN 13108, AND 605/2016; • strat de legătură din beton asfaltic de tip BADPC22,4 în grosime de 6 cm + 2 cm preluare denivelări, conform SR EN 13108, AND 605/2016;
- Șanțuri de pământ	461,00 ml
- Șanțuri trapezoidale	2.969,00 ml
- Rigole carosabile	31,00 ml
- Rigole triunghiulare	698,00 ml
- Drenuri longitudinale	1.314,00 ml
- podețe tubulare Dn 800 mm	5 bucăți – 50,00 ml
- podețe tubulare Dn 1000 mm	2 bucăți – 25,00 ml
- podețe transversale prefabricate de tip P2	1 bucată
- drumuri laterale amenajate pe o lungime de 25 ml	13 bucăți – 1.720,00 mp

- indicatoare octogonale	13 bucăți
- indicatoare triunghiulare	15 bucăți
- indicatoare dreptunghiulare	56 bucăți
- borne kilometrice	4 bucăți
- borne hectometrice	36 bucăți
- parapet metalic deformabil	1.468,00 ml
- marcaj rutier	11,740 km echiv.

5.2. Necesarul de utilități rezultate, inclusiv estimări privind depășirea consumurilor inițiale de utilități și modul de asigurare a consumurilor suplimentare:

Investiția ***„Proiect integrat Modernizare, consolidare și reabilitare drumuri și poduri județene, obiective ce asigură conectarea la rețeaua TEN-T, Județul Neamț"*** nu necesită racordarea la utilități (energie, apă, telecomunicații, etc.) decât în faza de execuție a lucrărilor pentru organizarea de șantier.

Organizarea de șantier cade în sarcina directă a Antreprenorului care va elabora proiect de organizare de șantier, pentru care se va solicita autorizație de construire, în care vor fi incluse toate cheltuielile aferente racordării la utilitățile necesare organizării, în scopul realizării unei lucrări conforme cu cerințele documentației de avizare a lucrărilor de intervenții.

5.3. Durata de realizare și etape principale corelate cu datele prevăzute în graficul orientativ de realizare a investiției, detaliat pe etape principale:

Graficul de realizare a investiției:

OBIECTIV	LUNA/AN											
	AN 1				AN 2				AN 3			
	LUNA				LUNA				LUNA			
	1-3	4-6	6-9	9-12	1-3	4-6	6-9	9-12	1-3	4-6	6-9	9-12
DJ 127 A km. 36+100 – 40+585	X	X	X	X	X	X						
DJ 155 B, km. 34+324 – 39+400	X	X	X	X	X	X						
DJ 155 B, km. 45+400 – 47+600							X	X	X	X	X	X
DJ 207 C, km. 7+000 – 11+600	X	X	X	X	X	X	X	X				
DJ 207 D, km. 11+400 – 12+000									X	X	X	X
DJ 155 I, km. 51+480 – 60+000	X	X	X	X	X	X	X	X				
DJ 155 I, km. 31+000 – 36+500	X	X	X	X	X	X	X					
DJ 159, km. 35+800 – 39+712								X	X	X	X	X

Graficul tratează strict cap. 4 Cheltuieli pentru investiția de bază.

Finalizarea lucrărilor funcție de programul alocat de către Consiliul Județean Neamț durata de realizare propusă a investiției este de 36 luni.

5.4. Costurile estimative ale investiției:

5.4.1. Costurile estimative pentru realizarea investiției, cu luarea în considerare a costurilor unor investiții similare;

DEVIZ GENERAL

privind cheltuielile necesare realizării obiectivului de investiţie

Proiect integrat Modernizare, consolidare si reabilitare drumuri si poduri judetene, obiective ce asigura conectarea la reteaua TEN-T, Judetul Neamt

Nr. Crt.	Denumirea capitolelor şi subcapitolelor de cheltuieli	Valoare (fără TVA)	TVA	Valoare (inclusiv TVA)
		lei	lei	lei
1	2	3	4	5
	CAPITOLUL 1: Cheltuieli pentru obţinerea şi amenajarea terenului	**0,00**	**0,00**	**0,00**
1,1	Obţinerea terenului	0,00	0,00	0,00
1,2	Amenajarea terenului	0,00	0,00	0,00
1,3	Amenajări pentru protecţia mediului şi aducerea la starea iniţială	0,00	0,00	0,00
1,4	Cheltuieli pentru relocarea/protecţia utilităţilor	0,00	0,00	0,00
	TOTAL CAPITOL 1	**0,00**	**0,00**	**0,00**
	CAPITULUL 2: Cheltuieli pentru asigurarea utilităţilor necesare obiectivului de investiţii	**0,00**	**0,00**	**0,00**
	TOTAL CAPITOL 2	**0,00**	**0,00**	**0,00**
	CAPITOLUL 3: Cheltuieli pentru proiectare şi asistenţă tehnică	**4.096.155,85**	**778.269,61**	**4.874.425,46**
3,1	Studii	91.296,00	17.346,24	108.642,24
3.1.1.	Studii de teren	91.296,00	17.346,24	108.642,24
3.1.2.	Raport privind impactul asupra mediului	0,00	0,00	0,00
3.1.3	Alte studii specifice	0,00	0,00	0,00
3,2	Documentaţii-suport şi cheltuieli pentru obţinerea de avize, acoruri şi autorizaţii	24.000,00	4.560,00	28.560,00
3,3	Expertiză tehnică	30.220,00	5.741,80	35.961,80
3,4	Certificarea performanţei energetice şi auditul energetic al clădirilor	0,00	0,00	0,00
3,5	Proiectare	2.458.139,85	467.046,57	2.925.186,42
3.5.1.	Temă de proiectare	0,00	0,00	0,00
3.5.2.	Studiu de prefezabilitate	0,00	0,00	0,00
3.5.3.	Studiu de fezabilitate/documentaţie de avizare a lucrărilor de intervenţii şi deviz general	0,00	0,00	0,00
3.5.4.	Documentaţii tehnice necesare în vederea obţinerii avizelor/acordurilor/autorizţiilor	63.093,00	11.987,67	75.080,67
3.5.5.	Verificarea tehnică de calitate a proiectului tehnic şi a detaliilor de execuţie	114.049,85	21.669,47	135.719,32
3.5.6.	Proiect tehnic şi detalii de execuţie	2.280.997,00	433.389,43	2.714.386,43
3,6	Organizarea procedurilor de achiziţie	**0,00**	**0,00**	**0,00**
3,7	Consultanţă	**0,00**	**0,00**	**0,00**
3.7.1.	Managementul de proiect pentru obiectivul de investiţii	0,00	0,00	0,00
3.7.2.	Auditul financiar	0,00	0,00	0,00
3,8	Asistenţă tehnică	1.492.500,00	283.575,00	1.776.075,00
3.8.1.	**Asistenţă tehnică din partea proiectantului**	**855.500,00**	**162.545,00**	**1.018.045,00**
3.8.1.1.	Pe perioada de execuţie a lucrărilor	801.500,00	152.285,00	953.785,00
3.8.1.2.	Pentru participarea proiectantului la fazele incluse în programul de control al lucrărilor de execuţie, avizat de către Inspectoratul de Stat în Construcţii	54.000,00	10.260,00	64.260,00
3.8.2.	**Diriginte de şantier**	**637.000,00**	**121.030,00**	**758.030,00**
	TOTAL CAPITOL 3	4.096.155,85	778.269,61	4.874.425,46

	CAPITOLUL 4: Cheltuieli pentru investiţia de bază	**111.652.356,80**	**21.213.947,79**	**132.866.304,59**
4,1	Construcţii şi instalaţii	111.652.356,80	21.213.947,79	132.866.304,59
4,2	Montaj utilaje, echipamente tehnologice și funcționale	0,00	0,00	0,00
4,3	Utilaje, echipamente tehnologice şi funcţionale care necesită montaj	0,00	0,00	0,00
4,4	Utilaje, echipamente tehnologice și funcționale care nu necesită montaj și echipamente de transport	0,00	0,00	0,00
4,5	Dotări	0,00	0,00	0,00
4,6	Active necorporale	0,00	0,00	0,00
	TOTAL CAPITOL 4	**111.652.356,80**	**21.213.947,79**	**132.866.304,59**
	CAPITOLUL 5: Alte cheltuieli	**3.829.637,97**	**474.871,02**	**4.304.509,00**
5,1	**Organizare de şantier**	**558.261,78**	**106.069,74**	**664.331,52**
5.1.1.	Lucrări de construcții și instalații aferente organizării de șantier	558.261,78	106.069,74	664.331,52
5.1.2.	Cheltuieli conexe organizării șantierului	0,00	0,00	0,00
5,2	**Comisioane, cote, taxe, costul creditului**	**1.330.316,80**	**0,00**	**1.330.316,80**
5.2.1.	Comisioanele și dobânzile aferente creditului băncii finanțatoare	0,00	0,00	0,00
5.2.2.	Cotă aferentă ISC pentru controlul calității lucrărilor de construcții	561.053,09	0,00	561.053,09
5.2.3.	Cotă aferentă ISC pentru controlul statului în amenajarea teritoriului, urbanism și pentru autorizarea lucrărilor de construcții	112.210,62	0,00	112.210,62
5.2.4.	Cotă aferentă Casei Sociale a Constructorilor - CSC	561.053,09	0,00	561.053,09
5.2.5.	Taxe pentru acorduri, avize conforme și autorizația de construire/desființare	96.000,00	0,00	96.000,00
5,3	**Cheltuieli diverse şi neprevăzute**	**1.941.059,39**	**368.801,28**	**2.309.860,67**
5,4	**Cheltuieli pentru informare și publicitate**	**0,00**	**0,00**	**0,00**
	TOTAL CAPITOL 5	**3.829.637,97**	**474.871,02**	**4.304.509,00**
	CAPITOLUL 6: Cheltuieli pentru probe tehnologice și teste	**0,00**	**0,00**	**0,00**
6,1	Pregătirea personalului de exploatare	0,00	0,00	0,00
6,2	Probe tehnologice și teste	0,00	0,00	0,00
	TOTAL CAPITOL 6	**0,00**	**0,00**	**0,00**
TOTAL GENERAL		**119.578.150,62**	**22.467.088,42**	**142.045.239,04**
Din care C+M		**112.210.618,58**	**21.320.017,53**	**133.530.636,11**

DETALIEREA CHELTUIELILOR DIN DEVIZUL GENERAL
CAPITOLUL 4: Cheltuieli pentru investiția de bază

Nr. Crt.	Denumirea capitolelor și subcapitolelor de cheltuieli	U.M.	Cantitate	Preț unitar	TOTAL lei
1	2	3	4	5	6,00
Proiect integrat Modernizare, consolidare si reabilitare drumuri si poduri judetene, obiective ce asigura conectarea la reteaua TEN-T, Judetul Neamt		**km**	**33,202**	**3.362.820,22**	**111.652.356,80**
DJ 127 A, km. 36+100 - 37+660		**km**	**1,560**	**8.406.113,95**	**13.113.537,76**
1	Obiect nr. 1 - Lucrări pregătitoare - Terasamente	km	1,560	410.425,17	640.263,26
2	Obiect nr. 2 - Strat de fundatie din balast	km	1,560	745.218,72	1.162.541,21
3	Obiect nr. 3 - Strat de baza din anrobat bituminos	km	1,560	728.064,89	1.135.781,23
4	Obiect nr. 4 -Imbracaminte rutiera	km	1,560	1.092.174,69	1.703.792,52
5	Obiect nr. 5 - Siguranta rutiera	km	4.680,000	113,60	531.644,00
6	Obiect nr. 6 - Acostamente si santuri naturale	ml	1.059,000	134,05	141.963,95
7	Obiect nr. 7 - Santuri betonate	ml	1.674,000	263,49	441.075,76
8	Obiect nr. 8 - Podețe laterale Dn 500 mm	ml	30,000	988,40	29.652,01
9	Obiect nr. 9 - Podete casetate de tip P2	ml	54,000	11.336,95	612.195,27
10	Obiect nr. 10 - Zid de sprijin din beton de ciment, He=2.00 ml	ml	275,000	5.873,03	1.615.083,84
11	Obiect nr. 11 - Zid de sprijin din beton de ciment, He=5.00 ml	ml	390,000	12.750,54	4.972.708,88
12	Obiect nr. 12 - Drumuri laterale	mp	375,000	338,23	126.835,83
DJ 155 B, km. 34+000 - 39+200		**km**	**5,200**	**2.981.894,57**	**15.505.851,76**
1	Obiect nr. 1 - Lucrări pregătitoare - Terasamente	km	5,200	166.623,85	866.444,03
2	Obiect nr. 2 - Strat de fundatie din balast	km	5,200	600.992,66	3.125.161,81
3	Obiect nr. 3 - Strat de baza din anrobat bituminos	km	5,200	725.458,73	3.772.385,37
4	Obiect nr. 4 - Imbracaminte rutiera	km	5,200	1.042.749,21	5.422.295,89
5	Obiect nr. 5 - Siguranta rutiera	km	15,600	4.205,05	65.598,83
6	Obiect nr. 6 - Acostamente si santuri naturale	ml	5,100	148.001,51	754.807,68
7	Obiect nr. 7 - Santuri betonate	ml	100,000	358,32	35.832,18
8	Obiect nr. 8 - Podete tubulare laterale Dn 500 mm	ml	40,000	924,82	36.992,92
9	Obiect nr. 9 - Accese proprietati pentru continuizarea scurgerii apelor	ml	150,000	1.540,26	231.039,20
10	Obiect nr. 10 - Podet tubular transversal Dn 800 mm	ml	10,000	1.350,27	13.502,74
11	Obiect nr. 11 - Podete casetate de tip P2	ml	43,200	11.331,90	489.538,15
12	Obiect nr. 12 - Podet Dalat prefabricat de tip D5	ml	11,200	38.103,29	426.756,87
13	Obiect nr. 13 - Drumuri laterale	mp	875,000	303,42	265.496,09
DJ 155 B, km. 45+400 - 47+600		**km**	**2,200**	**2.829.097,20**	**6.224.013,85**
1	Obiect nr. 1 - Lucrări pregătitoare - Terasamente	km	2,200	108.929,54	239.644,99
2	Obiect nr. 2 - Strat de fundatie din balast	km	2,200	597.259,60	1.313.971,13
3	Obiect nr. 3 - Strat de baza din anrobat bituminos	km	2,200	719.418,15	1.582.719,93
4	Obiect nr. 4 - Imbracaminte rutiera	km	2,200	1.034.551,01	2.276.012,23
5	Obiect nr. 5 - Siguranta rutiera	km	6,600	4.988,27	32.922,60
6	Obiect nr. 6 - Acostamente si santuri naturale	ml	2.200,000	146,73	322.808,16
7	Obiect nr. 7 - Podete tubulare Dn 500 mm	ml	10,000	982,80	9.827,97
8	Obiect nr. 8 - Accese proprietati pentru continuizarea scurgerii apelor	ml	125,000	1.444,89	180.610,75
9	Obiect nr. 9 - Drumuri laterale	mp	875,000	303,42	265.496,09
DJ 207 C, km. 7+000 - 11+600		**km**	**4,600**	**3.791.541,36**	**17.441.090,24**
1	Obiect nr. 1 - Lucrări pregătitoare - Terasamente	km	4,600	1.146.720,88	5.274.916,05
2	Obiect nr. 2 - Îmbrăcăminte rutieră	km	4,600	1.397.043,49	6.426.400,06
3	Obiect nr. 3 - Siguranta rutiera	km	13,800	42.045,60	580.229,24
4	Obiect nr. 4 - Santuri naturale	ml	9.200,000	29,25	269.108,86
5	Obiect nr. 5 - Santuri betonate	ml	9.200,000	243,45	2.239.725,64
6	Obiect nr. 6 - Podete tubulare laterale Dn 500 mm	ml	90,000	930,65	83.758,39
7	Obiect nr. 7 - Accese proprietati pentru continuizarea scurgerii apelor	ml	1.045,000	1.511,25	1.579.260,34
8	Obiect nr. 8 - Podete casetate de tip P2	ml	21,600	12.741,19	275.209,63
9	Obiect nr. 9 - Drumuri laterale	mp	2.375,000	299,99	712.482,03

DJ 207 D, km. 11+400 - 12+000		**km**	**0,600**	**3.786.581,77**	**2.271.949,06**
1	Obiect nr. 1 - Lucrări pregătitoare - Terasamente	km	0,600	192.305,50	115.383,30
2	Obiect nr. 2 - Strat de fundatie din balast	km	0,600	571.945,65	343.167,39
3	Obiect nr. 3 - Strat de baza din anrobat bituminos	km	0,600	810.717,30	486.430,38
4	Obiect nr. 4 - Imbracaminte rutiera	km	0,600	1.225.189,85	735.113,91
5	Obiect nr. 5 - Siguranta rutiera	km	1,800	3.705,17	6.669,31
6	Obiect nr. 6 - Santuri naturale	ml	1.200,000	31,85	38.221,84
7	Obiect nr. 7 - Santuri betonate	ml	1.200,000	355,52	426.624,67
8	Obiect nr. 8 - Accese proprietati pentru continuizarea scurgerii apelor	ml	75,000	1.604,51	120.338,26
DJ 155 I, km. 51+480 - 60+900		**km**	**9,420**	**3.174.908,32**	**29.907.636,37**
1	Obiect nr. 1 - Lucrări pregătitoare - Terasamente	km	9,420	203.090,78	1.913.115,11
2	Obiect nr. 2 - Strat de fundatie din balast	km	9,420	600.913,72	5.660.607,22
3	Obiect nr. 3 - Strat de baza din anrobat bituminos	km	9,420	748.365,37	7.049.601,74
4	Obiect nr. 4 - Imbracaminte rutiera	km	9,420	1.076.577,63	10.141.361,30
5	Obiect nr. 5 - Siguranta rutiera	km	28,260	51.950,09	1.468.109,56
6	Obiect nr. 6 - Acostamente si santuri naturale	ml	18.840,000	54,14	1.020.004,89
7	Obiect nr. 7 - Santuri betonate	ml	2.860,000	243,55	696.552,81
8	Obiect nr. 8 - Podete tubulare laterale Dn 500 mm	ml	210,000	935,48	196.450,60
9	Obiect nr. 9 - Accese proprietati pentru continuizarea scurgerii apelor	ml	375,000	1.489,34	558.502,49
10	Obiect nr. 10 - Podete tubulare transversale Dn 800 mm	ml	30,000	1.369,62	41.088,51
11	Obiect nr. 11 - Podete casetate de tip P2	ml	21,600	12.952,40	279.771,74
12	Obiect nr. 12 - Drumuri laterale	mp	2.875,000	300,04	862.605,70
13	Obiect nr. 13 - Relocare si protejare retele existente	buc	15,000	1.324,31	19.864,70
DJ 155 I, km. 31+000 - 36+710		**km**	**5,710**	**2.870.394,29**	**16.389.951,40**
1	Obiect nr. 1 - Lucrări pregătitoare - Terasamente	km	5,710	44.854,17	256.117,29
2	Obiect nr. 2 - Strat de fundatie din balast	km	5,710	443.470,29	2.532.215,37
3	Obiect nr. 3 - Strat de baza	km	5,710	365.010,91	2.084.212,32
4	Obiect nr. 4 - Imbracaminte rutiera	km	5,710	960.676,75	5.485.464,27
5	Obiect nr. 5 - Siguranta rutiera	km	9,710	48.711,84	472.991,92
6	Obiect nr. 6 - Acostamente	mp	5.648,000	110,40	623.549,56
7	Obiect nr. 7 - Rigole si Santuri betonate	ml	8.038,000	269,61	2.167.099,64
8	Obiect nr. 8 - Rigole carosabile	ml	70,000	1.443,77	101.063,78
9	Obiect nr. 9 - Santuri ranforsate	ml	161,000	1.654,79	266.421,81
10	Obiect nr. 10 - Dren longitudinal	ml	2.486,000	499,29	1.241.239,23
11	Obiect nr. 11 - Podete casetate de tip P2	ml	32,340	8.315,77	268.932,07
12	Obiect nr. 12 - Podete tubulare Dn 1000 mm	ml	50,000	2.406,82	120.341,02
13	Obiect nr. 13 - Podete tubulare Dn 800 mm	ml	90,000	2.108,28	189.745,45
14	Obiect nr. 14 - Ziduri de sprijin, He=2.50 ml	ml	30,000	4.823,23	144.696,86
15	Obiect nr. 15 - Drumuri laterale	mp	2.184,000	199,57	435.860,81
DJ 159, km. 35+800 - 39+712		**km**	**3,912**	**2.760.308,37**	**10.798.326,36**
1	Obiect nr. 1 - Lucrări pregătitoare - Terasamente	km	3,912	108.243,79	423.449,70
2	Obiect nr. 2 - Strat de fundatie din balast	km	3,912	496.750,57	1.943.288,24
3	Obiect nr. 3 - Strat de baza	km	3,912	381.054,82	1.490.686,45
4	Obiect nr. 4 - Imbracaminte rutiera	km	3,912	906.809,14	3.547.437,37
5	Obiect nr. 5 - Siguranta rutiera	km	11,740	38.055,81	446.775,17
6	Obiect nr. 6 - Acostamente	mp	6.678,000	98,31	656.514,52
7	Obiect nr. 7 - Rigole si Santuri betonate	ml	3.667,000	257,06	942.650,82
8	Obiect nr. 8 - Rigole carosabile	ml	31,000	1.442,96	44.731,71
9	Obiect nr. 9 - Dren longitudinal	ml	1.314,000	517,38	679.841,16
10	Obiect nr. 10 - Podete casetate de tip P2	ml	9,140	9.502,75	86.855,18
11	Obiect nr. 11 - Podete tubulare Dn 1000 mm	ml	25,000	2.647,27	66.181,77
12	Obiect nr. 12 - Podete tubulare Dn 800 mm	ml	50,000	2.490,01	124.500,72
13	Obiect nr. 13 - Drumuri laterale	mp	825,000	418,68	345.413,55
TOTAL FĂRĂ T.V.A.					**111.652.356,80**
T.V.A 19%					**21.213.947,79**
TOTAL INCLUSIV T.V.A.					**132.866.304,59**

DEVIZ GENERAL

privind cheltuielile necesare realizării obiectivului de investiţie

Proiect integrat Modernizare, consolidare si reabilitare drumuri si poduri judetene, obiective ce asigura conectarea la reteaua TEN-T, Judetul Neamt

DJ 155 B km. 34+324 - 39+400

Nr. Crt.	Denumirea capitolelor şi subcapitolelor de cheltuieli	Valoare (fără TVA)	TVA	Valoare (inclusiv TVA)
		lei	lei	lei
1	2	3	4	5
	CAPITOLUL 1: Cheltuieli pentru obţinerea şi amenajarea terenului	**0,00**	**0,00**	**0,00**
1,1	Obţinerea terenului	0,00	0,00	0,00
1,2	Amenajarea terenului	0,00	0,00	0,00
1,3	Amenajări pentru protecţia mediului şi aducerea la starea iniţială	0,00	0,00	0,00
1,4	Cheltuieli pentru relocarea/protecţia utilităţilor	0,00	0,00	0,00
	TOTAL CAPITOL 1	**0,00**	**0,00**	**0,00**
	CAPITULUL 2: Cheltuieli pentru asigurarea utilităţilor necesare obiectivului de investiţii	**0,00**	**0,00**	**0,00**
	TOTAL CAPITOL 2	**0,00**	**0,00**	**0,00**
	CAPITOLUL 3: Cheltuieli pentru proiectare şi asistenţă tehnică	**564.904,00**	**107.331,76**	**672.235,76**
3,1	Studii	20.304,00	3.857,76	24.161,76
3.1.1.	Studii de teren	20.304,00	3.857,76	24.161,76
3.1.2.	Raport privind impactul asupra mediului	0,00	0,00	0,00
3.1.3	Alte studii specifice	0,00	0,00	0,00
3,2	Documentaţii-suport şi cheltuieli pentru obţinerea de avize, acoruri şi autorizaţii	3.000,00	570,00	3.570,00
3,3	Expertiză tehnică	5.100,00	969,00	6.069,00
3,4	Certificarea performanței energetice și auditul energetic al clădirilor	0,00	0,00	0,00
3,5	Proiectare	340.500,00	64.695,00	405.195,00
3.5.1.	Temă de proiectare	0,00	0,00	0,00
3.5.2.	Studiu de prefezabilitate	0,00	0,00	0,00
3.5.3.	Studiu de fezabilitate/documentație de avizare a lucrărilor de intervenții și deviz general	0,00	0,00	0,00
3.5.4.	Documentații tehnice necesare în vederea obținerii avizelor/acordurilor/autorizațiilor	15.000,00	2.850,00	17.850,00
3.5.5.	Verificarea tehnică de calitate a proiectului tehnic și a detaliilor de execuție	15.500,00	2.945,00	18.445,00
3.5.6.	Proiect tehnic și detalii de execuție	310.000,00	58.900,00	368.900,00
3,6	Organizarea procedurilor de achiziție	0,00	0,00	0,00
3,7	Consultanță	0,00	0,00	0,00
3.7.1.	Managementul de proiect pentru obiectivul de investiții	0,00	0,00	0,00
3.7.2.	Auditul financiar	0,00	0,00	0,00
3,8	Asistență tehnică	196.000,00	37.240,00	233.240,00
3.8.1.	**Asistență tehnică din partea proiectantului**	**100.000,00**	**19.000,00**	**119.000,00**
3.8.1.1.	Pe perioada de execuție a lucrărilor	100.000,00	19.000,00	119.000,00
3.8.1.2.	Pentru participarea proiectantului la fazele incluse în programul de control al lucrărilor de execuție, avizat de către Inspectoratul de Stat în Construcții	0,00	0,00	0,00
3.8.2.	**Diriginte de șantier**	**96.000,00**	**18.240,00**	**114.240,00**
	TOTAL CAPITOL 3	564.904,00	107.331,76	672.235,76

	CAPITOLUL 4: **Cheltuieli pentru investiţia de bază**	**15.505.851,76**	**2.946.111,83**	**18.451.963,59**
4,1	Construcţii şi instalaţii	15.505.851,76	2.946.111,83	18.451.963,59
4,2	Montaj utilaje, echipamente tehnologice și funcționale	0,00	0,00	0,00
4,3	Utilaje, echipamente tehnologice şi funcţionale care necesită montaj	0,00	0,00	0,00
4,4	Utilaje, echipamente tehnologice și funcționale care nu necesită montaj și echipamente de transport	0,00	0,00	0,00
4,5	Dotări	0,00	0,00	0,00
4,6	Active necorporale	0,00	0,00	0,00
	TOTAL CAPITOL 4	**15.505.851,76**	**2.946.111,83**	**18.451.963,59**
	CAPITOLUL 5: **Alte cheltuieli**	**519.499,19**	**63.855,58**	**583.354,77**
5,1	**Organizare de şantier**	**77.529,26**	**14.730,56**	**92.259,82**
5.1.1.	Lucrări de construcţii și instalații aferente organizării de șantier	77.529,26	14.730,56	92.259,82
5.1.2.	Cheltuieli conexe organizării şantierului	0,00	0,00	0,00
5,2	**Comisioane, cote, taxe, costul creditului**	**183.417,19**	**0,00**	**183.417,19**
5.2.1.	Comisioanele și dobânzile aferente creditului băncii finanțatoare	0,00	0,00	0,00
5.2.2.	Cotă aferentă ISC pentru controlul calității lucrărilor de construcții	77.916,91	0,00	77.916,91
5.2.3.	Cotă aferentă ISC pentru controlul statului în amenajarea teritoriului, urbanism și pentru autorizarea lucrărilor de construcții	15.583,38	0,00	15.583,38
5.2.4.	Cotă aferentă Casei Sociale a Constructorilor - CSC	77.916,91	0,00	77.916,91
5.2.5.	Taxe pentru acorduri, avize conforme și autorizația de construire/desființare	12.000,00	0,00	12.000,00
5,3	**Cheltuieli diverse şi neprevăzute**	**258.552,74**	**49.125,02**	**307.677,76**
5,4	**Cheltuieli pentru informare și publicitate**	**0,00**	**0,00**	**0,00**
	TOTAL CAPITOL 5	**519.499,19**	**63.855,59**	**583.354,78**
	CAPITOLUL 6: **Cheltuieli pentru probe tehnologice și teste**	**0,00**	**0,00**	**0,00**
6,1	Pregătirea personalului de exploatare	0,00	0,00	0,00
6,2	Probe tehnologice şi teste	0,00	0,00	0,00
	TOTAL CAPITOL 6	**0,00**	**0,00**	**0,00**
TOTAL GENERAL		**16.590.254,95**	**3.117.299,17**	**19.707.554,13**
Din care C+M		**15.583.381,02**	**2.960.842,39**	**18.544.223,41**

DEVIZ GENERAL

privind cheltuielile necesare realizării obiectivului de investiţie

Proiect integrat Modernizare, consolidare si reabilitare drumuri si poduri judetene, obiective ce asigura conectarea la reteaua TEN-T, Judetul Neamt

DJ 155 B km. 45+400 - 47+600

Nr. Crt.	Denumirea capitolelor şi subcapitolelor de cheltuieli	Valoare (fără TVA)	TVA	Valoare (inclusiv TVA)
		lei	lei	lei
1	2	3	4	5
	CAPITOLUL 1: Cheltuieli pentru obţinerea şi amenajarea terenului	**0,00**	**0,00**	**0,00**
1,1	Obţinerea terenului	0,00	0,00	0,00
1,2	Amenajarea terenului	0,00	0,00	0,00
1,3	Amenajări pentru protecţia mediului şi aducerea la starea iniţială	0,00	0,00	0,00
1,4	Cheltuieli pentru relocarea/protecția utilităților	0,00	0,00	0,00
	TOTAL CAPITOL 1	0,00	0,00	0,00
	CAPITULUL 2: Cheltuieli pentru asigurarea utilităţilor necesare obiectivului de investiții	**0,00**	**0,00**	**0,00**
	TOTAL CAPITOL 2	0,00	0,00	0,00
	CAPITOLUL 3: Cheltuieli pentru proiectare şi asistenţă tehnică	**224.500,00**	**42.655,00**	**267.155,00**
3,1	Studii	8.000,00	1.520,00	9.520,00
3.1.1.	Studii de teren	8.000,00	1.520,00	9.520,00
3.1.2.	Raport privind impactul asupra mediului	0,00	0,00	0,00
3.1.3	Alte studii specifice	0,00	0,00	0,00
3,2	Documentații-suport și cheltuieli pentru obținerea de avize, acoruri şi autorizaţii	3.000,00	570,00	3.570,00
3,3	Expertiză tehnică	2.200,00	418,00	2.618,00
3,4	Certificarea performanței energetice și auditul energetic al clădirilor	0,00	0,00	0,00
3,5	Proiectare	136.800,00	25.992,00	162.792,00
3.5.1.	Temă de proiectare	0,00	0,00	0,00
3.5.2.	Studiu de prefezabilitate	0,00	0,00	0,00
3.5.3.	Studiu de fezabilitate/documentație de avizare a lucrărilor de intervenții și deviz general	0,00	0,00	0,00
3.5.4.	Documentații tehnice necesare în vederea obținerii avizelor/acordurilor/autorizțiilor	6.600,00	1.254,00	7.854,00
3.5.5.	Verificarea tehnică de calitate a proiectului tehnic și a detaliilor de execuție	6.200,00	1.178,00	7.378,00
3.5.6.	Proiect tehnic și detalii de execuție	124.000,00	23.560,00	147.560,00
3,6	Organizarea procedurilor de achiziție	0,00	0,00	0,00
3,7	Consultanță	0,00	0,00	0,00
3.7.1.	Managementul de proiect pentru obiectivul de investiții	0,00	0,00	0,00
3.7.2.	Auditul financiar	0,00	0,00	0,00
3,8	Asistență tehnică	74.500,00	14.155,00	88.655,00
3.8.1.	**Asistență tehnică din partea proiectantului**	**26.500,00**	**5.035,00**	**31.535,00**
3.8.1.1.	Pe perioada de execuție a lucrărilor	26.500,00	5.035,00	31.535,00
3.8.1.2.	Pentru participarea proiectantului la fazele incluse în programul de control al lucrărilor de execuție, avizat de către Inspectoratul de Stat în Construcții	0,00	0,00	0,00
3.8.2.	**Diriginte de șantier**	**48.000,00**	**9.120,00**	**57.120,00**
	TOTAL CAPITOL 3	224.500,00	42.655,00	267.155,00

	CAPITOLUL 4: **Cheltuieli pentru investiţia de bază**	**6.224.013,85**	**1.182.562,63**	**7.406.576,48**
4,1	Construcţii şi instalaţii	6.224.013,85	1.182.562,63	7.406.576,48
4,2	Montaj utilaje, echipamente tehnologice și funcționale	0,00	0,00	0,00
4,3	Utilaje, echipamente tehnologice şi funcţionale care necesită montaj	0,00	0,00	0,00
4,4	Utilaje, echipamente tehnologice și funcționale care nu necesită montaj și echipamente de transport	0,00	0,00	0,00
4,5	Dotări	0,00	0,00	0,00
4,6	Active necorporale	0,00	0,00	0,00
	TOTAL CAPITOL 4	**6.224.013,85**	**1.182.562,63**	**7.406.576,48**
	CAPITOLUL 5: **Alte cheltuieli**	**274.408,28**	**36.784,34**	**311.192,62**
5,1	**Organizare de şantier**	**31.120,07**	**5.912,81**	**37.032,88**
5.1.1.	Lucrări de construcţii și instalații aferente organizării de șantier	31.120,07	5.912,81	37.032,88
5.1.2.	Cheltuieli conexe organizării şantierului	0,00	0,00	0,00
5,2	**Comisioane, cote, taxe, costul creditului**	**80.806,47**	**0,00**	**80.806,47**
5.2.1.	Comisioanele și dobânzile aferente creditului băncii finanțatoare	0,00	0,00	0,00
5.2.2.	Cotă aferentă ISC pentru controlul calității lucrărilor de construcții	31.275,67	0,00	31.275,67
5.2.3.	Cotă aferentă ISC pentru controlul statului în amenajarea teritoriului, urbanism și pentru autorizarea lucrărilor de construcții	6.255,13	0,00	6.255,13
5.2.4.	Cotă aferentă Casei Sociale a Constructorilor - CSC	31.275,67	0,00	31.275,67
5.2.5.	Taxe pentru acorduri, avize conforme și autorizația de construire/desființare	12.000,00	0,00	12.000,00
5,3	**Cheltuieli diverse şi neprevăzute**	**162.481,74**	**30.871,53**	**193.353,27**
5,4	**Cheltuieli pentru informare și publicitate**	**0,00**	**0,00**	**0,00**
	TOTAL CAPITOL 5	**274.408,28**	**36.784,35**	**311.192,63**
	CAPITOLUL 6: **Cheltuieli pentru probe tehnologice și teste**	**0,00**	**0,00**	**0,00**
6,1	Pregătirea personalului de exploatare	0,00	0,00	0,00
6,2	Probe tehnologice şi teste	0,00	0,00	0,00
	TOTAL CAPITOL 6	**0,00**	**0,00**	**0,00**
TOTAL GENERAL		**6.722.922,13**	**1.262.001,97**	**7.984.924,12**
Din care C+M		**6.255.133,92**	**1.188.475,44**	**7.443.609,36**

DEVIZ GENERAL

privind cheltuielile necesare realizării obiectivului de investiţie

Proiect integrat Modernizare, consolidare si reabilitare drumuri si poduri judetene, obiective ce asigura conectarea la reteaua TEN-T, Judetul Neamt

DJ 127 A km. 36+100 - 40+585

Nr. Crt.	Denumirea capitolelor şi subcapitolelor de cheltuieli	Valoare (fără TVA)	TVA	Valoare (inclusiv TVA)
		lei	lei	lei
1	2	3	4	5
	CAPITOLUL 1: **Cheltuieli pentru obţinerea şi amenajarea terenului**	**0,00**	**0,00**	**0,00**
1,1	Obţinerea terenului	0,00	0,00	0,00
1,2	Amenajarea terenului	0,00	0,00	0,00
1,3	Amenajări pentru protecţia mediului şi aducerea la starea iniţială	0,00	0,00	0,00
1,4	Cheltuieli pentru relocarea/protecția utilităților	0,00	0,00	0,00
	TOTAL CAPITOL 1	**0,00**	**0,00**	**0,00**
	CAPITULUL 2: **Cheltuieli pentru asigurarea utilităţilor necesare obiectivului de investiții**	**0,00**	**0,00**	**0,00**
	TOTAL CAPITOL 2	**0,00**	**0,00**	**0,00**
	CAPITOLUL 3: **Cheltuieli pentru proiectare şi asistenţă tehnică**	**476.837,00**	**90.599,03**	**567.436,03**
3,1	Studii	14.352,00	2.726,88	17.078,88
3.1.1.	Studii de teren	14.352,00	2.726,88	17.078,88
3.1.2.	Raport privind impactul asupra mediului	0,00	0,00	0,00
3.1.3	Alte studii specifice	0,00	0,00	0,00
3,2	Documentații-suport și cheltuieli pentru obținerea de avize, acoruri și autorizații	3.000,00	570,00	3.570,00
3,3	Expertiză tehnică	2.000,00	380,00	2.380,00
3,4	Certificarea performanței energetice și auditul energetic al clădirilor	0,00	0,00	0,00
3,5	Proiectare	277.485,00	52.722,15	330.207,15
3.5.1.	Temă de proiectare	0,00	0,00	0,00
3.5.2.	Studiu de prefezabilitate	0,00	0,00	0,00
3.5.3.	Studiu de fezabilitate/documentație de avizare a lucrărilor de intervenții și deviz general	0,00	0,00	0,00
3.5.4.	Documentații tehnice necesare în vederea obținerii avizelor/acordurilor/autorizțiilor	4.485,00	852,15	5.337,15
3.5.5.	Verificarea tehnică de calitate a proiectului tehnic și a detaliilor de execuție	13.000,00	2.470,00	15.470,00
3.5.6.	Proiect tehnic și detalii de execuție	260.000,00	49.400,00	309.400,00
3,6	Organizarea procedurilor de achiziție	0,00	0,00	0,00
3,7	Consultanță	0,00	0,00	0,00
3.7.1.	Managementul de proiect pentru obiectivul de investiții	0,00	0,00	0,00
3.7.2.	Auditul financiar	0,00	0,00	0,00
3,8	Asistență tehnică	180.000,00	34.200,00	214.200,00
3.8.1.	**Asistență tehnică din partea proiectantului**	**95.000,00**	**18.050,00**	**113.050,00**
3.8.1.1.	Pe perioada de execuție a lucrărilor	95.000,00	18.050,00	113.050,00
3.8.1.2.	Pentru participarea proiectantului la fazele incluse în programul de control al lucrărilor de execuție, avizat de către Inspectoratul de Stat în Construcții	0,00	0,00	0,00
3.8.2.	**Diriginte de șantier**	**85.000,00**	**16.150,00**	**101.150,00**
	TOTAL CAPITOL 3	476.837,00	90.599,03	567.436,03

	CAPITOLUL 4: **Cheltuieli pentru investiţia de bază**	**13.113.537,76**	**2.491.572,17**	**15.605.109,93**
4,1	Construcţii şi instalaţii	13.113.537,76	2.491.572,17	15.605.109,93
4,2	Montaj utilaje, echipamente tehnologice și funcționale	0,00	0,00	0,00
4,3	Utilaje, echipamente tehnologice şi funcţionale care necesită montaj	0,00	0,00	0,00
4,4	Utilaje, echipamente tehnologice și funcționale care nu necesită montaj și echipamente de transport	0,00	0,00	0,00
4,5	Dotări	0,00	0,00	0,00
4,6	Active necorporale	0,00	0,00	0,00
	TOTAL CAPITOL 4	**13.113.537,76**	**2.491.572,17**	**15.605.109,93**
	CAPITOLUL 5: **Alte cheltuieli**	**456.376,68**	**56.887,24**	**513.263,91**
5,1	**Organizare de şantier**	**65.567,69**	**12.457,86**	**78.025,55**
5.1.1.	Lucrări de construcţii și instalații aferente organizării de șantier	65.567,69	12.457,86	78.025,55
5.1.2.	Cheltuieli conexe organizării şantierului	0,00	0,00	0,00
5,2	**Comisioane, cote, taxe, costul creditului**	**156.970,16**	**0,00**	**156.970,16**
5.2.1.	Comisioanele și dobânzile aferente creditului băncii finanțatoare	0,00	0,00	0,00
5.2.2.	Cotă aferentă ISC pentru controlul calității lucrărilor de construcții	65.895,53	0,00	65.895,53
5.2.3.	Cotă aferentă ISC pentru controlul statului în amenajarea teritoriului, urbanism și pentru autorizarea lucrărilor de construcții	13.179,11	0,00	13.179,11
5.2.4.	Cotă aferentă Casei Sociale a Constructorilor – CSC	65.895,53	0,00	65.895,53
5.2.5.	Taxe pentru acorduri, avize conforme și autorizația de construire/desființare	12.000,00	0,00	12.000,00
5,3	**Cheltuieli diverse şi neprevăzute**	**233.838,83**	**44.429,38**	**278.268,20**
5,4	**Cheltuieli pentru informare și publicitate**	**0,00**	**0,00**	**0,00**
	TOTAL CAPITOL 5	**456.376,68**	**56.887,25**	**513.263,92**
	CAPITOLUL 6: **Cheltuieli pentru probe tehnologice și teste**	**0,00**	**0,00**	**0,00**
6,1	Pregătirea personalului de exploatare	0,00	0,00	0,00
6,2	Probe tehnologice şi teste	0,00	0,00	0,00
	TOTAL CAPITOL 6	**0,00**	**0,00**	**0,00**
TOTAL GENERAL		**14.046.751,44**	**2.639.058,44**	**16.685.809,89**
Din care C+M		**13.179.105,45**	**2.504.030,04**	**15.683.135,48**

DEVIZ GENERAL

privind cheltuielile necesare realizării obiectivului de investiţie

Proiect integrat Modernizare, consolidare si reabilitare drumuri si poduri judetene, obiective ce asigura conectarea la reteaua TEN-T, Judetul Neamt

DJ 155 I km. 51+480 - 60+000

Nr. Crt.	Denumirea capitolelor şi subcapitolelor de cheltuieli	Valoare (fără TVA)	TVA	Valoare (inclusiv TVA)
		lei	lei	lei
1	2	3	4	5
	CAPITOLUL 1: **Cheltuieli pentru obţinerea şi amenajarea terenului**	**0,00**	**0,00**	**0,00**
1,1	Obţinerea terenului	0,00	0,00	0,00
1,2	Amenajarea terenului	0,00	0,00	0,00
1,3	Amenajări pentru protecţia mediului şi aducerea la starea iniţială	0,00	0,00	0,00
1,4	Cheltuieli pentru relocarea/protecția utilităților	0,00	0,00	0,00
	TOTAL CAPITOL 1	**0,00**	**0,00**	**0,00**
	CAPITULUL 2: **Cheltuieli pentru asigurarea utilităţilor necesare obiectivului de investiţii**	**0,00**	**0,00**	**0,00**
	TOTAL CAPITOL 2	**0,00**	**0,00**	**0,00**
	CAPITOLUL 3: **Cheltuieli pentru proiectare şi asistenţă tehnică**	**1.025.330,00**	**194.812,70**	**1.220.142,70**
3,1	Studii	16.000,00	3.040,00	19.040,00
3.1.1.	Studii de teren	16.000,00	3.040,00	19.040,00
3.1.2.	Raport privind impactul asupra mediului	0,00	0,00	0,00
3.1.3	Alte studii specifice	0,00	0,00	0,00
3,2	Documentații-suport și cheltuieli pentru obținerea de avize, acoruri şi autorizaţii	3.000,00	570,00	3.570,00
3,3	Expertiză tehnică	8.520,00	1.618,80	10.138,80
3,4	Certificarea performanței energetice și auditul energetic al clădirilor	0,00	0,00	0,00
3,5	Proiectare	597.810,00	113.583,90	711.393,90
3.5.1.	Temă de proiectare	0,00	0,00	0,00
3.5.2.	Studiu de prefezabilitate	0,00	0,00	0,00
3.5.3.	Studiu de fezabilitate/documentație de avizare a lucrărilor de intervenții și deviz general	0,00	0,00	0,00
3.5.4.	Documentații tehnice necesare în vederea obținerii avizelor/acordurilor/autorizțiilor	25.560,00	4.856,40	30.416,40
3.5.5.	Verificarea tehnică de calitate a proiectului tehnic și a detaliilor de execuție	27.250,00	5.177,50	32.427,50
3.5.6.	Proiect tehnic și detalii de execuție	545.000,00	103.550,00	648.550,00
3,6	Organizarea procedurilor de achiziție	**0,00**	**0,00**	**0,00**
3,7	Consultanță	**0,00**	**0,00**	**0,00**
3.7.1.	Managementul de proiect pentru obiectivul de investiții	0,00	0,00	**0,00**
3.7.2.	Auditul financiar	0,00	0,00	**0,00**
3,8	Asistență tehnică	400.000,00	76.000,00	476.000,00
3.8.1.	**Asistență tehnică din partea proiectantului**	**250.000,00**	**47.500,00**	**297.500,00**
3.8.1.1.	Pe perioada de execuție a lucrărilor	250.000,00	47.500,00	297.500,00
3.8.1.2.	Pentru participarea proiectantului la fazele incluse în programul de control al lucrărilor de execuție, avizat de către Inspectoratul de Stat în Construcții	0,00	0,00	0,00
3.8.2.	**Diriginte de șantier**	**150.000,00**	**28.500,00**	**178.500,00**
	TOTAL CAPITOL 3	1.025.330,00	194.812,70	1.220.142,70

	CAPITOLUL 4: **Cheltuieli pentru investiţia de bază**	**29.907.636,37**	**5.682.450,91**	**35.590.087,28**
4,1	Construcţii şi instalaţii	29.907.636,37	5.682.450,91	35.590.087,28
4,2	Montaj utilaje, echipamente tehnologice și funcționale	0,00	0,00	0,00
4,3	Utilaje, echipamente tehnologice şi funcţionale care necesită montaj	0,00	0,00	0,00
4,4	Utilaje, echipamente tehnologice și funcționale care nu necesită montaj și echipamente de transport	0,00	0,00	0,00
4,5	Dotări	0,00	0,00	0,00
4,6	Active necorporale	0,00	0,00	0,00
	TOTAL CAPITOL 4	**29.907.636,37**	**5.682.450,91**	**35.590.087,28**
	CAPITOLUL 5: **Alte cheltuieli**	**899.350,17**	**105.777,04**	**1.005.127,20**
5,1	**Organizare de şantier**	**149.538,18**	**28.412,25**	**177.950,44**
5.1.1.	Lucrări de construcţii și instalații aferente organizării de șantier	149.538,18	28.412,25	177.950,44
5.1.2.	Cheltuieli conexe organizării șantierului	0,00	0,00	0,00
5,2	**Comisioane, cote, taxe, costul creditului**	**342.628,92**	**0,00**	**342.628,92**
5.2.1.	Comisioanele și dobânzile aferente creditului băncii finanțatoare	0,00	0,00	0,00
5.2.2.	Cotă aferentă ISC pentru controlul calității lucrărilor de construcții	150.285,87	0,00	150.285,87
5.2.3.	Cotă aferentă ISC pentru controlul statului în amenajarea teritoriului, urbanism și pentru autorizarea lucrărilor de construcții	30.057,17	0,00	30.057,17
5.2.4.	Cotă aferentă Casei Sociale a Constructorilor - CSC	150.285,87	0,00	150.285,87
5.2.5.	Taxe pentru acorduri, avize conforme și autorizația de construire/desființare	12.000,00	0,00	12.000,00
5,3	**Cheltuieli diverse şi neprevăzute**	**407.183,06**	**77.364,78**	**484.547,85**
5,4	**Cheltuieli pentru informare și publicitate**	**0,00**	**0,00**	**0,00**
	TOTAL CAPITOL 5	**899.350,17**	**105.777,05**	**1.005.127,21**
	CAPITOLUL 6: **Cheltuieli pentru probe tehnologice și teste**	**0,00**	**0,00**	**0,00**
6,1	Pregătirea personalului de exploatare	0,00	0,00	0,00
6,2	Probe tehnologice şi teste	0,00	0,00	0,00
	TOTAL CAPITOL 6	**0,00**	**0,00**	**0,00**
TOTAL GENERAL		**31.832.316,54**	**5.983.040,65**	**37.815.357,19**
Din care C+M		**30.057.174,55**	**5.710.863,16**	**35.768.037,72**

DEVIZ GENERAL

privind cheltuielile necesare realizării obiectivului de investiţie

Proiect integrat Modernizare, consolidare si reabilitare drumuri si poduri judetene, obiective ce asigura conectarea la reteaua TEN-T, Judetul Neamt

DJ 159 km. 35+800 - 39+712

Nr. Crt.	Denumirea capitolelor şi subcapitolelor de cheltuieli	Valoare (fără TVA)	TVA	Valoare (inclusiv TVA)
		lei	lei	lei
1	2	3	4	5
	CAPITOLUL 1: **Cheltuieli pentru obţinerea şi amenajarea terenului**	**0,00**	**0,00**	**0,00**
1,1	Obţinerea terenului	0,00	0,00	0,00
1,2	Amenajarea terenului	0,00	0,00	0,00
1,3	Amenajări pentru protecţia mediului şi aducerea la starea iniţială	0,00	0,00	0,00
1,4	Cheltuieli pentru relocarea/protecția utilităților	0,00	0,00	0,00
	TOTAL CAPITOL 1	0,00	0,00	0,00
	CAPITULUL 2: **Cheltuieli pentru asigurarea utilităţilor necesare obiectivului de investiții**	**0,00**	**0,00**	**0,00**
	TOTAL CAPITOL 2	0,00	0,00	0,00
	CAPITOLUL 3: **Cheltuieli pentru proiectare şi asistenţă tehnică**	**498.029,00**	**94.625,51**	**592.654,51**
3,1	Studii	8.800,00	1.672,00	10.472,00
3.1.1.	Studii de teren	8.800,00	1.672,00	10.472,00
3.1.2.	Raport privind impactul asupra mediului	0,00	0,00	0,00
3.1.3	Alte studii specifice	0,00	0,00	0,00
3,2	Documentații-suport și cheltuieli pentru obținerea de avize, acoruri şi autorizaţii	3.000,00	570,00	3.570,00
3,3	Expertiză tehnică	3.900,00	741,00	4.641,00
3,4	Certificarea performanței energetice și auditul energetic al clădirilor	0,00	0,00	0,00
3,5	Proiectare	324.329,00	61.622,51	385.951,51
3.5.1.	Temă de proiectare	0,00	0,00	0,00
3.5.2.	Studiu de prefezabilitate	0,00	0,00	0,00
3.5.3.	Studiu de fezabilitate/documentație de avizare a lucrărilor de intervenții și deviz general	0,00	0,00	0,00
3.5.4.	Documentații tehnice necesare în vederea obținerii avizelor/acordurilor/autorizațiilor	3.470,00	659,30	4.129,30
3.5.5.	Verificarea tehnică de calitate a proiectului tehnic și a detaliilor de execuție	15.279,00	2.903,01	18.182,01
3.5.6.	Proiect tehnic şi detalii de execuţie	305.580,00	58.060,20	363.640,20
3,6	Organizarea procedurilor de achiziție	0,00	0,00	0,00
3,7	Consultanță	0,00	0,00	0,00
3.7.1.	Managementul de proiect pentru obiectivul de investiții	0,00	0,00	0,00
3.7.2.	Auditul financiar	0,00	0,00	0,00
3,8	Asistență tehnică	158.000,00	30.020,00	188.020,00
3.8.1.	**Asistență tehnică din partea proiectantului**	**80.000,00**	**15.200,00**	**95.200,00**
3.8.1.1.	Pe perioada de execuție a lucrărilor	60.000,00	11.400,00	71.400,00
3.8.1.2.	Pentru participarea proiectantului la fazele incluse în programul de control al lucrărilor de execuție, avizat de către Inspectoratul de Stat în Construcții	20.000,00	3.800,00	23.800,00
3.8.2.	**Diriginte de șantier**	**78.000,00**	**14.820,00**	**92.820,00**
	TOTAL CAPITOL 3	498.029,00	94.625,51	592.654,51

	CAPITOLUL 4: **Cheltuieli pentru investiţia de bază**	**10.798.326,36**	**2.051.682,01**	**12.850.008,37**
4,1	Construcţii şi instalaţii	10.798.326,36	2.051.682,01	12.850.008,37
4,2	Montaj utilaje, echipamente tehnologice și funcționale	0,00	0,00	0,00
4,3	Utilaje, echipamente tehnologice şi funcţionale care necesită montaj	0,00	0,00	0,00
4,4	Utilaje, echipamente tehnologice și funcționale care nu necesită montaj și echipamente de transport	0,00	0,00	0,00
4,5	Dotări	0,00	0,00	0,00
4,6	Active necorporale	0,00	0,00	0,00
	TOTAL CAPITOL 4	**10.798.326,36**	**2.051.682,01**	**12.850.008,37**
	CAPITOLUL 5: **Alte cheltuieli**	**396.302,28**	**50.336,09**	**446.638,37**
5,1	**Organizare de şantier**	**53.991,63**	**10.258,41**	**64.250,04**
5.1.1.	Lucrări de construcţii și instalații aferente organizării de șantier	53.991,63	10.258,41	64.250,04
5.1.2.	Cheltuieli conexe organizării șantierului	0,00	0,00	0,00
5,2	**Comisioane, cote, taxe, costul creditului**	**131.375,50**	**0,00**	**131.375,50**
5.2.1.	Comisioanele și dobânzile aferente creditului băncii finanțatoare	0,00	0,00	0,00
5.2.2.	Cotă aferentă ISC pentru controlul calității lucrărilor de construcții	54.261,59	0,00	54.261,59
5.2.3.	Cotă aferentă ISC pentru controlul statului în amenajarea teritoriului, urbanism și pentru autorizarea lucrărilor de construcții	10.852,32	0,00	10.852,32
5.2.4.	Cotă aferentă Casei Sociale a Constructorilor - CSC	54.261,59	0,00	54.261,59
5.2.5.	Taxe pentru acorduri, avize conforme și autorizația de construire/desființare	12.000,00	0,00	12.000,00
5,3	**Cheltuieli diverse şi neprevăzute**	**210.935,15**	**40.077,68**	**251.012,83**
5,4	**Cheltuieli pentru informare și publicitate**	**0,00**	**0,00**	**0,00**
	TOTAL CAPITOL 5	**396.302,28**	**50.336,10**	**446.638,38**
	CAPITOLUL 6: **Cheltuieli pentru probe tehnologice și teste**	**0,00**	**0,00**	**0,00**
6,1	Pregătirea personalului de exploatare	0,00	0,00	0,00
6,2	Probe tehnologice şi teste	0,00	0,00	0,00
	TOTAL CAPITOL 6	**0,00**	**0,00**	**0,00**
TOTAL GENERAL		**11.692.657,64**	**2.196.643,61**	**13.889.301,26**
Din care C+M		**10.852.317,99**	**2.061.940,42**	**12.914.258,41**

DEVIZ GENERAL

privind cheltuielile necesare realizării obiectivului de investiţie

Proiect integrat Modernizare, consolidare si reabilitare drumuri si poduri judetene, obiective ce asigura conectarea la reteaua TEN-T, Judetul Neamt

DJ 207 C km. 7+000 - 11+600

Nr. Crt.	Denumirea capitolelor şi subcapitolelor de cheltuieli	Valoare (fără TVA)	TVA	Valoare (inclusiv TVA)
		lei	lei	lei
1	2	3	4	5
	CAPITOLUL 1: **Cheltuieli pentru obţinerea şi amenajarea terenului**	**0,00**	**0,00**	**0,00**
1,1	Obţinerea terenului	0,00	0,00	0,00
1,2	Amenajarea terenului	0,00	0,00	0,00
1,3	Amenajări pentru protecţia mediului şi aducerea la starea iniţială	0,00	0,00	0,00
1,4	Cheltuieli pentru relocarea/protecţia utilităţilor	0,00	0,00	0,00
	TOTAL CAPITOL 1	**0,00**	**0,00**	**0,00**
	CAPITULUL 2: **Cheltuieli pentru asigurarea utilităţilor necesare obiectivului de investiţii**	**0,00**	**0,00**	**0,00**
	TOTAL CAPITOL 2	**0,00**	**0,00**	**0,00**
	CAPITOLUL 3: **Cheltuieli pentru proiectare şi asistenţă tehnică**	**613.920,00**	**116.644,80**	**730.564,80**
3,1	Studii	14.720,00	2.796,80	17.516,80
3.1.1.	Studii de teren	14.720,00	2.796,80	17.516,80
3.1.2.	Raport privind impactul asupra mediului	0,00	0,00	0,00
3.1.3	Alte studii specifice	0,00	0,00	0,00
3,2	Documentaţii-suport şi cheltuieli pentru obţinerea de avize, acoruri şi autorizaţii	3.000,00	570,00	3.570,00
3,3	Expertiză tehnică	4.600,00	874,00	5.474,00
3,4	Certificarea performanței energetice și auditul energetic al clădirilor	0,00	0,00	0,00
3,5	Proiectare	361.600,00	68.704,00	430.304,00
3.5.1.	Temă de proiectare	0,00	0,00	0,00
3.5.2.	Studiu de prefezabilitate	0,00	0,00	0,00
3.5.3.	Studiu de fezabilitate/documentație de avizare a lucrărilor de intervenții și deviz general	0,00	0,00	0,00
3.5.4.	Documentații tehnice necesare în vederea obținerii avizelor/acordurilor/autorizațiilor	4.600,00	874,00	5.474,00
3.5.5.	Verificarea tehnică de calitate a proiectului tehnic și a detaliilor de execuție	17.000,00	3.230,00	20.230,00
3.5.6.	Proiect tehnic și detalii de execuție	340.000,00	64.600,00	404.600,00
3,6	Organizarea procedurilor de achiziție	**0,00**	**0,00**	**0,00**
3,7	Consultanță	**0,00**	**0,00**	**0,00**
3.7.1.	Managementul de proiect pentru obiectivul de investiții	0,00	0,00	**0,00**
3.7.2.	Auditul financiar	0,00	0,00	**0,00**
3,8	Asistență tehnică	230.000,00	43.700,00	273.700,00
3.8.1.	**Asistență tehnică din partea proiectantului**	**150.000,00**	**28.500,00**	**178.500,00**
3.8.1.1.	Pe perioada de execuție a lucrărilor	150.000,00	28.500,00	178.500,00
3.8.1.2.	Pentru participarea proiectantului la fazele incluse în programul de control al lucrărilor de execuție, avizat de către Inspectoratul de Stat în Construcții	0,00	0,00	0,00
3.8.2.	**Diriginte de șantier**	**80.000,00**	**15.200,00**	**95.200,00**
	TOTAL CAPITOL 3	**613.920,00**	**116.644,80**	**730.564,80**

	CAPITOLUL 4: **Cheltuieli pentru investiția de bază**	**17.441.090,24**	**3.313.807,15**	**20.754.897,39**
4,1	Construcții și instalații	17.441.090,24	3.313.807,15	20.754.897,39
4,2	Montaj utilaje, echipamente tehnologice și funcționale	0,00	0,00	0,00
4,3	Utilaje, echipamente tehnologice și funcționale care necesită montaj	0,00	0,00	0,00
4,4	Utilaje, echipamente tehnologice și funcționale care nu necesită montaj și echipamente de transport	0,00	0,00	0,00
4,5	Dotări	0,00	0,00	0,00
4,6	Active necorporale	0,00	0,00	0,00
	TOTAL CAPITOL 4	**17.441.090,24**	**3.313.807,15**	**20.754.897,39**
	CAPITOLUL 5: **Alte cheltuieli**	**570.472,21**	**69.475,58**	**639.947,79**
5,1	**Organizare de șantier**	**87.205,45**	**16.569,04**	**103.774,49**
5.1.1.	Lucrări de construcții și instalații aferente organizării de șantier	87.205,45	16.569,04	103.774,49
5.1.2.	Cheltuieli conexe organizării șantierului	0,00	0,00	0,00
5,2	**Comisioane, cote, taxe, costul creditului**	**204.811,25**	**0,00**	**204.811,25**
5.2.1.	Comisioanele și dobânzile aferente creditului băncii finanțatoare	0,00	0,00	0,00
5.2.2.	Cotă aferentă ISC pentru controlul calității lucrărilor de construcții	87.641,48	0,00	87.641,48
5.2.3.	Cotă aferentă ISC pentru controlul statului în amenajarea teritoriului, urbanism și pentru autorizarea lucrărilor de construcții	17.528,30	0,00	17.528,30
5.2.4.	Cotă aferentă Casei Sociale a Constructorilor - CSC	87.641,48	0,00	87.641,48
5.2.5.	Taxe pentru acorduri, avize conforme și autorizația de construire/desființare	12.000,00	0,00	12.000,00
5,3	**Cheltuieli diverse și neprevăzute**	**278.455,50**	**52.906,55**	**331.362,05**
5,4	**Cheltuieli pentru informare și publicitate**	**0,00**	**0,00**	**0,00**
	TOTAL CAPITOL 5	**570.472,21**	**69.475,59**	**639.947,80**
	CAPITOLUL 6: **Cheltuieli pentru probe tehnologice și teste**	**0,00**	**0,00**	**0,00**
6,1	Pregătirea personalului de exploatare	0,00	0,00	0,00
6,2	Probe tehnologice și teste	0,00	0,00	0,00
	TOTAL CAPITOL 6	**0,00**	**0,00**	**0,00**
TOTAL GENERAL		**18.625.482,45**	**3.499.927,53**	**22.125.409,98**
Din care C+M		**17.528.295,69**	**3.330.376,18**	**20.858.671,87**

DEVIZ GENERAL

privind cheltuielile necesare realizării obiectivului de investiţie

Proiect integrat Modernizare, consolidare si reabilitare drumuri si poduri judetene, obiective ce asigura conectarea la reteaua TEN-T, Judetul Neamt

DJ 155 I km. 31+000 - 36+500

Nr. Crt.	Denumirea capitolelor şi subcapitolelor de cheltuieli	Valoare (fără TVA)	TVA	Valoare (inclusiv TVA)
		lei	lei	lei
1	2	3	4	5
	CAPITOLUL 1: **Cheltuieli pentru obţinerea şi amenajarea terenului**	**0,00**	**0,00**	**0,00**
1,1	Obţinerea terenului	0,00	0,00	0,00
1,2	Amenajarea terenului	0,00	0,00	0,00
1,3	Amenajări pentru protecţia mediului şi aducerea la starea iniţială	0,00	0,00	0,00
1,4	Cheltuieli pentru relocarea/protecția utilităților	0,00	0,00	0,00
	TOTAL CAPITOL 1	0,00	0,00	0,00
	CAPITULUL 2: **Cheltuieli pentru asigurarea utilităţilor necesare obiectivului de investiţii**	**0,00**	**0,00**	**0,00**
	TOTAL CAPITOL 2	0,00	0,00	0,00
	CAPITOLUL 3: **Cheltuieli pentru proiectare şi asistenţă tehnică**	**612.265,85**	**116.330,51**	**728.596,36**
3,1	Studii	7.200,00	1.368,00	8.568,00
3.1.1.	Studii de teren	7.200,00	1.368,00	8.568,00
3.1.2.	Raport privind impactul asupra mediului	0,00	0,00	0,00
3.1.3	Alte studii specifice	0,00	0,00	0,00
3,2	Documentații-suport și cheltuieli pentru obținerea de avize, acoruri şi autorizaţii	3.000,00	570,00	3.570,00
3,3	Expertiză tehnică	3.300,00	627,00	3.927,00
3,4	Certificarea performanței energetice și auditul energetic al clădirilor	0,00	0,00	0,00
3,5	Proiectare	371.765,85	70.635,51	442.401,36
3.5.1.	Temă de proiectare	0,00	0,00	0,00
3.5.2.	Studiu de prefezabilitate	0,00	0,00	0,00
3.5.3.	Studiu de fezabilitate/documentație de avizare a lucrărilor de intervenții și deviz general	0,00	0,00	0,00
3.5.4.	Documentații tehnice necesare în vederea obținerii avizelor/acordurilor/autorizțiilor	2.778,00	527,82	3.305,82
3.5.5.	Verificarea tehnică de calitate a proiectului tehnic și a detaliilor de execuție	17.570,85	3.338,46	20.909,31
3.5.6.	Proiect tehnic și detalii de execuție	351.417,00	66.769,23	418.186,23
3,6	Organizarea procedurilor de achiziție	0,00	0,00	0,00
3,7	Consultanță	0,00	0,00	0,00
3.7.1.	Managementul de proiect pentru obiectivul de investiții	0,00	0,00	0,00
3.7.2.	Auditul financiar	0,00	0,00	0,00
3,8	Asistență tehnică	227.000,00	43.130,00	270.130,00
3.8.1.	**Asistență tehnică din partea proiectantului**	**134.000,00**	**25.460,00**	**159.460,00**
3.8.1.1.	Pe perioada de execuție a lucrărilor	100.000,00	19.000,00	119.000,00
3.8.1.2.	Pentru participarea proiectantului la fazele incluse în programul de control al lucrărilor de execuție, avizat de către Inspectoratul de Stat în Construcții	34.000,00	6.460,00	40.460,00
3.8.2.	**Diriginte de șantier**	**93.000,00**	**17.670,00**	**110.670,00**
	TOTAL CAPITOL 3	612.265,85	116.330,51	728.596,36

	CAPITOLUL 4: **Cheltuieli pentru investiţia de bază**	**16.389.951,40**	**3.114.090,77**	**19.504.042,17**
4,1	Construcţii şi instalaţii	16.389.951,40	3.114.090,77	19.504.042,17
4,2	Montaj utilaje, echipamente tehnologice și funcționale	0,00	0,00	0,00
4,3	Utilaje, echipamente tehnologice şi funcţionale care necesită montaj	0,00	0,00	0,00
4,4	Utilaje, echipamente tehnologice și funcționale care nu necesită montaj și echipamente de transport	0,00	0,00	0,00
4,5	Dotări	0,00	0,00	0,00
4,6	Active necorporale	0,00	0,00	0,00
	TOTAL CAPITOL 4	**16.389.951,40**	**3.114.090,77**	**19.504.042,17**
	CAPITOLUL 5: **Alte cheltuieli**	**543.156,44**	**66.493,45**	**609.649,89**
5,1	**Organizare de şantier**	**81.949,76**	**15.570,45**	**97.520,21**
5.1.1.	Lucrări de construcţii și instalații aferente organizării de șantier	81.949,76	15.570,45	97.520,21
5.1.2.	Cheltuieli conexe organizării şantierului	0,00	0,00	0,00
5,2	**Comisioane, cote, taxe, costul creditului**	**193.190,91**	**0,00**	**193.190,91**
5.2.1.	Comisioanele și dobânzile aferente creditului băncii finanțatoare	0,00	0,00	0,00
5.2.2.	Cotă aferentă ISC pentru controlul calității lucrărilor de construcții	82.359,51	0,00	82.359,51
5.2.3.	Cotă aferentă ISC pentru controlul statului în amenajarea teritoriului, urbanism și pentru autorizarea lucrărilor de construcții	16.471,90	0,00	16.471,90
5.2.4.	Cotă aferentă Casei Sociale a Constructorilor - CSC	82.359,51	0,00	82.359,51
5.2.5.	Taxe pentru acorduri, avize conforme și autorizația de construire/desființare	12.000,00	0,00	12.000,00
5,3	**Cheltuieli diverse şi neprevăzute**	**268.015,77**	**50.923,00**	**318.938,77**
5,4	**Cheltuieli pentru informare și publicitate**	**0,00**	**0,00**	**0,00**
	TOTAL CAPITOL 5	**543.156,44**	**66.493,46**	**609.649,90**
	CAPITOLUL 6: **Cheltuieli pentru probe tehnologice și teste**	**0,00**	**0,00**	**0,00**
6,1	Pregătirea personalului de exploatare	0,00	0,00	0,00
6,2	Probe tehnologice şi teste	0,00	0,00	0,00
	TOTAL CAPITOL 6	**0,00**	**0,00**	**0,00**
TOTAL GENERAL		**17.545.373,69**	**3.296.914,73**	**20.842.288,43**
Din care C+M		**16.471.901,16**	**3.129.661,22**	**19.601.562,38**

DEVIZ GENERAL

privind cheltuielile necesare realizării obiectivului de investiţie

Proiect integrat Modernizare, consolidare si reabilitare drumuri si poduri judetene, obiective ce asigura conectarea la reteaua TEN-T, Judetul Neamt

DJ 207 D km. 11+400 - 12+000

Nr. Crt.	Denumirea capitolelor şi subcapitolelor de cheltuieli	Valoare (fără TVA)	TVA	Valoare (inclusiv TVA)
		lei	lei	lei
1	2	3	4	5
	CAPITOLUL 1: Cheltuieli pentru obţinerea şi amenajarea terenului	**0,00**	**0,00**	**0,00**
1,1	Obţinerea terenului	0,00	0,00	0,00
1,2	Amenajarea terenului	0,00	0,00	0,00
1,3	Amenajări pentru protecţia mediului şi aducerea la starea iniţială	0,00	0,00	0,00
1,4	Cheltuieli pentru relocarea/protecția utilităților	0,00	0,00	0,00
	TOTAL CAPITOL 1	**0,00**	**0,00**	**0,00**
	CAPITULUL 2: Cheltuieli pentru asigurarea utilităţilor necesare obiectivului de investiţii	**0,00**	**0,00**	**0,00**
	TOTAL CAPITOL 2	**0,00**	**0,00**	**0,00**
	CAPITOLUL 3: Cheltuieli pentru proiectare şi asistenţă tehnică	**80.370,00**	**15.270,30**	**95.640,30**
3,1	Studii	1.920,00	364,80	2.284,80
3.1.1.	Studii de teren	1.920,00	364,80	2.284,80
3.1.2.	Raport privind impactul asupra mediului	0,00	0,00	0,00
3.1.3	Alte studii specifice	0,00	0,00	0,00
3,2	Documentații-suport și cheltuieli pentru obținerea de avize, acoruri şi autorizaţii	3.000,00	570,00	3.570,00
3,3	Expertiză tehnică	600,00	114,00	714,00
3,4	Certificarea performanței energetice și auditul energetic al clădirilor	0,00	0,00	0,00
3,5	Proiectare	47.850,00	9.091,50	56.941,50
3.5.1.	Temă de proiectare	0,00	0,00	0,00
3.5.2.	Studiu de prefezabilitate	0,00	0,00	0,00
3.5.3.	Studiu de fezabilitate/documentație de avizare a lucrărilor de intervenții și deviz general	0,00	0,00	0,00
3.5.4.	Documentații tehnice necesare în vederea obținerii avizelor/acordurilor/autorizațiilor	600,00	114,00	714,00
3.5.5.	Verificarea tehnică de calitate a proiectului tehnic și a detaliilor de execuție	2.250,00	427,50	2.677,50
3.5.6.	Proiect tehnic și detalii de execuție	45.000,00	8.550,00	53.550,00
3,6	Organizarea procedurilor de achiziție	0,00	0,00	0,00
3,7	Consultanță	0,00	0,00	0,00
3.7.1.	Managementul de proiect pentru obiectivul de investiții	0,00	0,00	0,00
3.7.2.	Auditul financiar	0,00	0,00	0,00
3,8	Asistență tehnică	27.000,00	5.130,00	32.130,00
3.8.1.	**Asistență tehnică din partea proiectantului**	**20.000,00**	**3.800,00**	**23.800,00**
3.8.1.1.	Pe perioada de execuție a lucrărilor	20.000,00	3.800,00	23.800,00
3.8.1.2.	Pentru participarea proiectantului la fazele incluse în programul de control al lucrărilor de execuție, avizat de către Inspectoratul de Stat în Construcții	0,00	0,00	0,00
3.8.2.	**Diriginte de șantier**	**7.000,00**	**1.330,00**	**8.330,00**
	TOTAL CAPITOL 3	80.370,00	15.270,30	95.640,30

	CAPITOLUL 4: **Cheltuieli pentru investiţia de bază**	**2.271.949,06**	**431.670,32**	**2.703.619,38**
4,1	Construcţii şi instalaţii	2.271.949,06	431.670,32	2.703.619,38
4,2	Montaj utilaje, echipamente tehnologice și funcționale	0,00	0,00	0,00
4,3	Utilaje, echipamente tehnologice şi funcţionale care necesită montaj	0,00	0,00	0,00
4,4	Utilaje, echipamente tehnologice și funcționale care nu necesită montaj și echipamente de transport	0,00	0,00	0,00
4,5	Dotări	0,00	0,00	0,00
4,6	Active necorporale	0,00	0,00	0,00
	TOTAL CAPITOL 4	**2.271.949,06**	**431.670,32**	**2.703.619,38**
	CAPITOLUL 5: **Alte cheltuieli**	**170.072,73**	**25.261,70**	**195.334,44**
5,1	**Organizare de şantier**	**11.359,75**	**2.158,35**	**13.518,10**
5.1.1.	Lucrări de construcţii și instalații aferente organizării de șantier	11.359,75	2.158,35	13.518,10
5.1.2.	Cheltuieli conexe organizării şantierului	0,00	0,00	0,00
5,2	**Comisioane, cote, taxe, costul creditului**	**37.116,40**	**0,00**	**37.116,40**
5.2.1.	Comisioanele și dobânzile aferente creditului băncii finanțatoare	0,00	0,00	0,00
5.2.2.	Cotă aferentă ISC pentru controlul calității lucrărilor de construcții	11.416,54	0,00	11.416,54
5.2.3.	Cotă aferentă ISC pentru controlul statului în amenajarea teritoriului, urbanism și pentru autorizarea lucrărilor de construcții	2.283,31	0,00	2.283,31
5.2.4.	Cotă aferentă Casei Sociale a Constructorilor - CSC	11.416,54	0,00	11.416,54
5.2.5.	Taxe pentru acorduri, avize conforme și autorizația de construire/desființare	12.000,00	0,00	12.000,00
5,3	**Cheltuieli diverse şi neprevăzute**	**121.596,59**	**23.103,35**	**144.699,94**
5,4	**Cheltuieli pentru informare şi publicitate**	**0,00**	**0,00**	**0,00**
	TOTAL CAPITOL 5	**170.072,73**	**25.261,71**	**195.334,45**
	CAPITOLUL 6: **Cheltuieli pentru probe tehnologice și teste**	**0,00**	**0,00**	**0,00**
6,1	Pregătirea personalului de exploatare	0,00	0,00	0,00
6,2	Probe tehnologice și teste	0,00	0,00	0,00
	TOTAL CAPITOL 6	**0,00**	**0,00**	**0,00**
TOTAL GENERAL		**2.522.391,79**	**472.202,33**	**2.994.594,13**
Din care C+M		**2.283.308,81**	**433.828,67**	**2.717.137,48**

DEVIZ GENERAL
al obiectivului de investiție : "PROIECT INTEGRAT MODERNIZARE, CONSOLIDARE ȘI REABILITARE DRUMURI ȘI PODURI JUDEȚENE, OBIECTIVE CE ASIGURĂ CONECTAREA LA REȚEAUA TEN-T, JUDEȚUL NEAMȚ"

Nr. crt.	Denumirea capitolelor și a subcapitolelor de cheltuieli	Valoare (inclusiv T.V.A.)		
		Valoare (fără T.V.A.)	TVA	Valoare cu TVA
		LEI	LEI	LEI
1	2	3	4	5
Capitolul 1 Cheltuieli pentru obținerea și amenajarea terenului				
1.1	**Obținerea terenului**	0,00	0,00	0,00
1.2	**Amenajarea terenului**	0,00	0,00	0,00
1.3	**Amenajări pentru protecția mediului și aducerea la starea inițială**	0,00	0,00	0,00
1.4	**Cheltuieli pentru relocarea/protecția utilităților**	0,00	0,00	0,00
	TOTAL CAPITOL 1	**0,00**	**0,00**	**0,00**
Capitolul 2 Cheltuieli pentru asigurarea utilităților necesare obiectivului				
2	**Cheltuieli pentru asigurarea utilităților necesare obiectivului**	0,00	0,00	0,00
	TOTAL CAPITOL 2	**0,00**	**0,00**	**0,00**
Capitolul 3 Cheltuieli pentru proiectare și asistență tehnică				
3.1	**Studii**	91.296,00	17.346,24	108.642,24
3.2	**Documentații-suport și cheltuieli pentru obținerea de avize, acorduri și autorizații**	24.000,00	4.560,00	28.560,00
3.3	**Expertizare tehnică**	30.220,00	5.741,80	35.961,80
3.4	**Certificarea performanței energetice și auditul energetic al clădirilor**	0,00	0,00	0,00
3.5	**Proiectare**	2.458.139,85	467.046,57	2.925.186,42
3.5.1	Temă de proiectare	0,00	0,00	0,00
3.5.2	Studiu de prefezabilitate	0,00	0,00	0,00
3.5.3	Studiu de fezabilitate/documentație de avizare a lucrărilor de intervenții și deviz general	0,00	0,00	0,00
3.5.4	Documentațiile tehnice necesare în vederea obținerii avizelor/acordurilor/autorizațiilor	63.093,00	11.987,67	75.080,67
3.5.5	Verificarea tehnică de calitate a D.T.A.C., proiectului tehnic și a detaliilor de execuție	114.049,85	21.669,47	135.719,32
3.5.6	Proiect tehnic și detalii de execuție	2.280.997,00	433.389,43	2.714.386,43
3.6	**Organizarea procedurilor de achiziție**	0,00	0,00	0,00
3.7	**Consultanță**	0,00	0,00	0,00
3.8	**Asistență tehnică**	1.492.500,00	283.575,00	1.776.075,00
	TOTAL CAPITOL 3	**4.096.155,85**	**778.269,61**	**4.874.425,46**

Capitolul 4 Cheltuieli pentru investiția de bază				
4.1	**Construcții și instalații**	111.652.356,80	21.213.947,79	132.866.304,59
4.1.1	Pentru care exista standard de cost	82.669.629,83	15.707.229,67	98.376.859,50
4.1.2	Pentru care nu exista standard de cost	28.982.726,97	5.506.718,12	34.489.445,09
4.2	**Montaj utilaje, echipamente tehnologice și funcționale**	0,00	0,00	0,00
4.2.1	Pentru care exista standard de cost	0,00	0,00	0,00
4.2.2	Pentru care nu exista standard de cost	0,00	0,00	0,00
4.3	**Utilaje, echipamente tehnologice și funcționale care necesită montaj**	0,00	0,00	0,00
4.3.1	Pentru care exista standard de cost	0,00	0,00	0,00
4.3.2	Pentru care nu exista standard de cost	0,00	0,00	0,00
4.4	**Utilaje, echipamente tehnologice și funcționale care nu necesită montaj și echipamente de transport**	0,00	0,00	0,00
4.4.1	Pentru care exista standard de cost	0,00	0,00	0,00
4.4.2	Pentru care nu exista standard de cost	0,00	0,00	0,00
4.5	**Dotări**	0,00	0,00	0,00
4.5.1	Pentru care exista standard de cost	0,00	0,00	0,00
4.5.2	Pentru care nu exista standard de cost	0,00	0,00	0,00
4.6	**Active necorporale**	0,00	0,00	0,00
4.6.1	Pentru care exista standard de cost	0,00	0,00	0,00
4.6.2	Pentru care nu exista standard de cost	0,00	0,00	0,00
	TOTAL CAPITOL 4	**111.652.356,80**	**21.213.947,79**	**132.866.304,59**
Capitolul 5 Alte cheltuieli				
5.1	**Organizare de șantier**	558.261,78	106.069,74	664.331,52
5.1.1	Lucrări de construcții și instalații aferente organizării de șantier	558.261,78	106.069,74	664.331,52
5.1.2	Cheltuieli conexe organizării șantierului	0,00	0,00	0,00
5.2	**Comisioane, taxe, cote, costul creditului**	1.330.316,80	0,00	1.330.316,80
5.2.1	Comisioanele și dobânzile aferente creditului băncii finanțatoare	0,00	0,00	0,00
5.2.2	Cota aferentă ISC pentru controlul calității lucrărilor de construcții	561.053,09	0,00	561.053,09
5.2.3	Cota aferentă ISC pentru controlul statului în amenajarea teritoriului, urbanism și pentru autorizarea lucrărilor de construcții	112.210,62	0,00	112.210,62
5.2.4	Cota aferentă Casei Sociale a Constructorilor - CSC	561.053,09	0,00	561.053,09
5.2.5	Taxe pentru acorduri, avize conforme și autorizația de construire/desființare	96.000,00	0,00	96.000,00
5.3	**Cheltuieli diverse și neprevăzute**	1.941.059,39	368.801,28	2.309.860,67
5.4	**Cheltuieli pentru informare și publicitate**	0,00	0,00	0,00
	TOTAL CAPITOL 5	**3.829.637,97**	**474.871,02**	**4.304.508,99**
Capitolul 6 Cheltuieli pentru probe tehnologice și teste				
6.1	**Pregătirea personalului de exploatare**	0,00	0,00	0,00
6.2	**Probe tehnologice și teste**	0,00	0,00	0,00
	TOTAL CAPITOL 6	**0,00**	**0,00**	**0,00**
	TOTAL GENERAL	**119.578.150,62**	**22.467.088,42**	**142.045.239,04**
	Din care C + M (1.2+1.3+1.4+2+4.1+4.2+5.1.1)	**112.210.618,58**	**21.320.017,53**	**133.530.636,11**

TOTAL GENERAL (cu TVA) din care:	**142.045.239,04**
buget de stat	***140.000.000,00***
buget local	2.045.239,04

Preturi fără TVA	Cu standard de cost	Fara standard de cost
Valoare CAP. 4	***82.669.629,83***	***28.982.726,97***
Valoare investitie	***88.538.045,51***	***31.040.105,11***
Cost unitar aferent investiției	***2.666.647,96***	***934.886,61***
Cost unitar aferent investiției (EURO)	***538.890,95***	***188.927,05***

Data	15.10.2021
Curs Euro	4,9484
Valoare de referință pentru determinarea încadrării în standardul de cost (km)	33,202

Proiectant:
SC ALIDO PROIECT SRL

5.4.2. Costurile estimative de operare pe durata normată de viață/amortizare a investiției;

NU ESTE CAZUL

5.5. Sustenabilitatea realizării investiției:

a). Impactul social și cultural;

Modernizarea sectoarelor de drumuri județene înfrumusețează zona şi are un impact pozitiv asupra mediului înconjurător.

Pentru îmbunătăţirea condiţiilor de trafic, viaţă şi de trai ale populaţiei se propune prin prezenta documentație de avizare, modernizarea tronsoanelor de drumuri județene, prin execuţia unor complexe rutiere moderne cu asigurarea corespunzătoare a scurgerii apelor pluviale, iar pentru menţinerea curăţeniei şi esteticii drumurilor modernizate se vor amenaja cu îmbrăcăminte asfaltică şi intrările drumurilor laterale şi de exploatare, care să satisfacă condiţiile de siguranţă şi confort impuse de legislaţia tehnică în vigoare.

Totodată cheltuielile de întreţinere vor fi suportate din bugetul Consiliului Județean Neamț.

Prin nerealizarea investiției *„Proiect integrat Modernizare, consolidare și reabilitare drumuri și poduri județene, obiective ce asigură conectarea la rețeaua TEN-T, Județul Neamț"* apar următoarele efecte negative:

* aglomerarea excesivă a traficului datorată vitezelor de rulare foarte mici, fapt care conduce la o creştere excesivă a consumurilor de carburant;
* o creştere considerabilă a factorilor de poluare a mediului;
* un ritm de aprovizionare, respectiv distribuţie scăzut;
* zona rămâne neatractivă potenţialilor investitori în agroturism şi turism rural.

Situaţia economico – socială a zonei

Drumurile județene DJ 127A, DJ 155B, DJ 207C, DJ 207D, DJ 155I, DJ 159 pe sectoarele cuprinse între comunele Dămuc, Drăgănești, Ion Creangă, Făurei, respectiv Tupilați, pe tronsoanele studiate, în lungime totală de 33,202 km asigură legătura cu centrele administrative ale comunelor mai sus menționate deservind un număr de aproximativ 13.500,00 locuitori stabili ai comunelor, fiind sigurele căi de acces pentru locuitori şi totodată asigură accesul copiilor şcolari şi preşcolari la instituţiile de învăţământ.

Finalitatea socială a proiectului

Prin modernizarea tronsoanelor de drumuri județene se realizează căi de comunicaţii care să satisfacă nevoile actuale şi de perspectivă ale traficului precum şi creşterea siguranţei circulaţiei, cu un impact benefic asupra mediului, crescând astfel nivelul de urbanism al comunităţilor rurale din Comunele Dămuc, Drăgănești, Ion Creangă, Făurei, respectiv Tupilați, comunități ce sunt principalele beneficiare ale lucrărilor de modernizare.

Se vor asigura astfel desfăşurarea în condiţii normale a tuturor activităţilor socio-economice din zonă.

Modernizarea drumurilor județene va înlesni desfăşurarea activităţilor economice de transport, aprovizionare, distribuţie, turism şi totodată va creşte gradul de ocupare a forţei de muncă prin dezvoltarea de noi sectoare de activitate.

b). Estimări privind forța de muncă ocupată prin realizarea investiției: în faza de realizare, în faza de operare;

1. **Număr de lucuri de muncă create în faza de realizare:**

Lucrările de modernizare se vor realiza cu personalul muncitor al antreprenorului.

Estimăm că numărul forţei de muncă locale, ocupată pe toată derularea investiţiei va fi de minimum 140 muncitori.

2. **Număr de lucuri de muncă create în faza de operare:**

NU ESTE CAZUL

c). Impactul asupra factorilor de mediu, inclusiv impactul asupra biodiversității și a siturilor protejate, după caz;

NU ESTE CAZUL

5.6. Analiza financiară și economică aferentă realizării lucrărilor de intervenție:

a). Prezentarea cadrului de analiză, inclusiv specificarea perioadei de referință și prezentarea scenariului de referință;

Implementarea prezentului proiect în soluţia tehnică prezentată, este caracterizată de două aspecte esenţiale şi anume, de:

► efectuarea unor costuri de investiţie şi de exploatare;

► obţinerea unui ansamblu de efecte economice pozitive, în perioada de execuţie/ în perioada de exploatare.

Cele două aspecte se caracterizează prin indicatori diverşi, dintre care, o parte se pot cuantifica greu.

Pentru o evaluare corectă a indicatorilor de eficienţă economică, în prezentul capitol s-au parcurs mai multe etape, constând în:

► identificarea costurilor şi a consecinţelor pozitive;

► identificarea criteriilor de analiză;

► ierarhizarea criteriilor specifice;

► determinarea punctajului de evaluare.

Calculele şi analiza prezentată în cadrul acestui capitol pun la dispoziţia evaluatorilor argumente pro şi contra derulării proiectului, în forma propusă.

Principalele costuri pe care le implică proiectul în ansamblul său, sunt următoarele:

costuri de investiţie:

- lucrări de bază;
- lucrări şi servicii auxiliare.
- costuri de mentenanţă (exploatare):
- asigurare cu utilităţi (apă, canalizare, energie electrică, energie termică, telefonie);
- întreţinere (reparaţii, revizii, curăţenie);
- reclamă publicitate, educare;
- control riscuri.

Costurile de investiţii sunt prezentate şi detaliate în cuprinsul capitolului 5 „*Costuri estimative ale investiţiei*".

Costurile de mentenanţă nu se pot exprima din punct de vedere financiar, decât cu o anumită aproximaţie, prin urmare, unitatea de măsură folosită pentru comparabilitate va fi „punctul".

Prezentul proiect va avea o serie de consecinţe pozitive, de natură economică şi anume:

- îmbunătăţirea infrastructurii rutiere;
- îmbunătăţirea infrastructurii edilitare, respectiv a reţelelor de utilităţi publice;
- creşterea posibilităţilor de acces în staţiune şi implicit creşterea numărului de turişti care vor vizita această zonă;
- creşterea valorii imobilelor (clădiri, terenuri) din imediata vecinătate;
- creşterea nivelului de trai prin îmbunătăţirea căilor de circulaţie şi a utilităţilor furnizate populaţiei;
- protejarea mediului înconjurător;
- creşterea nivelului de confort prin reducerea factorilor de poluare;
- îmbunătăţirea capacităţii administraţiei locale de a gestiona fonduri şi de a derula acţiuni în favoarea cetăţeanului.

Toţi aceşti indicatori sunt foarte greu de cuantificat cu aceeaşi măsură, în consecinţă, vom aborda metoda de evaluare nefinanciară, pentru analiza generală a investiţiei.

Pentru evaluarea eficienţei economice a investiţiei, se vor compara costurilor cu efectele benefice, ambele cuantificate cu aceeaşi măsură.

Compararea costurilor cu beneficiile economice pe care le implică acestea s-a făcut folosind o schemă de evaluare prezentată în continuare şi care cuprinde:

► stabilirea punctajelor specifice de evaluare a fiecărui element (cost sau beneficiu) analizat;

► stabilirea ponderii criteriilor, în evaluare;

► calculul punctajelor totale.

Pentru aprecierea oportunităţii alocării de fonduri de investiţii în vederea realizării de obiective de infrastructură, se calculează o serie de indicatori tehnico-economici care fundamentează eficienţa economică a investiţiilor, indicatorul „investiţie specifică" fiind cel mai semnificativ în acest sens.

Pentru aprecierea oportunității alocării de fonduri de investiții în vederea realizării de obiective de infrastructură, se calculează o serie de indicatori tehnico-economici care fundamentează eficiența economică a investițiilor, indicatorul „investiție specifică" fiind cel mai semnificativ în acest sens.

PUNCTAJ SPECIFIC (α)

- investiția specifică lei/persoană (Is):
  α = 1 pentru (Is < 1 salariu mediu – Sm)
  α = 2 pentru (1Sm < Is < 5Sm)
  α = 3 pentru (Is > 5Sm)
- costuri de curățenie (Cc):
  α = 1 (1 persoană x 2 zile / săptămână - alocate pentru curățenie)
  α = 2 (2 persoane x 2 zile / săptămână)
  α = 3 (mai mult de 2 persoane și de 2 zile / săptămână)
- costul asumării riscului de degradare (Cr):
  α = 1 (risc redus; degradări sub 5% din valoarea investiției)
  α = 2 (risc mediu; degradări evaluate la 5 - 10% din valoarea investiției)
  α = 3 (risc mare; degradări evaluate la peste 10% din valoarea investiției)
- costuri de operare diverse (Cod):
  α = 1 (pondere mică, sub 1%, în totalul costurilor de operare)
  α = 2 (pondere medie, sub 1 - 2%, în totalul costurilor de operare)
  α = 3 (pondere mare, peste 2%, în totalul costurilor de operare)
- consumuri din bugetul local (Cb):
  α = 1 (cheltuieli mici: I1 < Im + 20%)
  α = 2 (cheltuieli medii: Im + 20% < I < Im + 70%)
  α = 3 (cheltuieli mari: I > Im + 70%)

$$I_m = \frac{\sum_{i=1}^{n} V_i}{n}$$, unde:

n – numărul de variante (alternative);
Im – investiția medie.

- Îmbunătățirea infrastructurii rurale (Ir):
  α = 1 (elemente de strictă necesitate)
  α = 2 (elemente de confort pentru o parte a populației)
  α = 3 (elemente de confort pentru întreaga populație)
- Protecția mediului înconjurător (Pm):
  α = 1 (1 componentă de mediu)
  α = 2 (2 componente de mediu)
  α = 3 (toate componentele de mediu)
- Îmbunătățirea confortului și a stării de sănătate a populației (Ns):
  α = 1 (nivel redus)
  α = 2 (nivel mediu)
  α = 3 (nivel maxim)
- Îmbunătățirea capacității de absorbție a fondurilor (Nf):
  α = 1 (în mică măsură)
  α = 2 (în măsură medie)
  α = 3 (în mare măsură)
- Creșterea valorii imobilelor și stimularea dezvoltării economice a zonei (Vim):
  α = 1 (în mică măsură)
  α = 2 (în măsură medie)
  α = 3 (în mare măsură)

PONDEREA CRITERIULUI (INDICATORULUI) ÎN EVALUARE (p, q)

Cuantificarea costurilor:

- ✓ Investiţia specifică (Is); $p_1 = 20$
- ✓ Costuri pentru curăţenie (Cc); $p_2 = 15$
- ✓ Costul asumării riscului de degradare (Cr); $p_3 = 20$
- ✓ Costuri de operare diverse (Cod); $p_5 = 10$
- ✓ Consumul din bugetul local (Cb); $p_6 = 35$

$$\sum_{i=1}^{6} p_i = 100$$

Cuantificarea beneficiilor:

- ✓ Îmbunătăţirea infrastructurii rurale (Ir); $q_1 = 30$
- ✓ Protecţia mediului (Pm); $q_2 = 20$
- ✓ Îmbunătăţirea confortului şi a stării de sănătate a populaţiei (Ns); $q_3 = 30$
- ✓ Îmbunătăţirea capacităţii de absorbţie a fondurilor (Nf); $q_4 = 10$
- ✓ Creşterea valorii imobilelor şi stimularea dezvoltării economice în zonă (Vim); $q_5 = 10$

$$\sum_{i=1}^{5} q_i = 100$$

Investiţia specifică (I_s) sintetizează corelaţia dintre efortul investiţional, pe de o parte şi efectul obţinut sub forma capacităţii de deservire şi a utilizării fondurilor, pe de altă parte.

Relaţia de calcul este următoarea:

$I_{s1} = \frac{I_t}{C_s}$ sau $I_{s2} = \frac{I_t}{L_s}$, unde:

It – investiţia totală;
Cs – capacitatea de servire, e primată în număr de locuitori deserviţi;
Ls – lungimea totală a drumurilor supuse intervenţiei (metri).

SCHEMA DE EVALUARE NEFINANCIARĂ

Tabel nr. 1

COSTURI					BENEFICII				
NR. CRT	INDICATORI	PONDERI	PUNCTAJ SPECIFIC	PUNCTAJ TOTAL	NR. CRT.	INDICATORI	PONDERI	PUNCTAJ SPECIFIC	PUNCTAJ TOTAL
1	Investiția specifică	20	3	60	1	Îmbunătățirea infrastructurii rurale	30	3	90
2	Costuri pentru curățenie	15	3	45	2	Protecția mediului	20	3	60
3	Costul asumării riscului de degradare	20	2	40	3	Îmbunătățirea confortului și a stării de sănătate a populației	30	3	90
4	Costuri de operare diverse	10	1	10	4	Îmbunătățirea capacității de absorbție a fondurilor	10	3	30
5	Consumul din bugetul local	35	2	70	5	Creșterea valorii imobilelor și stimularea dezvoltării economice în zonă	10	2	20
TOTAL PUNCTE ECHIVALENTE COSTURI				**225**	**TOTAL PUNCTE ECHIVALENTE BENEFICII**				**290**

b). Analiza cererii de bunuri și servicii care justifică necesitatea și dimensionarea investiției, inclusiv prognoze pe termen mediu și lung;

Evaluarea nefinanciară a costurilor şi beneficiilor anticipate prin derularea proiectului arată, în mod clar, că beneficiile obţinute sunt mai mari decât costurile, indicând o eficienţă economică în realizarea şi exploatarea obiectivului.

O evaluare sumară a efectelor pozitive asupra altor sectoare economice şi sociale permite aprecierea că din punct de vedere economic proiectul este necesar, oportun şi posibil de realizat, evidenţiindu-se următoarelor consecinţe în plan economic şi social:

- realizarea lucrărilor de construcţii-montaj prevăzute în proiectul de investiţii va permite crearea de noi locuri de muncă, în faza de execuţie a lucrărilor, cât şi în faza de operare;
- cea mai mare parte din fondul investiţional se consumă cu materiale, manoperă şi echipamente, ceea ce înseamnă şi un aport proporţional la bugetul statului sub formă de taxe, impozite şi TVA;
- se întăreşte autonomia locală, precum şi capacitatea de decizie şi de administrare a autorităţilor publice locale în probleme vitale pentru o aşezare umană;
- realizarea lucrărilor prevăzute în prezenta documentaţie vor contribui la fluidizarea traficului urban în zona analizată, reducerea timpului de transport, eliminarea blocajelor rutiere în punctele de acces către principalele căi de circulaţie ce traversează municipiul;
- proiectul contribuie la protecţia mediului, fiind create condiţii pentru păstrarea echilibrului ecologic;
- vor fi asigurate condiţiile de bază ale unui trai civilizat şi respectiv, ale stării de sănătate a populaţiei;
- proiectul se adresează unui număr mare de rezidenţi în zona drumului studiat, precum şi tuturor locuitorilor judeţului şi turiştilor care vor accesa această zonă;
- creşte valoarea imobilelor în zonă (case, terenuri);
- proiectul promovează conceptul "dezvoltării durabile";
- se creează premizele atragerii de investitori în domeniul dezvoltării turismului în zonă şi diversificarea servicilor de acest gen, precum şi în alte domenii ale economiei şi industriei;
- proiectul are rol polarizator în zonă;
- se dezvoltă relaţiile în teritoriu ale localităţilor traversate.

c). Analiza financiară: sustenabilitatea financiară;

Elementul financiar este reprezentat de creşterea valorii construcţiei (atât a valorii contabile cât şi a valorii de piaţă actualizate). În acest sens se precizează următoarele:

► Valoarea de inventar la data realizării documentaţiei de avizare a lucrărilor de intervenţii: **... ron.**

► Valoarea de inventar după realizarea investiţiei va fi suplimentată cu valoarea investiţiei realizată, respectiv **142.045.239,00 ron**.

Realizarea tuturor lucrărilor propuse prin soluţia tehnică va conduce la materializarea investiţiei în bunuri (mijloace fixe) aparţinând patrimoniul Judeţului Neamţ. Expresia valorică a acestora reprezintă investiţia de capital ce face obiectul prezentului proiect.

Efectele economico – financiare ale investiţiei propuse pot fi cuantificate prin prisma cheltuielilor şi veniturilor rezultate din exploatarea investiţiei publice.

Pentru analiza alternativei propuse s-au luat în considerare următoarele:

► analiza economico – financiară se realizează în moneda „lei";

► perioada de analiză a fost stabilită la 20 ani, în concordanţă cu „Ghidul de Analiză Cost – Beneficiu pentru Proiecte de Infrastructură", astfel încât să poată fi analizată eficienţa proiectului pe termen lung;

► intervalul de execuţie a lucrărilor de construcţii este de 3 ani, însă din al doilea an pot fi date în exploatare anumite tronsoane (conform graficului de execuţie propus);

► justificarea veniturilor şi cheltuielilor porneşte de la preţurile şi tarifele practicate în prezent la nivel local;

► veniturile şi cheltuielile sunt actualizate cu indicele anual al inflaţiei, considerat în medie de 2,5% anual.

Un aspect foarte important pentru realizarea unei analize socio-economice adecvate îl reprezintă modul în care sunt reprezentate sub formă monetară costurile şi beneficiile socio-economice. O corectă evaluare a acestora va conduce la obţinerea unor indicatori economici în concordanţă cu realităţile momentului.

Pentru stabilirea costurilor şi beneficiilor socio–economice, în funcţie de tipul de proiect, trebuie analizate cu atenţie mai multe aspecte:

► beneficiarii direcţi şi indirecţi ai proiectului;
► conexiunile între rezultatele proiectului şi ariile afectate de acesta, în mod pozitiv sau negativ;
► evoluţia anumitor indicatori din sectorul (sectoarele) în care se acţionează prin proiect;
► previziunile din sectorul/sectoarele de activitate asupra căruia/cărora se răsfrâng rezultatele proiectului;
► efectele colaterale ale activităţilor din proiect.

Tipuri de beneficii utilizate în cadrul analizei socio–economice:

A. Beneficii cuantificabile;
B. Beneficii necuantificabile.

A. Beneficii economice cuantificabile

Elementul esential in analiza beneficiilor proiectelor de transporturi asupra utilizatorilor este evaluarea surplusului consumatorului, altfel spus disponibilitatea utilizatorului de a plati costul calatoriei.

In mod normal, ne intereseaza schimbarile in surplusul consumatorului rezultate din imbunatatirea conditiilor de transport. Surplusul consumatorului (valoarea consumului) este in mod general exprimata prin pret,dar in proiectele de transport pretul calatoriei, pretul pe care utilizatorul il plateste pentru transport, este doar o componenta din totalul costurilor de calatorie.

Alaturi de pretul calatoriei trebuie luate in calcul valoarea timpului petrecut in calatorie, disconfortul, riscul de accident.

Din acest motiv doar evidentierea pretului nu este suficienta pentru masurarea beneficiilor proiectelor de investitii in transporturi.

In locul pretului se foloseste un cost generalizat care cuprinde, in principal, urmatoarele:

- Valoarea timpului calatoriei (Timpul (ore) x Valoarea timpului in unitati monetare/ora) atât pentru localnici, cât şi pentru turişti
- Taxele de calatorie;
- Costurile de operare a vehiculelor (VOC – vehicle operating costs);

B. Beneficii economice necuantificabile

Implementarea proiectului va duce la obtinerea si altor beneficii economice care nu au fost cuantificate, dar care se adauga la efectul global al proiectului:

Reducerea numarului de accidente de circulatie (siguranta traficului)

Conform HEATCO exista diferite abordari in tarile Uniunii Europene privind cuantificarea monetara a reducerii numarului de accidente rutiere. Abordarile difera in functie de tipurile de costuri incluse, de estimarile tehnice si altele.

Tipurile de costuri comune pentru tarile Uniunii Europene sunt:

- distrugerile materiale;
- pierderile de vieti omenesti;
- costurile societatii.

Distrugerile materiale constau in costurile cu distrugerea autovehiculelor si costurile cu pierderea sau stricarea bunurilor materiale. Acest cost este luat in calcul de aproximativ 50% dintre tarile Uniunii Europene.

Costurile societatii se refera la:

- tratament medical;
- serviciile de urgenta;
- costurile judiciare;
- pierderile nete de productie.

EUNET considera ca si consistente evaluarile monetare facute de tari ca Portugalia sau Franta care folosesc in practica curenta un interval de valori. Astfel, Portugalia foloseste ca valori pentru cuantificarea unei vieti 320.000 euro (la nivelul anului 2004), in timp ce Franta foloseste o cifra de 1.500.000 euro.

Economii la costurile de poluare a mediului

Poluarea atmosferica in cazul traficului rutier este rezultatul arderii carburantilor in motoare, pe de o parte, iar pe de alta parte este rezultatul uzurii prin frecare a materialelor diferitelor suprafete de contact.

Acest tip de poluare se manifesta ca urmare a:

Evacuarii in atmosfera a produsilor de ardere,

Producerii de pulberi de diferite naturi din uzura caii de rulare si a pneurilor, a dispozitivelor de franare si de ambreiaj, precum si a elementelor caroseriei.

La motoarele cu benzina, poluantii rezultati ca urmare a combustiei amestecului carburant sunt: CO2, CO, oxizi de azot (NOx), hidrocarburi arse si nearse (HC) si SO2. Proportiile acestora depind de raportul aer/carburant. In cazul vehiculelor cu motor diesel emisiile sunt mai mici de circa 10 ori pentru CO, de 3 - 4 ori pentru HC, de 2 - 3 ori pentru NOx.

Gazele de esapament contin in functie de tipul carburantului: particule cu Pb in cazul benzinei (cu aditivi) si particule de fum in cazul motorinei.

Fluidizarea traficului rezultată în urma investiţiei de modernizare a traseului regional va avea un impact pozitiv asupra conditiilor de mediu prin reducerea emisiilor de noxe.

Alte beneficii economice non-cuantificabile

► proiectul va avea un impact considerabil la nivelul ameliorării confortului şi siguranţei rezidenţilor (menaje şi agenţi economici) din punct de vedere al accesului pietonal şi auto zonal ameliorat si al piesagisticii;

► atragerea de venituri suplimentare la nivel local prin efectul de multiplicare a cheltuielilor turistice coroborată cu crearea semnificativă de locuri de muncă directe şi indirecte va avea ca rezultat direct creşterea gradului de competitivitate locală[1];

► cresterea valorii imobilelor şi a terenului din zona după implementarea proiectului ca urmare a creşterii atractivităţii economice a zonei.

► atragerea de noi investitori şi turişti va avea ca efect stimularea dezvoltării economiei locale, dezvoltarea spiritului antreprenorial din sectorul prestărilor de servicii către populaţie şi sofisticarea cererii indigene aflate în contact cu cea importată prin intermediul nerezidenţilor.

Costuri economice non-cuantificabile

Costurile non-cuantificabile ale proiectului ocupă un loc redus în cadrul prezentului proiect.

Principalele costuri socio-economice prezente ar fi în special cele din timpul perioadei de construcţie şi care se vor datora situaţiei de obstrucţionare temporară a căilor de acces din zonă datorată lucrărilor de amenajare şi de construcţie si de relocare a traficului existent pe alte rute.

De asemenea, se apreciaza ca lucrarile de constructii vor genera poluare fonică şi emisii de pulberi în suspensie atmosferică. Impactul asupra mediului va fi redus prin urmărirea optimizării lucrărilor în acord cu drumul critic capabil să reducă la minimum perioada de obstructionare a cailor de acces şi a programului diurn al activităţii din zonă.

In vederea respectării principiului poluatorul plăteşte, s-au stabilit, încă din faza de proiectare, costurile legate de protecţia mediului (amenajare spaţii verzi, plantări copaci etc.), costuri care vor fi suportate de beneficiar (poluatorul).

[1] Sursa: Regional competitiveness in Romania, Maria Vincze, Universitatea Babeş Bolyai, Facultatea de Ştiinţe Economice Cluj Napoca. Un grup de economişti (M. E. Poter 1990, P. Krugman 1994, P. Maskell 1998) au argumentat că ratele de productivitate şi creştere sunt indicatori de succes ale competiţiei globale. În sensul general, o economie (local, regională) este competitivă dacă poate genera un nivel relativ înalt şi sustenabil al veniturilor şi ratei de angajare.

Proiecţia costurilor in varianta fără proiect mii lei:

Denumire indicator	An 1	An 2	An 3	An 4	An 5	An 6	An 7	An 8	An 9	An 10
1	2	3	4	5	6	7	8	9	10	11
Cheltuieli de intretinere	**157**	**157**	**157**	**300**	**157**	**157**	**157**	**300**	**157**	**157**
Cheltuieli manopera	126	126	126	240	126	126	126	240	126	126
Cheltuieli de transport si utilaje	31	31	31	60	31	31	31	60	31	31
Cheltuieli reparatii	**315**	**315**	**315**	**600**	**315**	**315**	**315**	**600**	**315**	**315**
Cheltuieli manopera	94	94	94	180	94	94	94	180	94	94
Cheltuieli materiale	126	126	126	240	126	126	126	240	126	126
Cheltuieli de transport si utilaje	94	94	94	180	94	94	94	180	94	94
Cheltuieli operare	**52**	**52**	**52**	**100**	**52**	**52**	**52**	**100**	**52**	**52**
Cheltuieli manopera	31	31	31	60	31	31	31	60	31	31
Cheltuieli materiale	16	16	16	30	16	16	16	30	16	16
Cheltuieli de transport si utilaje	5	5	5	10	5	5	5	10	5	5
TOTAL COSTURI DE OPERARE, INTRETINERE SI REPARATII	**525**	**525**	**525**	**1.000**	**525**	**525**	**525**	**1.000**	**525**	**525**
Costuri de exploatare	4202	4400	4608	4833	4987	5145	5319	5485	5671	5850
Valoarea timpului	7051	7262	7480	7704	7936	8174	8419	8671	8932	9200
Externalitati	850	888	928	970	1014	1059	1107	1157	1209	1263
TOTAL COSTURI EXTERNE	**12103**	**12550**	**13016**	**13508**	**13937**	**14378**	**14844**	**15313**	**15811**	**16313**
CHELTUIELI TOTALE	**12628**	**13075**	**13541**	**14508**	**14462**	**14903**	**15369**	**16313**	**16336**	**16838**

Denumire indicator	An 11	An 12	An 13	An 14	An 15	An 16	An 17	An 18	An 19	An 20
1	12	13	14	15	16	17	18	19	20	21
Cheltuieli de intretinere	**157**	**300**	**157**	**157**	**157**	**300**	**157**	**157**	**157**	**300**
Cheltuieli manopera	126	240	126	126	126	240	126	126	126	240
Cheltuieli de transport si utilaje	31	60	31	31	31	60	31	31	31	60
Cheltuieli reparatii	**315**	**600**	**315**	**315**	**315**	**600**	**315**	**315**	**315**	**600**
Cheltuieli manopera	94	180	94	94	94	180	94	94	94	180
Cheltuieli materiale	126	240	126	126	126	240	126	126	126	240
Cheltuieli de transport si utilaje	94	180	94	94	94	180	94	94	94	180
Cheltuieli operare	**52**	**100**	**52**	**52**	**52**	**100**	**52**	**52**	**52**	**100**
Cheltuieli manopera	31	60	31	31	31	60	31	31	31	60
Cheltuieli materiale	16	30	16	16	16	30	16	16	16	30
Cheltuieli de transport si utilaje	5	10	5	5	5	10	5	5	5	10
TOTAL COSTURI DE OPERARE, INTRETINERE SI REPARATII	**525**	**1.000**	**525**	**525**	**525**	**1.000**	**525**	**525**	**525**	**1.000**
Costuri de exploatare	6026	6206	6392	6584	6782	6985	7195	7411	7633	7862
Valoarea timpului	9476	9760	10053	10354	10665	10985	11314	11654	12003	12363
Externalitati	1320	1379	1441	1506	1574	1645	1719	1796	1877	1962
TOTAL COSTURI EXTERNE	**16821**	**17345**	**17887**	**18445**	**19021**	**19615**	**20228**	**20861**	**21513**	**22187**
CHELTUIELI TOTALE	**17346**	**18345**	**18412**	**18970**	**19546**	**20615**	**20753**	**21386**	**22038**	**23187**

Proiecţia costurilor în varianta cu proiect mii lei:

Denumire indicator	An 1	An 2	An 3	An 4	An 5	An 6	An 7	An 8	An 9	An 10
1	2	3	4	5	6	7	8	9	10	11
Cheltuieli de intretinere	**0**	**40**	**41**	**42**	**42**	**43**	**359**	**44**	**45**	**46**
Cheltuieli manopera	0	32	33	33	34	35	287	35	36	37
Cheltuieli de transport si utilaje	0	8	8	8	8	9	72	9	9	9
Cheltuieli reparatii	**0**	**20**	**20**	**21**	**21**	**22**	**180**	**22**	**23**	**23**
Cheltuieli manopera	0	6	6	6	6	6	54	7	7	7
Cheltuieli materiale	0	8	8	8	8	9	72	9	9	9
Cheltuieli de transport si utilaje	0	6	6	6	6	6	54	7	7	7
Cheltuieli operare	**0**	**40**	**41**	**42**	**42**	**43**	**359**	**44**	**45**	**46**
Cheltuieli manopera	0	24	24	25	25	26	216	26	27	28
Cheltuieli materiale	0	12	12	12	13	13	108	13	14	14
Cheltuieli de transport si utilaje	0	4	4	4	4	4	36	4	5	5
TOTAL COSTURI DE OPERARE, INTRETINERE SI REPARATII	*0*	*100*	*102*	*104*	*106*	*108*	*898*	*110*	*113*	*115*
Costuri de exploatare	*3679*	*3808*	*3369*	*3538*	*3651*	*3767*	*3895*	*4027*	*4164*	*4306*
Valoarea timpului	*7051*	*6672*	*6114*	*6370*	*6552*	*6749*	*6951*	*7160*	*7374*	*7596*
Externalitati	*638*	*606*	*557*	*584*	*601*	*619*	*638*	*657*	*676*	*697*
TOTAL COSTURI EXTERNE	*11368*	*11086*	*10040*	*10492*	*10804*	*11134*	*11483*	*11843*	*12215*	*12598*
Costurile investitiei	**119578151**	**0**	**0**	**0**	**0**	**0**	**0**	**0**	**0**	**0**
TOTAL CHELTUIELI	**119589519**	**11186**	**10142**	**10596**	**10910**	**11243**	**12382**	**11954**	**12327**	**12713**

Denumire indicator	An 11	An 12	An 13	An 14	An 15	An 16	An 17	An 18	An 19	An 20
1	12	13	14	15	16	17	18	19	20	21
Cheltuieli de intretinere	**47**	**48**	**49**	**50**	**51**	**52**	**319**	**53**	**54**	**55**
Cheltuieli manopera	37	38	39	40	41	41	256	42	43	44
Cheltuieli de transport si utilaje	9	10	10	10	10	10	64	11	11	11
Cheltuieli reparatii	**23**	**24**	**24**	**25**	**25**	**26**	**160**	**26**	**27**	**27**
Cheltuieli manopera	7	7	7	7	8	8	48	8	8	8
Cheltuieli materiale	9	10	10	10	10	10	64	11	11	11
Cheltuieli de transport si utilaje	7	7	7	7	8	8	48	8	8	8
Cheltuieli operare	**47**	**48**	**49**	**50**	**51**	**52**	**319**	**53**	**54**	**55**
Cheltuieli manopera	28	29	29	30	30	31	192	32	32	33
Cheltuieli materiale	14	14	15	15	15	16	96	16	16	16
Cheltuieli de transport si utilaje	5	5	5	5	5	5	32	5	5	5
TOTAL COSTURI DE OPERARE, INTRETINERE SI REPARATII	*117*	*120*	*122*	*124*	*127*	*129*	*799*	*132*	*135*	*137*
Costuri de exploatare	*4452*	*4603*	*4760*	*4922*	*5089*	*5262*	*5441*	*5626*	*5817*	*6015*
Valoarea timpului	*7823*	*8058*	*8300*	*8549*	*8805*	*9070*	*9342*	*9622*	*9910*	*10208*
Externalitati	*718*	*739*	*761*	*784*	*808*	*832*	*857*	*883*	*909*	*936*
TOTAL COSTURI EXTERNE	*12993*	*13401*	*13821*	*14255*	*14702*	*15164*	*15640*	*16130*	*16637*	*17159*
Costurile investitiei	**0**	**0**	**0**	**0**	**0**	**0**	**0**	**0**	**0**	**0**
TOTAL CHELTUIELI	**13110**	**13520**	**13943**	**14379**	**14829**	**15293**	**16438**	**16262**	**16771**	**17297**

Contribuția proiectului:

Denumire indicator	An 1	An 2	An 3	An 4	An 5	An 6	An 7	An 8	An 9	An 10
1	2	3	4	5	6	7	8	9	10	11
Cheltuieli de intretinere	**-157**	**-117**	**-117**	**-258**	**-115**	**-114**	**202**	**-256**	**-112**	**-112**
Cheltuieli manopera	**-126**	**-94**	**-93**	**-207**	**-92**	**-91**	**161**	**-205**	**-90**	**-89**
Cheltuieli de transport si utilaje	**-31**	**-23**	**-23**	**-52**	**-23**	**-23**	**40**	**-51**	**-22**	**-22**
Cheltuieli reparatii	**-315**	**-295**	**-295**	**-579**	**-294**	**-293**	**-135**	**-578**	**-292**	**-292**
Cheltuieli manopera	**-94**	**-88**	**-88**	**-174**	**-88**	**-88**	**-41**	**-173**	**-88**	**-88**
Cheltuieli materiale	**-126**	**-118**	**-118**	**-232**	**-118**	**-117**	**-54**	**-231**	**-117**	**-117**
Cheltuieli de transport si utilaje	**-94**	**-88**	**-88**	**-174**	**-88**	**-88**	**-41**	**-173**	**-88**	**-88**
Cheltuieli operare	**-52**	**-12**	**-12**	**-58**	**-10**	**-9**	**307**	**-56**	**-7**	**-7**
Cheltuieli manopera	**-31**	**-7**	**-7**	**-35**	**-6**	**-6**	**184**	**-34**	**-4**	**-4**
Cheltuieli materiale	**-16**	**-4**	**-4**	**-18**	**-3**	**-3**	**92**	**-17**	**-2**	**-2**
Cheltuieli de transport si utilaje	**-5**	**-1**	**-1**	**-6**	**-1**	**-1**	**31**	**-6**	**-1**	**-1**
TOTAL COSTURI DE OPERARE, INTRETINERE SI REPARATII	**-525**	**-425**	**-423**	**-896**	**-419**	**-417**	**373**	**-890**	**-412**	**-410**
Costuri de exploatare	**-523**	**-592**	**-1239**	**-1295**	**-1337**	**-1379**	**-1424**	**-1458**	**-1507**	**-1544**
Valoarea timpului	**0**	**-590**	**-1366**	**-1334**	**-1384**	**-1425**	**-1468**	**-1512**	**-1557**	**-1604**
Externalitati	**-213**	**-283**	**-371**	**-386**	**-413**	**-440**	**-469**	**-500**	**-532**	**-566**
TOTAL COSTURI EXTERNE	**-735**	**-1465**	**-2977**	**-3016**	**-3133**	**-3244**	**-3361**	**-3470**	**-3596**	**-3715**
Costurile investitiei	**119578151**									
TOTAL CHELTUIELI	**119577416**	**-1890**	**-3400**	**-3912**	**-3552**	**-3661**	**-2988**	**-4360**	**-4009**	**-4125**

Denumire indicator	An 11	An 12	An 13	An 14	An 15	An 16	An 17	An 18	An 19	An 20
1	12	13	14	15	16	17	18	19	20	21
Cheltuieli de intretinere	**-111**	**-252**	**-109**	**-108**	**-107**	**-248**	**162**	**-105**	**-104**	**-245**
Cheltuieli manopera	**-89**	**-202**	**-87**	**-86**	**-85**	**-199**	**130**	**-84**	**-83**	**-196**
Cheltuieli de transport si utilaje	**-22**	**-50**	**-22**	**-22**	**-21**	**-50**	**32**	**-21**	**-21**	**-49**
Cheltuieli reparatii	**-292**	**-576**	**-291**	**-290**	**-290**	**-574**	**-155**	**-289**	**-288**	**-573**
Cheltuieli manopera	**-87**	**-173**	**-87**	**-87**	**-87**	**-172**	**-47**	**-87**	**-86**	**-172**
Cheltuieli materiale	**-117**	**-230**	**-116**	**-116**	**-116**	**-230**	**-62**	**-115**	**-115**	**-229**
Cheltuieli de transport si utilaje	**-87**	**-173**	**-87**	**-87**	**-87**	**-172**	**-47**	**-87**	**-86**	**-172**
Cheltuieli operare	**-6**	**-52**	**-4**	**-3**	**-2**	**-48**	**267**	**0**	**1**	**-45**
Cheltuieli manopera	**-3**	**-31**	**-2**	**-2**	**-1**	**-29**	**160**	**0**	**1**	**-27**
Cheltuieli materiale	**-2**	**-16**	**-1**	**-1**	**-1**	**-14**	**80**	**0**	**0**	**-14**
Cheltuieli de transport si utilaje	**-1**	**-5**	**0**	**0**	**0**	**-5**	**27**	**0**	**0**	**-5**
TOTAL COSTURI DE OPERARE, INTRETINERE SI REPARATII	**-408**	**-880**	**-403**	**-401**	**-398**	**-871**	**274**	**-393**	**-390**	**-863**
Costuri de exploatare	**-1573**	**-1603**	**-1633**	**-1662**	**-1693**	**-1723**	**-1754**	**-1785**	**-1816**	**-1847**
Valoarea timpului	**-1652**	**-1702**	**-1753**	**-1805**	**-1859**	**-1915**	**-1973**	**-2032**	**-2093**	**-2156**
Externalitati	**-602**	**-640**	**-680**	**-722**	**-766**	**-813**	**-862**	**-914**	**-968**	**-1025**
TOTAL COSTURI EXTERNE	**-3828**	**-3945**	**-4065**	**-4190**	**-4319**	**-4451**	**-4588**	**-4730**	**-4877**	**-5028**
Costurile investitiei										
TOTAL CHELTUIELI	**-4236**	**-4825**	**-4468**	**-4591**	**-4717**	**-5322**	**-4315**	**-5123**	**-5267**	**-5890**

Determinarea VNA mii lei:

Denumire indicator	An 1	An 2	An 3	An 4	An 5	An 6	An 7	An 8	An 9	An 10
1	2	3	4	5	6	7	8	9	10	11
Cresterea veniturilor prin realizarea proiectului	0	0	0	0	0	0	0	0	0	0
Beneficii din reducerea cheltielilor cu reparatiile	315	295	295	579	294	293	135	578	292	292
Beneficii din reducerea cheltielilor de intretinere	157	117	117	258	115	114	-202	256	112	112
Beneficii din reducerea cheltuielilor de operare	52	12	12	58	10	9	-307	56	7	7
TOTAL BENEFICII DIN REDUCEREA COSTURILOR	**525**	**425**	**423**	**896**	**419**	**417**	**-373**	**890**	**412**	**410**
Beneficii din reducerea costului de exploatare	523	592	1239	1295	1337	1379	1424	1458	1507	1544
Timpul economisit	0	590	1366	1334	1384	1425	1468	1512	1557	1604
Reducerea externalitatilor	213	283	371	386	413	440	469	500	532	566
TOTAL BENEFICII EXTERNE	**735**	**1465**	**2977**	**3016**	**3133**	**3244**	**3361**	**3470**	**3596**	**3715**
Costurile investitiei	**119578151**									
Fluxul de numerar net	**-14831**	**1890**	**3400**	**3912**	**3552**	**3661**	**2988**	**4360**	**4009**	**4125**
Coeficientul de actualizare pentru o rata de actualizare de 5%	1,00	0,91	0,84	0,78	0,72	0,67	0,62	0,57	0,53	0,49
Flux de numerar actualizat	**-14831**	**1718**	**2861**	**3049**	**2563**	**2446**	**1848**	**2497**	**2126**	**2026**

Denumire indicator	An 11	An 12	An 13	An 14	An 15	An 16	An 17	An 18	An 19	An 20
1	12	13	14	15	16	16	16	16	16	16
Cresterea veniturilor prin realizarea proiectului	0	0	0	0	0	0	0	0	0	0
Beneficii din reducerea cheltielilor cu reparatiile	292	576	291	290	290	574	155	289	288	573
Beneficii din reducerea cheltielilor de intretinere	111	252	109	108	107	248	-162	105	104	245
Beneficii din reducerea cheltuielilor de operare	6	52	4	3	2	48	-267	0	-1	45
TOTAL BENEFICII DIN REDUCEREA COSTURILOR	**408**	**880**	**403**	**401**	**398**	**871**	**-274**	**393**	**390**	**863**
Beneficii din reducerea costului de exploatare	1573	1603	1633	1662	1693	1723	1754	1785	1816	1847
Timpul economisit	1652	1702	1753	1805	1859	1915	1973	2032	2093	2156
Reducerea externalitatilor	602	640	680	722	766	813	862	914	968	1025
TOTAL BENEFICII EXTERNE	**3828**	**3945**	**4065**	**4190**	**4319**	**4451**	**4588**	**4730**	**4877**	**5028**
Costurile investitiei										
Fluxul de numerar net	**4236**	**4825**	**4468**	**4591**	**4717**	**5322**	**4315**	**5123**	**5267**	**5890**
Coeficientul de actualizare pentru o rata de actualizare de 5%	0,45	0,42	0,39	0,36	0,33	0,31	0,29	0,27	0,25	0,23
Flux de numerar actualizat	**1926**	**2032**	**1742**	**1657**	**1576**	**1647**	**1236**	**1359**	**1294**	**1340**

d). Analiza economică; analiza cost – eficacitate;

Analiza cost – beneficiu financiară a fost realizată atât pentru alternativa cu proiect, cât şi pentru varianta fără proiect.

Din analiza datelor se poate observa că proiectul nu poate fi realizat din surse proprii, pentru implementarea acestuia fiind necesară obţinerea unei finanţări nerambursabile.

Calculul indicatorilor financiari s-a realizat conform recomandărilor privind elaborarea analizei cost beneficiu, respectiv pentru un orizont de timp de 20 de ani, cu un factor de actualizare de 8%.

AN	VALOAREA INVESTIŢIEI (I)	RATA DE ACTUALIZARE (Rk)	FLUXUL DE NUMERAR (lei)	VALOAREA ACTUALIZATĂ NETĂ (VAN)
1	119.578.151,00	0,952	113.838.399,80	108.374.156,60
2		0,907	1.890,00	1.714,23
3		0,864	3.400,00	2.937,60
4		0,823	3.912,00	3.219,58
5		0,784	3.552,00	2.784,77
6		0,746	3.661,00	2.731,11
7		0,711	2.988,00	2.124,47
8		0,677	4.360,00	2.951,72
9		0,645	4.009,00	2.585,81
10		0,614	4.125,00	2.532,75
11		0,585	4.236,00	2.478,06
12		0,557	4.825,00	2.687,53
13		0,53	4.468,00	2.368,04
14		0,505	4.591,00	2.318,46
15		0,481	4.717,00	2.268,88
16		0,458	5.322,00	2.437,48
17		0,436	4.315,00	1.881,34
18		0,416	5.123,00	2.131,17
19		0,396	5.267,00	2.085,73
20		0,377	5.890,00	2.220,53
Valoarea actualizată a veniturilor nete (VAVN)				33.028,41
Valoarea actualizată a veniturilor nete/Valoarea proiectului (I)				2,15

Fluxul de numerar este cel previzionat în cadrul realizării bugetului estimativ de venituri şi cheltuieli pentru orizontul de timp analizat, iar rata de actualizare a fost calculată având la bază un factor de actualizare de 5%, conform formulei:

$Rk = (\frac{1}{1+f})^n$, unde f → factor de actualizare şi n → numărul anului de referinţă

Totodată, din analiza tabelelor 16 şi 17, se observă că proiectul este sustenabil, veniturile obţinute în perioada de exploatare fiind suficiente pentru a acoperi costurile de operare şi de întreţinere. Sustenabilitatea investiţiei a fost analizată pentru scenariul cu proiect, pentru perioada analizată luând în calcul următoarele elemente:

- valoarea investiţiei;
- sursele de finanţare;
- veniturile obţinute după implementarea proiectului;
- cheltuielile de operare;
- cheltuielile de întreţinere.

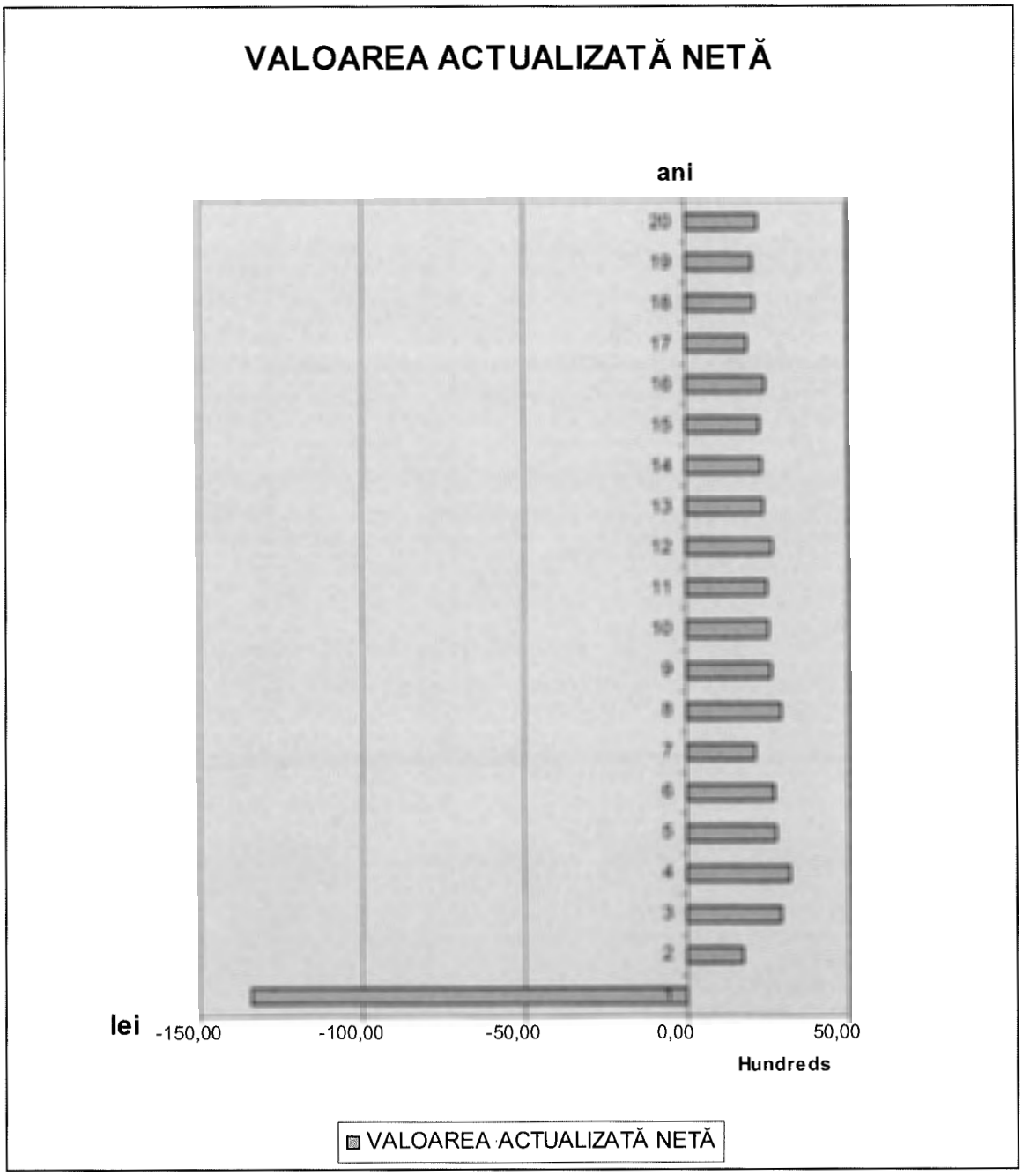

Pe baza datelor rezultate din calcularea costurilor pentru reparaţii capitale, precum şi a costurilor pentru reparaţii curente şi întreţinere periodică, în varianta cu proiect (Opţiunea 3) şi în varianta fără proiect (Opţiunea 1), precum şi ţinând cont de faptul că proiectul nu generează venituri, s-au făcut calculele redate în tabelele de mai jos:

- veniturile nete din expoatare în varianta cu proiect (Opţiunea 3);
- veniturile nete din exploatare în varianta fără proiect (Opţiunea 1);
- veniturile nete din exploatare în valori incrementale, care vor fi luate în calcul la analiza financiară.

În aceste calcule s-a ţinut cont şi de nivelul valorii reziduale estimate pentru investiţia din proiect.

Costuri si venituri din exploatare
Varianta cu proiect (lei)

Elemente	1	2	3	4	5	6	7	8	9	10
Costuri reparatii capitale	0.00	0.00	0.00	0.00	0.00	0.00	898298.1	0.00	0.00	0.00
Costuri reparatii curente si intretinere	0.00	100000	102000.00	104040.00	106120.80	108243.22	0.00	110408.08	112616.24	114868.57
Costuri de exploatare totale	0.00	100000.00	102000.00	104040.00	106120.80	108243.22	898298.10	110408.08	112616.24	114868.57
Valoarea reziduala	0.00	0.00	0.00	0.00	0.00	0.00	0.00	0.00	0.00	0.00
Venituri directe	0.00	0.00	0.00	0.00	0.00	0.00	0.00	0.00	0.00	0.00
Venituri nete din exploatare	0.00	-100000.00	-102000.00	-104040.00	-106120.80	-108243.22	-898298.10	-110408.08	-112616.24	-114868.57

Elemente	11	12	13	14	15	16	17	18	19	20	21	22	23	24	25
Costuri reparatii capitale	0	0	0	0	0	0	45800	0	0	0	0	0	0	0	0
Costuri reparatii curente si intretinere	117166	119509	121899	124337	126824	129361	0	131948	134587	137279	140024	142825	145681	148595	151567
Costuri de exploatare totale	117166	119509	121899	124337	126824	129361	45800	131948	134587	137279	140024	142825	145681	148595	151567
Valoarea reziduala	0	0	0	0	0	0	0	0	0	0	0	0	0	0	1424674
Venituri directe	0	0	0	0	0	0	0	0	0	0	0	0	0	0	0
Venituri nete din exploatare	-117166	-119509	-121899	-124337	-126824	-129361	-45800	-131948	-134587	-137279	-140024	-142825	-145681	-148595	1273107

Costuri şi venituri din exploatare
Varianta fără proiect (lei)

Elemente	1	2	3	4	5	6	7	8	9	10
Costuri reparatii capitale	0	0	0	1000000	0	0	0	1000000	0	0
Costuri reparatii curente si intretinere	524995	524995	524995	0	524995	524995	524995	0	524995	524995
Costuri de exploatare totale	524995	524995	524995	1000000	524995	524995	524995	1000000	524995	524995
Valoarea reziduala	0	0	0	0	0	0	0	0	0	0
Venituri directe	0	0	0	0	0	0	0	0	0	0
Venituri nete din exploatare	-524995	-524995	-524995	-1000000	-524995	-524995	-524995	-1000000	-524995	-524995

Elemente	11	12	13	14	15	16	17	18	19	20
Costuri reparatii capitale	0	1000000	0	0	0	1000000	0	0	0	1000000
Costuri reparatii curente si intretinere	524995	0	524995	524995	524995	0	524995	524995	524995	0
Costuri de exploatare totale	524995	1000000	524995	524995	524995	1000000	524995	524995	524995	1000000
Valoarea reziduala	0	0	0	0	0	0	0	0	0	0
Venituri directe	0	0	0	0	0	0	0	0	0	0
Venituri nete din exploatare	-524995	-1000000	-524995	-524995	-524995	-1000000	-524995	-524995	-524995	-1000000

Costuri si venituri din exploatare

Valori incrementale (lei)

Elemente	1	2	3	4	5	6	7	8	9	10
Costuri reparatii capitale	0	0	0	-1000000	0	0	898298	-1000000	0	0
Costuri reparatii curente si intretinere	-524995	-424995	-422995	104040	-418874	-416752	-524995	110408	-412379	-410126
Costuri de exploatare totale	-524995	-424995	-422995	-895960	-418874	-416752	373303	-889592	-412379	-410126
Valoarea reziduala	0	0	0	0	0	0	0	0	0	0
Venituri directe	0	0	0	0	0	0	0	0	0	0
Venituri nete din exploatare	524995	424995	422995	895960	418874	416752	-373303	889592	412379	410126

Elemente	11	12	13	14	15	16	17	18	19	20
Costuri reparatii capitale	0	-1000000	0	0	0	-1000000	798724	0	0	-1000000
Costuri reparatii curente si intretinere	-407829	119509	-403096	-400658	-398171	129361	-524995	-393047	-390408	137279
Costuri de exploatare totale	-407829	-880491	-403096	-400658	-398171	-870639	273729	-393047	-390408	-862721
Valoarea reziduala	0	0	0	0	0	0	0	0	0	0
Venituri directe	0	0	0	0	0	0	0	0	0	0
Venituri nete din exploatare	407829	880491	403096	400658	398171	870639	-273729	393047	390408	862721

De asemenea, analiza datelor prezentate în cadrul bugetelor estimative de venituri şi cheltuieli evidenţiază evoluţia raportului cost/beneficii pentru orizontul de timp luat în calcul, conform datelor prezentate în:

AN	COSTURI (lei)	BENEFICII (lei)	RAPORT COST/BENEFICII
1	119.578.151,00	28.495.473,00	23,83
2	710.405,00	424.995,00	59,82
3	102.000,00	422.995,00	0,24
4	104.040,00	895.960,00	0,12
5	106.121,00	418.874,00	0,25
6	108.243,00	416.752,00	0,26
7	898.298,00	373.303,00	2,41
8	110.408,00	889.592,00	0,12
9	112.616,00	412.379,00	0,27
10	114.869,00	410.126,00	0,28
11	117.166,00	407.829,00	0,29
12	119.509,00	880.491,00	0,14
13	121.899,00	403.658,00	0,30
14	124.337,00	398.171,00	0,31
15	126.824,00	870.639,00	0,15
16	129.361,00	273.729,00	0,47
17	45.800,00	393.047,00	0,12
18	131.948,00	390.408,00	0,34
19	134.587,00	862.721,00	0,16
20	137.279,00	390.408,00	0,35

e). Analiza de riscuri, măsuri de prevenire/diminuare a riscurilor;

Proiectul este adaptat normelor tehnologice şi măsurilor recomandate de Uniunea Europeană şi legislaţia naţională.

În vederea prevenirii riscurilor s-au efectuat o serie de studii geologice, geofizice, hidrologice, hidrogeologice, studii referitoare la clima zonală, adâncimea de îngheţ şi seismologie.

Au fost analizate şi estimate riscurile de natură financiară, de administrare şi management generate de proiect; Se consideră ca acestea sunt reduse ca pondere; Beneficiarul si proprietarul drumurilor, respectiv Consiliul Judeţean Neamţ prezintă o capacitate de management şi de implementare a proiectului corespunzătoare cu cerinţele prevăzute.

Riscurile de natură financiară şi politică, dar si cele referitoare la forţa majoră au fost evaluate în cadrul estimării costurilor investiţiei.

Riscurile asociate proiectului se pot clasifica astfel:

- ✓ ***Tehnice***
  - Proasta execuţie a lucrării,
  - Lipsa unei supervizări bune a desfăşurării lucrării.
- ✓ ***Financiare***
  - Neaprobarea cererii de finanţare,
  - Întârzierea plăţilor.
- ✓ ***Legale***
  - Nerespectarea procedurilor legale de contractare a firmei pentru execuţia lucrării
- ✓ ***Instituţionale***
  - Lipsa colaborării instituţionle,
  - Lipsa capacităţii unei bune gestionăria resurselor umane şi materiale.

Diagrama Riscurilor

Impact / *Probabilitate*	*LOW*	*MEDIUM*	*HIGH*
LOW	Posibile neconcordanțe între strategiile locale și cele naționale de dezvoltare a infrastructurii de mediu	Nerespectarea termenelor de plată conform calendarului prevăzut Mediu legislativ incert datorită dorinței de armonizare a legislației românești la cea europeană	
MEDIUM		Condiții meteorologice nefavorabile pentru realizarea lucrărilor de construcții	Întârzieri în procedurile de achiziții a contractelor de furnizare servicii, bunuri sau lucrări
HIGH	Subestimarea valorii investiției	Creșterea cheltuielilor de exploatare	Neîncadrarea efectuării lucrărilor de către constructor în graficul de timp aprobat și în cuantumul financiar stipulat în contractul de lucrări.

Legendă:

➔ ***Ignoră riscul***

➔ ***Precauție la astfel de riscuri***

➔ ***Se impune un plan de acțiune***

Matricea de management al riscurilor			
Nr. crt.	***Risc***	***Tehnici de control***	***Măsuri de management al riscurilor***
1	Condiții meteorologice nefavorabile pentru realizarea lucrărilor de construcții	Reducerea riscului	În vederea reducerii impactului asupra implementării cu succes a investiției, se recomandă o planificare riguroasă a activităților proiectului și luarea în calcul a unor marje de timp.
2	Subestimarea valorii investiției	Evitarea riscului	Referințele utilizate pentru estimarea costurilor vor fi numeroase și valide.
3	Întârzieri în producerile de achiziții a contractelor de furnizare servicii, bunuri sau lucrări	Evitarea riscului	Reprezentantul legal va avea ca responsabilitate monitorizarea și controlul riscurilor, astfel încât activitățile din cadrul proiectului să fie adaptate imediat ce intervin schimbări în circumstanțe sau se produce un risc.
4	Neîncadrarea efectuării lucrărilor de către constructor în graficul de timp aprobat și în cuantumul financiar stipulat în contractul de lucrări	Evitarea riscului	Pentru ca acest risc să poată fi prevenit este necesar ca din etapa de elaborare a documentației de finanțare graficul Gantt al proiectului și bugetul estimat de costuri să fie elaborate realist și pe baza unor input-uri certe. În acest sens, introducerea rezervelor financiare și de timp este o măsură preventivă.
		Reducerea riscului	În condițiile în care prevenirea acestui risc nu constituie o măsură oportună și realistă, în contractul încheiat cu constructorul trebuie stipulate clauze de penalitate și denuntare unilaterală.
5	Creșterea cheltuielilor de mentenanță	Evitarea riscului	Vor fi alocate sume anuale de la bugetul local pentru mentenanța drumurilor. Pe perioada de garanție a lucrării costurile vor fi acoperite de executant.

6. Scenariul/Opțiunea tehnico-economică optimă, recomandată

6.1. Comparația scenariilor/opțiunilor propuse, din punct de vedere tehnic, economic, financiar, al sustenabilității și riscurilor:

Obiectivul principal al proiectului este realizarea unor căi de comunicaţii moderne care să satisfacă cerinţele actuale şi de perspectivă ale utilizatorilor, drumurile judeţene studiate fiind singurele căi de acces către toate instituţiile de interes public şi privat din Comunele Dămuc, Drăgăneşti, Ion Creangă, Făurei, respectiv Tupilaţi şi implicit din Judeţul Neamţ.

Prioritățile care au evidenţiat scenariul propus prin prezenta documentaţie de avizare a lucrărilor de intervenţii sunt:

- realizarea unor accese sigure şi permanente la reaţeaua de drumuri vicinale, judeţene şi naţionale existentă în zonă;
- diminuarea gradului de poluare;
- sporirea gradului de atractivitate pentru potenţialii investitori în turism şi agroturism;
- asigurarea unor condiţii de viaţă şi trai decente generaţiei tinere cu scopul de a reduce migraţia acesteia.

În vederea modernizării tronsoanelor de drumuri judeţene pot fi luate în considerare ca alternative de realizare a obiectivului menţionat mai sus:

DJ 127 A, km. 36+100 – 37+700

1. Realizarea unui sistem rutier realizat dintr-un strat de fundaţie din balast, un strat de piatră spartă, strat de legătură din beton asfaltic, strat de uzură din mixtură asfaltică, soluţie care respectă prevederile „Normativului pentru dimensionarea sistemelor rutiere suple şi semirigide (metoda analitică)" indicativ PD 177/2001. Totodată această soluţie nu se justifică din punct de vedere economic.

2. Realizarea unui sistem rutier suplu realizat dintr-o succesiune de straturi după cum urmează:

- o îmbrăcăminte asfaltică modernă realizată dintr-un strat de uzură din beton asfaltic, strat de legătură din beton asfaltic, un strat de baza din anrobat bituminos şi un strat de fundaţie din balast, realizat peste împietruirea existentă, soluţie care respectă prevederile „Normativului pentru dimensionarea sistemelor rutiere suple şi semirigide (metoda analitică)" indicativ PD 177/2001.

Pentru evaluarea celor 2 alternative şi a se decide varianta optimă s-a folosit metoda analizei multicriteriale prezentată după cum urmează:

Criterii	*Punctaj (1-6)*	
	Alternativa 1 Sistem rutier suplu	*Alternativa 2 Sistem rutier suplu*
Implicaţii tehnologice	5	5
Durată de execuţie	5	5
Externalităţi negative pe durata execuţiei	5	4
Adaptabilitatea la teren	6	6
Capacitate de absorbţie trafic	5	5
Capacitate de fluidizare trafic	5	6
Siguranţă în circulaţie	5	6
Timp de trafic	6	6
Poluare în exploatare	4	4
MEDIA	***5,11***	***5,22***

Faţă de cele prezentate mai sus considerăm că soluţia optimă de modernizare a drumului judetean **DJ 127A Km 36+100 – 37+700** este soluţia prezentată la pct. 2, neexistând alte alternative care să asigure o siguranţă în exploatare, fiind o soluţie care va satisface necesităţile utilizatorilor dar şi necesităţile sectoarelor de activitate din zonă.

DJ 155 B, km. 34+324 – 39+400

1. Realizarea unui sistem rutier realizat dintr-un strat de fundaţie din balast, un strat de piatră spartă, strat de legătură din beton asfaltic, strat de uzură din mixtură asfaltică, soluţie care respectă prevederile „Normativului pentru dimensionarea sistemelor rutiere suple şi semirigide (metoda analitică)" indicativ PD 177/2001. Totodată această soluţie nu se justifică din punct de vedere economic.

2. Realizarea unui sistem rutier suplu realizat dintr-o succesiune de straturi după cum urmează:

- o îmbrăcăminte asfaltică modernă realizată dintr-un strat de uzură din beton asfaltic, strat de legătură din beton asfaltic, un strat de baza din anrobat bituminos şi un strat de fundaţie din balast, realizat

peste împietruirea existentă, soluţie care respectă prevederile „Normativului pentru dimensionarea sistemelor rutiere suple şi semirigide (metoda analitică)" indicativ PD 177/2001.

Pentru evaluarea celor 2 alternative şi a se decide varianta optimă s-a folosit metoda analizei multicriteriale prezentată după cum urmează:

Criterii	*Punctaj (1-6)*	
	Alternativa 1 Sistem rutier suplu	*Alternativa 2 Sistem rutier suplu*
Implicaţii tehnologice	5	5
Durată de execuţie	5	5
Externalităţi negative pe durata execuţiei	5	4
Adaptabilitatea la teren	6	6
Capacitate de absorbţie trafic	5	5
Capacitate de fluidizare trafic	5	6
Siguranţă în circulaţie	5	6
Timp de trafic	6	6
Poluare în exploatare	4	4
MEDIA	***5,11***	***5,22***

Faţă de cele prezentate mai sus considerăm că soluţia optimă de modernizare a drumului judetean **DJ 155B Km 34+324 – 39+400** este soluţia prezentată la pct. 2, neexistând alte alternative care să asigure o siguranţă în exploatare, fiind o soluţie care va satisface necesităţile utilizatorilor dar şi necesităţile sectoarelor de activitate din zonă.

DJ 155 B, km. 45+400 – 47+600

1. Realizarea unui sistem rutier realizat dintr-un strat de fundaţie din balast, un strat de piatră spartă, strat de legătură din beton asfaltic, strat de uzură din mixtură asfaltică, soluţie care respectă prevederile „Normativului pentru dimensionarea sistemelor rutiere suple şi semirigide (metoda analitică)" indicativ PD 177/2001. Totodată această soluţie nu se justifică din punct de vedere economic.

2. Realizarea unui sistem rutier suplu realizat dintr-o succesiune de straturi după cum urmează:

- o îmbrăcăminte asfaltică modernă realizată dintr-un strat de uzură din beton asfaltic, strat de legătură din beton asfaltic, un strat de baza din anrobat bituminos şi un strat de fundaţie din balast, realizat peste împietruirea existentă, soluţie care respectă prevederile „Normativului pentru dimensionarea sistemelor rutiere suple şi semirigide (metoda analitică)" indicativ PD 177/2001.

Pentru evaluarea celor 2 alternative şi a se decide varianta optimă s-a folosit metoda analizei multicriteriale prezentată după cum urmează:

Criterii	*Punctaj (1-6)*	
	Alternativa 1 Sistem rutier suplu	*Alternativa 2 Sistem rutier suplu*
Implicaţii tehnologice	5	5
Durată de execuţie	5	5
Externalităţi negative pe durata execuţiei	5	4
Adaptabilitatea la teren	6	6
Capacitate de absorbţie trafic	5	5
Capacitate de fluidizare trafic	5	6
Siguranţă în circulaţie	5	6
Timp de trafic	6	6
Poluare în exploatare	4	4
MEDIA	***5,11***	***5,22***

Faţă de cele prezentate mai sus considerăm că soluţia optimă de modernizare a drumului judetean **DJ 155B Km 45+400 – 47+600** este soluţia prezentată la pct. 2, neexistând alte alternative care să asigure o siguranţă în exploatare, fiind o soluţie care va satisface necesităţile utilizatorilor dar şi necesităţile sectoarelor de activitate din zonă.

DJ 207 C, km. 7+000 – 11+600

1. Refacerea îmbrăcămintii bituminoase existente prin realizarea dintr-o succesiune de straturi după cum urmează:

- reparaţii aferente îmbrăcăminte asfaltică existentă, strat de preluare denivelări din anrobat bituminos, strat de bază din anrobat bituminos, strat de legătură din beton asfaltic, strat de uzură din beton asfaltic, soluţie care respectă prevederile „Normativului pentru dimensionarea sistemelor rutiere suple şi

semirigide (metoda analitică)" indicativ PD 177/2001. Totodată această soluție nu se justifică din punct de vedere economic.

2. Realizarea unui sistem rutier suplu realizat dintr-o succesiune de straturi după cum urmează:

- reparații aferente îmbrăcăminte asfaltică existentă, strat de preluare denivelări din beton asfaltic, strat de legătură din beton asfaltic, strat de uzură din beton asfaltic, soluție care respectă prevederile „Normativului pentru dimensionarea sistemelor rutiere suple și semirigide (metoda analitică)" indicativ PD 177/2001.

Pentru evaluarea celor 2 alternative și a se decide varianta optimă s-a folosit metoda analizei multicriteriale prezentată după cum urmează:

Criterii	*Punctaj (1-6)*	
	Alternativa 1 Sistem rutier suplu	*Alternativa 2 Sistem rutier suplu*
Implicații tehnologice	5	5
Durată de execuție	5	5
Externalități negative pe durata execuției	5	4
Adaptabilitatea la teren	6	6
Capacitate de absorbție trafic	5	5
Capacitate de fluidizare trafic	5	6
Siguranță în circulație	5	6
Timp de trafic	6	6
Poluare în exploatare	4	4
MEDIA	***5,11***	***5,22***

Față de cele prezentate mai sus considerăm că soluția optimă de modernizare a drumului judetean **DJ 207C km 7+000 – 11+600** este soluția prezentată la pct. 2, neexistând alte alternative care să asigure o siguranță în exploatare, fiind o soluție care va satisface necesitățile utilizatorilor dar și necesitățile sectoarelor de activitate din zonă.

DJ 207 D, km. 11+400 – 12+000

1. Realizarea unui sistem rutier realizat dintr-un strat de fundație din balast, un strat de piatră spartă, strat de legătură din beton asfaltic, strat de uzură din mixtură asfaltică, soluție care respectă prevederile „Normativului pentru dimensionarea sistemelor rutiere suple și semirigide (metoda analitică)" indicativ PD 177/2001. Totodată această soluție nu se justifică din punct de vedere economic.

2. Realizarea unui sistem rutier suplu realizat dintr-o succesiune de straturi după cum urmează:

- o îmbrăcăminte asfaltică modernă realizată dintr-un strat de uzură din beton asfaltic, strat de legătură din beton asfaltic, un strat de baza din anrobat bituminos și un strat de fundație din balast, realizat peste împietruirea existentă, soluție care respectă prevederile „Normativului pentru dimensionarea sistemelor rutiere suple și semirigide (metoda analitică)" indicativ PD 177/2001.

Pentru evaluarea celor 2 alternative și a se decide varianta optimă s-a folosit metoda analizei multicriteriale prezentată după cum urmează:

Criterii	*Punctaj (1-6)*	
	Alternativa 1 Sistem rutier suplu	*Alternativa 2 Sistem rutier suplu*
Implicații tehnologice	5	5
Durată de execuție	5	5
Externalități negative pe durata execuției	5	4
Adaptabilitatea la teren	6	6
Capacitate de absorbție trafic	5	5
Capacitate de fluidizare trafic	5	6
Siguranță în circulație	5	6
Timp de trafic	6	6
Poluare în exploatare	4	4
MEDIA	***5,11***	***5,22***

Față de cele prezentate mai sus considerăm că soluția optimă de modernizare a drumului judetean **DJ 207D km 11+400 – 12+000** este soluția prezentată la pct. 2, neexistând alte alternative care să asigure o siguranță în exploatare, fiind o soluție care va satisface necesitățile utilizatorilor dar și necesitățile sectoarelor de activitate din zonă.

DJ 155 I, km. 31+000 – 36+500

1. Realizarea unui sistem rutier realizat dintr-un strat de fundație din balast și un strat de piatră spartă impermeabilizat fie prin realizarea unui tratament bituminos dublu fie prin realizarea unui strat de uzură din mixtură asfaltică, soluție care nu respectă prevederile „Normativului pentru dimensionarea sistemelor rutiere suple și semirigide (metoda analitică)" indicativ PD 177/2001. Totodată această soluție s-a dovedit a fi ineficientă în timp datorită faptului că într-o perioadă relativ scurtă de timp stratul de uzură cedează apărând defecte precum gropi, făgașe, fisuri, crăpături și faianțări.

2. Realizarea unui sistem rutier rigid realizat dintr-o dală de beton de ciment rutier în grosime de min. 20 cm urmată de un strat de balast, astfel încât să fie respectate prevederile „Normativului de dimensionare a structurilor rutiere rigide" indicativ NP 081-2002, soluție care din punct de vedere economic ar ridica valoarea investiției cu min. 45%. Totodată în conformitate cu OG 43/1997 valorile de trafic sunt clasificate după cum urmează:

- foarte intens – vehicule etalon a căror intensitate medie zilnică anuală este mai mare de 21.000 vehicule;
- intens - vehicule etalon a căror intensitate medie zilnică anuală este cuprinsă între 11.001 și 21.000 vehicule;
- mediu - vehicule etalon a căror intensitate medie zilnică anuală este cuprinsă între 4.501 și 11.000 vehicule;
- redus - vehicule etalon a căror intensitate medie zilnică anuală este cuprinsă între 1.000 și 4.500 vehicule;
- foarte redus – mai mic de 1000 veficule.

Ținând cont de faptul că sistemele rutiere rigide sunt promovate pentru drumuri ale căror valori de trafic se încadrează în grupele intens și foarte intens, iar drumul studiat are o valoare de trafic foarte redus considerăm că soluția de realizare a unui sistem rutier rigid nu se justifică din punct de vedere economic.

3. Realizarea unui sistem rutier suplu realizat dintr-o succesiune de straturi după cum urmează:

- o îmbrăcăminte asfaltică modernă realizată dintr-un strat de uzură din beton asfaltic, strat de legătură din beton asfaltic, un strat de baza din macadam și un strat de fundație din balast, realizat peste împietruirea existentă, soluție care respectă prevederile „Normativului pentru dimensionarea sistemelor rutiere suple și semirigide (metoda analitică)" indicativ PD 177/2001.

Pentru evaluarea celor trei alternative și a se decide varianta optimă s-a folosit metoda analizei multicriteriale prezentată după cum urmează:

Criterii	*Punctaj (1-6)*		
	Alternativa 1 Tratament bituminos	*Alternativa 2 Sistem rutier rigid*	*Alternativa 3 Sistem rutier suplu*
Implicații tehnologice	6	5	5
Durată de execuție	6	5	5
Externalități negative pe durata execuției	2	5	4
Adaptabilitatea la teren	2	6	6
Capacitate de absorbție trafic	3	5	5
Capacitate de fluidizare trafic	3	5	6
Siguranță în circulație	2	5	6
Timp de trafic	2	6	6
Poluare în exploatare	3	4	4
MEDIA	***3,22***	***5,11***	***5,22***

Față de cele prezentate mai sus considerăm că soluția optimă de modernizare a drumului judetean **DJ 155I Tirgu Neamt - Tupilati - Bargaoani Km 31+000 - 36+500** este soluția prezentată la pct. 3, neexistând alte alternative care să asigure o siguranță în exploatare, fiind o soluție care va satisface necesitățile utilizatorilor dar și necesitățile sectoarelor de activitate din zonă.

DJ 155I, km. 51+480 – 60+000

1. Realizarea unui sistem rutier realizat dintr-un strat de fundație din balast, un strat de piatră spartă, strat de legătură din beton asfaltic, strat de uzură din mixtură asfaltică, soluție care respectă prevederile „Normativului pentru dimensionarea sistemelor rutiere suple și semirigide (metoda analitică)" indicativ PD 177/2001. Totodată această soluție nu se justifică din punct de vedere economic.

2. Realizarea unui sistem rutier suplu realizat dintr-o succesiune de straturi după cum urmează:

- o îmbrăcăminte asfaltică modernă realizată dintr-un strat de uzură din beton asfaltic, strat de legătură din beton asfaltic, un strat de baza din anrobat bituminos și un strat de fundație din balast, realizat

peste împietruirea existentă, soluţie care respectă prevederile „Normativului pentru dimensionarea sistemelor rutiere suple şi semirigide (metoda analitică)" indicativ PD 177/2001.

Pentru evaluarea celor 2 alternative şi a se decide varianta optimă s-a folosit metoda analizei multicriteriale prezentată după cum urmează:

Criterii	*Punctaj (1-6)*	
	Alternativa 1 Sistem rutier suplu	*Alternativa 2 Sistem rutier suplu*
Implicaţii tehnologice	*5*	*5*
Durată de execuţie	*5*	*5*
Externalităţi negative pe durata execuţiei	*5*	*4*
Adaptabilitatea la teren	*6*	*6*
Capacitate de absorbţie trafic	*5*	*5*
Capacitate de fluidizare trafic	*5*	*6*
Siguranţă în circulaţie	*5*	*6*
Timp de trafic	*6*	*6*
Poluare în exploatare	*4*	*4*
MEDIA	***5,11***	***5,22***

Faţă de cele prezentate mai sus considerăm că soluţia optimă de modernizare a drumului judetean **DJ 155I km 51+480 – 60+000** este soluţia prezentată la pct. 2, neexistând alte alternative care să asigure o siguranţă în exploatare, fiind o soluţie care va satisface necesităţile utilizatorilor dar şi necesităţile sectoarelor de activitate din zonă.

DJ 159, km. 35+800 – 39+712

1. **Solutie tehnica**

Solutie tehnica	**Domeniu de aplicare pozitie Kilometrica**
pamant stabilizat cu 5% lianti hidraulici 25 cm + 25 cm balast + 20 balast stabilizat cu 4% lianti hidraulici + BADPC 22,4 - 6 cm + BAPC 16 - 4 cm	35+800 - 38+565
geogrila pe rost casete + BADPC 22,4 - 6 cm + 2 cm preluare denivelari, BAPC 16 - 4 cm	38+565 - 39+712

2. **Solutie tehnica**

Solutie tehnica	**Domeniu de aplicare pozitie Kilometrica**
pamant stabilizat cu 5% lianti hidraulici 25 cm + 25 cm balast + 15 cm piatra sparta + 8 cm ABPC 22.4 + BADPC 22,4 - 6 cm + BAPC 16 - 4 cm	35+800 - 38+565
geogrila pe rost casete + BADPC 22,4 - 6 cm + 2 cm preluare denivelari, BAPC 16 - 4 cm	38+565 - 39+712

Din punct de vedere al scenariilor posibile pentru realizarea obiectivului menţionat mai sus, considerăm că singura variantă este păstrarea actualului amplasament neexistând alte trasee care să asigure accesul către şi dinspre centrul administrativ al Comunelor Dămuc, Drăgăneşti, Ion Creangă, Făurei, respectiv Tupilaţi.

6.2. Selectarea şi justificarea scenariului/opţiunii optime, recomandate:

Luând în considerare necesităţile Judeţului Neamţ, traseele existente, reglementările tehnice în vigoare, condiţiile de mediu-traseu, traficul actual şi de perspectivă, costurile investiţiei, costurile de întreţinere, posibilităţile financiare ale Consiliului Judeţean Neamţ scenariul recomandat este cel prezentat deoarece nu există alte variante de realizare a căilor de comunicaţii care să asigure accesul în şi dinspre Comunele Dămuc, Drăgăneşti, Ion Creangă, Făurei, respectiv Tupilaţi.

Păstrarea actualelor amplasamente ale drumurilor judeţene studiate nu duce la costuri suplimentare legate de expropieri de terenuri, mutări de reţele, lucrări de amenajare a terenului, lucrări care la ora actuală dacă ar trebui făcute ar consuma sume importante de bani.

Coroborând rezultatele obţinute cu recomandările din expertizele tehnice, alternativa optimă prezintă avantajele realizării lucrărilor de modernizare într-un timp mult mai scurt, costurile totale ale investiţiei mult mai mici, costul lucrărilor de investiţie mici, tehnologii de realizare a execuţiei ce nu implică cheltuieli suplimentare şi un factor de poluare în exploatare foarte mic.

6.3. Principalii indicatori tehnico-economici aferenți investiției:

a). Indicatori maximali, respectiv valoarea totală a obiectivului de investiții, exprimată în lei, cu TVA și respectiv fără TVA, din care construcții-montaj (C+M), în conformitate cu devizul general;

INDICATORI MAXIMALI	Valoare (fără TVA)	TVA	Valoare (inclusiv TVA)
	lei	lei	lei
TOTAL GENERAL	**99.934.145,12**	**18.797.674,62**	**118.731.819,75**
Din care C+M	**89.001.411,59**	**16.910.268,20**	**105.911.679,79**

b). Indicatori minimali, respectiv indicatori de performanță – elemnte fizice/capacități fizice care să indice atingerea țintei obiectivului de investiții și după caz, calitativi, în conformitate cu standardele, normativele și reglementările tehnice în vigoare;

Capacități în unități fizice – DJ 127A, km. 36+100 – 37+660, L= 1.560,00 ml	
- lungimea drumului	1,560 km
- clasa tehnică a drumului	***V***
- categoria de importanță	***C***
- viteza de proiectare	40 kmh
- sistemul rutier	Dimensionarea sistemului rutier s-a realizat în conformitate cu prevederile „Normativului pentru dimensionarea sistemelor rutiere suple și semirigide (metoda analitică)" indicativ PD 177/2001 și cu ajutorul programului de calcul Calderom 2000, pentru o perioadă de perspectivă de 15 ani, rezultând un sistem rutier alcătuit din: • strat de fundație din balast în grosime de 30,00 cm după compactare, conform SR EN 13242, STAS 6400; • strat de bază din anrobat bituminos de tip ABPC 31,5 în grosime de 8,00 cm după compactare conform SR EN 13108-1 și AND 605/2016; • strat de legătură din beton asfaltic de tip BADPC 22,4 în grosime de 6 cm după compactare conform SR EN 13108-1 și AND 605/2016; • strat de uzură din beton asfaltic de tip BA 16 în grosime de 5 cm după compactare conform SR EN 13108-1 și AND 605/2016.
- Șanțuri de pământ	1.056,00 ml
- Șanțuri trapezoidale	1.674,00 ml
- podețe laterale Dn 500 mm	3 bucăți – 30,00 ml
- podețe transversale prefabricate de tip P2	5 bucăți
- drumuri laterale amenajate pe o lungime de 25 ml	3 bucăți – 375,00 mp
- zid de sprijin, He=2,00 ml, fundații directe	275,00 ml
- zid de sprijin He=5,00 ml, fundații directe	390,00 ml
- indicatoare octogonale	3 bucăți
- indicatoare triunghiulare	10 bucăți
- indicatoare dreptunghiulare	2 bucăți
- borne kilometrice	1 bucăți
- borne hectometrice	14 bucăți
- parapet metalic deformabil	1.000,00 ml
- marcaj rutier	4,680 km echiv.

Capacități în unități fizice – DJ 155 B, km. 34+000 – 39+200, L= 5.200,00 ml	
- lungimea drumului	5,200 km
- *clasa tehnică a drumului*	*IV*
- *categoria de importanță*	*C*
- viteza de proiectare	40 kmh
- sistemul rutier	Dimensionarea sistemului rutier s-a realizat în conformitate cu prevederile „Normativului pentru dimensionarea sistemelor rutiere suple și semirigide (metoda analitică)" indicativ PD 177/2001 și cu ajutorul programului de calcul Calderom 2000, pentru o perioadă de perspectivă de 15 ani, rezultând un sistem rutier alcătuit din: • strat de fundație din balast în grosime de 30,00 cm după compactare, conform SR EN 13242, STAS 6400; • strat de bază din anrobat bituminos de tip ABPC 31,5 în grosime de 8,00 cm după compactare conform SR EN 13108-1 și AND 605/2016; • strat de legătură din beton asfaltic de tip BADPC 22,4 în grosime de 6 cm după compactare conform SR EN 13108-1 și AND 605/2016; • strat de uzură din beton asfaltic de tip BA 16 în grosime de 5 cm după compactare conform SR EN 13108-1 și AND 605/2016.
- Șanțuri de pământ	10.300,00 ml
- Șanțuri trapezoidale	100,00 ml
- Accese pentru continuizarea scurgerii apelor	150,00 ml
- podețe laterale Dn 500 mm	4 bucăți – 40,00 ml
- podețe tubulare Dn 800 mm	1 bucată – 10,00 ml
- podețe transversale prefabricate de tip P2	4 bucăți
- podețe transversale dalate de tip D5	1 bucată
- drumuri laterale amenajate pe o lungime de 25 ml	7 bucăți – 875,00 mp
- indicatoare octogonale	7 bucăți
- indicatoare triunghiulare	10 bucăți
- indicatoare dreptunghiulare	8 bucăți
- borne kilometrice	5 bucăți
- borne hectometrice	47 bucăți
- marcaj rutier	15,600 km echiv.

Capacități în unități fizice – DJ 155 B, km. 45+400 – 47+600, L= 2.200,00 ml	
- lungimea drumului	2,200 km
- *clasa tehnică a drumului*	*IV*
- *categoria de importanță*	*C*
- viteza de proiectare	40 kmh
- sistemul rutier	Dimensionarea sistemului rutier s-a realizat în conformitate cu prevederile „Normativului pentru dimensionarea sistemelor rutiere suple și semirigide (metoda analitică)" indicativ PD 177/2001 și cu ajutorul programului de calcul Calderom 2000, pentru o perioadă de perspectivă de 15 ani, rezultând un sistem rutier alcătuit din: • strat de fundație din balast în grosime de 30,00 cm după compactare, conform SR EN 13242, STAS 6400; • strat de bază din anrobat bituminos de tip ABPC 31,5 în grosime de 8,00 cm după compactare, conform SR EN 13108-1 și AND 605/2016; • strat de legătură din beton asfaltic dc tip BADPC 22,4 în grosime de 6 cm după compactare, conform SR EN 13108-1 și AND 605/2016; • strat de uzură din beton asfaltic de tip BA 16 în grosime de 5 cm după compactare, conform SR EN 13108-1 și AND 605/2016.
- Șanțuri de pământ	4.400,00 ml
- Accese pentru continuizarea scurgerii apelor	125,00 ml
- podeț lateral Dn 500 mm	1 bucată – 10,00 ml
- drumuri laterale amenajate pe o lungime de 25 ml	7 bucăți – 875,00 mp
- indicatoare octogonale	8 bucăți
- indicatoare triunghiulare	2 bucăți
- indicatoare dreptunghiulare	10 bucăți
- borne kilometrice	2 bucăți
- borne hectometrice	20 bucăți
- marcaj rutier	6,600 km echiv.

Capacități în unități fizice – DJ 207 C, km. 7+000 – 11+600, L= 4.600,00 ml	
- lungimea drumului	4,600 km
- ***clasa tehnică a drumului***	***IV***
- ***categoria de importanță***	***C***
- viteza de proiectare	40 kmh
- sistemul rutier	Dimensionarea sistemului rutier s-a realizat în conformitate cu prevederile „Normativului pentru dimensionarea sistemelor rutiere suple și semirigide (metoda analitică)" indicativ PD 177/2001 și cu ajutorul programului de calcul Calderom 2000, pentru o perioadă de perspectivă de 15 ani, rezultând un sistem rutier alcătuit din: • strat de fundație din balast existent în grosime de 35,00 cm; • strat din mixtură asfaltică existentă în grosime de 10,00 cm; • strat de legătură din beton asfaltic de tip BADPC 22,4 în grosime de 6 cm + 3 cm preluare denivelări după compactare, conform SR EN 13108-1 și AND 605/2016; • strat de uzură din beton asfaltic de tip BA 16 în grosime de 5 cm după compactare, conform SR EN 13108-1 și AND 605/2016.
- Șanțuri trapezoidale	9.200,00 ml
- Accese pentru continuizarea scurgerii apelor	1.045,00 ml
- podețe laterale Dn 500 mm	9 bucăți – 90,00 ml
- podețe transversale prefabricate de tip P2	2 bucăți
- drumuri laterale amenajate pe o lungime de 25 ml	19 bucăți – 2.375,00 mp
- indicatoare octogonale	19 bucăți
- indicatoare triunghiulare	16 bucăți
- indicatoare dreptunghiulare	86 bucăți
- borne kilometrice	5 bucăți
- borne hectometrice	42 bucăți
- parapet metalic	1.800,00 ml
- marcaj rutier	13,800 km echiv.

Capacități în unități fizice – DJ 207D, km. 11+400 – 12+000, L= 600,00 ml	
- lungimea drumului	0,600 km
- ***clasa tehnică a drumului***	***IV***
- ***categoria de importanță***	***C***
- viteza de proiectare	40 kmh
- sistemul rutier	Dimensionarea sistemului rutier s-a realizat în conformitate cu prevederile „Normativului pentru dimensionarea sistemelor rutiere suple și semirigide (metoda analitică)" indicativ PD 177/2001 și cu ajutorul programului de calcul Calderom 2000, pentru o perioadă de perspectivă de 15 ani, rezultând un sistem rutier alcătuit din: • strat de fundație din balast în grosime de 30,00 cm după compactare, conform SR EN 13242, STAS 6400; • strat de bază din anrobat bituminos de tip ABPC 31,5 în grosime de 8,00 cm după compactare conform SR EN 13108-1 și AND 605/2016; • strat de legătură din beton asfaltic de tip BADPC 22,4 în grosime de 6 cm după compactare conform SR EN 13108-1 și AND 605/2016; • strat de uzură din beton asfaltic de tip BA 16 în grosime de 5 cm după compactare conform SR EN 13108-1 și AND 605/2016.
- Șanțuri trapezoidale	1.200,00 ml
- Accese pentru continuizarea scurgerii apelor	75,00 ml
- indicatoare octogonale	1 bucăți
- borne kilometrice	1 bucăți
- borne hectometrice	6 bucăți
- marcaj rutier	1,800 km echiv.

Capacități în unități fizice – DJ 155 I, km. 51+480 – 60+900, L= 9.420,00 ml	
- lungimea drumului	9,420 km
- ***clasa tehnică a drumului***	***IV***
- ***categoria de importanță***	***C***
- viteza de proiectare	40 kmh
- sistemul rutier	Dimensionarea sistemului rutier s-a realizat în conformitate cu prevederile „Normativului pentru dimensionarea sistemelor rutiere suple şi semirigide (metoda analitică)" indicativ PD 177/2001 şi cu ajutorul programului de calcul Calderom 2000, pentru o perioadă de perspectivă de 15 ani, rezultând un sistem rutier alcătuit din: • strat de fundaţie din balast în grosime de 30,00 cm după compactare, conform SR EN 13242, STAS 6400; • strat de bază din anrobat bituminos de tip ABPC 31,5 în grosime de 8,00 cm după compactare conform SR EN 13108-1 şi AND 605/2016; • strat de legătură din beton asfaltic de tip BADPC 22,4 în grosime de 6 cm după compactare conform SR EN 13108-1 şi AND 605/2016; • strat de uzură din beton asfaltic de tip BA 16 în grosime de 5 cm după compactare conform SR EN 13108-1 şi AND 605/2016.
- Şanţuri de pământ	15.980,00 ml
- Şanţuri trapezoidale	2.860,00 ml
- Accese pentru continuizarea scurgerii apelor	375,00 ml
- podeţe laterale Dn 500 mm	21 bucăţi – 210,00 ml
- podeţe tubulare Dn 800 mm	3 bucăţi – 30,00 ml
- podeţe transversale prefabricate de tip P2	2 bucăţi
- drumuri laterale amenajate pe o lungime de 25 ml	23 bucăţi – 2.875,00 mp
- indicatoare octogonale	23 bucăţi
- indicatoare triunghiulare	10 bucăţi
- indicatoare dreptunghiulare	10 bucăţi
- indicatoare pătrate	4 bucăţi
- borne kilometrice	9 bucăţi
- borne hectometrice	86 bucăţi
- marcaj rutier	28,260 km echiv.
- Relocare si protejare retele existente	15 bucăţi

Capacități în unități fizice – DJ 155 I, km. 31+000 – 36+710, L= 5.710,00 ml	
- lungimea drumului	5,710 km
- ***clasa tehnică a drumului***	***IV***
- ***categoria de importanță***	***C***
- viteza de proiectare	40 kmh
- sistemul rutier	Dimensionarea sistemului rutier, pe tronsonul de drum DJ 155I cuprins între km. 31+000 - 36+500 (36+710), s-a realizat în conformitate cu prevederile „Normativului pentru dimensionarea sistemelor rutiere suple şi semirigide (metoda analitică)" indicativ PD 177-2001 şi cu ajutorul programului de calcul Calderom 2000, pentru o perioadă de perspectivă de 15 ani, rezultând un sistem rutier alcătuit din: **TRONSOANELE km 31+000 - 31+800, 33+500 - 34+485 şi 35+903 - 36+500:** • strat de fundație din balast în grosime de 20,00 cm după compactare, conform SR EN 13242, STAS 6400; • strat de bază din macadam în grosime de 15,00 cm după compactare, conform SR EN 13242, STAS 6400; • strat de legătură din beton asfaltic de tip BADPC 22,4 în grosime de 6 cm după compactare conform SR EN 13108-1 şi AND 605/2016; • strat de uzură din beton asfaltic de tip BAPC 16 în grosime de 4 cm după compactare, conform SR EN 13108-1 şi AND 605/2016. **TRONSON km 31+800 - 33+250:** • strat de fundație din blocaj de bolovani de râu de 14-18 cm, acoperită pentru egalizare cu un strat de piatră spartă de 6 cm, pe un substrat de balast de 5 cm, grosime totală de 25 cm după compactare, conform SR EN 13242, STAS 6400; • strat de fundație din balast în grosime de 20,00 cm după compactare, conform SR EN 13242, STAS 6400; • strat de bază din macadam în grosime de 15,00 cm după compactare, conform SR EN 13242, STAS 6400; • strat de legătură din beton asfaltic de tip BADPC 22,4 în grosime de 6 cm după compactare conform SR EN 13108-1 şi AND 605/2016; • strat de uzură din beton asfaltic de tip BAPC 16 în grosime de 4 cm după compactare, conform SR EN 13108-1 şi AND 605/2016. **TRONSON km 33+250 - 33+500:** • strat de formă din balast în grosime de 20 cm după compactare, conform SR EN 13242, STAS 6400; • strat de fundație din balast în grosime de 20 cm după compactare, conform SR EN 13242, STAS 6400; • strat de bază din macadam în grosime de 15 cm după compactare, conform SR EN 13242, STAS 6400; • strat de legătură din mixtură asfaltică de tip BADPC 22,4 în grosime de 6 cm conform SR EN 13108, AND605/2016; • strat de uzură din beton asfaltic de tip BAPC 16 în grosime de 4 cm conform SR EN 13108, AND605/2016; **TRONSON km 34+485 - 35+903 şi 36+500 - 36+710:** • îmbrăcăminte asfaltică existent. • strat de legătură din mixtură asfaltică de tip BADPC 22,4 în grosime de 6 cm conform SR EN 13108, AND605/2016; • strat de uzură din beton asfaltic de tip BAPC 16 în grosime de 4 cm conform SR EN 13108, AND605/2016;
- Șanțuri de pământ	1.200,00 ml
- Șanțuri/ rigole	8.038,00 ml
- Rigole carosabile	70,00 ml
- Șanțuri ranforsate	161,00 ml
- Drenuri longitudinale	2.486,00 ml
- podețe tubulare Dn 800 mm	9bucăți – 90,00 ml
- podețe tubulare Dn 1000 mm	4 bucăți – 50,00 ml
- podețe transversale prefabricate de tip P2	3 bucăți
- drumuri laterale amenajate pe o lungime de 25 ml	13 bucăți – 2.184,00 mp
- zid de sprijin, He=2,50 ml, fundații directe	30,00 ml
- indicatoare octogonale	13 bucăți
- indicatoare patrate	6 bucăți
- indicatoare cerc	1 bucată
- indicatoare triunghiulare	90 bucăți
- indicatoare dreptunghiulare	46 bucăți
- borne kilometrice	6 bucăți
- borne hectometrice	52 bucăți
- parapet metalic deformabil	1.572,00 ml
- marcaj rutier	9,710 km echiv.

Capacități în unități fizice – DJ 159, km. 35+800 – 39+712	
- lungimea drumului	3,912 km
- ***clasa tehnică a drumului***	***IV***
- ***categoria de importanță***	***C***
- viteza de proiectare	40 kmh
- sistemul rutier	Dimensionarea sistemului rutier s-a realizat în conformitate cu prevederile „Normativului pentru dimensionarea sistemelor rutiere suple și semirigide (metoda analitică)" indicativ PD 177/2001 și cu ajutorul programului de calcul Calderom 2000, pentru o perioadă de perspectivă de 15 ani, rezultând un sistem rutier alcătuit din: ***A. Pe sectorul 35+800 - 38+565:*** • strat de uzură din beton asfaltic de tip BAPC16 în grosime de 4 cm, conform SR EN 13108, AND 605/2016; • strat de legătură din beton asfaltic de tip BADPC22,4 în grosime de 6 cm, conform SR EN 13108, AND 605/2016; • strat de bază din balast stabilizat "in-situ" cu 4-6% lianti hidraulici în grosime de 20 cm, conform SR EN 13282/2013, STAS 10473. • strat de fundație din balast amestec optimal în grosime de 25 cm conform SR EN 13242, STAS 6400. • strat de formă din pământ stabilizat "in-situ" cu 3-5% lianti hidraulici în grosime de 25 cm, conform SR EN 13282/2013, STAS 10473. ***B. Pe sectorul 38+565 - 39+712:*** • strat de uzură din beton asfaltic de tip BAPC16 în grosime de 4 cm, conform SR EN 13108, AND 605/2016; • strat de legătură din beton asfaltic de tip BADPC22,4 în grosime de 6 cm + 2 cm preluare denivelări, conform SR EN 13108, AND 605/2016;
- Șanțuri de pământ	461,00 ml
- Șanțuri trapezoidale	2.969,00 ml
- Rigole carosabile	31,00 ml
- Rigole triunghiulare	698,00 ml
- Drenuri longitudinale	1.314,00 ml
- podețe tubulare Dn 800 mm	5 bucăți – 50,00 ml
- podețe tubulare Dn 1000 mm	2 bucăți – 25,00 ml
- podețe transversale prefabricate de tip P2	1 bucată
- drumuri laterale amenajate pe o lungime de 25 ml	13 bucăți – 1.720,00 mp
- indicatoare octogonale	13 bucăți
- indicatoare triunghiulare	15 bucăți
- indicatoare dreptunghiulare	56 bucăți
- borne kilometrice	4 bucăți
- borne hectometrice	36 bucăți
- parapet metalic deformabil	1.468,00 ml
- marcaj rutier	11,740 km echiv.

c). Indicatori financiari, socioeconomici, de impact, de rezultat/operare, stabiliți în funcție de specificul și ținta fiecărui obiectiv de investiții;

NU ESTE CAZUL

d). Durata estimată de execuție a obiectivului de investiții, exprimată în luni;

Durata de realizare a investiției	***36 luni***

6.4. Prezentarea modului în care se asigură conformarea cu reglementările specifice funcțiunii preconizate din punct de vedere al asigurării tuturor cerințelor fundamentale aplicabile construcției, conform gradului de detaliere al propunerilor tehnice:

Prin realizarea proiectului vor fi asigurate următoarele:

► proiectul va avea un impact considerabil la nivelul ameliorării confortului și siguranței rezidenților (menaje și agenți economici) din punct de vedere al accesului pietonal și auto zonal ameliorat si al piesagisticii;

► atragerea de venituri suplimentare la nivel local prin efectul de multiplicare a cheltuielilor turistice coroborată cu crearea semnificativă de locuri de muncă directe şi indirecte va avea ca rezultat direct creşterea gradului de competitivitate locală[1];

► cresterea valorii imobilelor şi a terenului din zona după implementarea proiectului ca urmare a creşterii atractivităţii economice a zonei.

► atragerea de noi investitori şi turişti va avea ca efect stimularea dezvoltării economiei locale, dezvoltarea spiritului antreprenorial din sectorul prestărilor de servicii către populaţie şi sofisticarea cererii indigene aflate în contact cu cea importată prin intermediul nerezidenţilor.

6.5. Nominalizarea surselor de finanţare a investiţiei publice, ca urmare a analizei financiare şi economice: fonduri proprii, credite bancare, alocaţii de la bugetul de stat/bugetul local, credite externe garantate sau contractate de stat, fonduri externe nerambursabile, alte surse legal constituite:

	Suma		Procentaj din total (%)
	Lei	Euro	
1	2	3	4
Contribuţia din fonduri publice solicitate prin prezenta documentaţie de avizare a lucrărilor de intervenţii	**142.045.239,04**	**28.705.286,36**	100 %
TOTAL CONTRIBUŢII	**142.045.239,04**	**28.705.286,36**	**100 %**
TOTAL GENERAL	**142.045.239,04**	**28.705.286,36**	**100 %**

7. Urbanism, acorduri şi avize conforme

La faza **Documentaţie de avizare a lucrărilor de intervenţii** vor fi emise următoarele avize, acorduri:

- avizul beneficiarului de investiţie privind necesitatea şi oportunitatea investiţiei;
- certificatul de urbanism;
- avizele de principiu privind asigurarea utilităţilor (energie electrică, telecomunicaţii);
- acordul de mediu;
- alte avize şi acorduri de principiu specifice tipului de intervenţie.

Întocmit,
ing. Adrian NECULA


Inceput proiect
DJ 127 A, Km 36+100
Sfârşit proiect
DJ 127 A, Km 37+660
VERIFICATOR
Ing. Grădinariu T. Ioan
A4,B2,D
REFERAT nr.
S.C. ALIDO PROIECT S.R.L.
Piatra Neamţ, str. Prof. Ion Negru, nr. 12 J 27/526/2001, R 14342100
Beneficiar:
Judeţul Neamţ prin Consiliul Judeţean Neamţ
Proiect nr. 374/2023
Specificaţia
Numele şi prenumele
Semnatura
Scara 1:25000
Titlu proiect:
"Proiect integrat Modernizare, consolidare şi reabilitare drumuri şi poduri judeţene, obiective ce asigura conectarea la reţeaua TEN-T, Judeţul Neamţ"
Faza D.A.L.I.
SEF PROIECT
Ing. Adrian NECULA
PROIECTANT
Ing. Gabriel AMARIEI
PROIECTANT
Ing. Ana-Maria CHIRILA
Data 2023
Titlu planşă:
Plan de incadrare in zona
DJ 127 A, Km 36+100 - 40+585
Planşa nr. P.I.-0.1

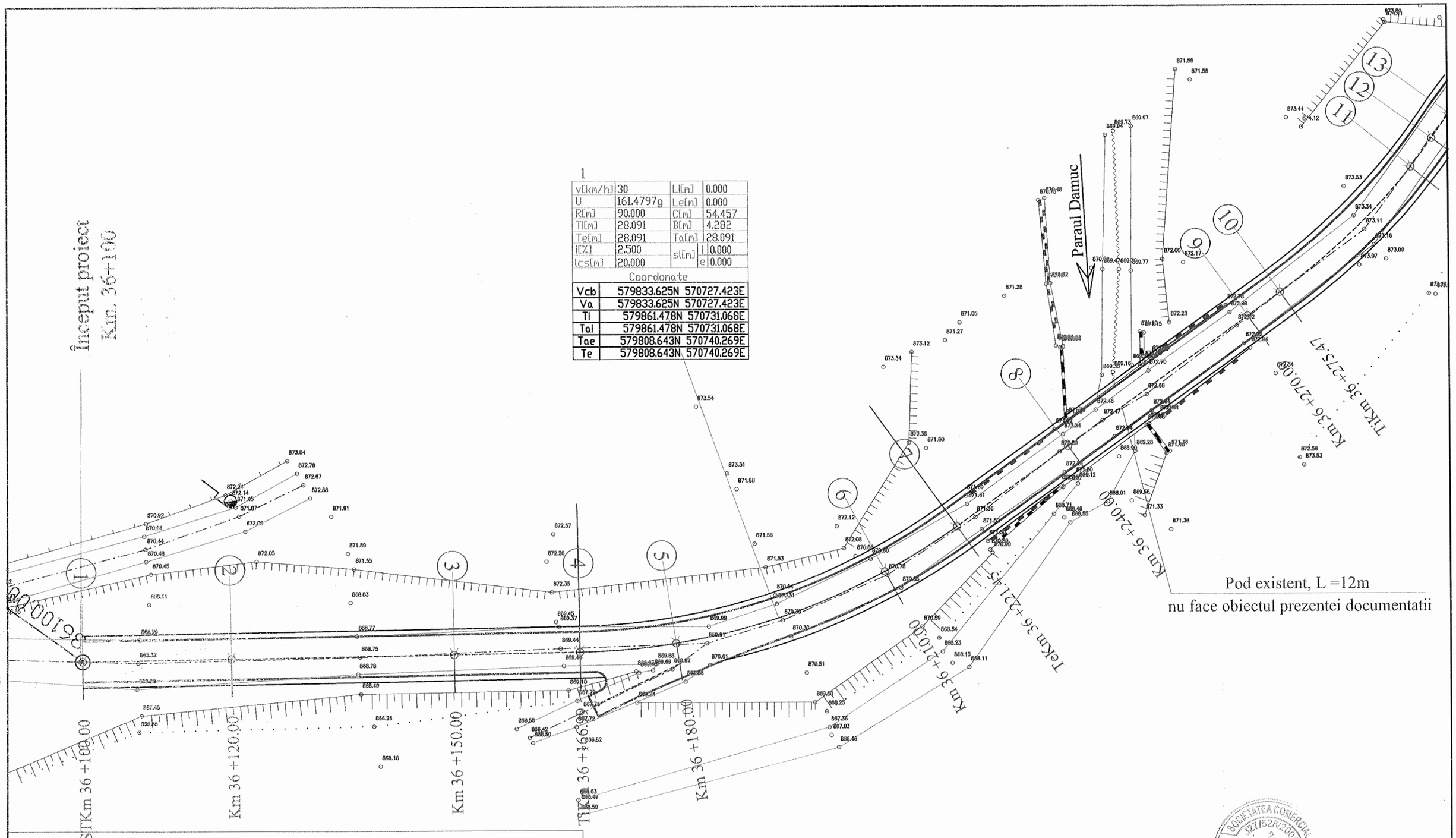

VERIFICATOR	Ing. Grădinariu T. Ioan		A4;B2;D	REFERAT nr. ..... din	
S.C. ALIDO PROIECT S.R.L. Piatra Neamț, str. Prof. Ion Negre, nr. 12 J 27/528/2001, R 14342100				**Beneficiar:** **Județul Neamț prin Consiliul Județean Neamț**	Proiect nr. 374/2023
Specificatia	Numele si prenumele	Semnatura	Scara 1:500	**Titlu proiect:** **"Proiect integrat Modernizare, consolidare și reabilitare drumuri și poduri județene, obiective ce asigura conectarea la rețeaua TEN-T, Județul Neamț"**	Faza D.A.L.I.
SEF PROIECT	ing. Adrian NECULA		Data 2023	**Titlu planșă:** **Plan de situatie** **DJ 127 A, Km 36+100 - 40+585**	Plansa nr. P.S.-1.1
PROIECTANT	ing. Gabriel AMARIEI				
PROIECTANT	ing. Ana-Maria CHIRILA				

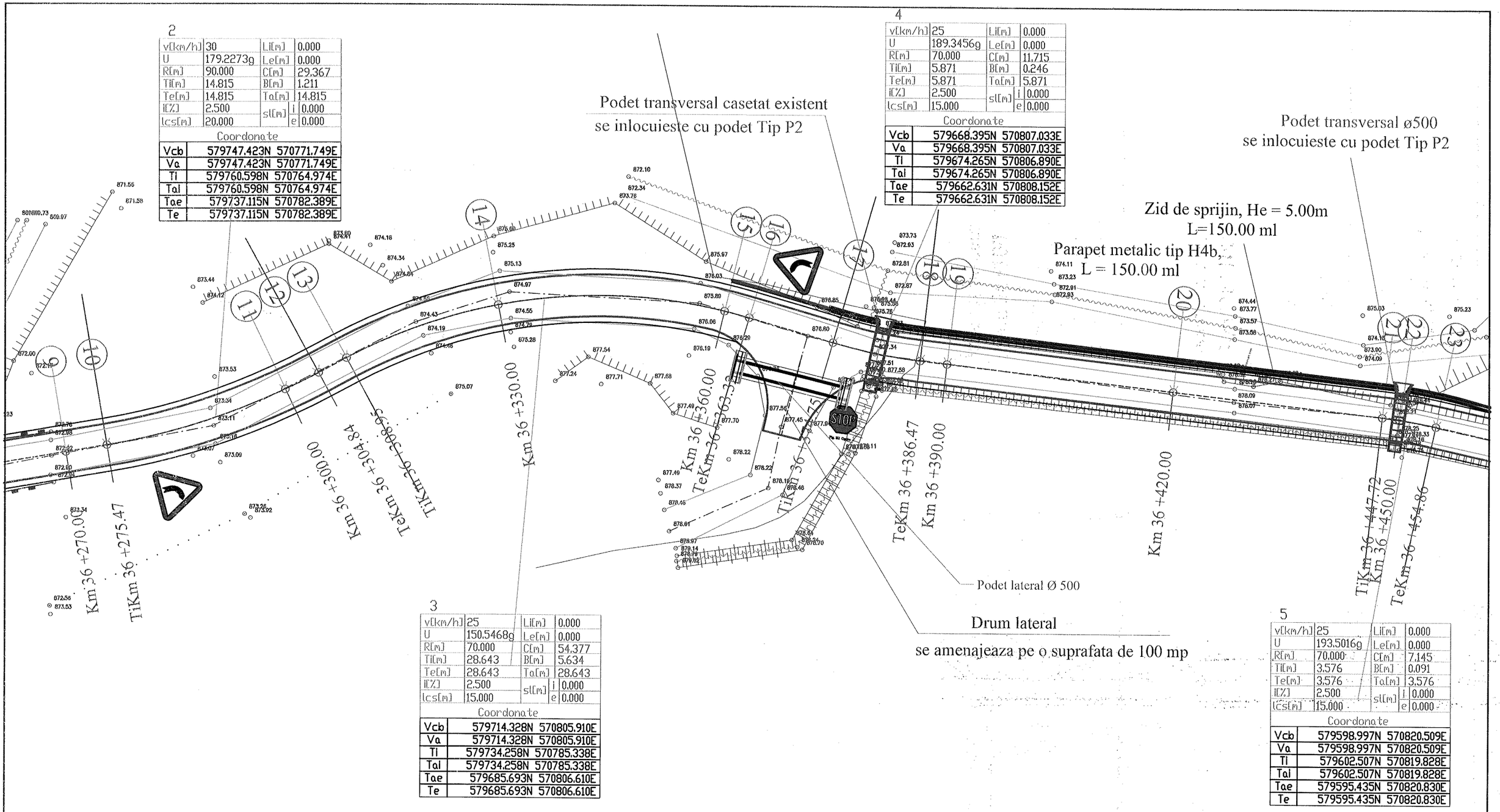

2

v[km/h]	30	Li[m]	0.000
U	179.2273g	Le[m]	0.000
R[m]	90.000	C[m]	29.367
Ti[m]	14.815	B[m]	1.211
Te[m]	14.815	Ta[m]	14.815
i[%]	2.500	st[m] i	0.000
lcs[m]	20.000	st[m] e	0.000

Coordonate

Vcb	579747.423N 570771.749E
Va	579747.423N 570771.749E
Ti	579760.598N 570764.974E
Tal	579760.598N 570764.974E
Tae	579737.115N 570782.389E
Te	579737.115N 570782.389E

3

v[km/h]	25	Li[m]	0.000
U	150.5468g	Le[m]	0.000
R[m]	70.000	C[m]	54.377
Ti[m]	28.643	B[m]	5.634
Te[m]	28.643	Ta[m]	28.643
i[%]	2.500	st[m] i	0.000
lcs[m]	15.000	st[m] e	0.000

Coordonate

Vcb	579714.328N 570805.910E
Va	579714.328N 570805.910E
Ti	579734.258N 570785.338E
Tal	579734.258N 570785.338E
Tae	579685.693N 570806.610E
Te	579685.693N 570806.610E

4

v[km/h]	25	Li[m]	0.000
U	189.3456g	Le[m]	0.000
R[m]	70.000	C[m]	11.715
Ti[m]	5.871	B[m]	0.246
Te[m]	5.871	Ta[m]	5.871
i[%]	2.500	st[m] i	0.000
lcs[m]	15.000	st[m] e	0.000

Coordonate

Vcb	579668.395N 570807.033E
Va	579668.395N 570807.033E
Ti	579674.265N 570806.890E
Tal	579674.265N 570806.890E
Tae	579662.631N 570808.152E
Te	579662.631N 570808.152E

5

v[km/h]	25	Li[m]	0.000
U	193.5016g	Le[m]	0.000
R[m]	70.000	C[m]	7.145
Ti[m]	3.576	B[m]	0.091
Te[m]	3.576	Ta[m]	3.576
i[%]	2.500	st[m] i	0.000
lcs[m]	15.000	st[m] e	0.000

Coordonate

Vcb	579598.997N 570820.509E
Va	579598.997N 570820.509E
Ti	579602.507N 570819.828E
Tal	579602.507N 570819.828E
Tae	579595.435N 570820.830E
Te	579595.435N 570820.830E

LEGENDA

- AX DRUM PROIECT
- MARGINE PARTE CAROSABILA PR.
- MARGINE ACOSTAMENT PROIECT
- ZID DE SPRIJIN
- AX DRUM EXISTENT
- MARGINE DRUM EXISTENT
- LIMITA PROPRIETATE
- TALUZ SUS
- TALUZ JOS
- AX SANT
- MAL APA

- INCEPUT PROIECT KM 0+000
- POZITIE KILOMETRICA
- SFARSIT PROIECT
- Borne
- Indicator
- 872.20 Punct topografic

VERIFICATOR	Ing. Grădinariu T. Ioan		A4;B2;D	REFERAT nr. ..... din	
S.C. ALIDO PROIECT S.R.L. Piatra Neamț, str. Prof. Ion Negre, nr. 12 J 27/528/2001, R 14342100				Beneficiar: Județul Neamț prin Consiliul Județean Neamț	Proiect nr. 374/2023
Specificatia	Numele si prenumele	Semnatura	Scara 1:500	Titlu proiect: "Proiect integrat Modernizare, consolidare și reabilitare drumuri și poduri județene, obiective ce asigura conectarea la rețeaua TEN-T, Județul Neamț"	Faza D.A.L.I.
SEF PROIECT	ing. Adrian NECULA		Data 2023	Titlu planșă: Plan de situatie DJ 127 A, Km 36+100 - 40+585	Plansa nr. P.S.-1.2
PROIECTANT	ing. Gabriel AMARIEI				
PROIECTANT	ing. Ana-Maria CHIRILA				

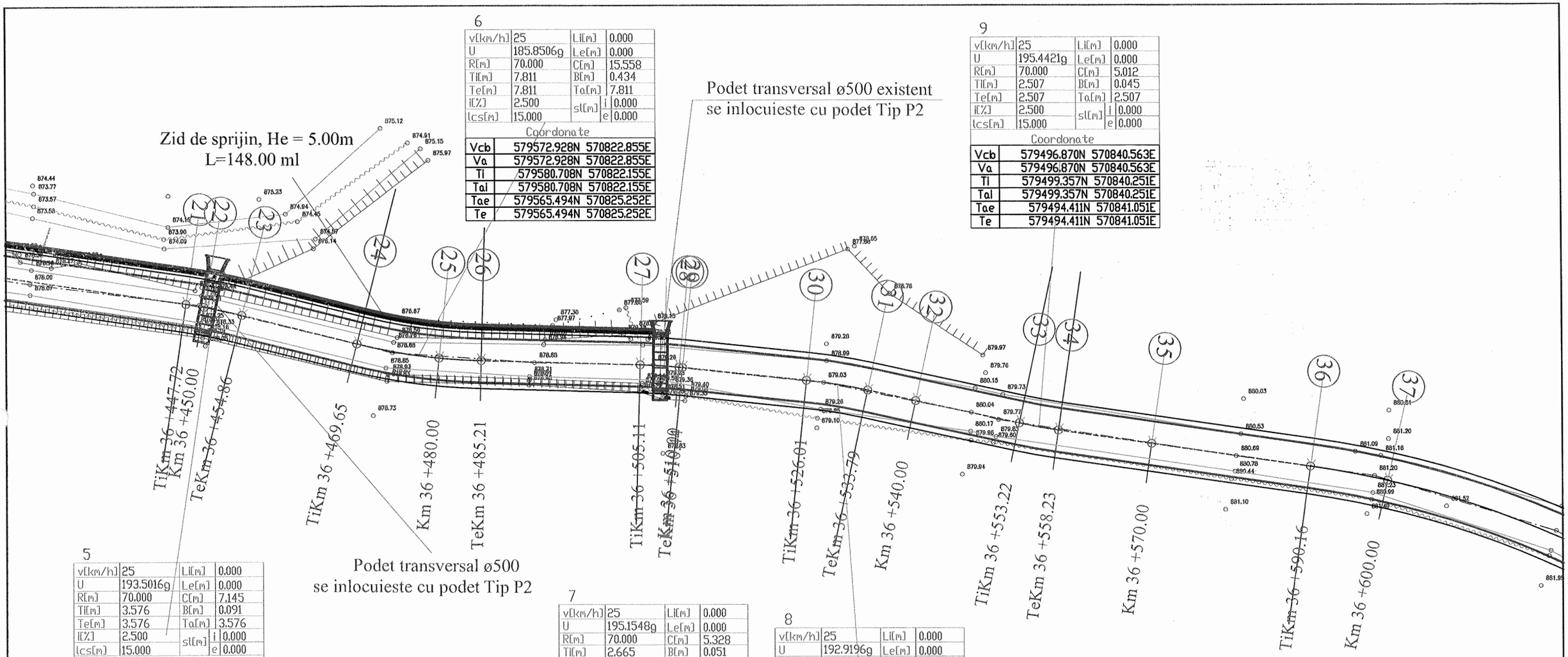

5

v[km/h]	25	Li[m]	0.000
U	193.5016g	Le[m]	0.000
R[m]	70.000	C[m]	7.145
Ti[m]	3.576	B[m]	0.091
Te[m]	3.576	Ta[m]	3.576
i[%]	2.500	sl[m] i	0.000
lcs[m]	15.000	sl[m] e	0.000

Coordonate

Vcb	579598.997N 570820.509E
Va	579598.997N 570820.509E
Ti	579602.507N 570819.828E
Tal	579602.507N 570819.828E
Tae	579595.435N 570820.830E
Te	579595.435N 570820.830E

6

v[km/h]	25	Li[m]	0.000
U	185.8506g	Le[m]	0.000
R[m]	70.000	C[m]	15.558
Ti[m]	7.811	B[m]	0.434
Te[m]	7.811	Ta[m]	7.811
i[%]	2.500	sl[m] i	0.000
lcs[m]	15.000	sl[m] e	0.000

Coordonate

Vcb	579572.928N 570822.855E
Va	579572.928N 570822.855E
Ti	579580.708N 570822.155E
Tal	579580.708N 570822.155E
Tae	579565.494N 570825.252E
Te	579565.494N 570825.252E

7

v[km/h]	25	Li[m]	0.000
U	195.1548g	Le[m]	0.000
R[m]	70.000	C[m]	5.328
Ti[m]	2.665	B[m]	0.051
Te[m]	2.665	Ta[m]	2.665
i[%]	2.500	sl[m] i	0.000
lcs[m]	15.000	sl[m] e	0.000

Coordonate

Vcb	579544.012N 570832.180E
Va	579544.012N 570832.180E
Ti	579546.549N 570831.362E
Tal	579546.549N 570831.362E
Tae	579541.421N 570832.803E
Te	579541.421N 570832.803E

8

v[km/h]	25	Li[m]	0.000
U	192.9196g	Le[m]	0.000
R[m]	70.000	C[m]	7.785
Ti[m]	3.897	B[m]	0.108
Te[m]	3.897	Ta[m]	3.897
i[%]	2.500	sl[m] i	0.000
lcs[m]	15.000	sl[m] e	0.000

Coordonate

Vcb	579522.497N 570837.351E
Va	579522.497N 570837.351E
Ti	579526.286N 570836.441E
Tal	579526.286N 570836.441E
Tae	579518.631N 570837.836E
Te	579518.631N 570837.836E

9

v[km/h]	25	Li[m]	0.000
U	195.4421g	Le[m]	0.000
R[m]	70.000	C[m]	5.012
Ti[m]	2.507	B[m]	0.045
Te[m]	2.507	Ta[m]	2.507
i[%]	2.500	sl[m] i	0.000
lcs[m]	15.000	sl[m] e	0.000

Coordonate

Vcb	579496.870N 570840.563E
Va	579496.870N 570840.563E
Ti	579499.357N 570840.251E
Tal	579499.357N 570840.251E
Tae	579494.411N 570841.051E
Te	579494.411N 570841.051E

LEGENDA

- AX DRUM PROIECT
- MARGINE PARTE CAROSABILA PR.
- MARGINE ACOSTAMENT PROIECT
- ZID DE SPRIJIN
- AX DRUM EXISTENT
- MARGINE DRUM EXISTENT
- LIMITA PROPRIETATE
- TALUZ SUS
- TALUZ JOS
- AX SANT
- MAL APA

INCEPUT PROIECT KM 0+000
- POZITIE KILOMETRICA
SFARSIT PROIECT
- Borne
- Indicator
872.20 - Punct topografic

VERIFICATOR	Ing. Grădinariu T. Ioan		A4;B2;D	REFERAT nr. ..... din	
S.C. ALIDO PROIECT S.R.L. Piatra Neamț, str. Prof. Ion Negre, nr. 12 J 27/528/2001, R 14342100				**Beneficiar: Județul Neamț prin Consiliul Județean Neamț**	Proiect nr. 374/2023
Specificatia	Numele si prenumele	Semnatura	Scara 1:500	**Titlu proiect: "Proiect integrat Modernizare, consolidare și reabilitare drumuri și poduri județene, obiective ce asigura conectarea la rețeaua TEN-T, Județul Neamț"**	Faza D.A.L.I.
SEF PROIECT	ing. Adrian NECULA		Data 2023	**Titlu planșă: Plan de situatie DJ 127 A, Km 36+100 - 40+585**	Plansa nr. P.S.-1.3
PROIECTANT	ing. Gabriel AMARIEI				
PROIECTANT	ing. Ana-Maria CHIRILA				

SOCIETATEA COMERCIALĂ J27/528/2007 ALIDO PROIECT

10

v[km/h]	30	Li[m]	0.000
U	176.4888g	Le[m]	0.000
R[m]	120.000	C[m]	44.318
Ti[m]	22.414	B[m]	2.075
Te[m]	22.414	Ta[m]	22.414
I[%]	2.500	sl[m] i	0.000
lcs[m]	20.000	sl[m] e	0.000

Coordonate

Vcb	579441.105N 570851.649E
Va	579441.105N 570851.649E
Ti	579463.089N 570847.278E
Tai	579463.089N 570847.278E
Tae	579419.026N 570847.789E
Te	579419.026N 570847.789E

12

v[km/h]	30	Li[m]	0.000
U	193.4601g	Le[m]	0.000
R[m]	90.000	C[m]	9.246
Ti[m]	4.627	B[m]	0.119
Te[m]	4.627	Ta[m]	4.627
I[%]	2.500	sl[m] i	0.000
lcs[m]	20.000	sl[m] e	0.000

Coordonate

Vcb	579378.398N 570837.935E
Va	579378.398N 570837.935E
Ti	579382.851N 570839.191E
Tai	579382.851N 570839.191E
Tae	579373.839N 570837.142E
Te	579373.839N 570837.142E

13

v[km/h]	50	Li[m]	0.000
U	193.1347g	Le[m]	0.000
R[m]	270.000	C[m]	29.117
Ti[m]	14.572	B[m]	0.393
Te[m]	14.572	Ta[m]	14.572
I[%]	2.500	sl[m] i	0.000
lcs[m]	30.000	sl[m] e	0.000

Coordonate

Vcb	579314.810N 570826.880E
Va	579314.810N 570826.880E
Ti	579329.167N 570829.376E
Tai	579329.167N 570829.376E
Tae	579300.267N 570825.943E
Te	579300.267N 570825.943E

11

v[km/h]	30	Li[m]	0.000
U	193.5189g	Le[m]	0.000
R[m]	90.000	C[m]	9.162
Ti[m]	4.585	B[m]	0.117
Te[m]	4.585	Ta[m]	4.585
I[%]	2.500	sl[m] i	0.000
lcs[m]	20.000	sl[m] e	0.000

Coordonate

Vcb	579404.071N 570845.175E
Va	579404.071N 570845.175E
Ti	579408.588N 570845.965E
Tai	579408.588N 570845.965E
Tae	579399.658N 570843.931E
Te	579399.658N 570843.931E

36 37 38 39 40 41 42 43 44 45 46 47 48 49

TiKm 36 +590.16 Km 36 +600.00 Km 36 +630.00 TeKm 36 +634.48 TiKm 36 +645.08 TeKm 36 +654.24 Km 36 +660.00 TiKm 36 +671.70 TeKm 36 +680.95 Km 36 +690.00 Km 36 +720.00 TiKm 36 +726.29 Km 36 +750.00 TeKm 36 +755.41

LEGENDA

- AX DRUM PROIECT
- MARGINE PARTE CAROSABILA PR.
- MARGINE ACOSTAMENT PROIECT
- ZID DE SPRIJIN
- AX DRUM EXISTENT
- MARGINE DRUM EXISTENT
- LIMITA PROPRIETATE
- TALUZ SUS
- TALUZ JOS
- AX SANT
- MAL APA

INCEPUT PROIECT KM 0+000

- POZITIE KILOMETRICA

SFARSIT PROIECT

- Borne

- Indicator

872.20 - Punct topografic

SOCIETATEA COMERCIALA J27/528/2001 ALIDO PROIECT

VERIFICATOR	Ing. Grădinariu T. Ioan		A4;B2;D	REFERAT nr. ..... din	
S.C. ALIDO PROIECT S.R.L. Piatra Neamț, str. Prof. Ion Negre, nr. 12 J 27/528/2001, R 14342100				**Beneficiar: Județul Neamț prin Consiliul Județean Neamț**	Proiect nr. 374/2023
Specificatia	Numele si prenumele	Semnatura	Scara 1:500	**Titlu proiect: "Proiect integrat Modernizare, consolidare și reabilitare drumuri și poduri județene, obiective ce asigura conectarea la rețeaua TEN-T, Județul Neamț"**	Faza D.A.L.I.
SEF PROIECT	ing. Adrian NECULA		Data 2023	**Titlu planșă: Plan de situatie DJ 127 A, Km 36+100 - 40+585**	Plansa nr. P.S.-1.4
PROIECTANT	ing. Gabriel AMARIEI				
PROIECTANT	ing. Ana-Maria CHIRILA				

14

v[km/h]	50	Li[m]	0.000
U	198.6033g	Le[m]	0.000
R[m]	270.000	C[m]	5.924
Ti[m]	2.962	B[m]	0.016
Te[m]	2.962	Ta[m]	2.962
i[%]	2.500	st[m] i	0.000
lcs[m]	30.000	st[m] e	0.000

Coordonate

Vcb	579258.476N 570823.252E
Va	579258.476N 570823.252E
Ti	579261.432N 570823.443E
Tal	579261.432N 570823.443E
Tae	579255.517N 570823.127E
Te	579255.517N 570823.127E

15

v[km/h]	25	Li[m]	0.000
U	159.5174g	Le[m]	0.000
R[m]	60.000	C[m]	38.154
Ti[m]	19.747	B[m]	3.166
Te[m]	19.747	Ta[m]	19.747
i[%]	3.500	st[m] i	0.000
lcs[m]	15.000	st[m] e	0.000

Coordonate

Vcb	579187.861N 570820.259E
Va	579187.861N 570820.259E
Ti	579207.590N 570821.096E
Tal	579207.590N 570821.096E
Tae	579172.485N 570807.869E
Te	579172.485N 570807.869E

16

v[km/h]	25	Li[m]	0.000
U	186.9065g	Le[m]	0.000
R[m]	70.000	C[m]	14.397
Ti[m]	7.224	B[m]	0.372
Te[m]	7.224	Ta[m]	7.224
i[%]	2.500	st[m] i	0.000
lcs[m]	15.000	st[m] e	0.000

Coordonate

Vcb	579164.882N 570801.743E
Va	579164.882N 570801.743E
Ti	579170.507N 570806.276E
Tal	579170.507N 570806.276E
Tae	579160.301N 570796.157E
Te	579160.301N 570796.157E

Podet transversal ø500 existent
se inlocuieste cu podet Tip P2

Zid de sprijin, He = 5.00 m
L=135.00 ml

Parapet metalic tip H4b,
L = 135.00 ml

Zid de sprijin, He = 2.00 m
L=135.00 ml

Km 36 +750.00
TeKm 36 +755.41
Km 36 +780.00
TiKm 36 +794.32
TeKm 36 +800.25
Km 36 +810.00
Km 36 +840.00
TiKm 36 +848.22
Km 36 +870.00
TeKm 36 +886.37
TiKm 36 +888.91
Km 36 +900.00
TeKm 36 +903.31
TiKm 36 +904.35
Km 36 +930.00

LEGENDA

- AX DRUM PROIECT
- MARGINE PARTE CAROSABILA PR.
- MARGINE ACOSTAMENT PROIECT
- ZID DE SPRIJIN
- AX DRUM EXISTENT
- MARGINE DRUM EXISTENT
- LIMITA PROPRIETATE
- TALUZ SUS
- TALUZ JOS
- AX SANT
- MAL APA

INCEPUT PROIECT KM 0+000 - POZITIE KILOMETRICA

SFARSIT PROIECT

- Borne

- Indicator

872.20 - Punct topografic

SOCIETATEA COMERCIALA ALIDO PROIECT S.R.L. J27/528/2007 2

VERIFICATOR	Ing. Grădinariu T. Ioan		A4;B2;D	REFERAT nr. ..... din	
S.C. ALIDO PROIECT S.R.L. Piatra Neamț, str. Prof. Ion Negre, nr. 12 J 27/528/2001, R 14342100				**Beneficiar: Județul Neamț prin Consiliul Județean Neamț**	Proiect nr. 374/2023
Specificatia	Numele si prenumele	Semnatura	Scara 1:500	**Titlu proiect: "Proiect integrat Modernizare, consolidare și reabilitare drumuri și poduri județene, obiective ce asigura conectarea la rețeaua TEN-T, Județul Neamț"**	Faza D.A.L.I.
SEF PROIECT	ing. Adrian NECULA		Data 2023	**Titlu planșă: Plan de situatie DJ 127 A, Km 36+100 - 40+585**	Plansa nr. P.S.-1.5
PROIECTANT	ing. Gabriel AMARIEI				
PROIECTANT	ing. Ana-Maria CHIRILA				

17

v[km/h]	40	Li[m]	0.000
U	176.7115g	Le[m]	0.000
R[m]	170.000	C[m]	62.189
Ti[m]	31.446	B[m]	2.884
Te[m]	31.446	Ta[m]	31.446
i[%]	2.500	sl[m] i	0.500
lcs[m]	25.000	sl[m] e	0.000

Coordonate

Vcb	579139.703N 570771.040E
Va	579139.703N 570771.040E
Ti	579159.643N 570795.355E
Tai	579159.643N 570795.355E
Tae	579112.384N 570755.467E
Te	579112.384N 570755.467E

18

v[km/h]	30	Li[m]	0.000
U	183.2137g	Le[m]	0.000
R[m]	90.000	C[m]	23.731
Ti[m]	11.935	B[m]	0.788
Te[m]	11.935	Ta[m]	11.935
i[%]	2.500	sl[m] i	0.000
lcs[m]	20.000	sl[m] e	0.000

Coordonate

Vcb	579089.657N 570742.511E
Va	579089.657N 570742.511E
Ti	579100.025N 570748.421E
Tai	579100.025N 570748.421E
Tae	579078.106N 570739.507E
Te	579078.106N 570739.507E

19

v[km/h]	30	Li[m]	0.000
U	162.5146g	Le[m]	0.000
R[m]	90.000	C[m]	52.994
Ti[m]	27.290	B[m]	4.046
Te[m]	27.290	Ta[m]	27.290
i[%]	2.500	sl[m] i	0.000
lcs[m]	20.000	sl[m] e	0.000

Coordonate

Vcb	579030.165N 570727.038E
Va	579030.165N 570727.038E
Ti	579056.576N 570733.907E
Tai	579056.576N 570733.907E
Tae	579004.386N 570735.995E
Te	579004.386N 570735.995E

Zid de sprijin, He = 5.00 m
L=135.00 ml

Parapet metalic tip H4b,
L = 135.00 ml

Paraul Damuc

Zid de sprijin, He = 2.00 m
L=135.00 ml

Km 36 +930.00
Km 36 +960.00
TeKm 36 +966.53
TiKm 36 +980.76
Km 36 +990.00
TeKm 37 +004.49
Km 37 +020.00
TiKm 37 +026.74
Km 37 +050.00
TeKm 37 +080.03

LEGENDA

- AX DRUM PROIECT
- MARGINE PARTE CAROSABILA PR.
- MARGINE ACOSTAMENT PROIECT
- ZID DE SPRIJIN
- AX DRUM EXISTENT
- MARGINE DRUM EXISTENT
- LIMITA PROPRIETATE
- TALUZ SUS
- TALUZ JOS
- AX SANT
- MAL APA

INCEPUT PROIECT KM 0+000
- POZITIE KILOMETRICA
SFARSIT PROIECT

- Borne
- Indicator
872.20 - Punct topografic

VERIFICATOR	Ing. Grădinariu T. Ioan		A4;B2;D	REFERAT nr. ..... A.S. ..... din	
S.C. ALIDO PROIECT S.R.L. Piatra Neamț, str. Prof. Ion Negre, nr. 12 J 27/528/2001, R 14342100				**Beneficiar:** **Județul Neamț prin Consiliul Județean Neamț**	Proiect nr. 374/2023
Specificatia	Numele si prenumele	Semnatura	Scara 1:500	**Titlu proiect:** **"Proiect integrat Modernizare, consolidare și reabilitare drumuri și poduri județene, obiective ce asigura conectarea la rețeaua TEN-T, Județul Neamț"**	Faza D.A.L.I.
SEF PROIECT	ing. Adrian NECULA		Data 2023	**Titlu planșă:** **Plan de situatie** **DJ 127 A, Km 36+100 - 40+585**	Plansa nr. P.S.-1.6
PROIECTANT	ing. Gabriel AMARIEI				
PROIECTANT	ing. Ana-Maria CHIRILA				

SOCIETATEA COMERCIALĂ J27/528/2001 2 ALIDO PROIECT SRL

20

v[km/h]	50	Li[m]	0.000
U	197.5727g	Le[m]	0.000
R[m]	270.000	C[m]	10.294
Ti[m]	5.148	B[m]	0.049
Te[m]	5.148	Ta[m]	5.148
i[%]	2.500	sl[m] i	0.000
lcs[m]	30.000	sl[m] e	0.000

Coordonate

Vcb	578984.038N 570743.064E
Va	578984.038N 570743.064E
Ti	578988.901N 570741.375E
Tai	578988.901N 570741.375E
Tae	578979.244N 570744.938E
Te	578979.244N 570744.938E

21

v[km/h]	40	Li[m]	0.000
U	190.0448g	Le[m]	0.000
R[m]	170.000	C[m]	26.584
Ti[m]	13.319	B[m]	0.521
Te[m]	13.319	Ta[m]	13.319
i[%]	2.500	sl[m] i	0.000
lcs[m]	25.000	sl[m] e	0.500

Coordonate

Vcb	578931.859N 570763.453E
Va	578931.859N 570763.453E
Ti	578944.265N 570758.606E
Tai	578944.265N 570758.606E
Tae	578920.360N 570770.174E
Te	578920.360N 570770.174E

Zid de sprijin, He = 5.00 m
L=55.00 ml

Parapet metalic tip H4b,
L = 55.00 ml

Zona alunecare teren

Podet transversal ø500 existent
se inlocuieste cu podet Tip P2

TeKm 37 +080.00
TiKm 37 +096.12
TeKm 37 +106.42
Km 37 +110.00
Km 37 +140.00
TiKm 37 +143.97
TeKm 37 +170.00
TiKm 37 +176.28
Km 37 +200.00
Km 37 +230.00
TeKm 37 +233.52
TiKm 37 +252.11
Km 37 +260.00

22

v[km/h]	50	Li[m]	0.000
U	181.7808g	Le[m]	0.000
R[m]	200.000	C[m]	57.237
Ti[m]	28.816	B[m]	2.065
Te[m]	28.816	Ta[m]	28.816
i[%]	4.000	sl[m] i	0.000
lcs[m]	30.000	sl[m] e	0.000

Coordonate

Vcb	578890.540N 570787.601E
Va	578890.540N 570787.601E
Ti	578915.418N 570773.062E
Tai	578915.418N 570773.062E
Tae	578862.569N 570794.526E
Te	578862.569N 570794.526E

LEGENDA

- AX DRUM PROIECT
- MARGINE PARTE CAROSABILA PR.
- MARGINE ACOSTAMENT PROIECT
- ZID DE SPRIJIN
- AX DRUM EXISTENT
- MARGINE DRUM EXISTENT
- LIMITA PROPRIETATE
- TALUZ SUS
- TALUZ JOS
- AX SANT
- MAL APA

INCEPUT PROIECT KM 0+000 - POZITIE KILOMETRICA

SFARSIT PROIECT

- Borne

- Indicator

872.20 - Punct topografic

VERIFICATOR	Ing. Grădinariu T. Ioan		A4;B2;D	REFERAT nr. ..... din	
S.C. ALIDO PROIECT S.R.L. Piatra Neamț, str. Prof. Ion Negre, nr. 12 J 27/528/2001, R 14342100				**Beneficiar:** **Județul Neamț prin Consiliul Județean Neamț**	Proiect nr. 374/2023
Specificatia	Numele si prenumele	Semnatura	Scara 1:500	**Titlu proiect:** **"Proiect integrat Modernizare, consolidare și reabilitare drumuri și poduri județene, obiective ce asigura conectarea la rețeaua TEN-T, Județul Neamț"**	Faza D.A.L.I.
SEF PROIECT	ing. Adrian NECULA		Data 2023	**Titlu planșă:** **Plan de situatie** **DJ 127 A, Km 36+100 - 40+585**	Plansa nr. P.S.-1.7
PROIECTANT	ing. Gabriel AMARIEI				
PROIECTANT	ing. Ana-Maria CHIRILA				

23

v[km/h]	30	L[m]	0.000
U	170.6709g	Le[m]	0.000
R[m]	90.000	C[m]	41.463
Ti[m]	21.106	B[m]	2.442
Te[m]	21.106	Ta[m]	21.106
I[%]	2.500	sl[m] i	0.000
lcs[m]	20.000	sl[m] e	0.000

Coordonate

Vcb	578824.030N 570804.068E
Va	578824.030N 570804.068E
Ti	578844.518N 570798.995E
Tal	578844.518N 570798.995E
Tae	578803.424N 570799.503E
Te	578803.424N 570799.503E

24

v[km/h]	40	L[m]	0.000
U	186.0930g	Le[m]	0.000
R[m]	170.000	C[m]	37.137
Ti[m]	18.643	B[m]	1.019
Te[m]	18.643	Ta[m]	18.643
I[%]	2.500	sl[m] i	0.000
lcs[m]	25.000	sl[m] e	0.000

Coordonate

Vcb	578765.783N 570791.165E
Va	578765.783N 570791.165E
Ti	578783.984N 570795.197E
Tal	578783.984N 570795.197E
Tae	578747.141N 570791.173E
Te	578747.141N 570791.173E

Pod existent, L =12m

nu face obiectul prezentei documentatii

Paraul Damuc

TiKm 37 +252.11

Km 37 +260.00

Km 37 +290.00

TeKm 37 +293.58

TiKm 37 +313.49

Km 37 +320.00

TiKm 37 +350.00

TeKm 37 +350.00

Km 37 +380.00

Km 37 +410.00

Km 37 +440.00

LEGENDA

- AX DRUM PROIECT
- MARGINE PARTE CAROSABILA PR.
- MARGINE ACOSTAMENT PROIECT
- ZID DE SPRIJIN
- AX DRUM EXISTENT
- MARGINE DRUM EXISTENT
- LIMITA PROPRIETATE
- TALUZ SUS
- TALUZ JOS
- AX SANT
- MAL APA

INCEPUT PROIECT KM 0+000 - POZITIE KILOMETRICA

SFARSIT PROIECT

- Borne

- Indicator

872.20 - Punct topografic

VERIFICATOR	Ing. Grădinariu T. Ioan		A4;B2;D	REFERAT nr. ..... din	
S.C. ALIDO PROIECT S.R.L. Piatra Neamț, str. Prof. Ion Negre, nr. 12 J 27/528/2001, R 14342100				**Beneficiar: Județul Neamț prin Consiliul Județean Neamț**	Proiect nr. 374/2023
Specificatia	Numele si prenumele	Semnatura	Scara 1:500	**Titlu proiect: "Proiect integrat Modernizare, consolidare și reabilitare drumuri și poduri județene, obiective ce asigura conectarea la rețeaua TEN-T, Județul Neamț"**	Faza D.A.L.I.
SEF PROIECT	ing. Adrian NECULA		Data 2023	**Titlu planșă: Plan de situatie DJ 127 A, Km 36+100 - 40+585**	Plansa nr. P.S.-1.8
PROIECTANT	ing. Gabriel AMARIEI				
PROIECTANT	ing. Ana-Maria CHIRILA				

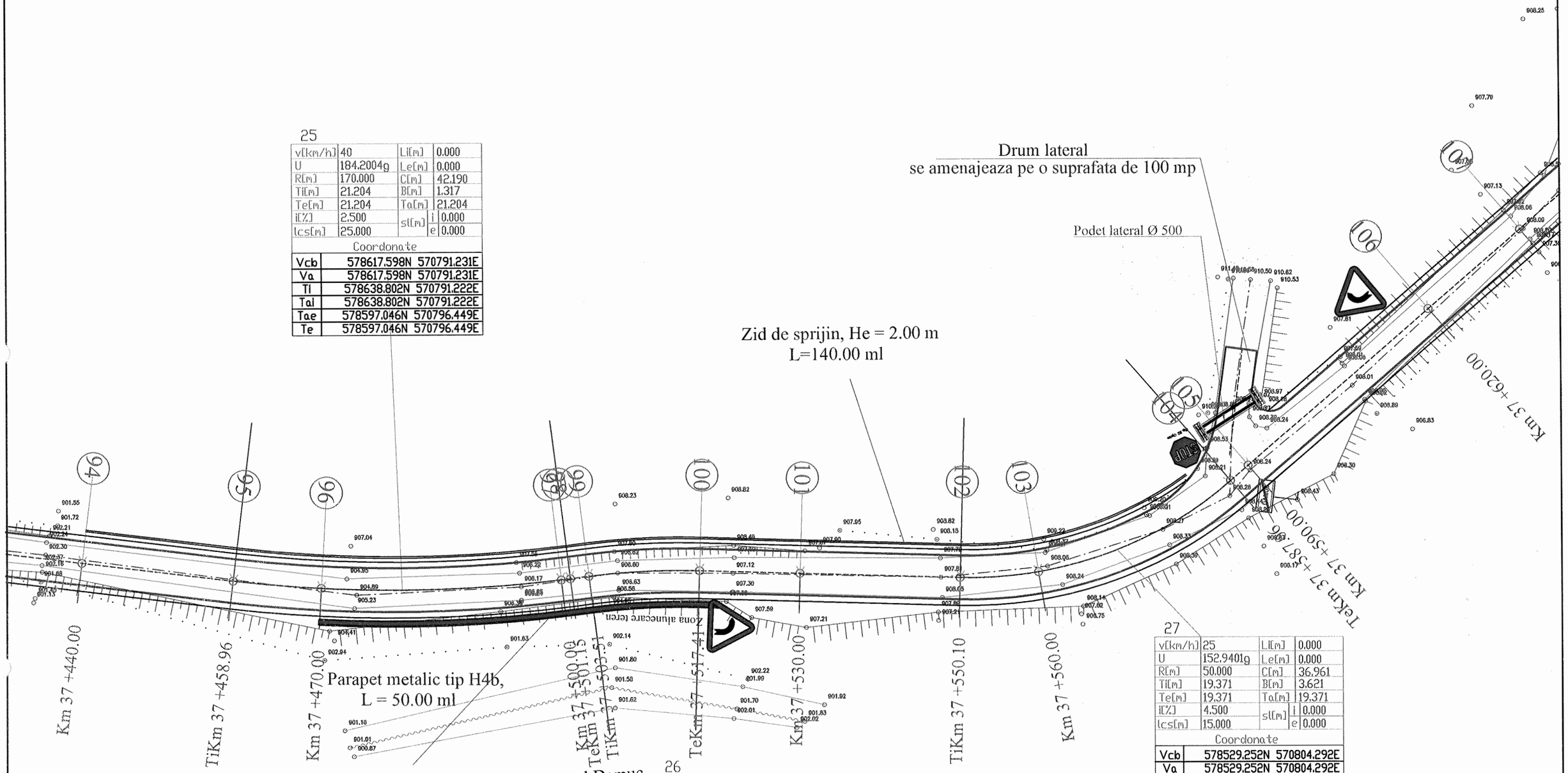

25

v[km/h]	40	Li[m]	0.000
U	184.2004g	Le[m]	0.000
R[m]	170.000	C[m]	42.190
Ti[m]	21.204	B[m]	1.317
Te[m]	21.204	Ta[m]	21.204
i[%]	2.500	st[m] i	0.000
lcs[m]	25.000	st[m] e	0.000

Coordonate

Vcb	578617.598N 570791.231E
Va	578617.598N 570791.231E
Ti	578638.802N 570791.222E
Tai	578638.802N 570791.222E
Tae	578597.046N 570796.449E
Te	578597.046N 570796.449E

26

v[km/h]	30	Li[m]	0.000
U	190.1657g	Le[m]	0.000
R[m]	90.000	C[m]	13.903
Ti[m]	6.965	B[m]	0.269
Te[m]	6.965	Ta[m]	6.965
i[%]	2.500	st[m] i	0.000
lcs[m]	20.000	st[m] e	0.000

Coordonate

Vcb	578588.010N 570798.743E
Va	578588.010N 570798.743E
Ti	578594.761N 570797.029E
Tai	578594.761N 570797.029E
Tae	578581.076N 570799.398E
Te	578581.076N 570799.398E

27

v[km/h]	25	Li[m]	0.000
U	152.9401g	Le[m]	0.000
R[m]	50.000	C[m]	36.961
Ti[m]	19.371	B[m]	3.621
Te[m]	19.371	Ta[m]	19.371
i[%]	4.500	st[m] i	0.000
lcs[m]	15.000	st[m] e	0.000

Coordonate

Vcb	578529.252N 570804.292E
Va	578529.252N 570804.292E
Ti	578548.536N 570802.471E
Tai	578548.536N 570802.471E
Tae	578516.227N 570818.630E
Te	578516.227N 570818.630E

LEGENDA

- AX DRUM PROIECT
- MARGINE PARTE CAROSABILA PR.
- MARGINE ACOSTAMENT PROIECT
- ZID DE SPRIJIN
- AX DRUM EXISTENT
- MARGINE DRUM EXISTENT
- LIMITA PROPRIETATE
- TALUZ SUS
- TALUZ JOS
- AX SANT
- MAL APA

INCEPUT PROIECT KM 0+000 - POZITIE KILOMETRICA

SFARSIT PROIECT

- Borne
- Indicator
- 872.20 - Punct topografic

VERIFICATOR	Ing. Grădinariu T. Ioan		A4;B2;D	REFERAT nr. ..... din	
S.C. ALIDO PROIECT S.R.L. Piatra Neamț, str. Prof. Ion Negre, nr. 12 J 27/528/2001, R 14342100				Beneficiar: Județul Neamț prin Consiliul Județean Neamț	Proiect nr. 374/2023
Specificatia	Numele si prenumele	Semnatura	Scara 1:500	Titlu proiect: "Proiect integrat Modernizare, consolidare și reabilitare drumuri și poduri județene, obiective ce asigura conectarea la rețeaua TEN-T, Județul Neamț"	Faza D.A.L.I.
SEF PROIECT	ing. Adrian NECULA		Data 2023	Titlu planșă: Plan de situatie DJ 127 A, Km 36+100 - 40+585	Plansa nr. P.S.-1.9
PROIECTANT	ing. Gabriel AMARIEI				
PROIECTANT	ing. Ana-Maria CHIRILA				

28

v[km/h]	50		Li[m]		0.000
U	192.5554g		Le[m]		0.000
R[m]	600.000		C[m]		70.164
Ti[m]	35.122		B[m]		1.027
Te[m]	35.122		Ta[m]		35.122
i[%]	0.000	sl[m]		i	0.000
lcs[m]	0.000			e	0.000

Coordonate

Vcb	578460.231N 570880.273E
Va	578460.231N 570880.273E
Ti	578483.846N 570854.276E
Tai	578483.846N 570854.276E
Tae	578439.810N 570908.848E
Te	578439.810N 570908.848E

Drum lateral

se amenajeaza pe o suprafata de 100 mp

Podet lateral Ø 500

Paraul Alunis

Sfârşit proiect Km. 37+660

Km 37 +620.00

TiKm 37 +635.22

Km 37 +650.00

Km 37 +680.00

TeKm 37 +705.38

TiKm 37 +707.82

Km 37 +710.00

TeKm 37 +730.73

SFKm 37 +732.89

Limita judetul Neamt

Limita judetul Harghita

29

v[km/h]	25		Li[m]		0.000
U	179.1671g		Le[m]		0.000
R[m]	70.000		C[m]		22.907
Ti[m]	11.557		B[m]		0.948
Te[m]	11.557		Ta[m]		11.557
i[%]	2.500	sl[m]		i	0.000
lcs[m]	15.000			e	0.000

Coordonate

Vcb	578431.669N 570920.240E
Va	578431.669N 570920.240E
Ti	578438.388N 570910.838E
Tai	578438.388N 570910.838E
Tae	578422.284N 570926.984E
Te	578422.284N 570926.984E

LEGENDA

- AX DRUM PROIECT
- MARGINE PARTE CAROSABILA PR.
- MARGINE ACOSTAMENT PROIECT
- ZID DE SPRIJIN
- AX DRUM EXISTENT
- MARGINE DRUM EXISTENT
- LIMITA PROPRIETATE
- TALUZ SUS
- TALUZ JOS
- AX SANT
- MAL APA

INCEPUT PROIECT KM 0+000

- POZITIE KILOMETRICA

SFARSIT PROIECT

- Borne

- Indicator

872.20 - Punct topografic

VERIFICATOR	Ing. Grădinariu T. Ioan		A4;B2;D	REFERAT nr. ..... din	
S.C. ALIDO PROIECT S.R.L. Piatra Neamț, str. Prof. Ion Negre, nr. 12 J 27/528/2001, R 14342100				Beneficiar: Județul Neamț prin Consiliul Județean Neamț	Proiect nr. 374/2023
Specificatia	Numele si prenumele	Semnatura	Scara 1:500	Titlu proiect: "Proiect integrat Modernizare, consolidare și reabilitare drumuri și poduri județene, obiective ce asigura conectarea la rețeaua TEN-T, Județul Neamț"	Faza D.A.L.I.
SEF PROIECT	ing. Adrian NECULA		Data 2023	Titlu planșă: Plan de situatie DJ 127 A, Km 36+100 - 40+585	Plansa nr. P.S.-1.10
PROIECTANT	ing. Gabriel AMARIEI				
PROIECTANT	ing. Ana-Maria CHIRILA				

Început proiect
Km 36+100

Km.36+180.00
L=40.00
i1=2.40
i2=3.61
m=1.21
B=6.07
T=20.00
R=3294.09

Km.36+239.11
L=10.00
i1=3.61
i2=2.83
m=0.78
B=0.98
T=5.00
R=1278.47

Km.36+253.57
L=10.00
i1=2.83
i2=2.28
m=0.55
B=0.69
T=5.00
R=1811.41

POD b.a. EXISTENT, Km 36+240
- nu face obiectul prezentei documentatii

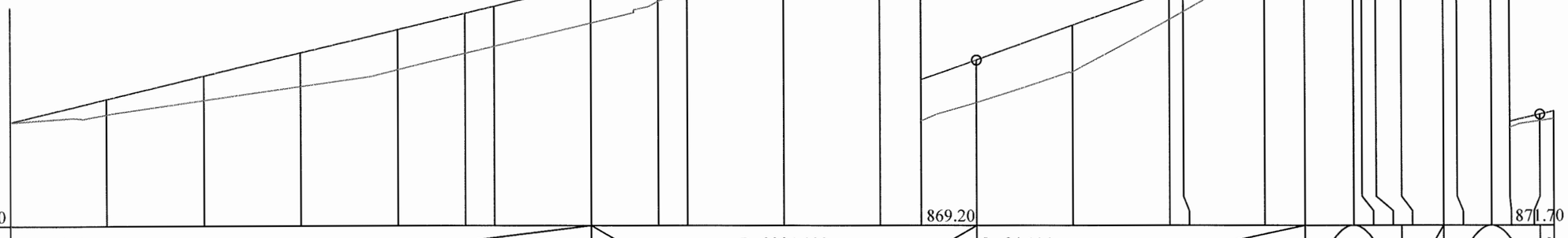

| | | |

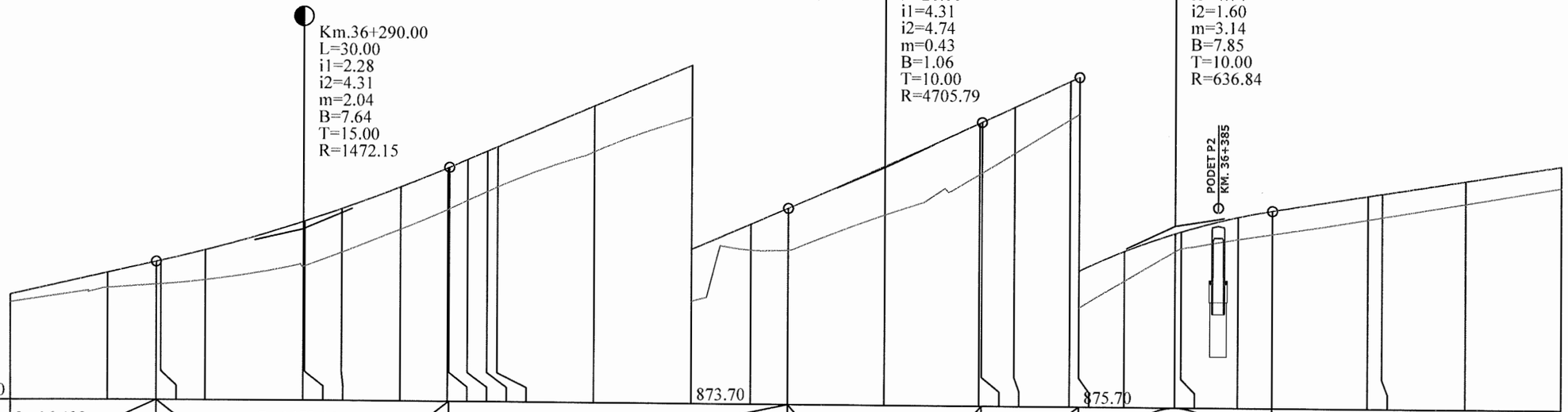
Km.36+290.00
L=30.00
i1=2.28
i2=4.31
m=2.04
B=7.64
T=15.00
R=1472.15
Km.36+350.00
L=20.00
i1=4.31
i2=4.74
m=0.43
B=1.06
T=10.00
R=4705.79
Km.36+380.00
L=20.00
i1=4.74
i2=1.60
m=3.14
B=7.85
T=10.00
R=636.84
PODET P2
KM. 36+385
Cota ref. 871.80
873.70
875.70

| | | |

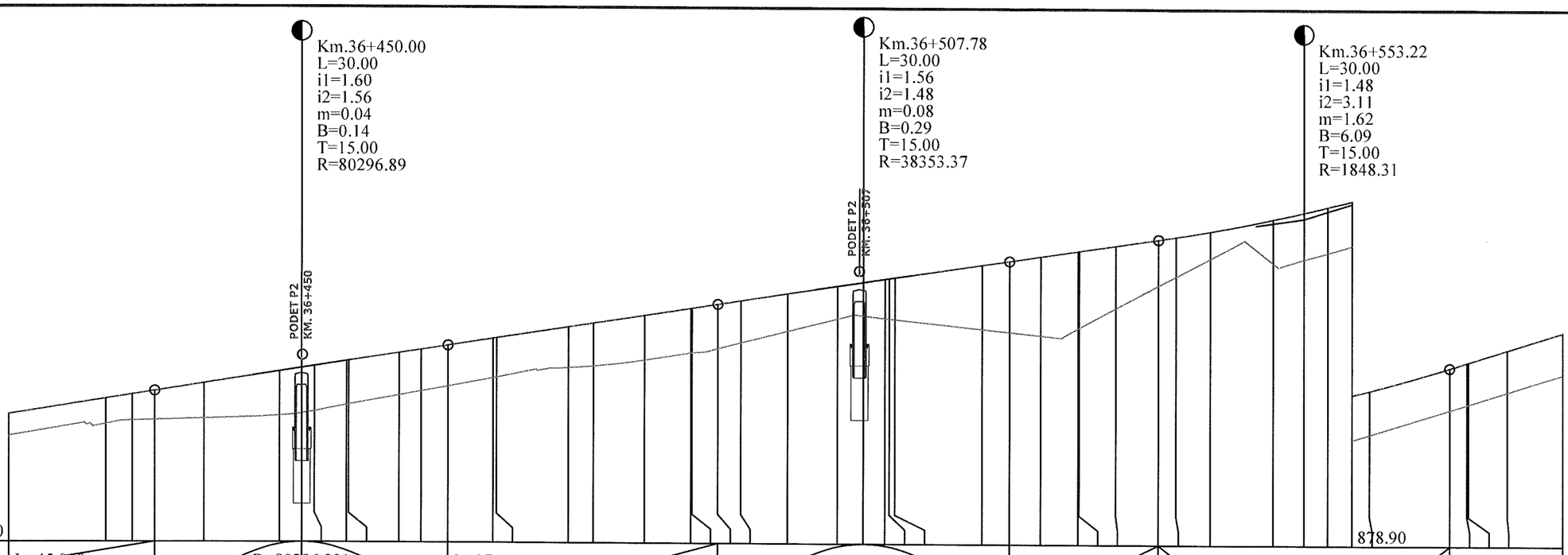

Cota ref. 876.90

| | | |

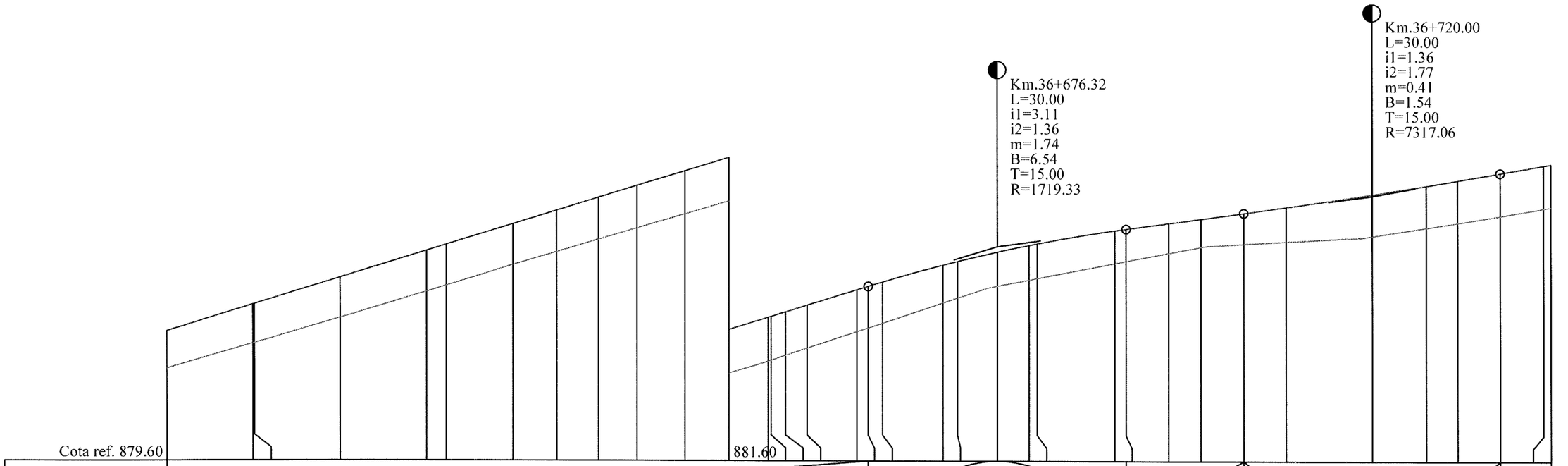
Km.36+676.32
L=30.00
i1=3.11
i2=1.36
m=1.74
B=6.54
T=15.00
R=1719.33
Km.36+720.00
L=30.00
i1=1.36
i2=1.77
m=0.41
B=1.54
T=15.00
R=7317.06
Cota ref. 879.60
881.60

| | | |

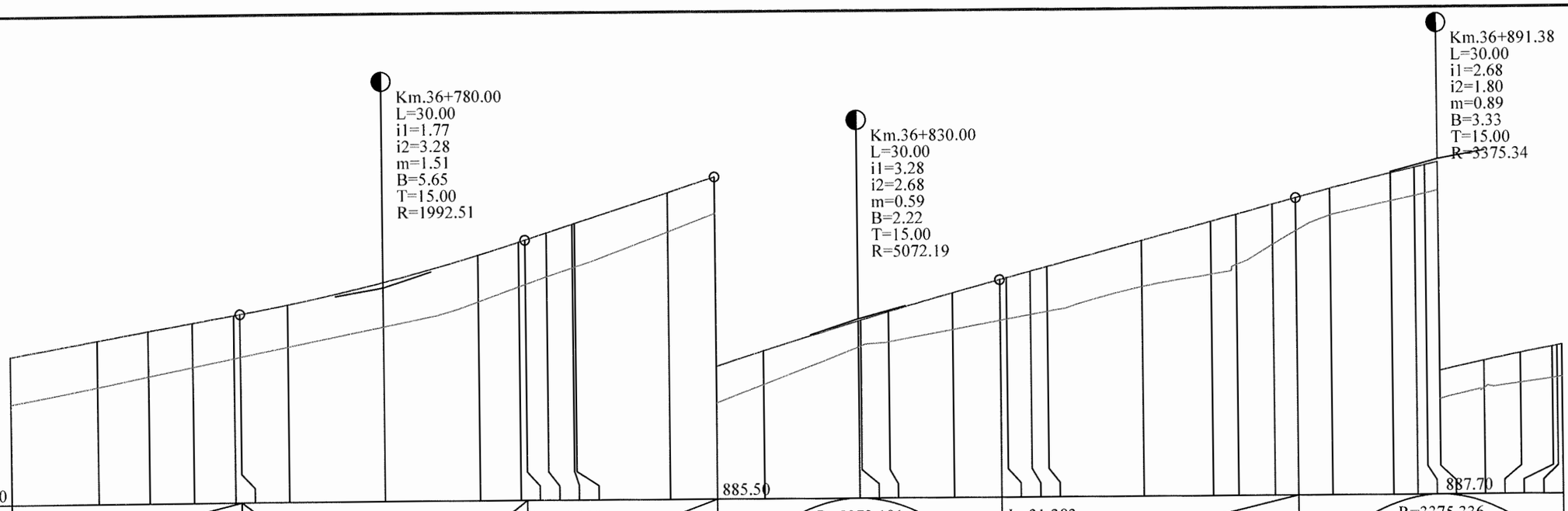
Km.36+780.00
L=30.00
i1=1.77
i2=3.28
m=1.51
B=5.65
T=15.00
R=1992.51
Km.36+830.00
L=30.00
i1=3.28
i2=2.68
m=0.59
B=2.22
T=15.00
R=5072.19
Km.36+891.38
L=30.00
i1=2.68
i2=1.80
m=0.89
B=3.33
T=15.00
R=3375.34
Cota ref. 883.50
885.50
887.70

| | | |

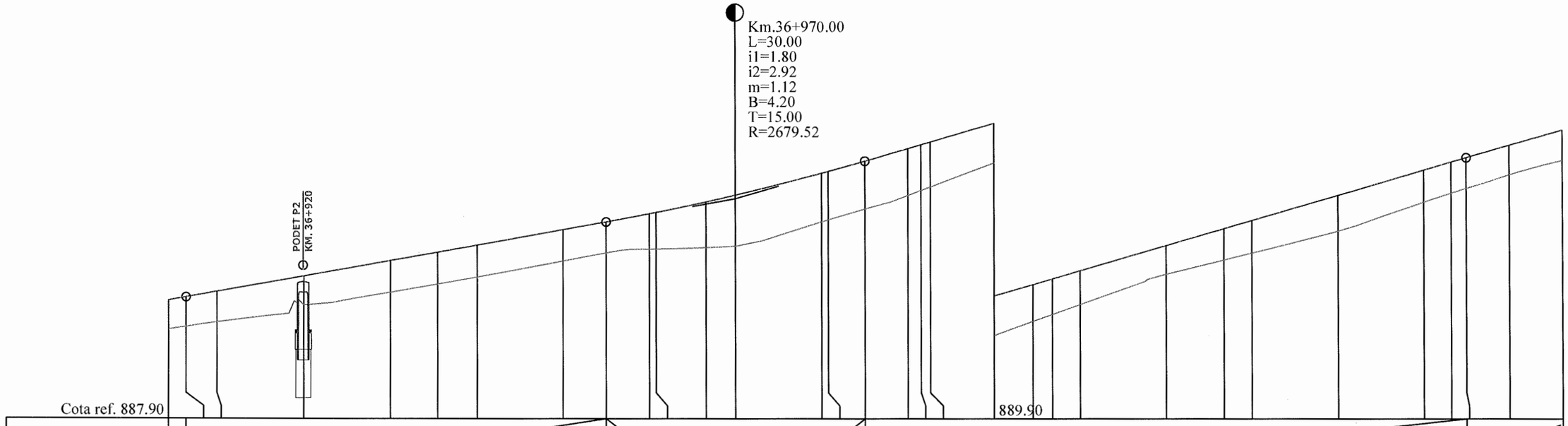
Km.36+970.00
L=30.00
i1=1.80
i2=2.92
m=1.12
B=4.20
T=15.00
R=2679.52
PODET P2
KM. 36+920
Cota ref. 887.90
889.90

| | | |

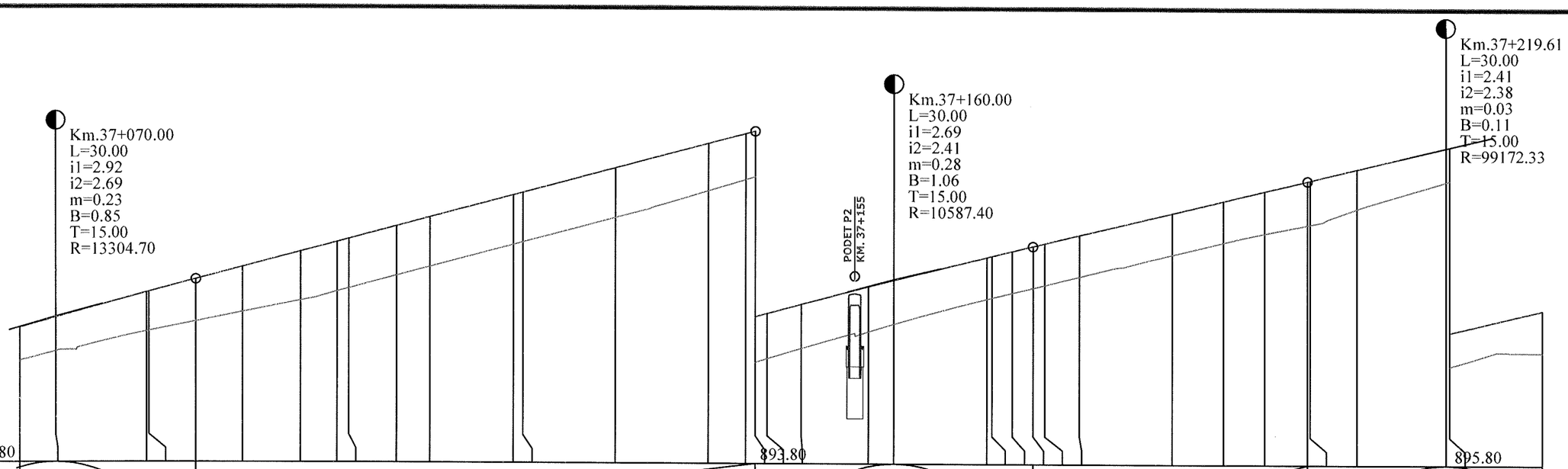
Km.37+070.00
L=30.00
i1=2.92
i2=2.69
m=0.23
B=0.85
T=15.00
R=13304.70
Km.37+160.00
L=30.00
i1=2.69
i2=2.41
m=0.28
B=1.06
T=15.00
R=10587.40
PODET P2
KM. 37+155
Km.37+219.61
L=30.00
i1=2.41
i2=2.38
m=0.03
B=0.11
T=15.00
R=99172.33
Cota ref. 891.80
893.80
895.80

| | | |

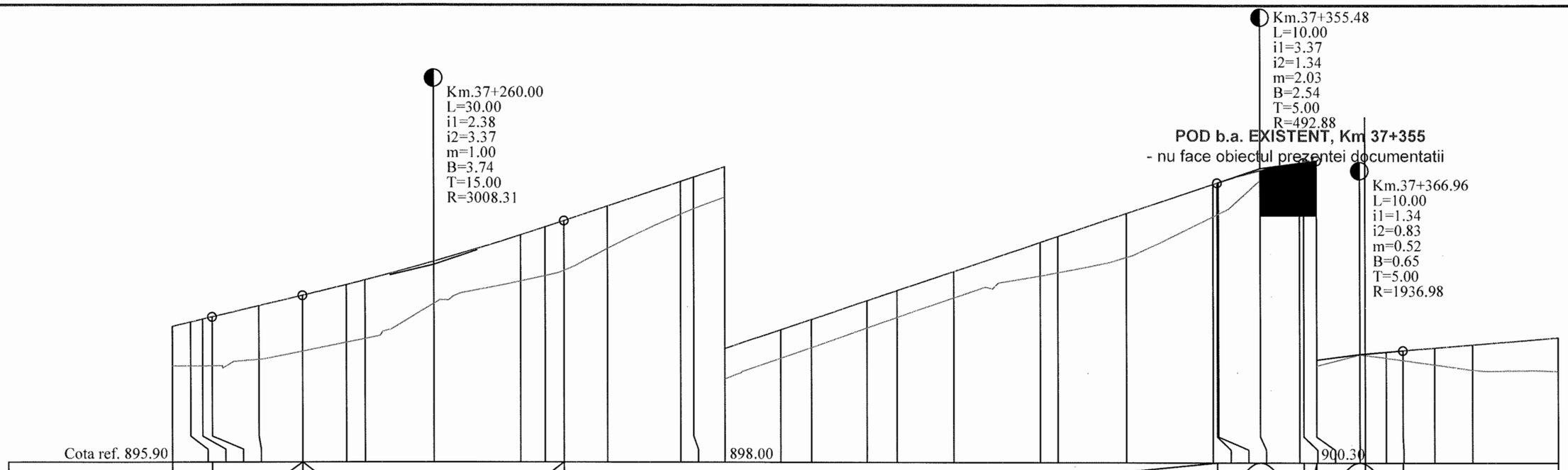
Km.37+260.00
L=30.00
i1=2.38
i2=3.37
m=1.00
B=3.74
T=15.00
R=3008.31
Km.37+355.48
L=10.00
i1=3.37
i2=1.34
m=2.03
B=2.54
T=5.00
R=492.88
POD b.a. EXISTENT, Km 37+355
- nu face obiectul prezentei documentatii
Km.37+366.96
L=10.00
i1=1.34
i2=0.83
m=0.52
B=0.65
T=5.00
R=1936.98
Cota ref. 895.90
898.00
900.30
RACORDARI VERTICALE
L=10.387
P=2.38%
R=3008.312
L=30.000
L=75.480
P=3.37%
L=28.043
P=0.83%

| | | |

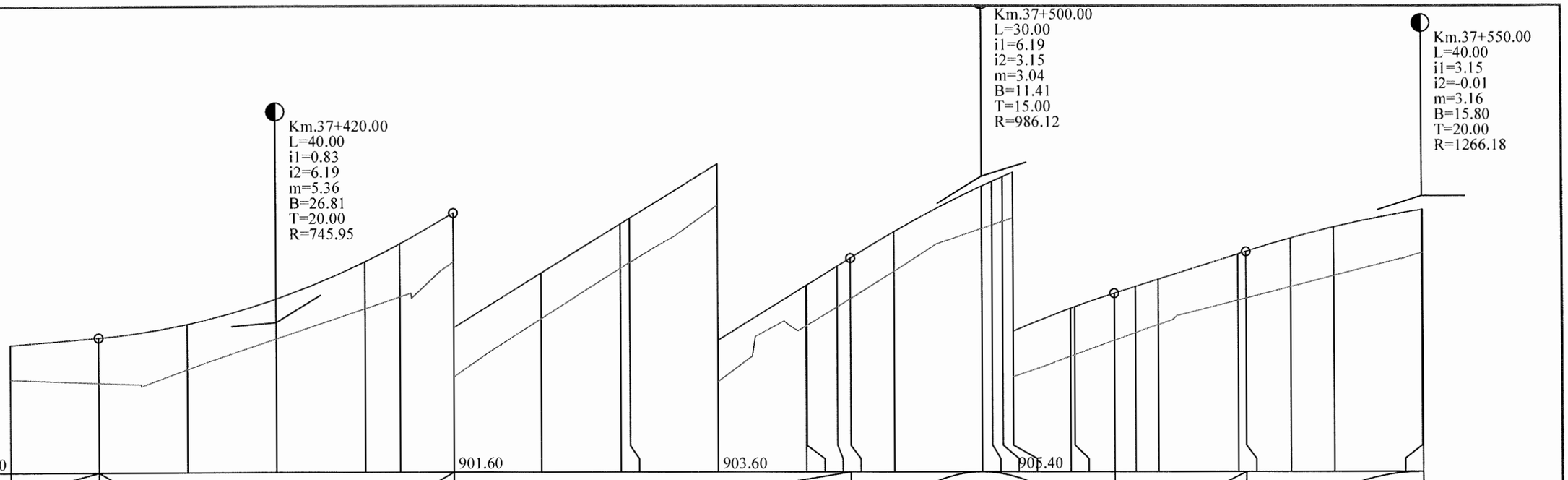
Km.37+420.00
L=40.00
i1=0.83
i2=6.19
m=5.36
B=26.81
T=20.00
R=745.95
Km.37+500.00
L=30.00
i1=6.19
i2=3.15
m=3.04
B=11.41
T=15.00
R=986.12
Km.37+550.00
L=40.00
i1=3.15
i2=-0.01
m=3.16
B=15.80
T=20.00
R=1266.18
Cota ref. 900.30
901.60
903.60
905.40

| | | |

Sfârșit proiect
Km 37+660

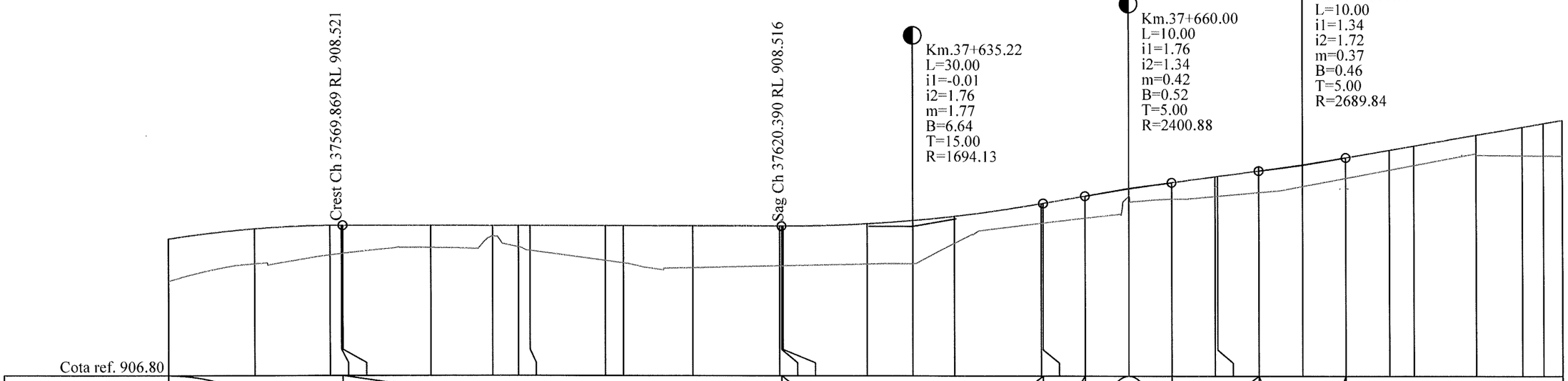

Cota ref. 906.80

| | | |

PROFIL TRANSVERSAL TIP
SCARA 1:50

Se aplica intre : km. 37+005 - 37+206

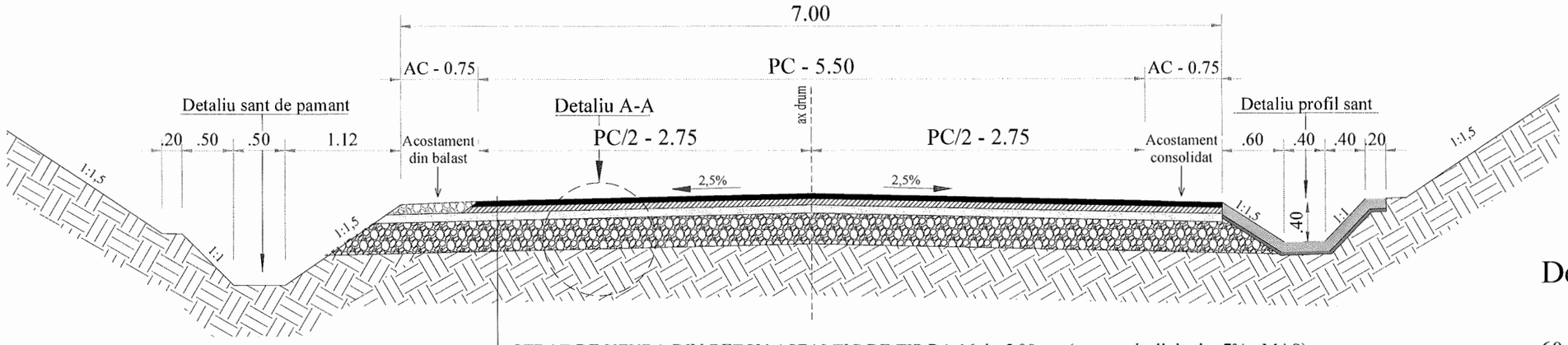

STRAT DE UZURA DIN BETON ASFALTIC DE TIP BA 16; h=5,00 cm (pentru declivitati > 7% - MAS)
STRAT DE LEGATURA DIN BETON ASFALTIC DE TIP BADPC 22,4 ; h=6,00 cm
STRAT DE BAZĂ DIN ANROBAT BITUMINOS DE TIP ABPC 31,5 ; h= 8,00 cm
STRAT DE FUNDAȚIE DIN BALAST , h= 30 cm
TEREN DE FUNDARE

Detaliu profil sant
SCARA 1:25

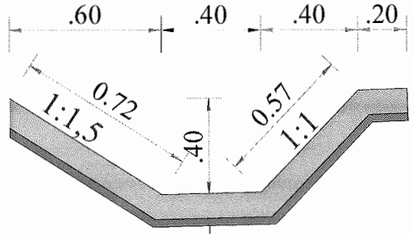

Beton de ciment C 30/37- h= 10 cm turnat monolit, conform SR EN 206-1 , clase de expunere XC4 , XF4

Substrat de nisip pilonat , h= 5cm.

Se aplica intre : km. 36+100 - 36+222

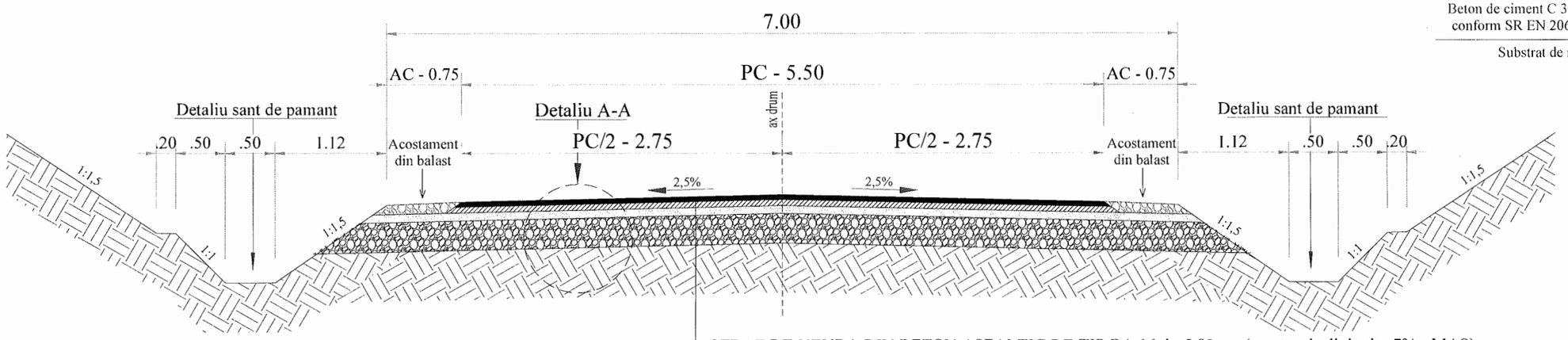

STRAT DE UZURA DIN BETON ASFALTIC DE TIP BA 16; h=5,00 cm (pentru declivitati > 7% - MAS)
STRAT DE LEGATURA DIN BETON ASFALTIC DE TIP BADPC 22,4 ; h=6,00 cm
STRAT DE BAZĂ DIN ANROBAT BITUMINOS DE TIP ABPC 31,5 ; h= 8,00 cm
STRAT DE FUNDAȚIE DIN BALAST , h= 30 cm
TEREN DE FUNDARE

Detaliu A - A
SCARA 1:25

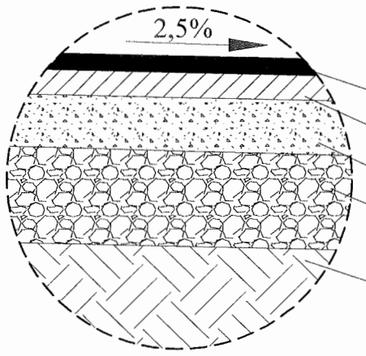

BA 16; h=5,00 cm dupa compactare conform AND 605
BADPC 22,4; h=6,00 cm dupa compactare conform AND 605
Strat de bază din anrobat bituminos , h= 8,00 cm
Strat de fundație din balast , h= 30 cm
Teren de fundare

VERIFICATOR	Ing. Grădinariu T. Ioan		A4;B2;D	REFERAT nr. ..... din	
S.C. ALIDO PROIECT S.R.L. Piatra Neamț, str. Prof. Ion Negre, nr. 12 J 27/528/2001, R 14342100				**Beneficiar:** **Județul Neamț prin Consiliul Județean Neamț**	Proiect nr. 374/2023
Specificatia	Numele si prenumele	Semnatura	Scara 1:50	**Titlu proiect:** **"Proiect integrat Modernizare, consolidare și reabilitare drumuri și poduri județene, obiective ce asigura conectarea la rețeaua TEN-T, Județul Neamț"**	Faza D.A.L.I.
SEF PROIECT	ing. Adrian NECULA		Data 2023	**Titlu planșă:** **PROFIL TRANSVERSAL TIP** **DJ 127 A, Km 36+100 - 40+585**	Plansa nr. P.T.T.-3.1
PROIECTANT	ing. Gabriel AMARIEI				
PROIECTANT	ing. Ana-Maria CHIRILA				

PROFIL TRANSVERSAL TIP
SCARA 1:50

Se aplica intre : km. 36+222 - 36+360
km. 36+508 - 36+870

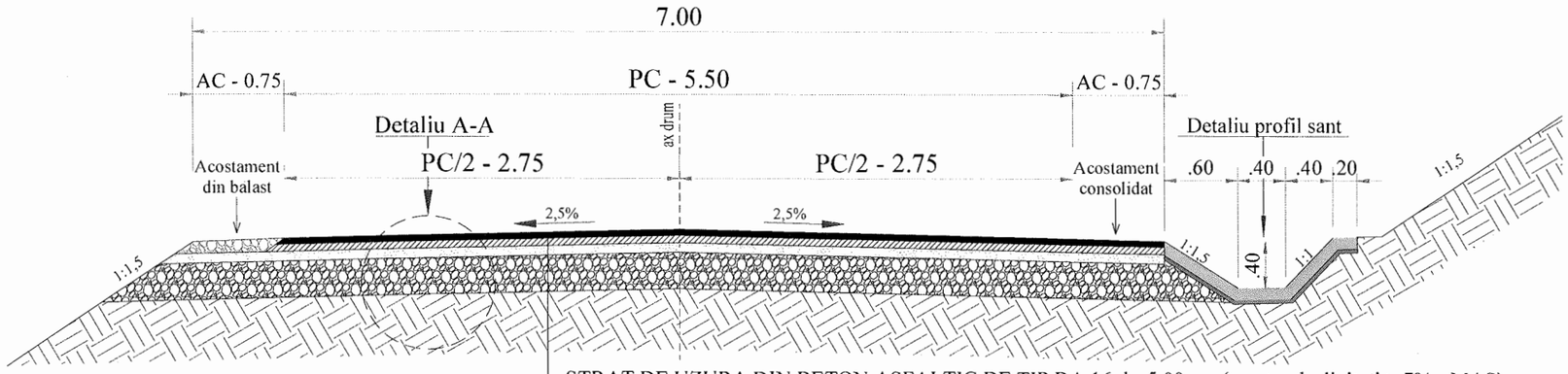

STRAT DE UZURA DIN BETON ASFALTIC DE TIP BA 16; h=5,00 cm (pentru declivitati > 7% - MAS)
STRAT DE LEGATURA DIN BETON ASFALTIC DE TIP BADPC 22,4 ; h=6,00 cm
STRAT DE BAZĂ DIN ANROBAT BITUMINOS DE TIP ABPC 31,5 ; h= 8,00 cm
STRAT DE FUNDAȚIE DIN BALAST , h= 30 cm
TEREN DE FUNDARE

Detaliu profil sant
SCARA 1:25

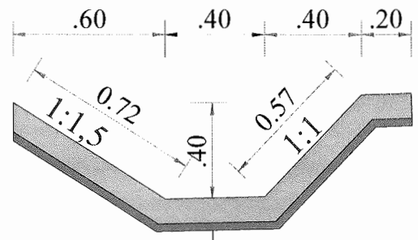

Beton de ciment C 30/37- h= 10 cm turnat monolit, conform SR EN 206-1 , clase de expunere XC4 , XF4

Substrat de nisip pilonat , h= 5cm.

Se aplica intre : km. 37+260 - 37+320
km. 37+380 - 37+440
km. 37+580 - 37+660

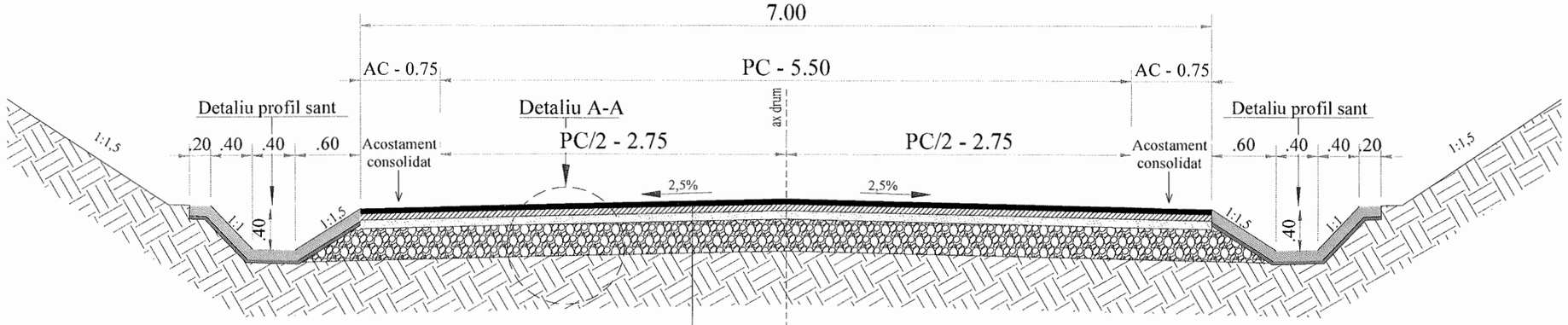

STRAT DE UZURA DIN BETON ASFALTIC DE TIP BA 16; h=5,00 cm (pentru declivitati > 7% - MAS)
STRAT DE LEGATURA DIN BETON ASFALTIC DE TIP BADPC 22,4 ; h=6,00 cm
STRAT DE BAZĂ DIN ANROBAT BITUMINOS DE TIP ABPC 31,5 ; h= 8,00 cm
STRAT DE FUNDAȚIE DIN BALAST , h= 30 cm
TEREN DE FUNDARE

Detaliu A - A
SCARA 1:25

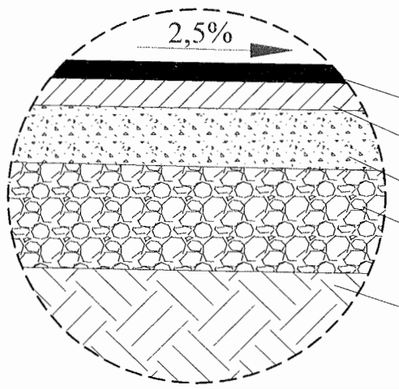

BA 16; h=5,00 cm dupa compactare conform AND 605
BADPC 22,4; h=6,00 cm dupa compactare conform AND 605
Strat de bază din anrobat bituminos , h= 8,00 cm
Strat de fundație din balast , h= 30 cm
Teren de fundare

VERIFICATOR	Ing. Grădinariu T. Ioan		A4;B2;D	REFERAT nr. ..... din	
S.C. ALIDO PROIECT S.R.L. Piatra Neamț, str. Prof. Ion Negre, nr. 12 J 27/528/2001, R 14342100				**Beneficiar:** **Județul Neamț prin Consiliul Județean Neamț**	Proiect nr. 374/2023
Specificatia	Numele si prenumele	Semnatura	Scara 1:50	**Titlu proiect:** **"Proiect integrat Modernizare, consolidare și reabilitare drumuri și poduri județene, obiective ce asigura conectarea la rețeaua TEN-T, Județul Neamț"**	Faza D.A.L.I.
SEF PROIECT	ing. Adrian NECULA		Data 2023	**Titlu planșă:** **PROFIL TRANSVERSAL TIP** **DJ 127 A, Km 36+100 - 40+585**	Plansa nr. P.T.T.-3.2
PROIECTANT	ing. Gabriel AMARIEI				
PROIECTANT	ing. Ana-Maria CHIRILA				

PROFIL TRANSVERSAL TIP
SCARA 1:50

Se aplica intre : km. 36+360 - 36+510
km. 37+205 - 37+260

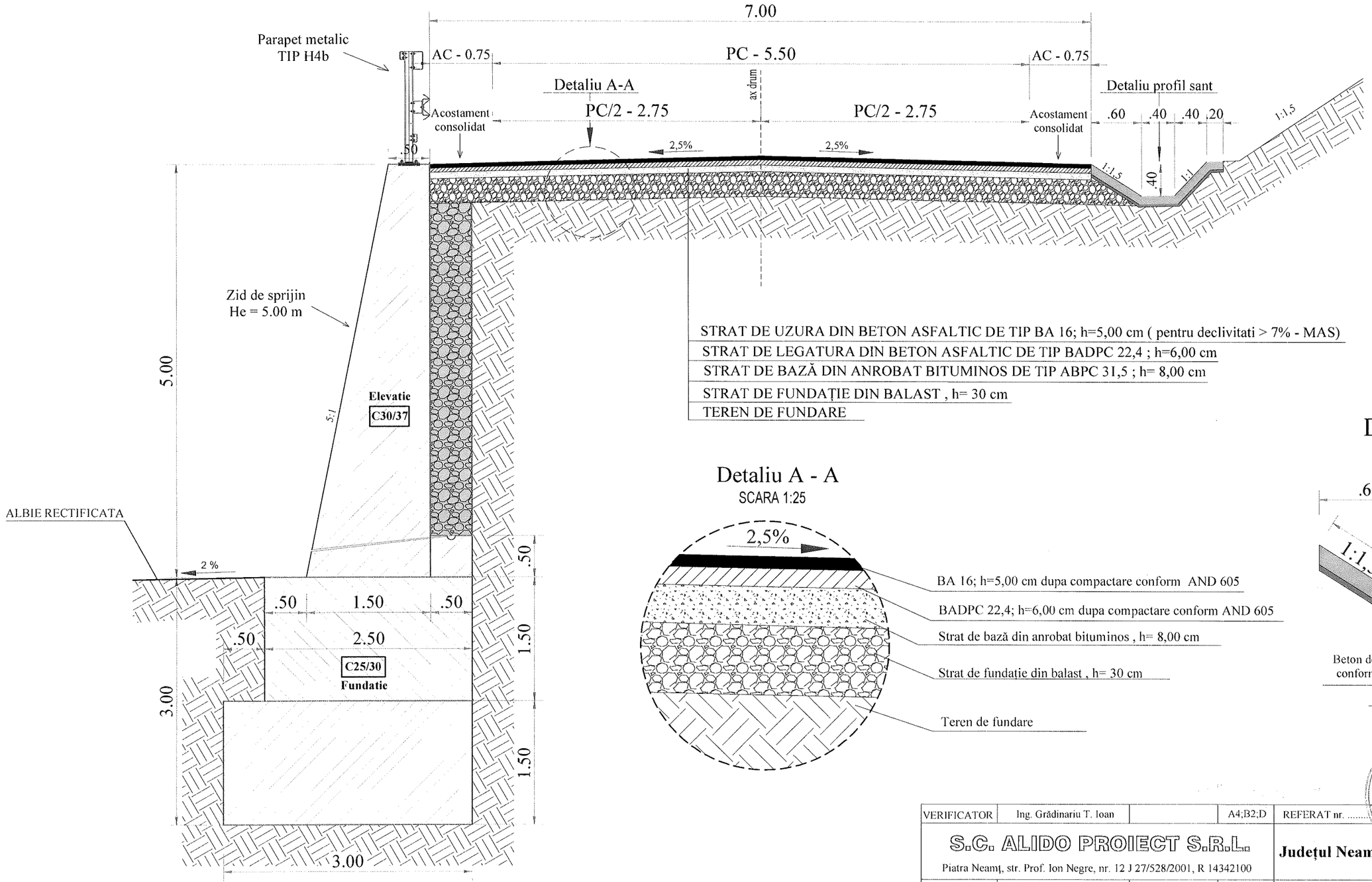

Detaliu A - A
SCARA 1:25

Detaliu profil sant
SCARA 1:25

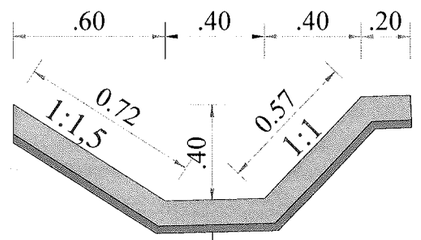

Beton de ciment C 30/37- h= 10 cm turnat monolit, conform SR EN 206-1 , clase de expunere XC4 , XF4

Substrat de nisip pilonat , h= 5cm.

VERIFICATOR	Ing. Grădinariu T. Ioan		A4;B2;D	REFERAT nr. ..... din	
S.C. ALIDO PROIECT S.R.L. Piatra Neamț, str. Prof. Ion Negre, nr. 12 J 27/528/2001, R 14342100				**Beneficiar:** **Județul Neamț prin Consiliul Județean Neamț**	Proiect nr. 374/2023
Specificatia	Numele si prenumele	Semnatura	Scara 1:50	**Titlu proiect:** **"Proiect integrat Modernizare, consolidare și reabilitare drumuri și poduri județene, obiective ce asigura conectarea la rețeaua TEN-T, Județul Neamț"**	Faza D.A.L.I.
SEF PROIECT	ing. Adrian NECULA		Data 2023	**Titlu planșă:** **PROFIL TRANSVERSAL TIP** **DJ 127 A, Km 36+100 - 40+585**	Plansa nr. P.T.T.-3.3
PROIECTANT	ing. Gabriel AMARIEI				
PROIECTANT	ing. Ana-Maria CHIRILA				

PROFIL TRANSVERSAL TIP
SCARA 1:50

Se aplica intre : km. 36+870 - 37+005

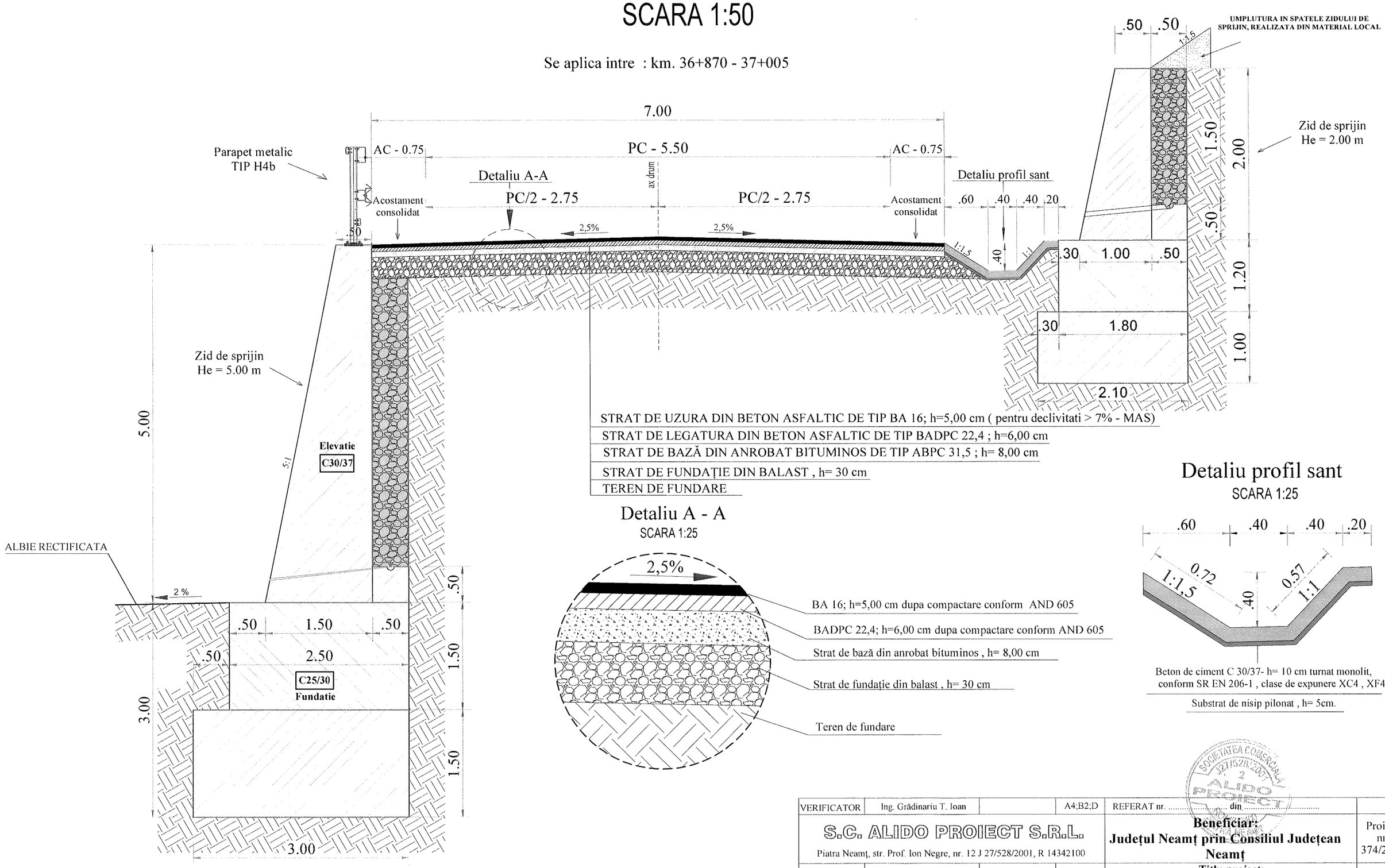

STRAT DE UZURA DIN BETON ASFALTIC DE TIP BA 16; h=5,00 cm (pentru declivitati > 7% - MAS)

STRAT DE LEGATURA DIN BETON ASFALTIC DE TIP BADPC 22,4 ; h=6,00 cm

STRAT DE BAZĂ DIN ANROBAT BITUMINOS DE TIP ABPC 31,5 ; h= 8,00 cm

STRAT DE FUNDAȚIE DIN BALAST , h= 30 cm

TEREN DE FUNDARE

Detaliu A - A

SCARA 1:25

BA 16; h=5,00 cm dupa compactare conform AND 605

BADPC 22,4; h=6,00 cm dupa compactare conform AND 605

Strat de bază din anrobat bituminos , h= 8,00 cm

Strat de fundație din balast , h= 30 cm

Teren de fundare

Detaliu profil sant

SCARA 1:25

Beton de ciment C 30/37- h= 10 cm turnat monolit, conform SR EN 206-1 , clase de expunere XC4 , XF4

Substrat de nisip pilonat , h= 5cm.

VERIFICATOR	Ing. Grădinariu T. Ioan		A4;B2;D	REFERAT nr. ..... din	
S.C. ALIDO PROIECT S.R.L. Piatra Neamț, str. Prof. Ion Negre, nr. 12 J 27/528/2001, R 14342100				**Beneficiar:** **Județul Neamț prin Consiliul Județean Neamț**	Proiect nr. 374/2023
Specificatia	Numele si prenumele	Semnatura	Scara 1:50	**Titlu proiect:** **"Proiect integrat Modernizare, consolidare și reabilitare drumuri și poduri județene, obiective ce asigura conectarea la rețeaua TEN-T, Județul Neamț"**	Faza D.A.L.I.
SEF PROIECT	ing. Adrian NECULA		Data 2023	**Titlu planșă:** **PROFIL TRANSVERSAL TIP** **DJ 127 A, Km 36+100 - 40+585**	Plansa nr. P.T.T.-3.4
PROIECTANT	ing. Gabriel AMARIEI				
PROIECTANT	ing. Ana-Maria CHIRILA				

PROFIL TRANSVERSAL TIP
SCARA 1:50

Se aplica intre : km. 37+470 - 37+520

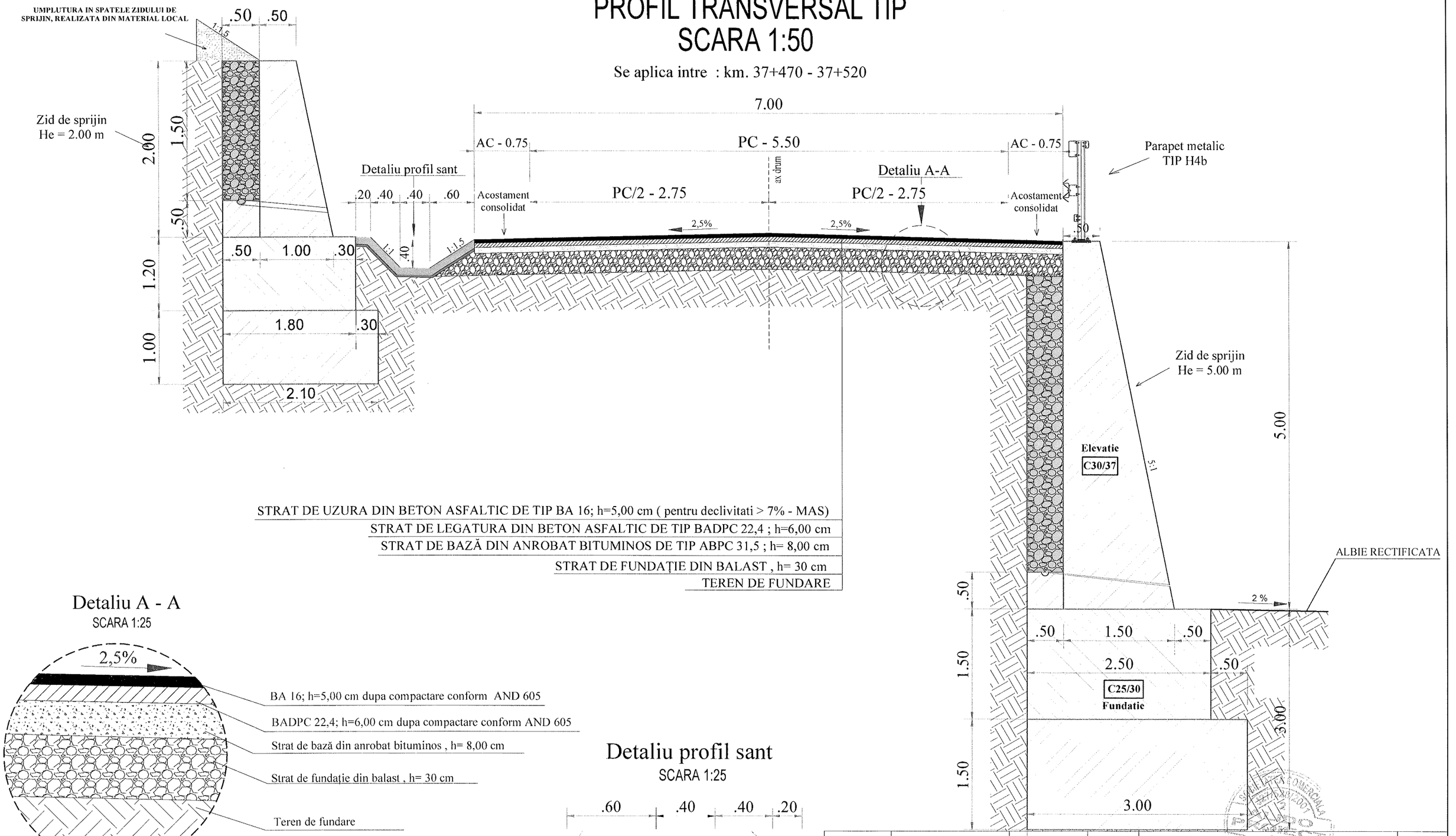

STRAT DE UZURA DIN BETON ASFALTIC DE TIP BA 16; h=5,00 cm (pentru declivitati > 7% - MAS)

STRAT DE LEGATURA DIN BETON ASFALTIC DE TIP BADPC 22,4 ; h=6,00 cm

STRAT DE BAZĂ DIN ANROBAT BITUMINOS DE TIP ABPC 31,5 ; h= 8,00 cm

STRAT DE FUNDAȚIE DIN BALAST , h= 30 cm

TEREN DE FUNDARE

Detaliu A - A
SCARA 1:25

BA 16; h=5,00 cm dupa compactare conform AND 605

BADPC 22,4; h=6,00 cm dupa compactare conform AND 605

Strat de bază din anrobat bituminos , h= 8,00 cm

Strat de fundație din balast , h= 30 cm

Teren de fundare

Detaliu profil sant
SCARA 1:25

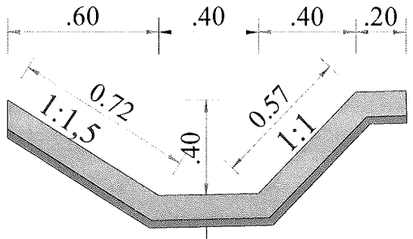

Beton de ciment C 30/37- h= 10 cm turnat monolit, conform SR EN 206-1 , clase de expunere XC4 , XF4

Substrat de nisip pilonat , h= 5cm.

VERIFICATOR	Ing. Grădinariu T. Ioan		A4;B2;D	REFERAT nr. ..... din	
S.C. ALIDO PROIECT S.R.L. Piatra Neamț, str. Prof. Ion Negre, nr. 12 J 27/528/2001, R 14342100				**Beneficiar: Județul Neamț prin Consiliul Județean Neamț**	Proiect nr. 374/2023
Specificatia	Numele si prenumele	Semnatura	Scara 1:50	**Titlu proiect: "Proiect integrat Modernizare, consolidare și reabilitare drumuri și poduri județene, obiective ce asigura conectarea la rețeaua TEN-T, Județul Neamț"**	Faza D.A.L.I.
SEF PROIECT	ing. Adrian NECULA		Data 2023	**Titlu planșă: PROFIL TRANSVERSAL TIP DJ 127 A, Km 36+100 - 40+585**	Plansa nr. P.T.T.-3.5
PROIECTANT	ing. Gabriel AMARIEI				
PROIECTANT	ing. Ana-Maria CHIRILA				

PROFIL TRANSVERSAL TIP
SCARA 1:50

Se aplica intre : km. 37+440 - 37+470
km. 37+520 - 37+580

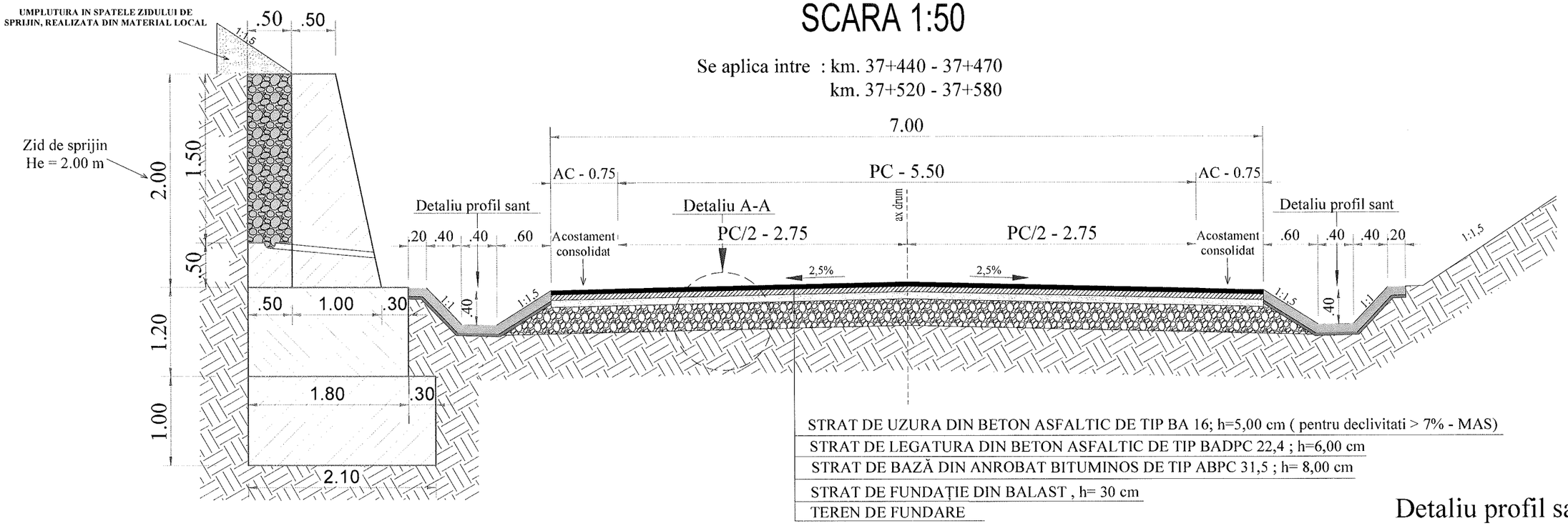

STRAT DE UZURA DIN BETON ASFALTIC DE TIP BA 16; h=5,00 cm (pentru declivitati > 7% - MAS)
STRAT DE LEGATURA DIN BETON ASFALTIC DE TIP BADPC 22,4 ; h=6,00 cm
STRAT DE BAZĂ DIN ANROBAT BITUMINOS DE TIP ABPC 31,5 ; h= 8,00 cm
STRAT DE FUNDAȚIE DIN BALAST , h= 30 cm
TEREN DE FUNDARE

Detaliu profil sant
SCARA 1:25

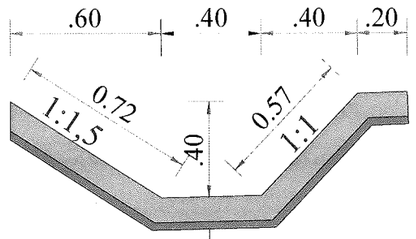

Beton de ciment C 30/37- h= 10 cm turnat monolit, conform SR EN 206-1 , clase de expunere XC4 , XF4

Substrat de nisip pilonat , h= 5cm.

Se aplica intre : km. 37+320 - 37+380

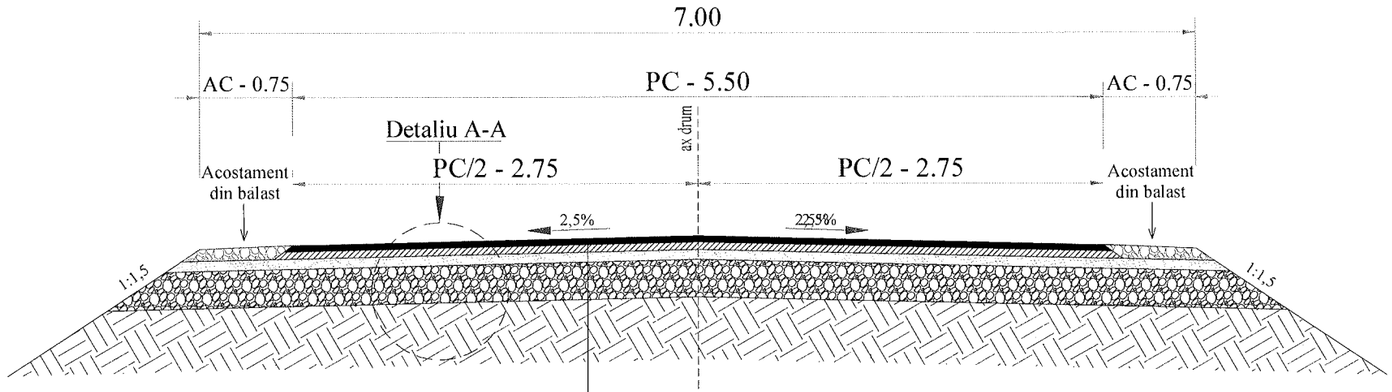

STRAT DE UZURA DIN BETON ASFALTIC DE TIP BA 16; h=5,00 cm (pentru declivitati > 7% - MAS)
STRAT DE LEGATURA DIN BETON ASFALTIC DE TIP BADPC 22,4 ; h=6,00 cm
STRAT DE BAZĂ DIN ANROBAT BITUMINOS DE TIP ABPC 31,5 ; h= 8,00 cm
STRAT DE FUNDAȚIE DIN BALAST , h= 30 cm
TEREN DE FUNDARE

Detaliu A - A
SCARA 1:25

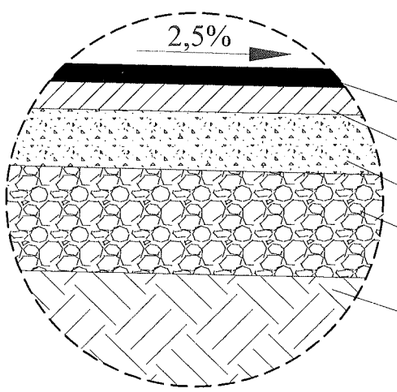

BA 16; h=5,00 cm dupa compactare conform AND 605
BADPC 22,4; h=6,00 cm dupa compactare conform AND 605
Strat de bază din anrobat bituminos , h= 8,00 cm
Strat de fundație din balast , h= 30 cm
Teren de fundare

VERIFICATOR	Ing. Grădinariu T. Ioan		A4;B2;D	REFERAT nr. ..... din	
S.C. ALIDO PROIECT S.R.L. Piatra Neamț, str. Prof. Ion Negre, nr. 12 J 27/528/2001, R 14342100				**Beneficiar: Județul Neamț prin Consiliul Județean Neamț**	Proiect nr. 374/2023
Specificatia	Numele si prenumele	Semnatura	Scara 1:50	**Titlu proiect: "Proiect integrat Modernizare, consolidare și reabilitare drumuri și poduri județene, obiective ce asigura conectarea la rețeaua TEN-T, Județul Neamț"**	Faza D.A.L.I.
SEF PROIECT	ing. Adrian NECULA		Data 2023	**Titlu planșă: PROFIL TRANSVERSAL TIP DJ 127 A, Km 36+100 - 40+585**	Plansa nr. P.T.T.-3.6
PROIECTANT	ing. Gabriel AMARIEI				
PROIECTANT	ing. Ana-Maria CHIRILA				

SECTIUNE LONGITUDINALA A-A

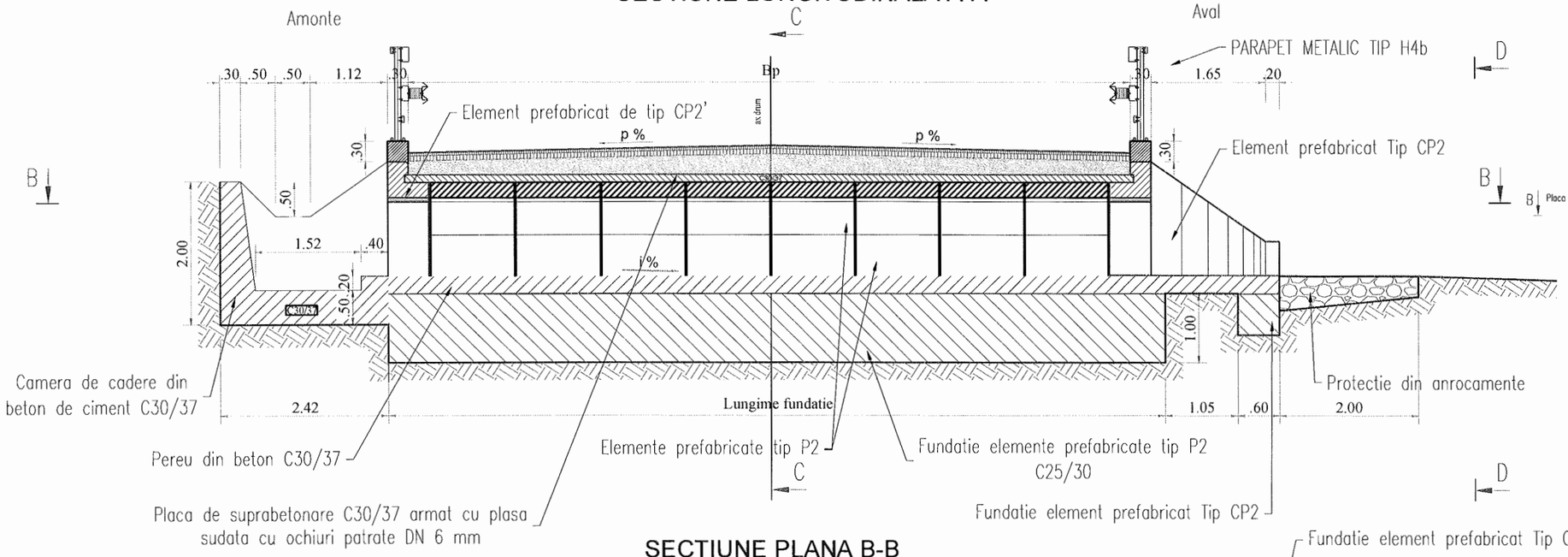

SECTIUNE TRANSVERSALA C-C

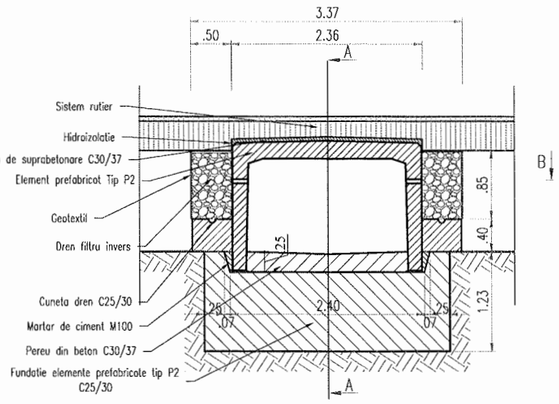

SECTIUNE PLANA B-B

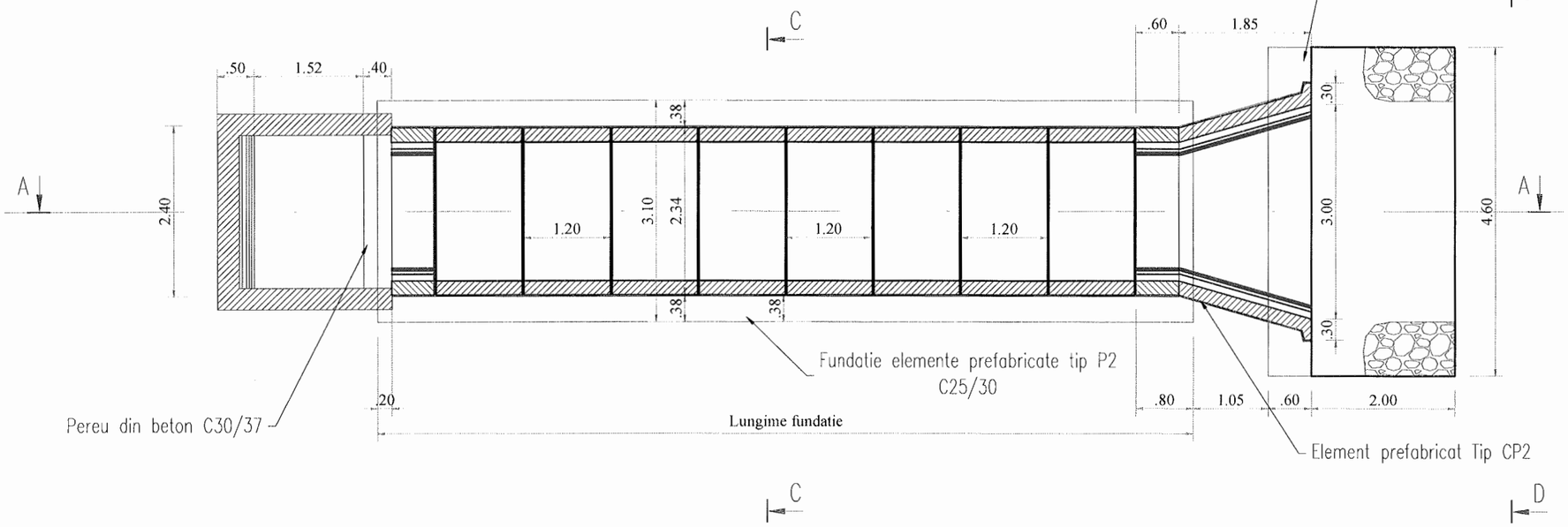

VEDERE TRANSVERSALA D-D

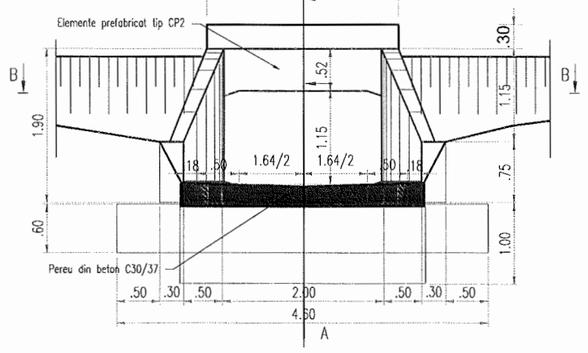

VERIFICATOR	Ing. Grădinariu T. Ioan		A4;B2;D	REFERAT nr. ..... din	
S.C. ALIDO PROIECT S.R.L. Piatra Neamț, str. Prof. Ion Negre, nr. 12 J 27/528/2001, R 14342100				**Beneficiar:** **Județul Neamț prin Consiliul Județean Neamț**	Proiect nr. 374/2023
Specificatia	Numele si prenumele	Semnatura	Scara 1:50	**Titlu proiect:** **"Proiect integrat Modernizare, consolidare și reabilitare drumuri și poduri județene, obiective ce asigura conectarea la rețeaua TEN-T, Județul Neamț"**	Faza D.A.L.I.
SEF PROIECT	ing. Adrian NECULA		Data 2023	**Titlu planșă:** Podet din elemente prefabricate de tip P2 **DJ 127 A, Km 36+100 - 40+585**	Plansa nr. D.E.-4.1
PROIECTANT	ing. Gabriel AMARIEI				
PROIECTANT	ing. Ana-Maria CHIRILA				

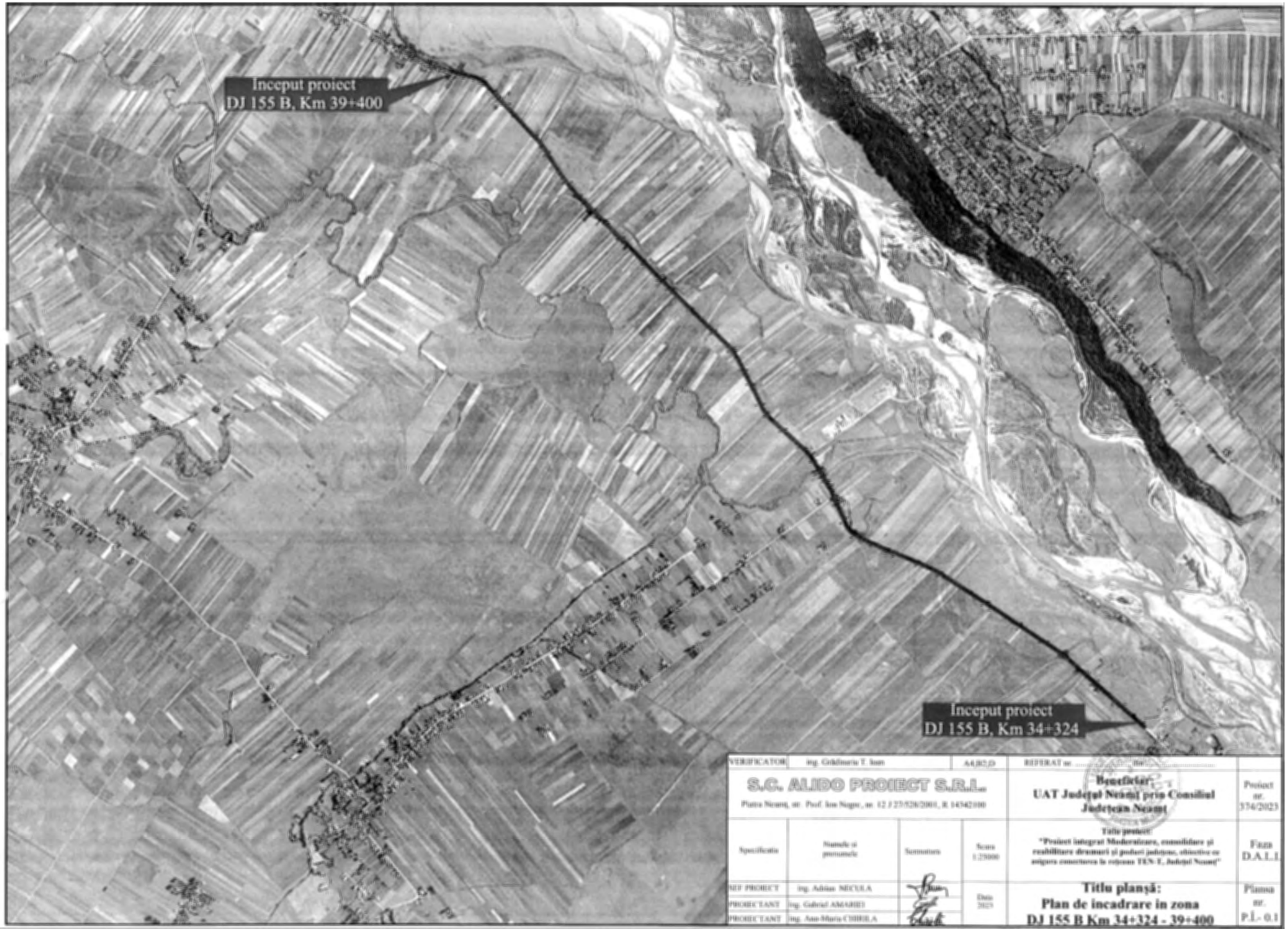
Inceput proiect
DJ 155 B, Km 39+400
Inceput proiect
DJ 155 B, Km 34+324
VERIFICATOR
ing. Grădinariu T. Ioan
A4,B2,D
REFERAT nr. ..... din .....
S.C. ALIDO PROIECT S.R.L.
Piatra Neamț, str. Prof. Ion Negoe, nr. 12 J 27/528/2001, R 14342100
Beneficiar:
UAT Județul Neamț prin Consiliul Județean Neamț
Proiect nr. 374/2023
Specificatia
Numele si prenumele
Semnatura
Scara 1:25000
Titlu proiect:
"Proiect integrat Modernizare, consolidare și reabilitare drumuri și poduri județene, obiective ce asigura conectarea la rețeaua TEN-T, Județul Neamț"
Faza D.A.L.I.
SEF PROIECT
ing. Adrian NECULA
PROIECTANT
ing. Gabriel AMARIEI
PROIECTANT
ing. Ana-Maria CHIRILA
Data 2023
Titlu planșă:
Plan de incadrare in zona
DJ 155 B Km 34+324 - 39+400
Planșa nr. P.I.- 0.1

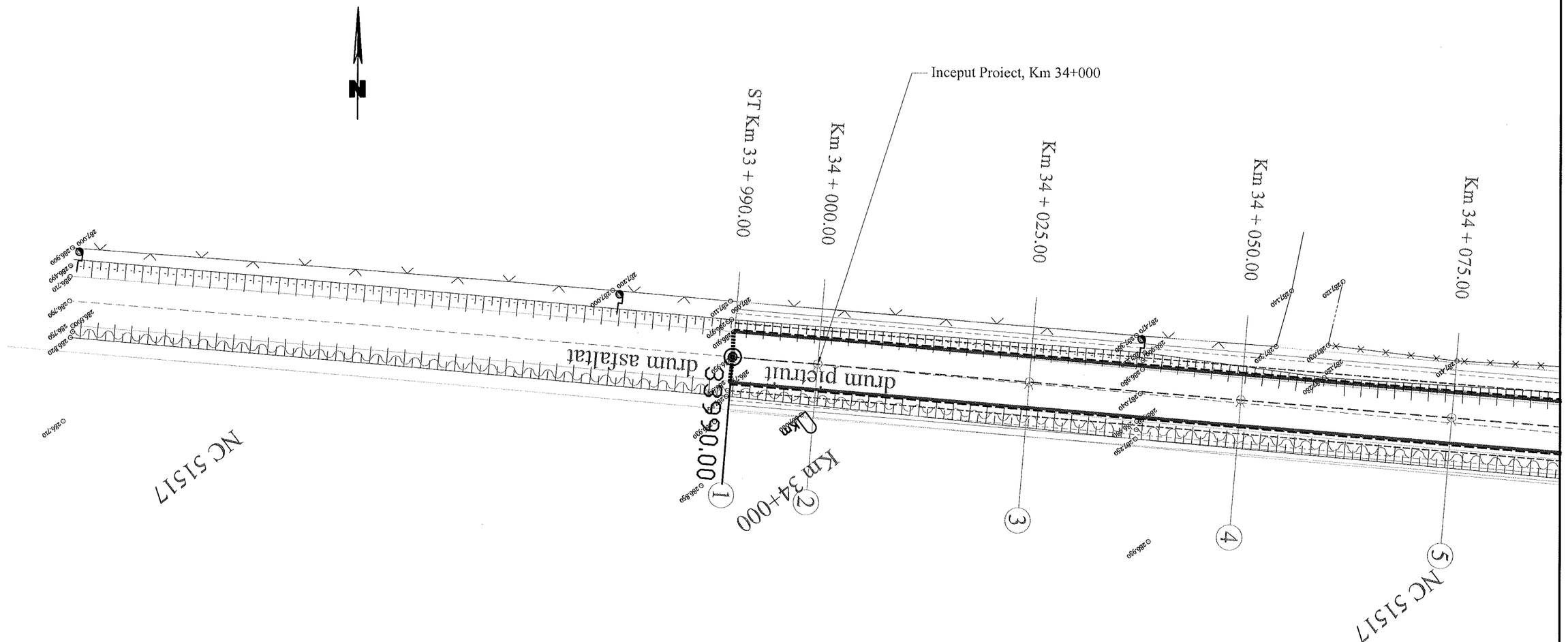

LEGENDA:

- Ax drum existent
- Margine drum existent
- Limita proprietate
- Taluz sus
- Taluz jos
- Ax sant pamant
- Mal apa
- Zid de sprijin
- Limita intravilan
- Limita UAT
- 287.060 Cota teren
- Ax drum proiect
- Margine parte carosabila proiect
- Margine acostament proiect
- INCEPUT PROIECT KM 0+000
- POZITIE KILOMETRICA
- SFARSIT PROIECT
- Km Borna kilometrica
- A Camin vizitare apa
- Stalp beton
- F Fantana

SOCIETATEA COMERCIALA J27/528/2007 2 ALIDO PROIECT SRL RO14342100 PIATRA NEAMT

VERIFICATOR	ing. Grădinariu T. Ioan		A4;B2;D	REFERAT nr.	
S.C. ALIDO PROIECT S.R.L. Piatra Neamț, str. Prof. Ion Negre, nr. 12 J 27/528/2001, R 14342100				**Beneficiar:** **UAT Județul Neamț prin Consiliul Județean Neamț**	Proiect nr. 374/2023
Specificatia	Numele si prenumele	Semnatura	Scara 1:500	**Titlu proiect:** **"Proiect integrat Modernizare, consolidare și reabilitare drumuri și poduri județene, obiective ce asigura conectarea la rețeaua TEN-T, Județul Neamț"**	Faza D.A.L.I.
SEF PROIECT	ing. Adrian NECULA		Data 2023	**Titlu planșă:** **Plan de situație** **DJ 155B, km 34+324 - 39+400**	Plansa nr. P.S.-1.1
PROIECTANT	ing. Gabriel AMARIEI				
PROIECTANT	ing. Ana-Maria CHIRILA				

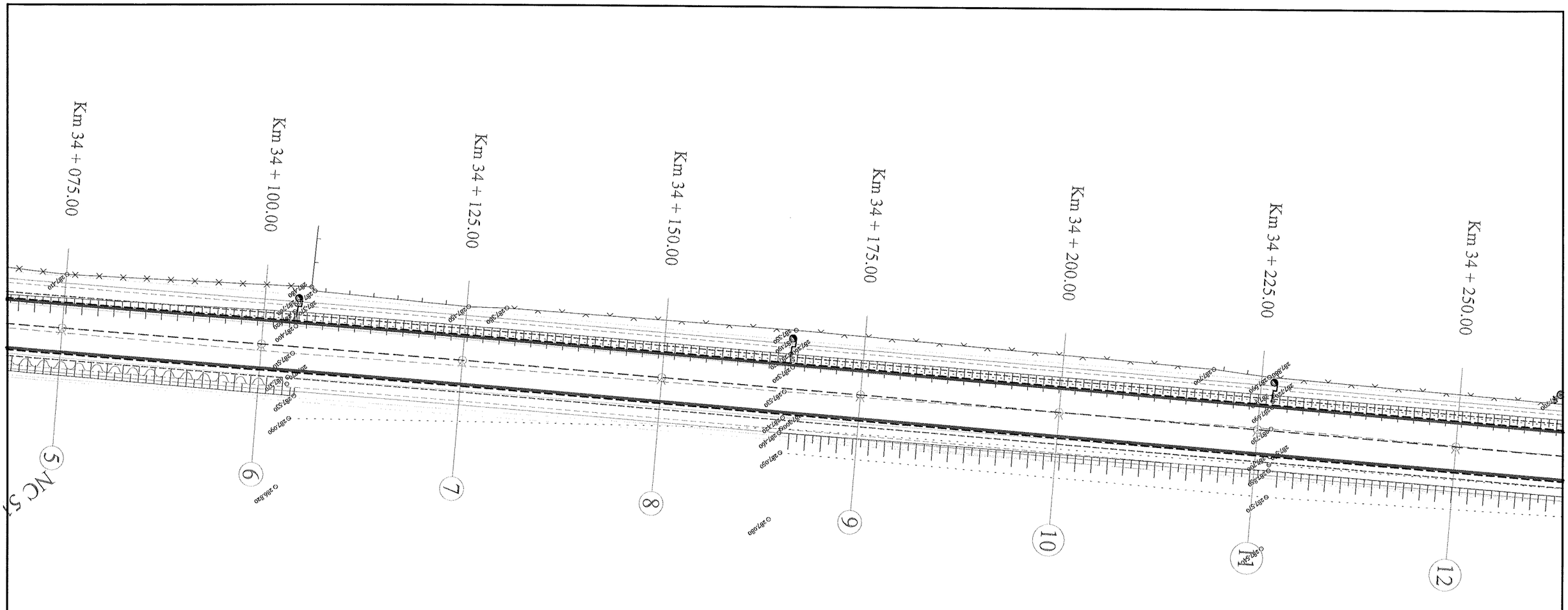

LEGENDA:

Ax drum existent	Ax drum proiect
Margine drum existent	Margine parte carosabila proiect
Limita proprietate	Margine acostament proiect
Taluz sus	INCEPUT PROIECT KM 0+000
Taluz jos	- POZITIE KILOMETRICA
Ax sant pamant	SFARSIT PROIECT
Mal apa	
Zid de sprijin	**Borna kilometrica**
Limita intravilan	**Camin vizitare apa**
Limita UAT	**Stalp beton**
287.060 **Cota teren**	Fantana

VERIFICATOR	ing. Grădinariu T. Ioan		A4;B2;D	REFERAT nr. ..... din data	
S.C. ALIDO PROIECT S.R.L. Piatra Neamț, str. Prof. Ion Negre, nr. 12 J 27/528/2001, R 14342100				**Beneficiar:** **UAT Județul Neamț prin Consiliul Județean Neamț**	Proiect nr. 374/2023
Specificatia	Numele si prenumele	Semnatura	Scara 1:500	**Titlu proiect:** **"Proiect integrat Modernizare, consolidare și reabilitare drumuri și poduri județene, obiective ce asigura conectarea la rețeaua TEN-T, Județul Neamț"**	Faza D.A.L.I.
SEF PROIECT	ing. Adrian NECULA		Data 2023	**Titlu planșă:** **Plan de situație** **DJ 155B, km 34+324 - 39+400**	Plansa nr. P.S.-1.2
PROIECTANT	ing. Gabriel AMARIEI				
PROIECTANT	ing. Ana-Maria CHIRILA				

SOCIETATEA COMERCIALA J27/528/2001 2 ALIDO PROIECT SRL

51517

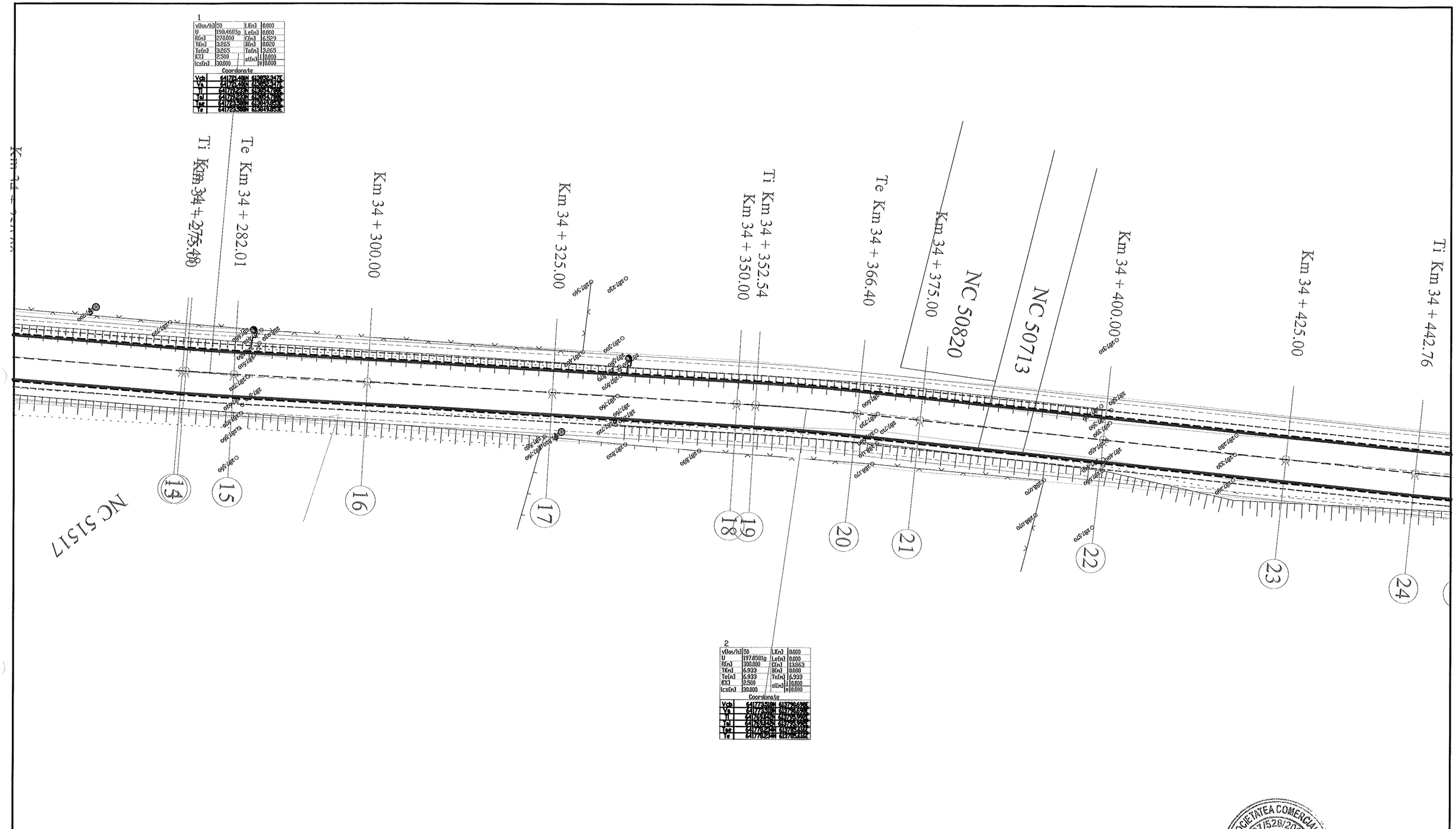

LEGENDA:

- Ax drum existent
- Margine drum existent
- Limita proprietate
- Taluz sus
- Taluz jos
- Ax sant pamant
- Mal apa
- Zid de sprijin
- Limita intravilan
- Limita UAT
- 287.060 Cota teren
- Ax drum proiect
- Margine parte carosabila proiect
- Margine acostament proiect
- INCEPUT PROIECT KM 0+000
- POZITIE KILOMETRICA
- SFARSIT PROIECT
- Km Borna kilometrica
- Camin vizitare apa
- Stalp beton
- F Fantana

VERIFICATOR	ing. Grădinariu T. Ioan		A4;B2;D	REFERAT nr.	
S.C. ALIDO PROIECT S.R.L. Piatra Neamț, str. Prof. Ion Negre, nr. 12 J 27/528/2001, R 14342100				Beneficiar: UAT Județul Neamț prin Consiliul Județean Neamț	Proiect nr. 374/2023
Specificatia	Numele si prenumele	Semnatura	Scara 1:500	Titlu proiect: "Proiect integrat Modernizare, consolidare și reabilitare drumuri și poduri județene, obiective ce asigura conectarea la rețeaua TEN-T, Județul Neamț"	Faza D.A.L.I.
SEF PROIECT	ing. Adrian NECULA		Data 2023	Titlu planșă: Plan de situație DJ 155B, km 34+324 - 39+400	Plansa nr. P.S.-1.3
PROIECTANT	ing. Gabriel AMARIEI				
PROIECTANT	ing. Ana-Maria CHIRILA				

SOCIETATEA COMERCIALĂ J27/528/2001 2 ALIDO PROIECT SRL

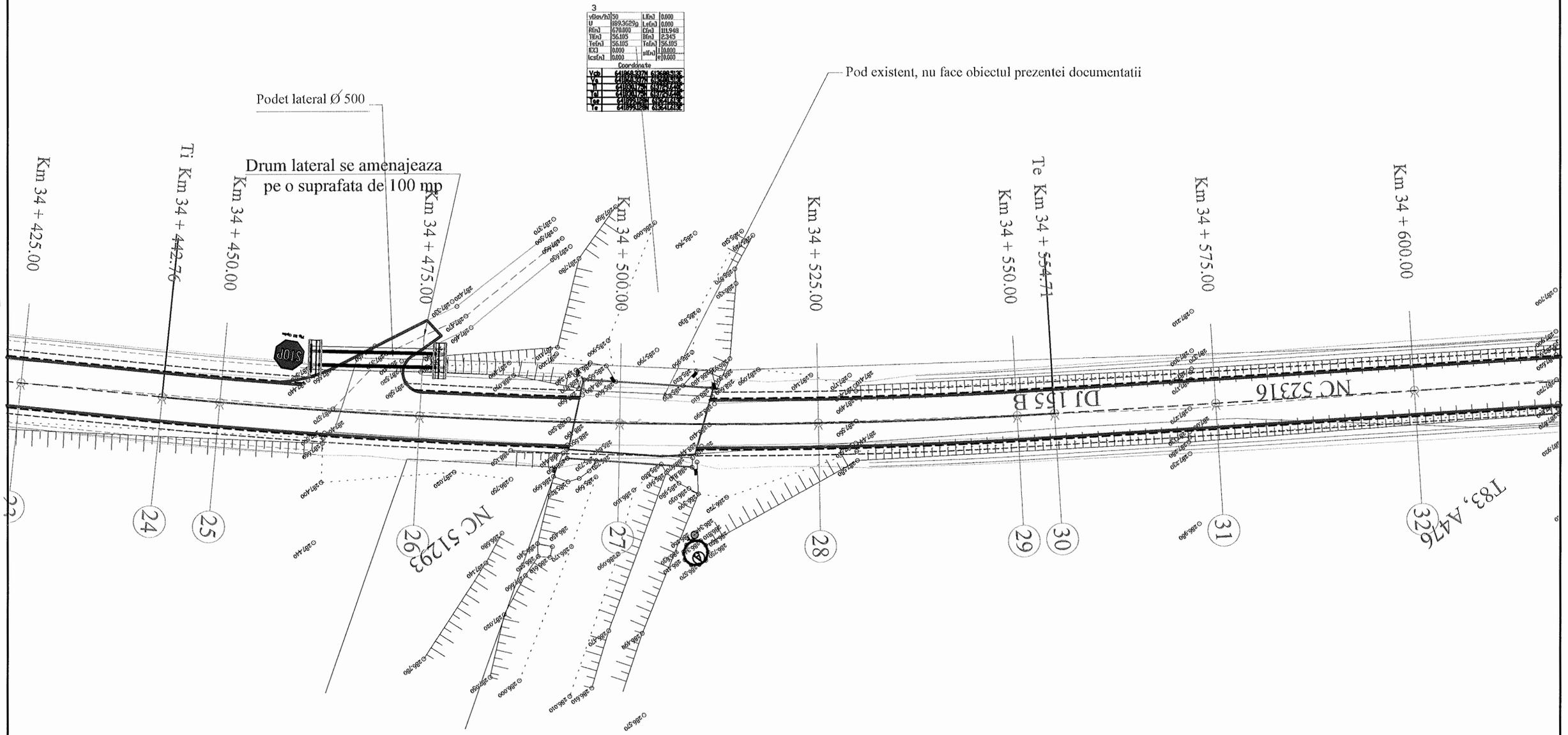

LEGENDA:

- Ax drum existent
- Margine drum existent
- Limita proprietate
- Taluz sus
- Taluz jos
- Ax sant pamant
- Mal apa
- Zid de sprijin
- Limita intravilan
- Limita UAT
- Cota teren
- Ax drum proiect
- Margine parte carosabila proiect
- Margine acostament proiect
- INCEPUT PROIECT KM 0+000
- POZITIE KILOMETRICA
- SFARSIT PROIECT
- Borna kilometrica
- Camin vizitare apa
- Stalp beton
- Fantana

VERIFICATOR	ing. Grădinariu T. Ioan		A4;B2;D	REFERAT nr.	
S.C. ALIDO PROIECT S.R.L. Piatra Neamț, str. Prof. Ion Negre, nr. 12 J 27/528/2001, R 14342100				Beneficiar: UAT Județul Neamț prin Consiliul Județean Neamț	Proiect nr. 374/2023
Specificatia	Numele si prenumele	Semnatura	Scara 1:500	Titlu proiect: "Proiect integrat Modernizare, consolidare și reabilitare drumuri și poduri județene, obiective ce asigura conectarea la rețeaua TEN-T, Județul Neamț"	Faza D.A.L.I.
SEF PROIECT	ing. Adrian NECULA		Data 2023	Titlu planșă: Plan de situație DJ 155B, km 34+324 - 39+400	Plansa nr. P.S.-1.4
PROIECTANT	ing. Gabriel AMARIEI				
PROIECTANT	ing. Ana-Maria CHIRILA				

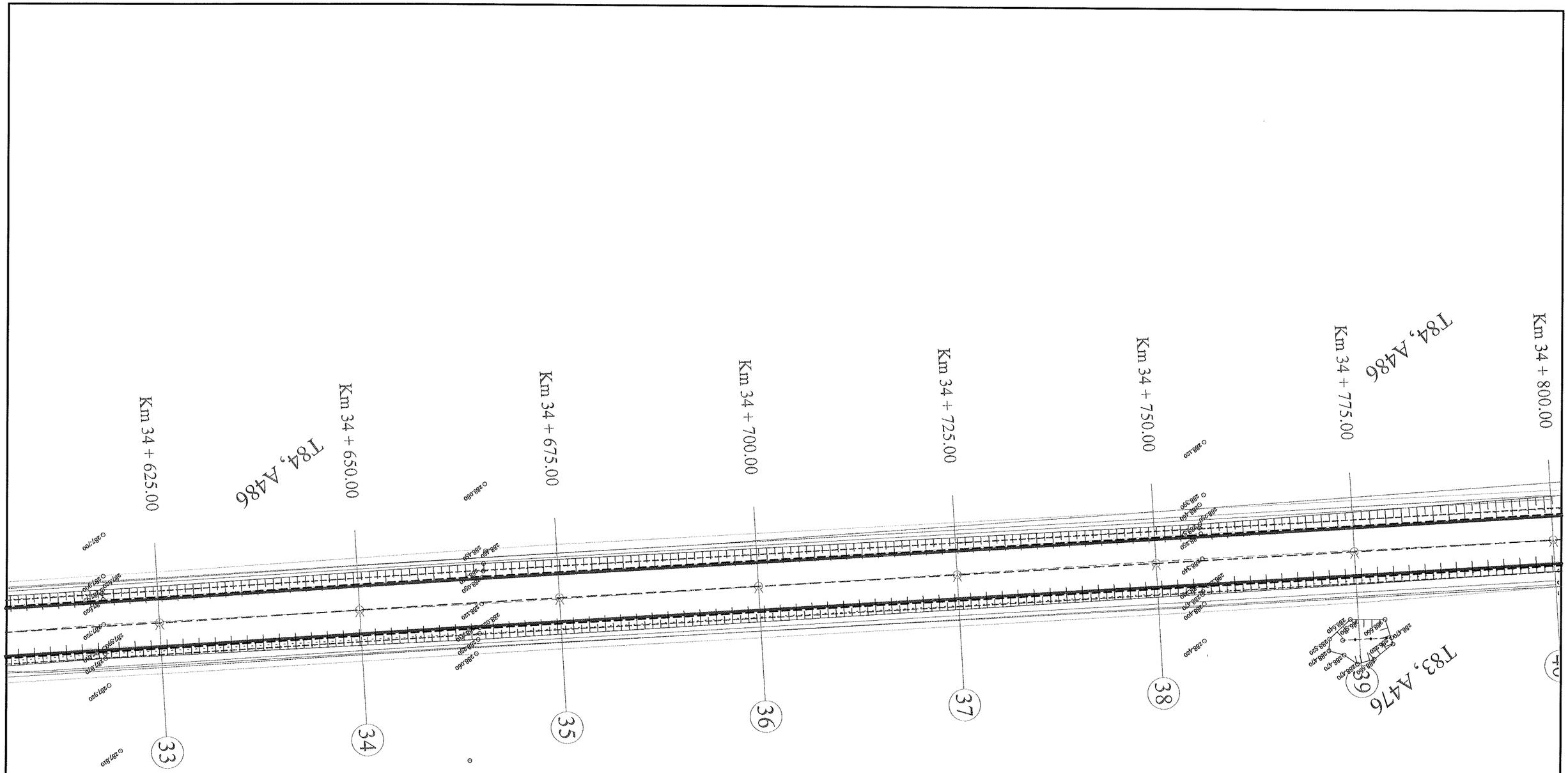

LEGENDA:

- **Ax drum existent**
- Margine drum existent
- **Limita proprietate**
- Taluz sus
- Taluz jos
- Ax sant pamant
- Mal apa
- Zid de sprijin
- Limita intravilan
- Limita UAT
- 287.060 **Cota teren**
- Ax drum proiect
- Margine parte carosabila proiect
- Margine acostament proiect
- INCEPUT PROIECT KM 0+000
- POZITIE KILOMETRICA
- SFARSIT PROIECT
- Km **Borna kilometrica**
- A **Camin vizitare apa**
- **Stalp beton**
- F Fantana

VERIFICATOR	ing. Grădinariu T. Ioan		A4;B2;D	REFERAT nr. ..... din	
S.C. ALIDO PROIECT S.R.L. Piatra Neamț, str. Prof. Ion Negre, nr. 12 J 27/528/2001, R 14342100				**Beneficiar:** **UAT Județul Neamț prin Consiliul Județean Neamț**	Proiect nr. 374/2023
Specificatia	Numele si prenumele	Semnatura	Scara 1:500	**Titlu proiect:** **"Proiect integrat Modernizare, consolidare și reabilitare drumuri și poduri județene, obiective ce asigura conectarea la rețeaua TEN-T, Județul Neamț"**	Faza D.A.L.I.
SEF PROIECT	ing. Adrian NECULA		Data 2023	**Titlu planșă:** **Plan de situație** **DJ 155B, km 34+324 - 39+400**	Plansa nr. P.S.-1.5
PROIECTANT	ing. Gabriel AMARIEI				
PROIECTANT	ing. Ana-Maria CHIRILA				

SOCIETATEA COMERCIALA J27/528/2001 ALIDO PROIECT

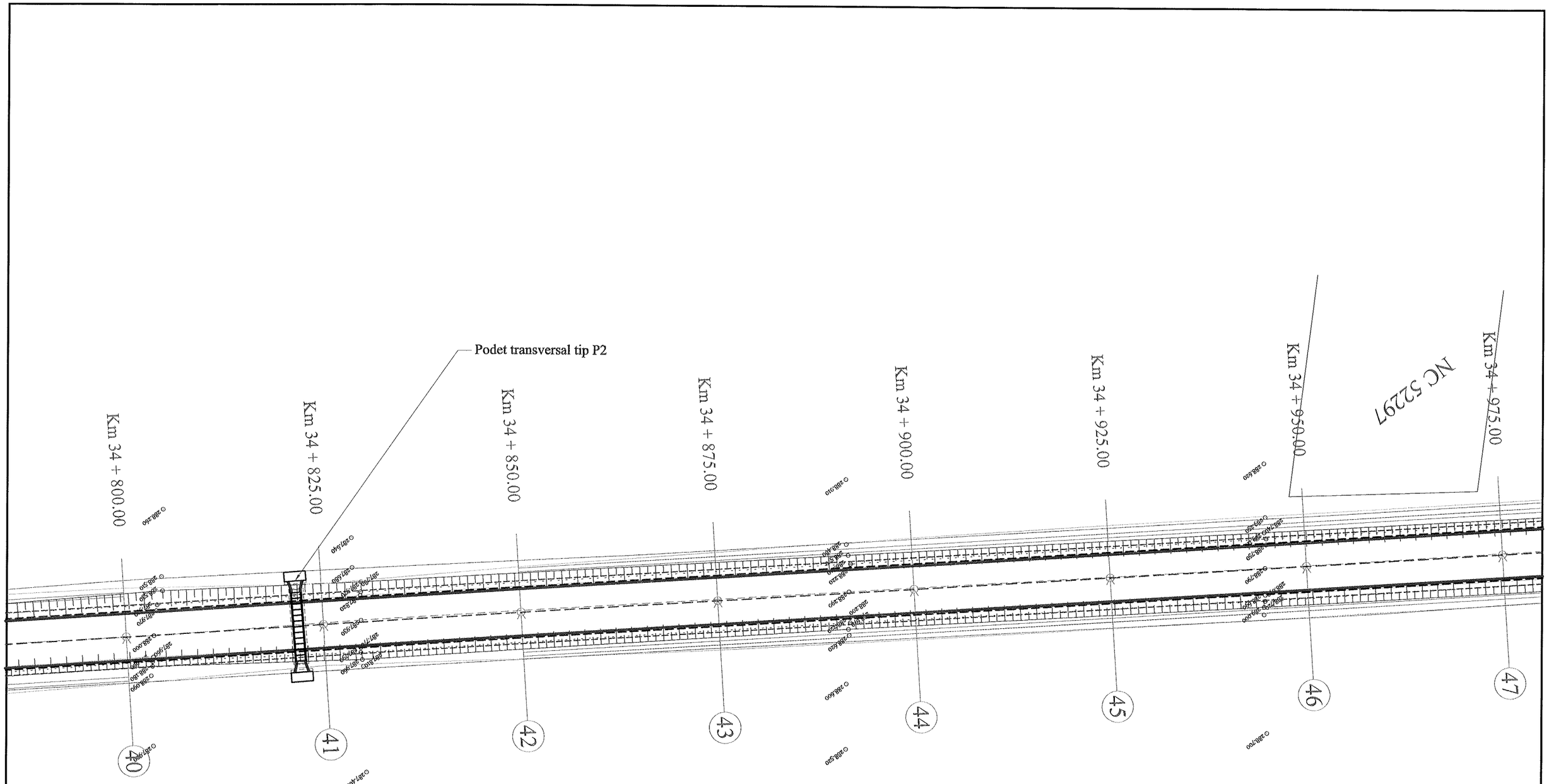

LEGENDA:

- **Ax drum existent**
- Margine drum existent
- **Limita proprietate**
- Taluz sus
- Taluz jos
- Ax sant pamant
- Mal apa
- Zid de sprijin
- Limita intravilan
- Limita UAT
- 287.060 **Cota teren**
- Ax drum proiect
- Margine parte carosabila proiect
- Margine acostament proiect
- INCEPUT PROIECT KM 0+000
- POZITIE KILOMETRICA
- SFARSIT PROIECT
- Km **Borna kilometrica**
- **Camin vizitare apa**
- **Stalp beton**
- F Fantana

VERIFICATOR	ing. Grădinariu T. Ioan		A4;B2;D	REFERAT nr.	
S.C. ALIDO PROIECT S.R.L. Piatra Neamț, str. Prof. Ion Negre, nr. 12 J 27/528/2001, R 14342100				**Beneficiar:** **UAT Județul Neamț prin Consiliul Județean Neamț**	Proiect nr. 374/2023
Specificatia	Numele si prenumele	Semnatura	Scara 1:500	**Titlu proiect:** **"Proiect integrat Modernizare, consolidare și reabilitare drumuri și poduri județene, obiective ce asigura conectarea la rețeaua TEN-T, Județul Neamț"**	Faza D.A.L.I.
SEF PROIECT	ing. Adrian NECULA		Data 2023	**Titlu planșă:** **Plan de situație** **DJ 155B, km 34+324 - 39+400**	Plansa nr. P.S.-1.6
PROIECTANT	ing. Gabriel AMARIEI				
PROIECTANT	ing. Ana-Maria CHIRILA				

SOCIETATEA COMERCIALĂ J27/528/2001 2 ALIDO PROIECT

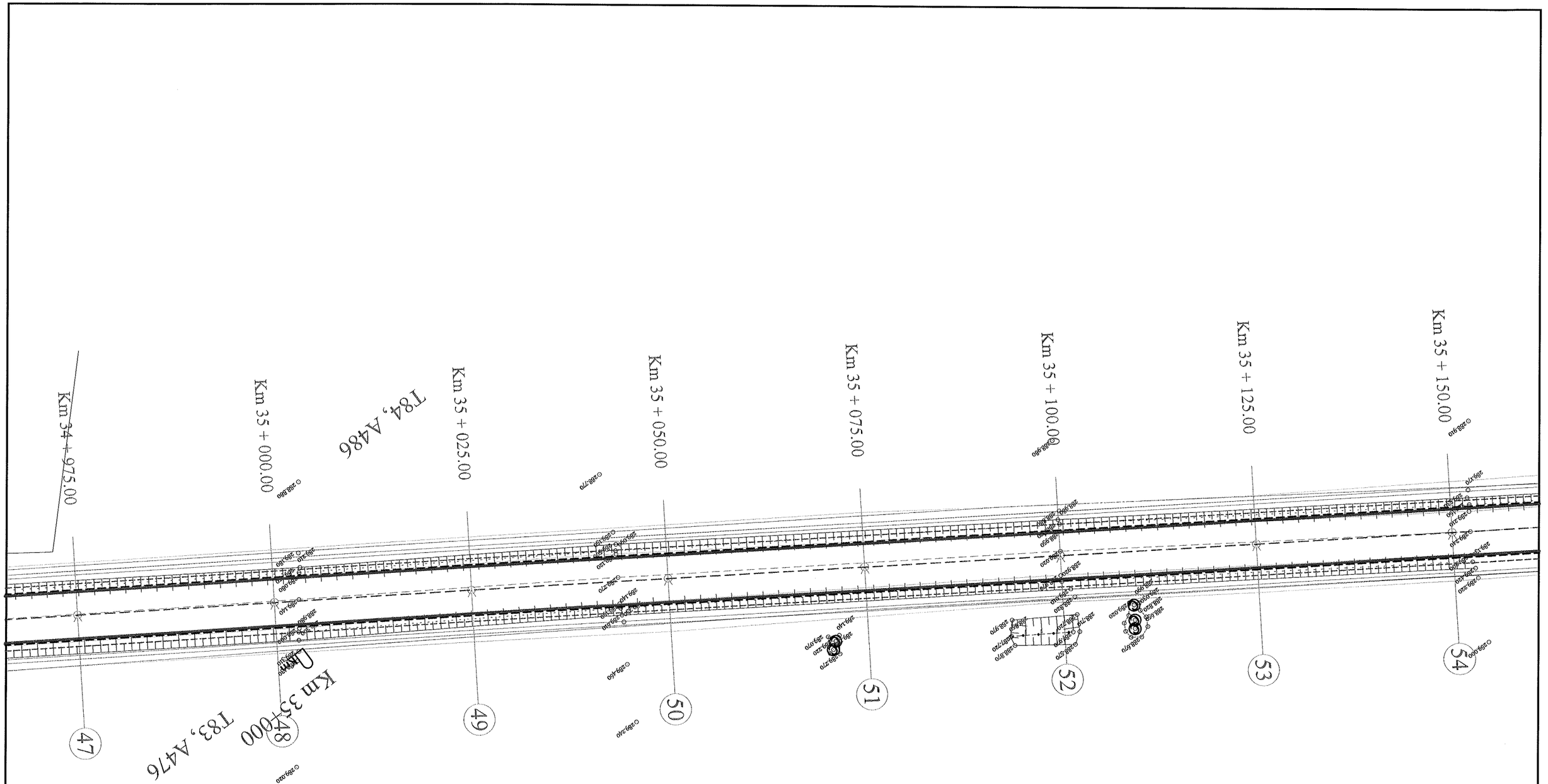

LEGENDA:

- Ax drum existent
- Margine drum existent
- Limita proprietate
- Taluz sus
- Taluz jos
- Ax sant pamant
- Mal apa
- Zid de sprijin
- Limita intravilan
- Limita UAT
- 287.060 Cota teren
- Ax drum proiect
- Margine parte carosabila proiect
- Margine acostament proiect
- INCEPUT PROIECT KM 0+000
- POZITIE KILOMETRICA
- SFARSIT PROIECT
- Km Borna kilometrica
- Camin vizitare apa
- Stalp beton
- F Fantana

VERIFICATOR	ing. Grădinariu T. Ioan		A4;B2;D	REFERAT nr. ..... din	
S.C. ALIDO PROIECT S.R.L. Piatra Neamț, str. Prof. Ion Negre, nr. 12 J 27/528/2001, R 14342100				Beneficiar: UAT Județul Neamț prin Consiliul Județean Neamț	Proiect nr. 374/2023
Specificatia	Numele si prenumele	Semnatura	Scara 1:500	Titlu proiect: "Proiect integrat Modernizare, consolidare și reabilitare drumuri și poduri județene, obiective ce asigura conectarea la rețeaua TEN-T, Județul Neamț"	Faza D.A.L.I.
SEF PROIECT	ing. Adrian NECULA		Data 2023	Titlu planșă: Plan de situație DJ 155B, km 34+324 - 39+400	Plansa nr. P.S.-1.7
PROIECTANT	ing. Gabriel AMARIEI				
PROIECTANT	ing. Ana-Maria CHIRILA				

SOCIETATEA COMERCIALĂ J27/528/2001 2 ALIDO PROIECT

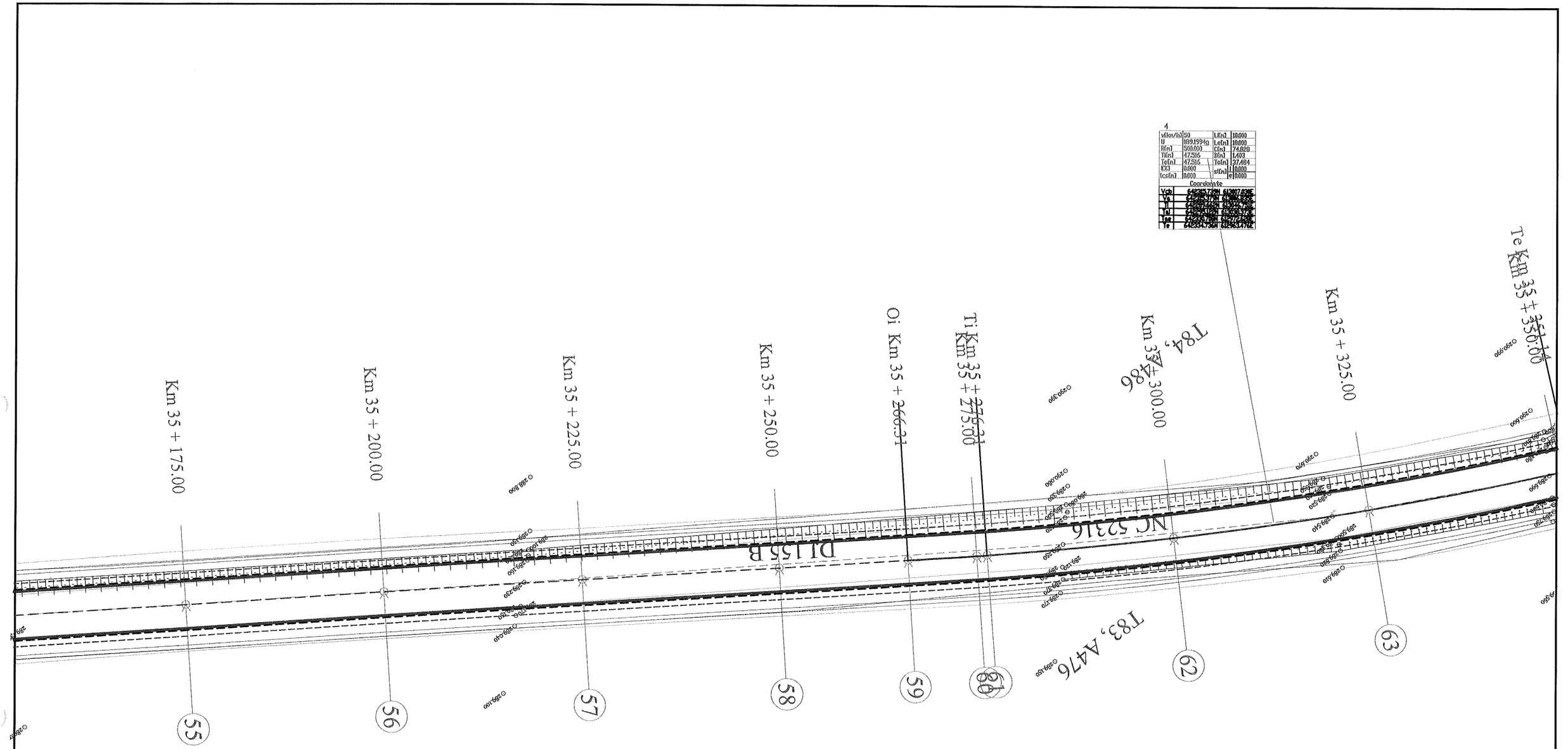

LEGENDA:

- Ax drum existent
- Margine drum existent
- Limita proprietate
- Taluz sus
- Taluz jos
- Ax sant pamant
- Mal apa
- Zid de sprijin
- Limita intravilan
- Limita UAT
- Cota teren (287.060)
- Ax drum proiect
- Margine parte carosabila proiect
- Margine acostament proiect
- INCEPUT PROIECT KM 0+000
- POZITIE KILOMETRICA
- SFARSIT PROIECT
- Km Borna kilometrica
- Camin vizitare apa
- Stalp beton
- F Fantana

VERIFICATOR	ing. Grădinariu T. Ioan		A4;B2;D	REFERAT nr. ..... /.....	
S.C. ALIDO PROIECT S.R.L. Piatra Neamț, str. Prof. Ion Negre, nr. 12 J 27/528/2001, R 14342100				Beneficiar: UAT Județul Neamț prin Consiliul Județean Neamț	Proiect nr. 374/2023
Specificatia	Numele si prenumele	Semnatura	Scara 1:500	Titlu proiect: "Proiect integrat Modernizare, consolidare și reabilitare drumuri și poduri județene, obiective ce asigura conectarea la rețeaua TEN-T, Județul Neamț"	Faza D.A.L.I.
SEF PROIECT	ing. Adrian NECULA		Data 2023	Titlu planșă: Plan de situație DJ 155B, km 34+324 - 39+400	Plansa nr. P.S.-1.8
PROIECTANT	ing. Gabriel AMARIEI				
PROIECTANT	ing. Ana-Maria CHIRILA				

SOCIETATEA COMERCIALA 27/528/2001 J 12 ALIDO PROIECT PIATRA NEAMT

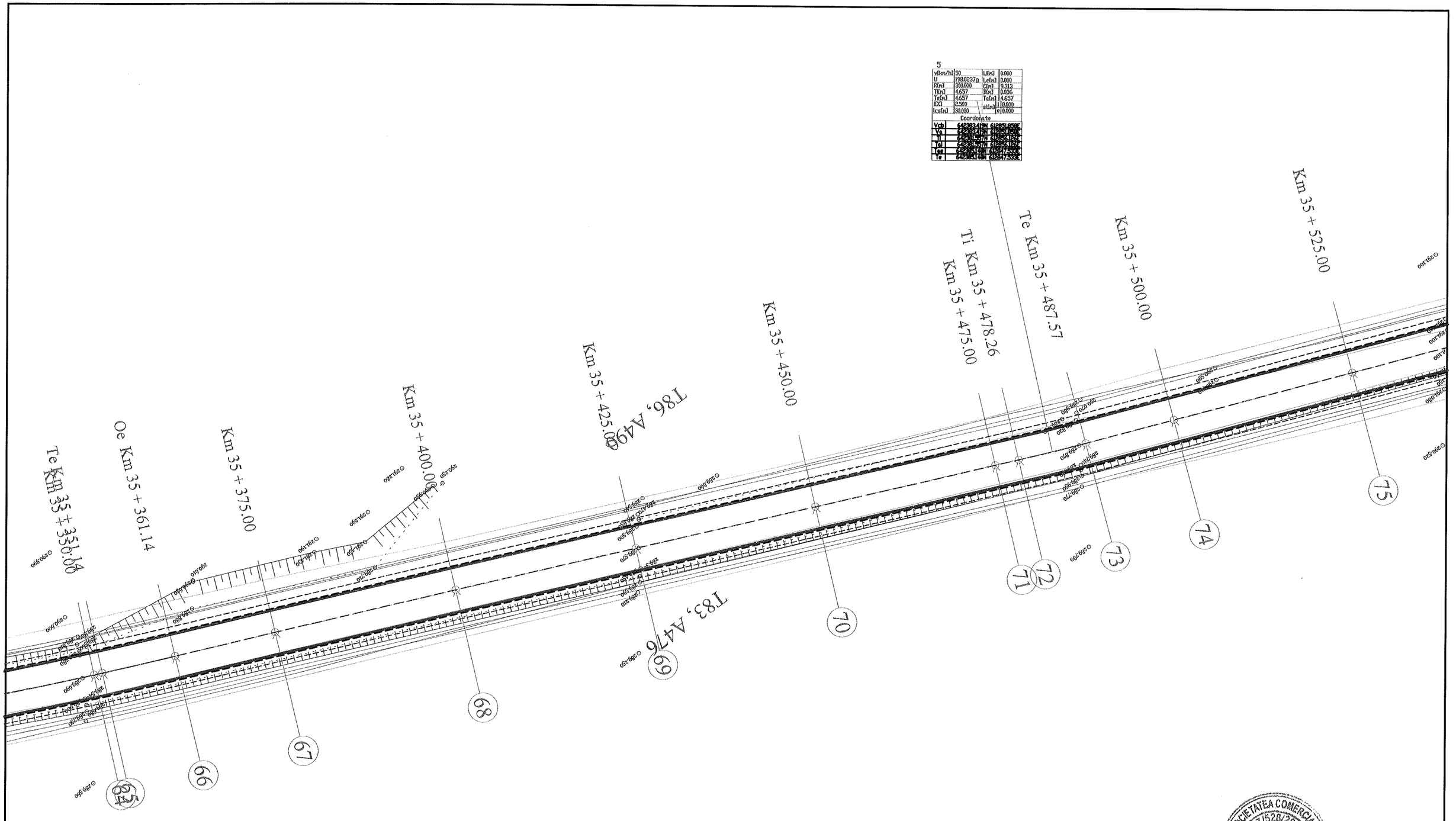

LEGENDA:

- Ax drum existent
- Margine drum existent
- Limita proprietate
- Taluz sus
- Taluz jos
- Ax sant pamant
- Mal apa
- Zid de sprijin
- Limita intravilan
- Limita UAT
- 287.060 Cota teren
- Ax drum proiect
- Margine parte carosabila proiect
- Margine acostament proiect
- INCEPUT PROIECT KM 0+000
- POZITIE KILOMETRICA
- SFARSIT PROIECT
- Km Borna kilometrica
- A Camin vizitare apa
- Stalp beton
- F Fantana

SOCIETATEA COMERCIALĂ J27/528/2001 2 ALIDO PROIECT

VERIFICATOR	ing. Grădinariu T. Ioan	A4;B2;D	REFERAT nr. ..... din		
S.C. ALIDO PROIECT S.R.L. Piatra Neamț, str. Prof. Ion Negre, nr. 12 J 27/528/2001, R 14342100			Beneficiar: **UAT Județul Neamț prin Consiliul Județean Neamț**		Proiect nr. 374/2023
Specificatia	Numele si prenumele	Semnatura	Scara 1:500	**Titlu proiect: "Proiect integrat Modernizare, consolidare și reabilitare drumuri și poduri județene, obiective ce asigura conectarea la rețeaua TEN-T, Județul Neamț"**	Faza D.A.L.I.
SEF PROIECT	ing. Adrian NECULA		Data 2023	**Titlu planșă: Plan de situație DJ 155B, km 34+324 - 39+400**	Plansa nr. P.S.-1.9
PROIECTANT	ing. Gabriel AMARIEI				
PROIECTANT	ing. Ana-Maria CHIRILA				

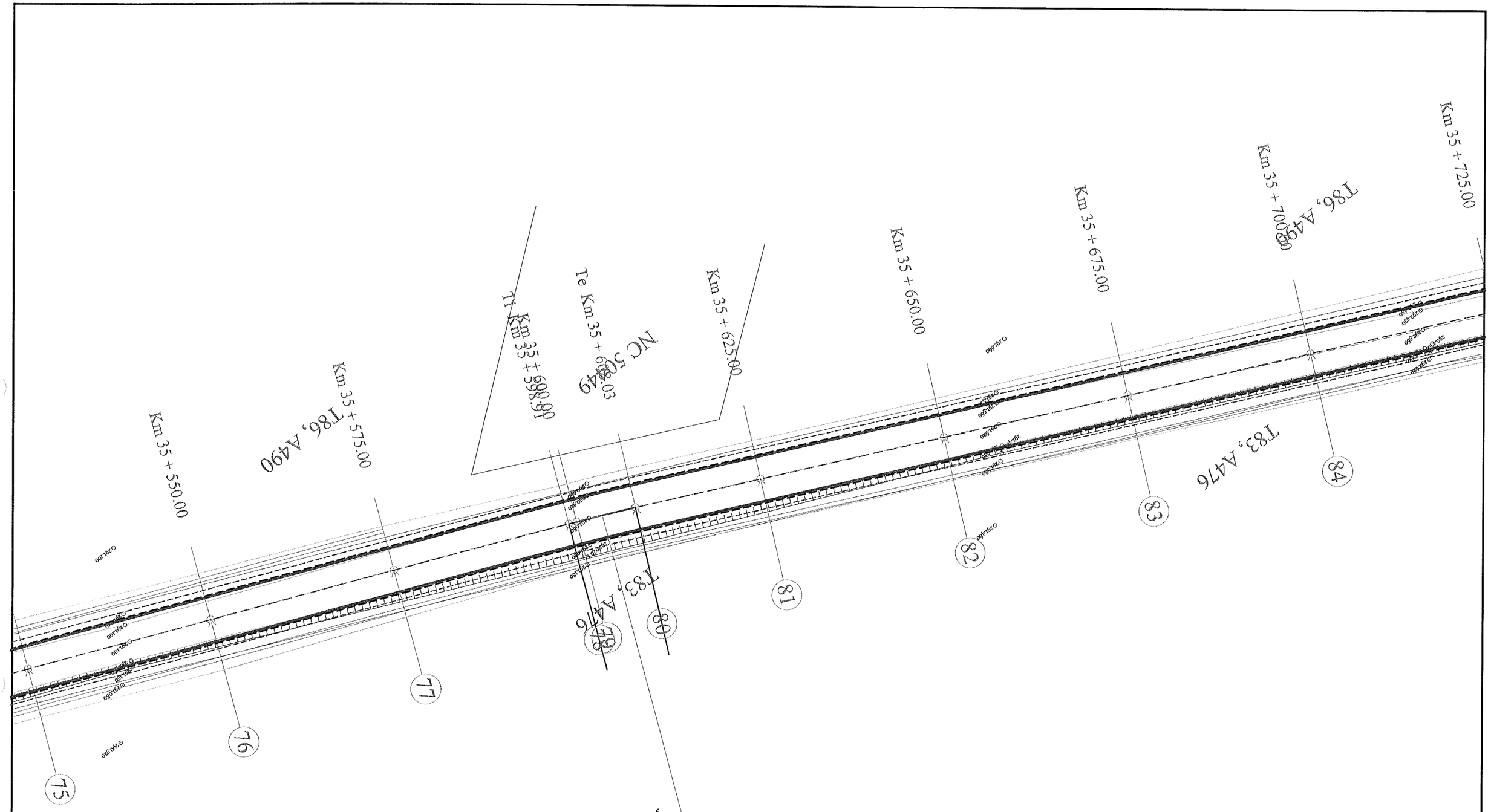

6

vB(km/h)	50	Li[m]	0.000
U	1972.8486g	Le[m]	0.000
R[m]	270.000	Cl[m]	9.124
Ti[m]	4.563	Bi[m]	0.039
Te[m]	4.563	Ta[m]	4.563
R2i	2.500	st[m]	0.000
(cs)[m]	38.000	fe	0.000

Coordonate

Vcb	642482.163N	6197339.91E
Vg	642482.163N	6197339.91E
Ti	642482.474N	6197344.04E
Te	642482.474N	6197344.04E
Tgi	642482.599N	6197347.62E
Tg	642482.599N	6197347.62E

LEGENDA:

- Ax drum existent
- Margine drum existent
- Limita proprietate
- Taluz sus
- Taluz jos
- Ax sant pamant
- Mal apa
- Zid de sprijin
- Limita intravilan
- Limita UAT
- 287.060 Cota teren
- Ax drum proiect
- Margine parte carosabila proiect
- Margine acostament proiect
- INCEPUT PROIECT KM 0+000
- POZITIE KILOMETRICA
- SFARSIT PROIECT
- Km Borna kilometrica
- Camin vizitare apa
- Stalp beton
- F Fantana

SOCIETATEA COMERCIALA 27/528/2001 2 ALIDO PROIECT R14342100 PIATRA NEAMT

VERIFICATOR	ing. Grădinariu T. Ioan		A4;B2;D	REFERAT nr. ..... din	
S.C. ALIDO PROIECT S.R.L. Piatra Neamț, str. Prof. Ion Negre, nr. 12 J 27/528/2001, R 14342100				**Beneficiar:** **UAT Județul Neamț prin Consiliul Județean Neamț**	Proiect nr. 374/2023
Specificatia	Numele si prenumele	Semnatura	Scara 1:500	**Titlu proiect:** **"Proiect integrat Modernizare, consolidare și reabilitare drumuri și poduri județene, obiective ce asigura conectarea la rețeaua TEN-T, Județul Neamț"**	Faza D.A.L.I.
SEF PROIECT	ing. Adrian NECULA		Data 2023	**Titlu planșă:** **Plan de situație** **DJ 155B, km 34+324 - 39+400**	Plansa nr. P.S.-1.10
PROIECTANT	ing. Gabriel AMARIEI				
PROIECTANT	ing. Ana-Maria CHIRILA				

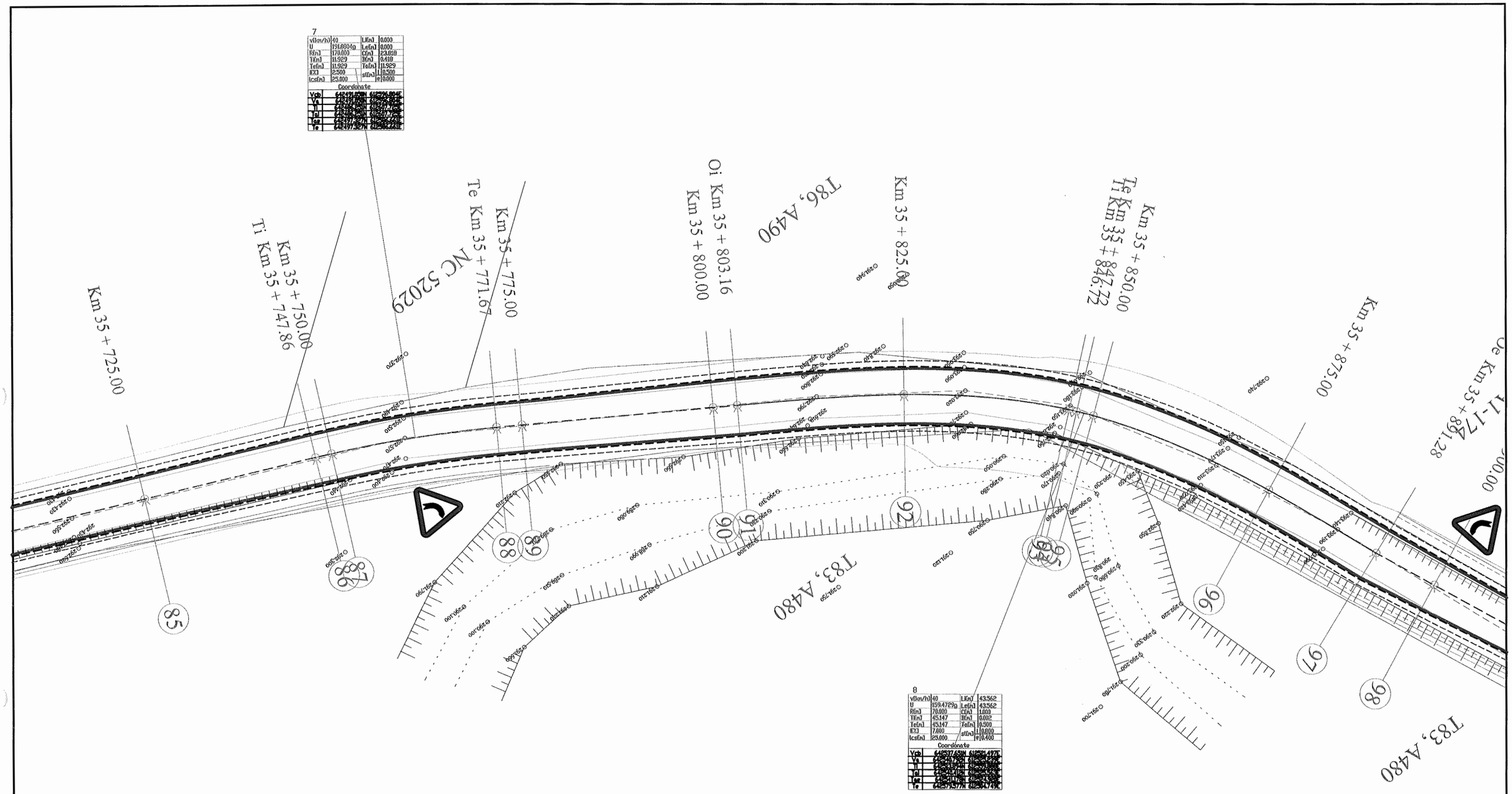

LEGENDA:

- Ax drum existent
- Margine drum existent
- Limita proprietate
- Taluz sus
- Taluz jos
- Ax sant pamant
- Mal apa
- Zid de sprijin
- Limita intravilan
- Limita UAT
- 287.060 Cota teren
- Ax drum proiect
- Margine parte carosabila proiect
- Margine acostament proiect
- INCEPUT PROIECT KM 0+000
- POZITIE KILOMETRICA
- SFARSIT PROIECT
- Km Borna kilometrica
- Camin vizitare apa
- Stalp beton
- F Fantana

SOCIETATEA COMERCIALA J27/528/2007 2 ALIDO PROIECT PIATRA NEAMT

VERIFICATOR	ing. Grădinariu T. Ioan		A4;B2;D	REFERAT nr. ..... din	
S.C. ALIDO PROIECT S.R.L. Piatra Neamț, str. Prof. Ion Negre, nr. 12 J 27/528/2001, R 14342100				**Beneficiar:** **UAT Județul Neamț prin Consiliul Județean Neamț**	Proiect nr. 374/2023
Specificatia	Numele si prenumele	Semnatura	Scara 1:500	**Titlu proiect:** **"Proiect integrat Modernizare, consolidare și reabilitare drumuri și poduri județene, obiective ce asigura conectarea la rețeaua TEN-T, Județul Neamț"**	Faza D.A.L.I.
SEF PROIECT	ing. Adrian NECULA		Data 2023	**Titlu planșă:** **Plan de situație** **DJ 155B, km 34+324 - 39+400**	Plansa nr. P.S.-1.11
PROIECTANT	ing. Gabriel AMARIEI				
PROIECTANT	ing. Ana-Maria CHIRILA				

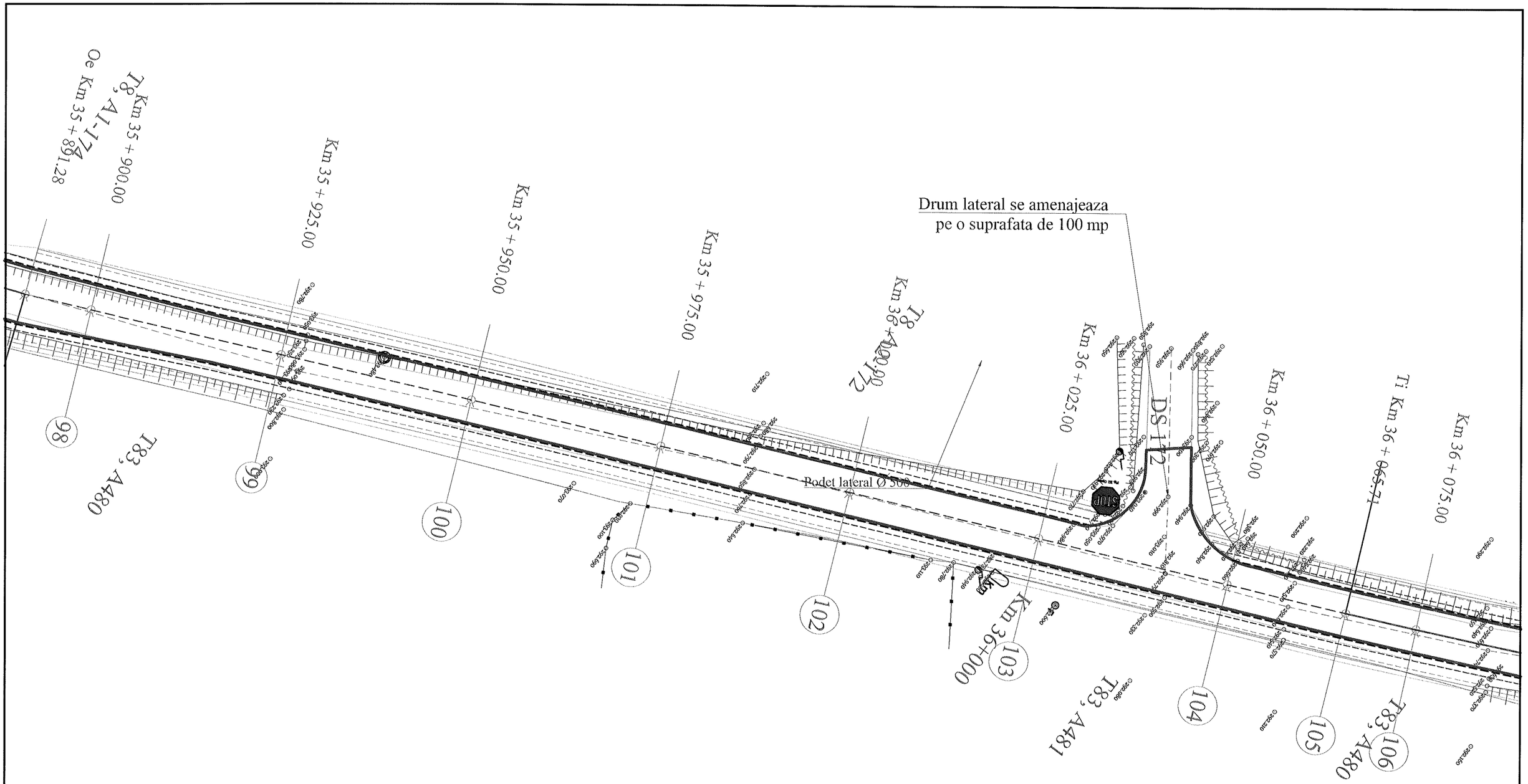

LEGENDA:

- Ax drum existent
- Margine drum existent
- Limita proprietate
- Taluz sus
- Taluz jos
- Ax sant pamant
- Mal apa
- Zid de sprijin
- Limita intravilan
- Limita UAT
- 287.060 Cota teren
- Ax drum proiect
- Margine parte carosabila proiect
- Margine acostament proiect
- INCEPUT PROIECT KM 0+000
- POZITIE KILOMETRICA
- SFARSIT PROIECT
- Km Borna kilometrica
- A Camin vizitare apa
- Stalp beton
- F Fantana

VERIFICATOR	ing. Grădinariu T. Ioan		A4;B2;D	REFERAT nr.	
S.C. ALIDO PROIECT S.R.L. Piatra Neamț, str. Prof. Ion Negre, nr. 12 J 27/528/2001, R 14342100				Beneficiar: UAT Județul Neamț prin Consiliul Județean Neamț	Proiect nr. 374/2023
Specificatia	Numele si prenumele	Semnatura	Scara 1:500	Titlu proiect: "Proiect integrat Modernizare, consolidare și reabilitare drumuri și poduri județene, obiective ce asigura conectarea la rețeaua TEN-T, Județul Neamț"	Faza D.A.L.I.
SEF PROIECT	ing. Adrian NECULA		Data 2023	Titlu planșă: Plan de situație DJ 155B, km 34+324 - 39+400	Plansa nr. P.S.-1.12
PROIECTANT	ing. Gabriel AMARIEI				
PROIECTANT	ing. Ana-Maria CHIRILA				

SOCIETATEA COMERCIALA J27/528/2007 2 ALIDO PROIECT

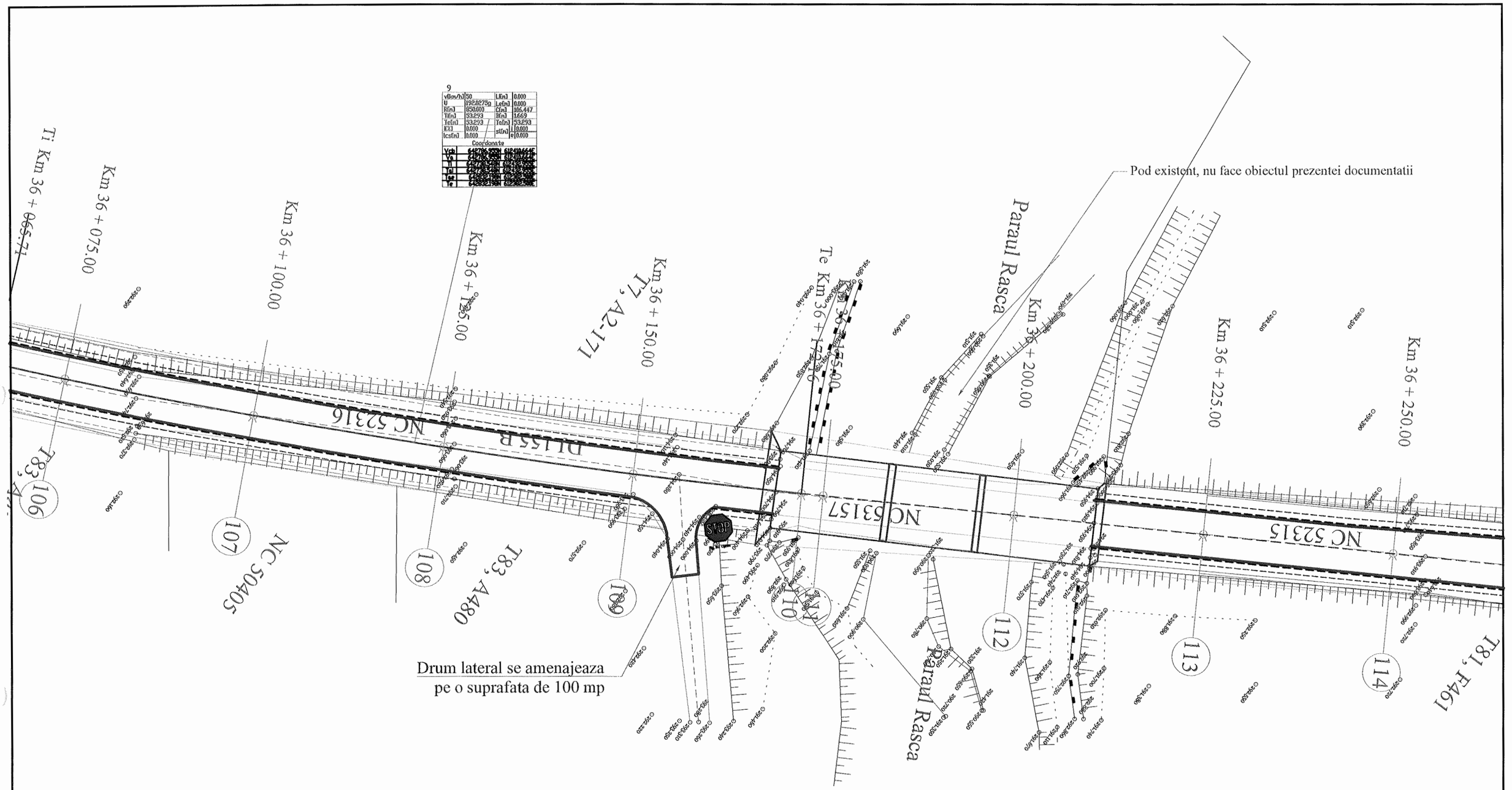

LEGENDA:

- Ax drum existent
- Margine drum existent
- Limita proprietate
- Taluz sus
- Taluz jos
- Ax sant pamant
- Mal apa
- Zid de sprijin
- Limita intravilan
- Limita UAT
- 287.060 Cota teren
- Ax drum proiect
- Margine parte carosabila proiect
- Margine acostament proiect
- INCEPUT PROIECT KM 0+000
- POZITIE KILOMETRICA
- SFARSIT PROIECT
- Km Borna kilometrica
- Camin vizitare apa
- Stalp beton
- F Fantana

VERIFICATOR	ing. Grădinariu T. Ioan	A4;B2;D	REFERAT nr. ..... din .....

S.C. ALIDO PROIECT S.R.L.
Piatra Neamț, str. Prof. Ion Negre, nr. 12 J 27/528/2001, R 14342100

Beneficiar:
UAT Județul Neamț prin Consiliul Județean Neamț

Proiect nr. 374/2023

Specificatia	Numele si prenumele	Semnatura	Scara 1:500
SEF PROIECT	ing. Adrian NECULA		Data 2023
PROIECTANT	ing. Gabriel AMARIEI		
PROIECTANT	ing. Ana-Maria CHIRILA		

Titlu proiect:
"Proiect integrat Modernizare, consolidare și reabilitare drumuri și poduri județene, obiective ce asigura conectarea la rețeaua TEN-T, Județul Neamț"

Faza D.A.L.I.

Titlu planșă:
Plan de situație
DJ 155B, km 34+324 - 39+400

Plansa nr. P.S.-1.13

Km 36 + 450.00

Km 36 + 425.00

Km 36 + 400.00

Km 36 + 375.00

Km 36 + 350.00

Km 36 + 325.00

Km 36 + 310.45

Km 36 + 308.95

Km 36 + 300.00

Km 36 + 275.00

Km 36 + 256.68

DJ 155 B

T81, F461

T81, A460

115

116

117

118

119

120

121

122

123

124

125

Drum lateral se amenajeaza
pe o suprafata de 100 mp

10

v[km/h]	40	L[m]	40.000
U	182.3971g	Le[m]	40.000
R[m]	150.000	Ck[m]	1.499
Tk[m]	40.933	Rk[m]	0.002
Te[m]	40.933	To[m]	0.750
I[%]	2.500	st[m]	0.600
tcs[m]	25.000	e[]	0.000

Coordonate

Vpk	648243.417N	612397.728E
Vg	648247.980N	612397.728E
Ti	648281.543N	612397.728E
Tpl	648281.543N	612397.728E
Tpl	648282.478N	612397.728E
Tpr	648246.417N	612397.728E
Te	648276.559N	612375.419E

LEGENDA:

- Ax drum existent
- Margine drum existent
- Limita proprietate
- Taluz sus
- Taluz jos
- Ax sant pamant
- Mal apa
- Zid de sprijin
- Limita intravilan
- Limita UAT
- O 287.060 Cota teren
- Ax drum proiect
- Margine parte carosabila proiect
- Margine acostament proiect
- INCEPUT PROIECT KM 0+000
- POZITIE KILOMETRICA
- SFARSIT PROIECT
- Km Borna kilometrica
- Camin vizitare apa
- Stalp beton
- F Fantana

SOCIETATEA COMERCIALA J27/528/2001 R. 2 ALIDO PROIECT BUCUREȘTI

VERIFICATOR	ing. Grădinariu T. Ioan		A4;B2;D	REFERAT nr. ..... din	
S.C. ALIDO PROIECT S.R.L. Piatra Neamț, str. Prof. Ion Negre, nr. 12 J 27/528/2001, R 14342100				Beneficiar: UAT Județul Neamț prin Consiliul Județean Neamț	Proiect nr. 374/2023
Specificatia	Numele si prenumele	Semnatura	Scara 1:500	Titlu proiect: "Proiect integrat Modernizare, consolidare și reabilitare drumuri și poduri județene, obiective ce asigura conectarea la rețeaua TEN-T, Județul Neamț"	Faza D.A.L.I.
SEF PROIECT	ing. Adrian NECULA		Data 2023	Titlu planșă: Plan de situație DJ 155B, km 34+324 - 39+400	Plansa nr. P.S.-1.14
PROIECTANT	ing. Gabriel AMARIEI				
PROIECTANT	ing. Ana-Maria CHIRILA				

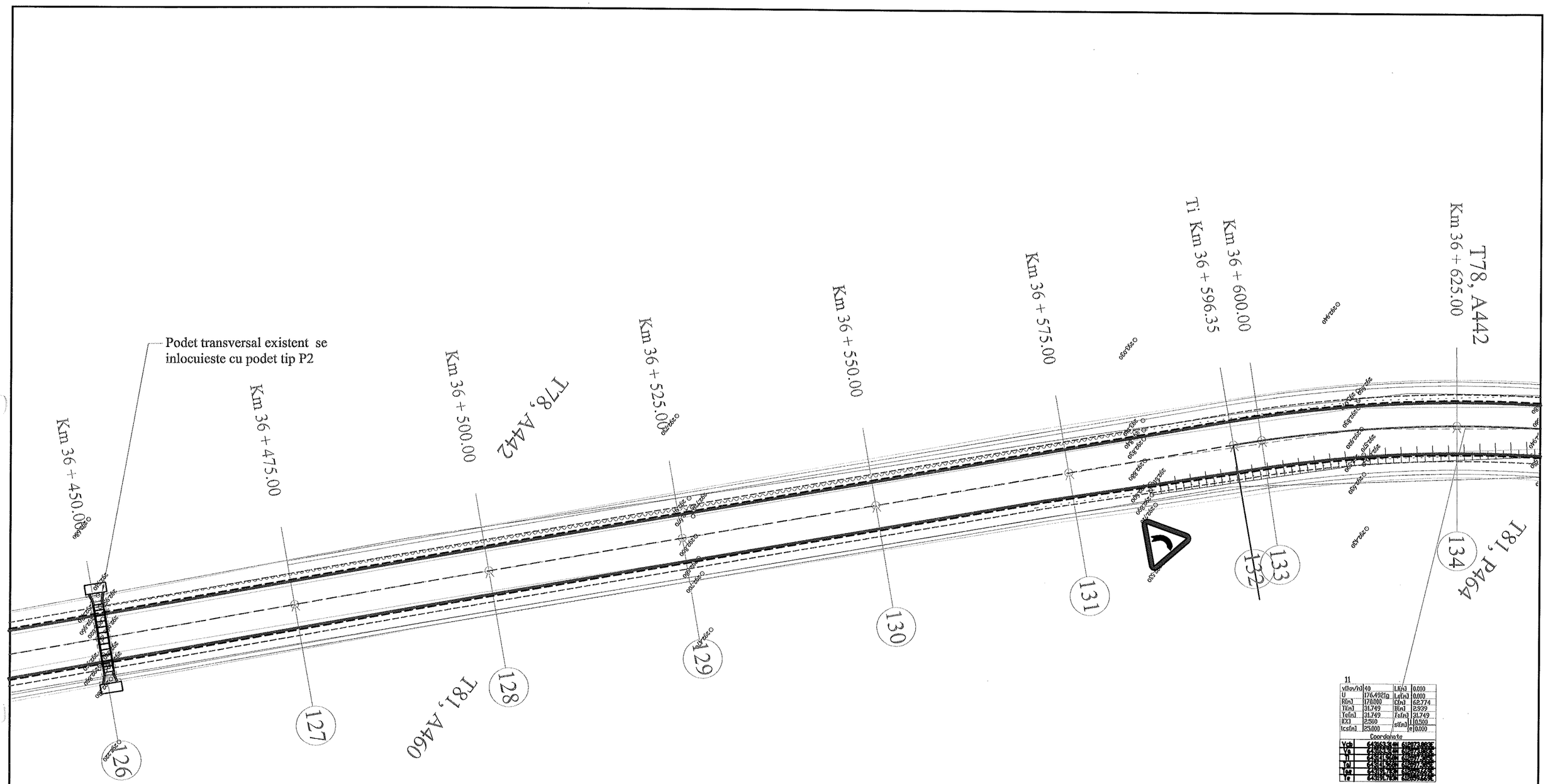

LEGENDA:

- Ax drum existent
- Margine drum existent
- Limita proprietate
- Taluz sus
- Taluz jos
- Ax sant pamant
- Mal apa
- Zid de sprijin
- Limita intravilan
- Limita UAT
- 287.060 Cota teren
- Ax drum proiect
- Margine parte carosabila proiect
- Margine acostament proiect
- INCEPUT PROIECT KM 0+000
- POZITIE KILOMETRICA
- SFARSIT PROIECT
- Km Borna kilometrica
- Camin vizitare apa
- Stalp beton
- F Fantana

VERIFICATOR	ing. Grădinariu T. Ioan		A4;B2;D	REFERAT nr.	
S.C. ALIDO PROIECT S.R.L. Piatra Neamț, str. Prof. Ion Negre, nr. 12 J 27/528/2001, R 14342100				Beneficiar: UAT Județul Neamț prin Consiliul Județean Neamț	Proiect nr. 374/2023
Specificatia	Numele si prenumele	Semnatura	Scara 1:500	Titlu proiect: "Proiect integrat Modernizare, consolidare și reabilitare drumuri și poduri județene, obiective ce asigura conectarea la rețeaua TEN-T, Județul Neamț"	Faza D.A.L.I.
SEF PROIECT	ing. Adrian NECULA		Data 2023	Titlu planșă: Plan de situație DJ 155B, km 34+324 - 39+400	Plansa nr. P.S.-1.15
PROIECTANT	ing. Gabriel AMARIEI				
PROIECTANT	ing. Ana-Maria CHIRILA				

SOCIETATEA COMERCIALA J27/528/2001 ALIDO PROIECT

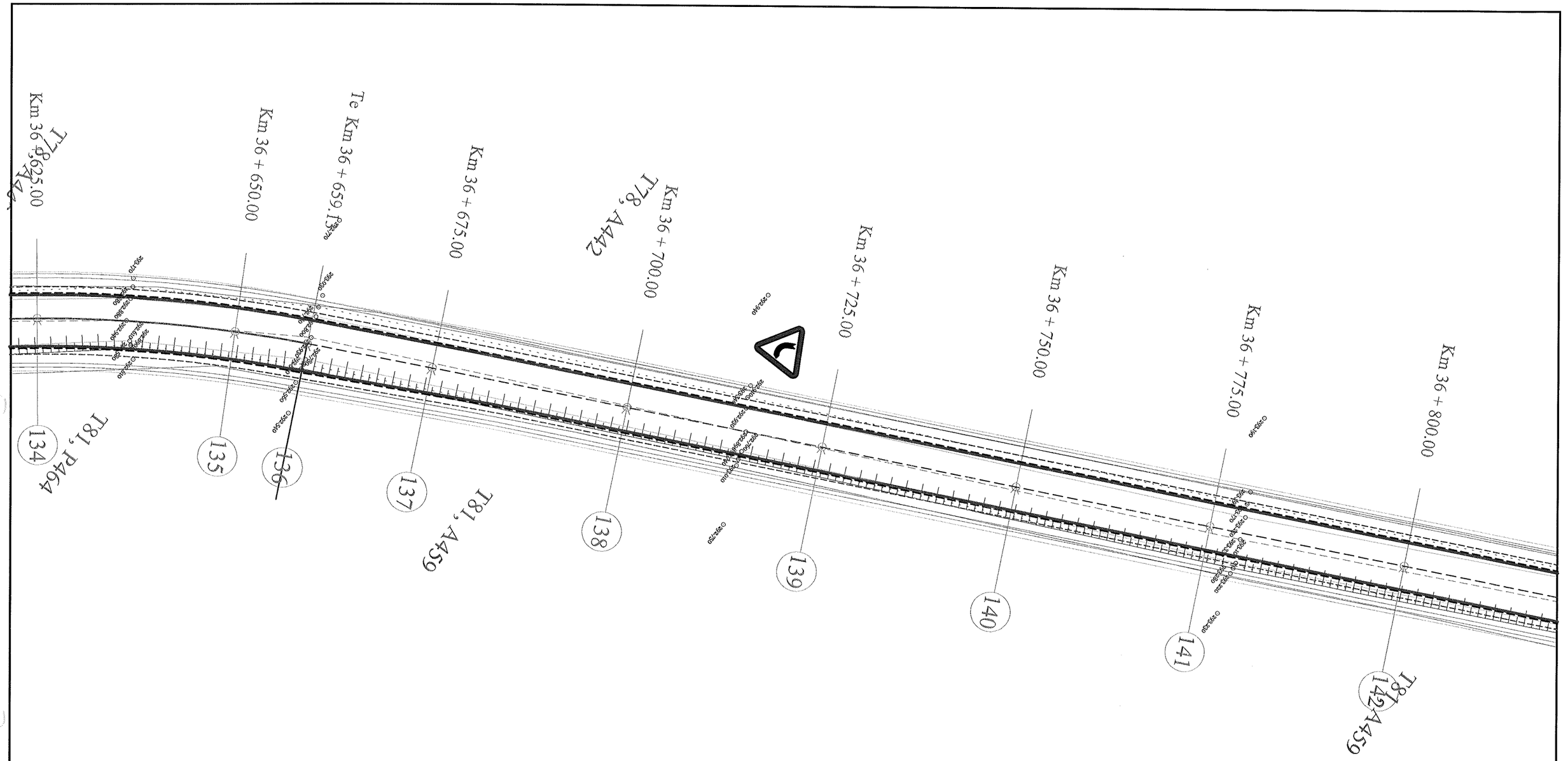

LEGENDA:

Ax drum existent	Ax drum proiect
Margine drum existent	**Margine parte carosabila proiect**
Limita proprietate	**Margine acostament proiect**
Taluz sus	INCEPUT PROIECT KM 0+000
Taluz jos	POZITIE KILOMETRICA
Ax sant pamant	SFARSIT PROIECT
Mal apa	
Zid de sprijin	**Borna kilometrica**
Limita intravilan	**Camin vizitare apa**
Limita UAT	**Stalp beton**
287.060 **Cota teren**	Fantana

VERIFICATOR	ing. Grădinariu T. Ioan		A4;B2;D	REFERAT nr. ..... din	
S.C. ALIDO PROIECT S.R.L. Piatra Neamț, str. Prof. Ion Negre, nr. 12 J 27/528/2001, R 14342100				**Beneficiar:** **UAT Județul Neamț prin Consiliul Județean Neamț**	Proiect nr. 374/2023
Specificatia	Numele si prenumele	Semnatura	Scara 1:500	**Titlu proiect:** **"Proiect integrat Modernizare, consolidare și reabilitare drumuri și poduri județene, obiective ce asigura conectarea la rețeaua TEN-T, Județul Neamț"**	Faza D.A.L.I.
SEF PROIECT	ing. Adrian NECULA		Data 2023	**Titlu planșă:** **Plan de situație** **DJ 155B, km 34+324 - 39+400**	Plansa nr. P.S.-1.16
PROIECTANT	ing. Gabriel AMARIEI				
PROIECTANT	ing. Ana-Maria CHIRILA				

SOCIETATEA COMERCIALA 27/528/2001 R. 2 ALIDO PROIECT SRL PIATRA NEAMȚ

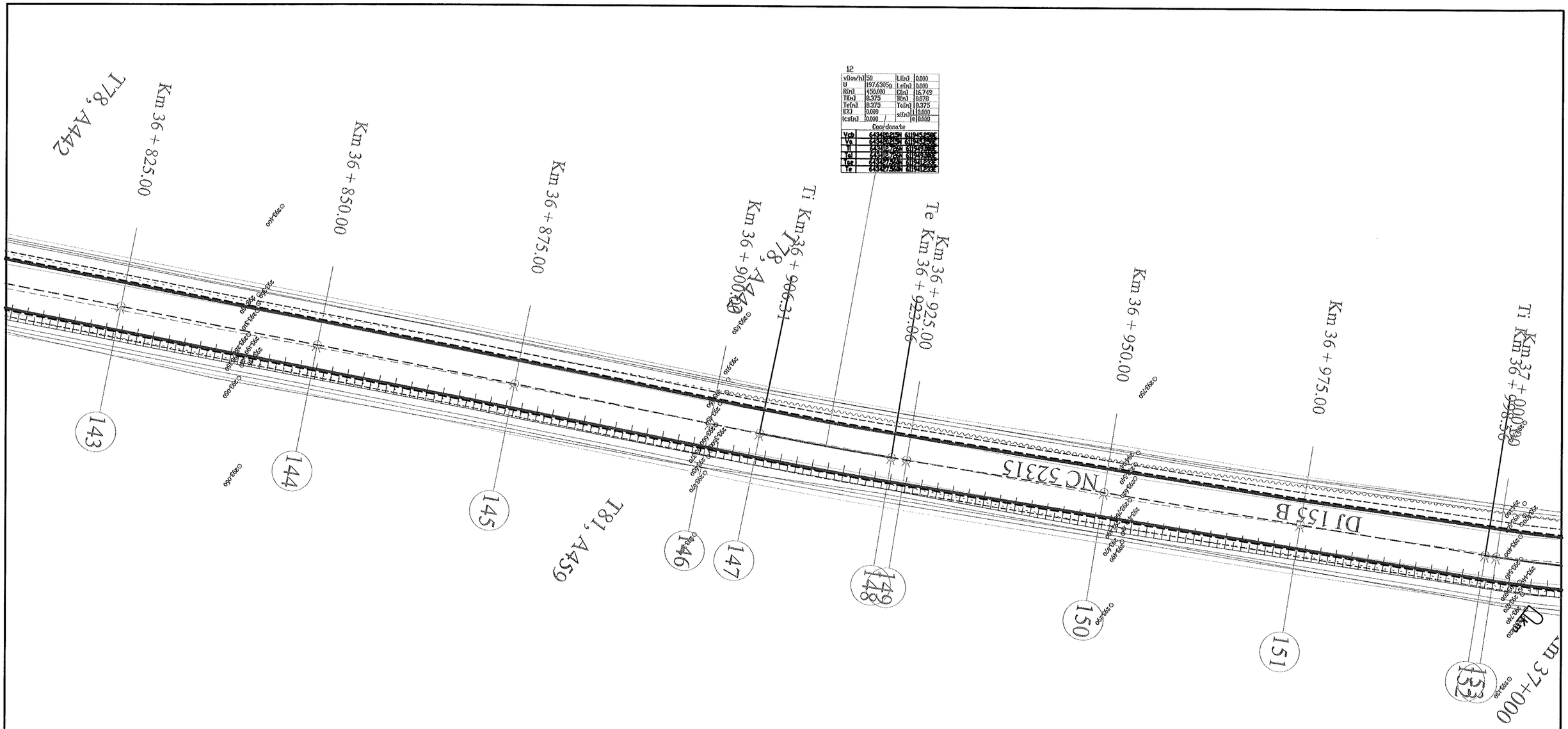

LEGENDA:

- Ax drum existent
- Margine drum existent
- Limita proprietate
- Taluz sus
- Taluz jos
- Ax sant pamant
- Mal apa
- Zid de sprijin
- Limita intravilan
- Limita UAT
- 287.060 Cota teren
- Ax drum proiect
- Margine parte carosabila proiect
- Margine acostament proiect
- INCEPUT PROIECT KM 0+000
- POZITIE KILOMETRICA
- SFARSIT PROIECT
- Km Borna kilometrica
- Camin vizitare apa
- Stalp beton
- F Fantana

SOCIETATEA COMERCIALĂ J27/528/2001 2 ALIDO PROIECT BIRU.

VERIFICATOR	ing. Grădinariu T. Ioan		A4;B2;D	REFERAT nr.	
S.C. ALIDO PROIECT S.R.L. Piatra Neamț, str. Prof. Ion Negre, nr. 12 J 27/528/2001, R 14342100				Beneficiar: UAT Județul Neamț prin Consiliul Județean Neamț	Proiect nr. 374/2023
Specificatia	Numele si prenumele	Semnatura	Scara 1:500	Titlu proiect: "Proiect integrat Modernizare, consolidare și reabilitare drumuri și poduri județene, obiective ce asigura conectarea la rețeaua TEN-T, Județul Neamț"	Faza D.A.L.I.
SEF PROIECT	ing. Adrian NECULA		Data 2023	Titlu planșă: Plan de situație DJ 155B, km 34+324 - 39+400	Plansa nr. P.S.-1.17
PROIECTANT	ing. Gabriel AMARIEI				
PROIECTANT	ing. Ana-Maria CHIRILA				

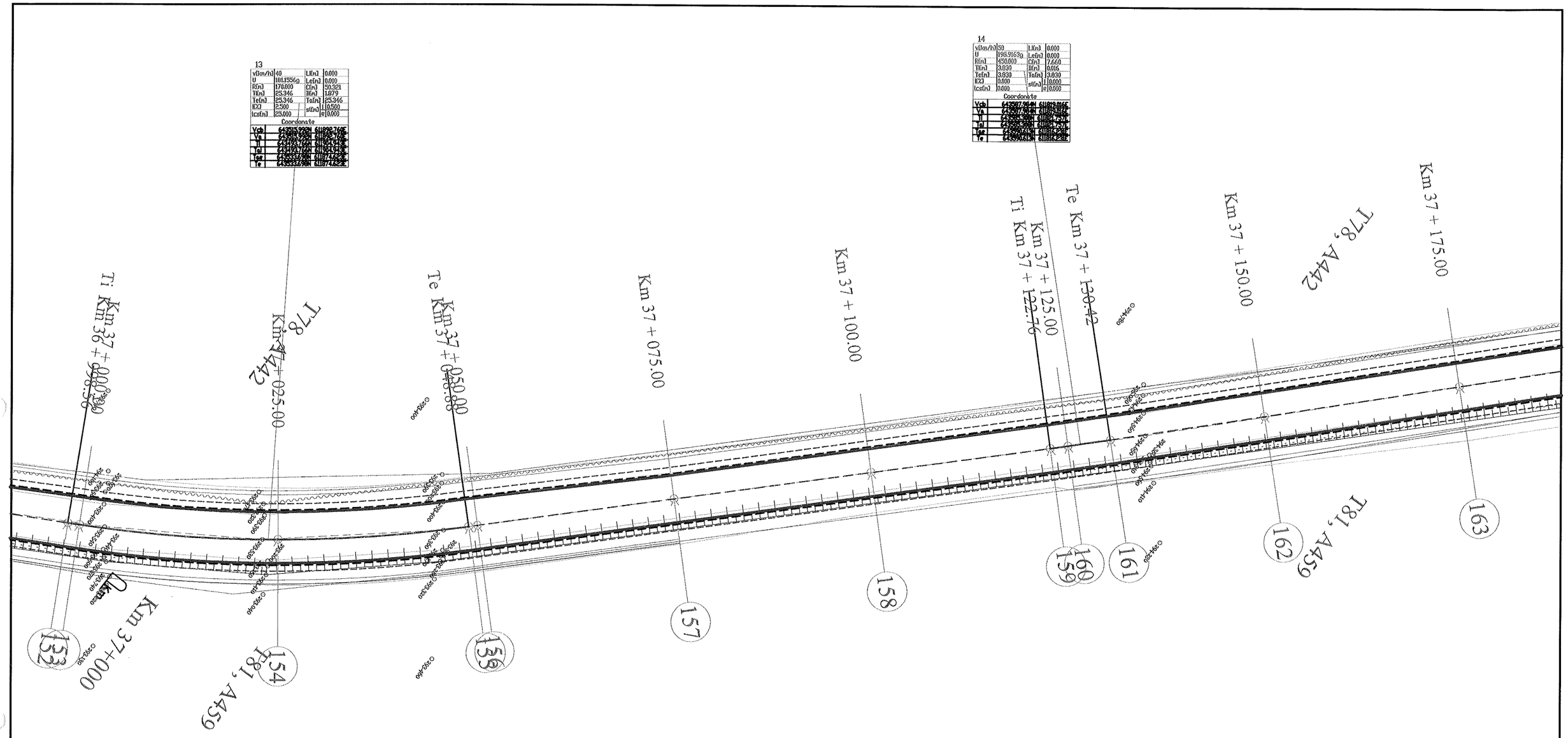

LEGENDA:

- **Ax drum existent**
- Margine drum existent
- **Limita proprietate**
- Taluz sus
- Taluz jos
- Ax sant pamant
- Mal apa
- Zid de sprijin
- Limita intravilan
- Limita UAT
- 287.060 **Cota teren**
- Ax drum proiect
- Margine parte carosabila proiect
- Margine acostament proiect
- INCEPUT PROIECT KM 0+000
- POZITIE KILOMETRICA
- SFARSIT PROIECT
- **Borna kilometrica**
- **Camin vizitare apa**
- **Stalp beton**
- F Fantana

VERIFICATOR	ing. Grădinariu T. Ioan	A4;B2;D	REFERAT nr. ..... din .....

S.C. ALIDO PROIECT S.R.L.
Piatra Neamț, str. Prof. Ion Negre, nr. 12 J 27/528/2001, R 14342100

Beneficiar:
UAT Județul Neamț prin Consiliul Județean Neamț

Proiect nr. 374/2023

Specificatia	Numele si prenumele	Semnatura	Scara 1:500
SEF PROIECT	ing. Adrian NECULA		Data 2023
PROIECTANT	ing. Gabriel AMARIEI		
PROIECTANT	ing. Ana-Maria CHIRILA		

Titlu proiect:
"Proiect integrat Modernizare, consolidare și reabilitare drumuri și poduri județene, obiective ce asigura conectarea la rețeaua TEN-T, Județul Neamț"

Faza D.A.L.I.

Titlu planșă:
Plan de situație
DJ 155B, km 34+324 - 39+400

Plansa nr. P.S.-1.18

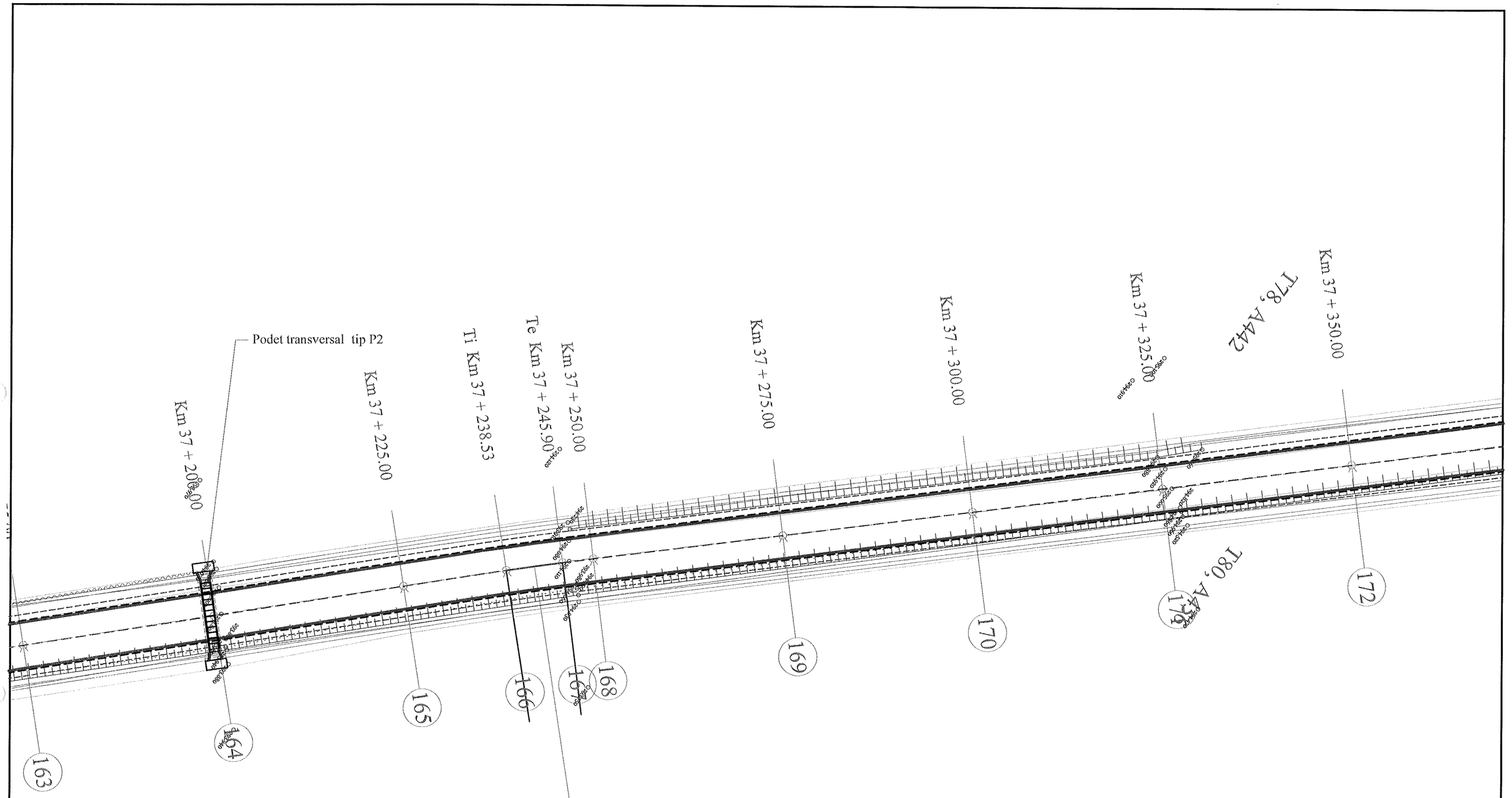

vB(m/h)	50	L(m)	0.000
U	198.2617g	Le(m)	0.000
R(m)	270.000	Di(m)	7.373
T(m)	3.697	Ri(m)	0.025
Te(m)	3.697	To(m)	3.697
ID(')	2.500	st(m)	1.0.000
cs(m)	30.000		e 0.000

Coordonate

Vpb	643667.336m	6117341.956
Va	643697.536m	6117343.956
Vi	643714.836m	6117345.256
Toi	643718.536m	6117345.456
Tpe	643725.936m	6117345.856
Te	643726.536m	6117345.856

LEGENDA:

- Ax drum existent
- Margine drum existent
- Limita proprietate
- Taluz sus
- Taluz jos
- Ax sant pamant
- Mal apa
- Zid de sprijin
- Limita intravilan
- Limita UAT
- 287.060 Cota teren
- Ax drum proiect
- Margine parte carosabila proiect
- Margine acostament proiect
- INCEPUT PROIECT KM 0+000
- POZITIE KILOMETRICA
- SFARSIT PROIECT
- Km Borna kilometrica
- Camin vizitare apa
- Stalp beton
- F Fantana

VERIFICATOR	ing. Grădinariu T. Ioan		A4;B2;D	REFERAT nr.	
S.C. ALIDO PROIECT S.R.L. Piatra Neamț, str. Prof. Ion Negre, nr. 12 J 27/528/2001, R 14342100				Beneficiar: UAT Județul Neamț prin Consiliul Județean Neamț	Proiect nr. 374/2023
Specificatia	Numele si prenumele	Semnatura	Scara 1:500	Titlu proiect: "Proiect integrat Modernizare, consolidare și reabilitare drumuri și poduri județene, obiective ce asigura conectarea la rețeaua TEN-T, Județul Neamț"	Faza D.A.L.I.
SEF PROIECT	ing. Adrian NECULA		Data 2023	Titlu planșă: Plan de situație DJ 155B, km 34+324 - 39+400	Plansa nr. P.S.-1.19
PROIECTANT	ing. Gabriel AMARIEI				
PROIECTANT	ing. Ana-Maria CHIRILA				

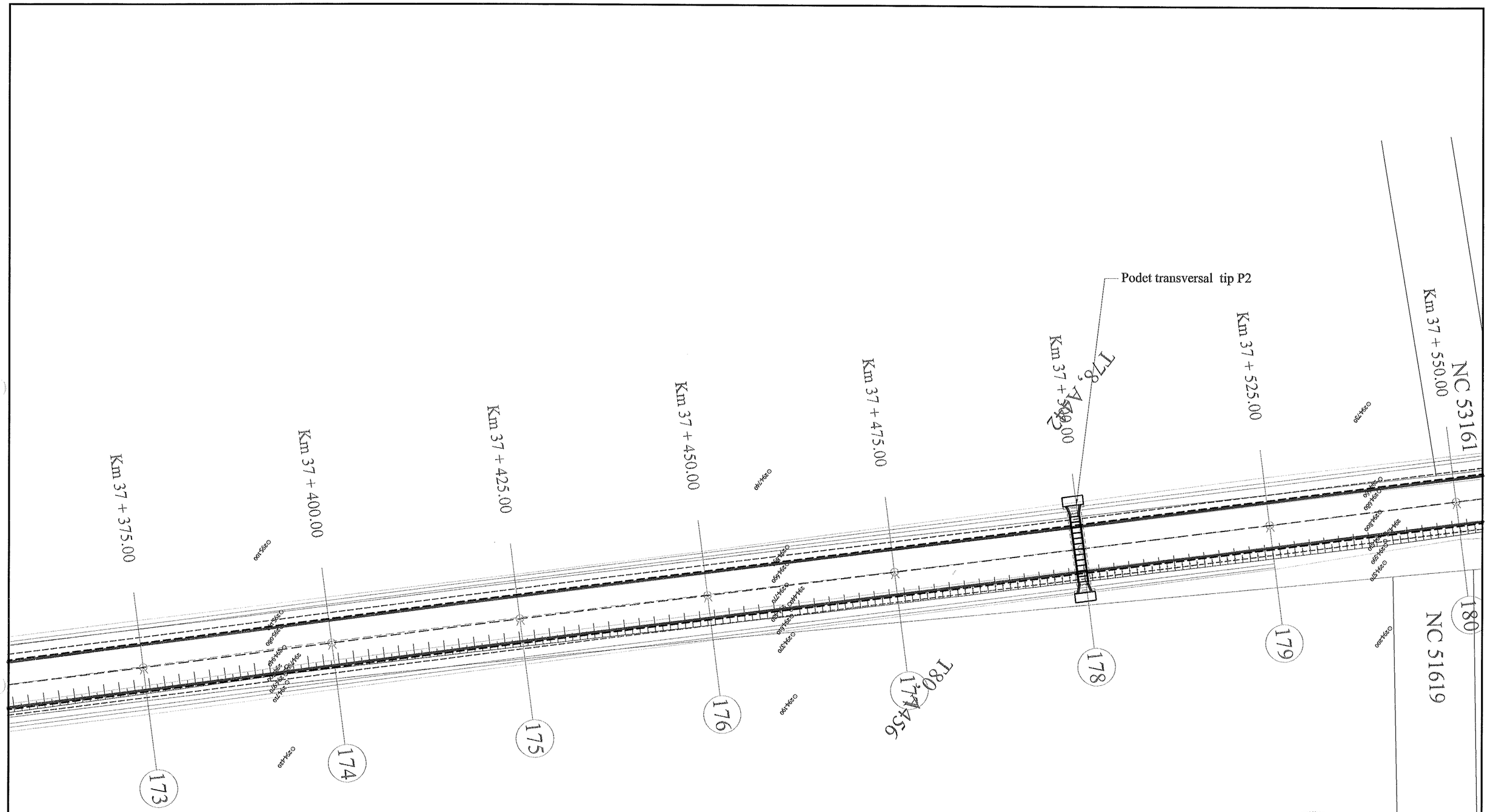

LEGENDA:

- Ax drum existent
- Margine drum existent
- Limita proprietate
- Taluz sus
- Taluz jos
- Ax sant pamant
- Mal apa
- Zid de sprijin
- Limita intravilan
- Limita UAT
- 287.060 Cota teren
- Ax drum proiect
- Margine parte carosabila proiect
- Margine acostament proiect
- INCEPUT PROIECT KM 0+000
- POZITIE KILOMETRICA
- SFARSIT PROIECT
- Km Borna kilometrica
- Camin vizitare apa
- Stalp beton
- F Fantana

VERIFICATOR	ing. Grădinariu T. Ioan	A4;B2;D	REFERAT nr. ..... din .....

S.C. ALIDO PROIECT S.R.L.
Piatra Neamț, str. Prof. Ion Negre, nr. 12 J 27/528/2001, R 14342100

Beneficiar:
UAT Județul Neamț prin Consiliul Județean Neamț

Proiect nr. 374/2023

Specificatia	Numele si prenumele	Semnatura	Scara 1:500
SEF PROIECT	ing. Adrian NECULA		Data 2023
PROIECTANT	ing. Gabriel AMARIEI		
PROIECTANT	ing. Ana-Maria CHIRILA		

Titlu proiect:
"Proiect integrat Modernizare, consolidare și reabilitare drumuri și poduri județene, obiective ce asigura conectarea la rețeaua TEN-T, Județul Neamț"

Faza D.A.L.I.

Titlu planșă:
Plan de situație
DJ 155B, km 34+324 - 39+400

Plansa nr. P.S.-1.20

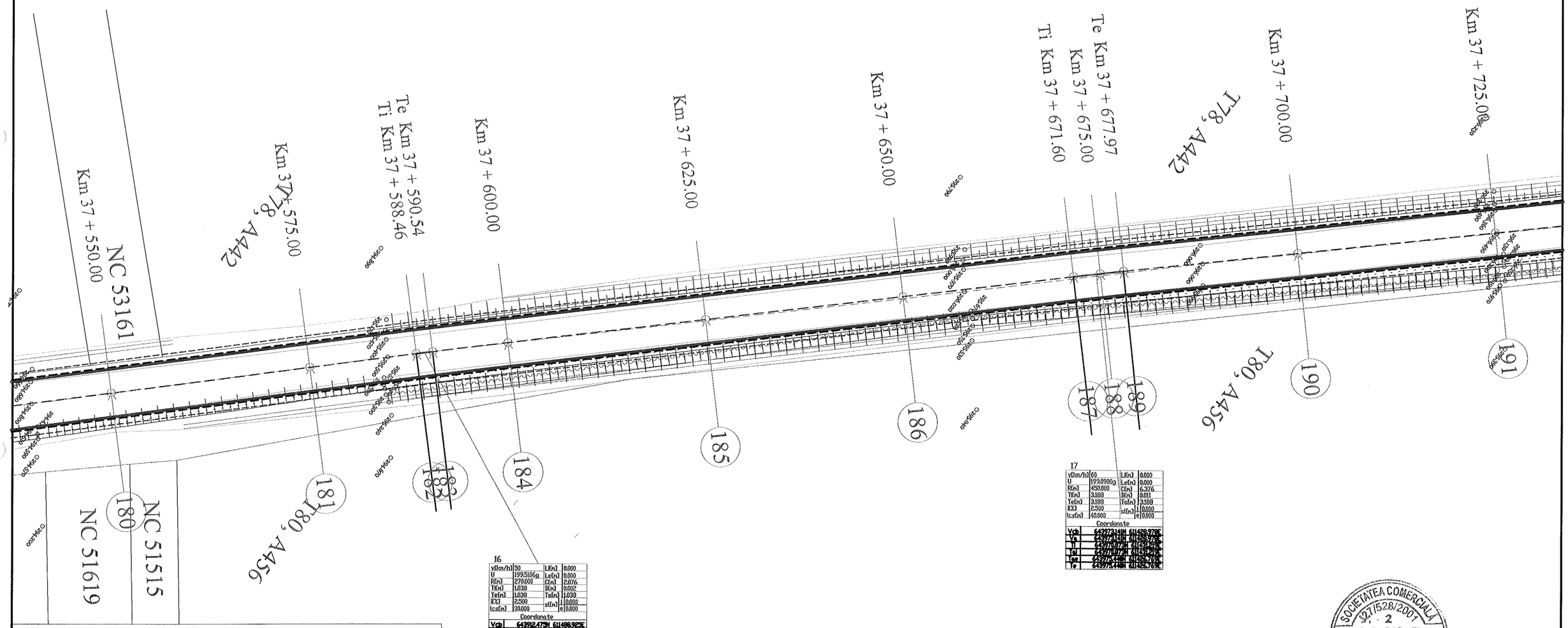

16			
v[km/h]	50	Li[m]	0.000
U	199.5106g	Le[m]	0.000
R[m]	270.000	C[m]	2.076
Ti[m]	1.038	B[m]	0.002
Te[m]	1.038	To[m]	1.038
Ii%	2.500	si[m]	i 0.000
tcs[m]	30.000		e 0.000

Coordonate

Vcb	643912.475N	611488.925E	
Va	643912.475N	611488.925E	
Ti	643911.743N	611489.661E	
Tai	643911.743N	611489.661E	
Tae	643913.213N	611488.196E	
Te	643913.213N	611488.196E	

17			
v[km/h]	60	Li[m]	0.000
U	199.0980g	Le[m]	0.000
R[m]	450.000	C[m]	6.376
Ti[m]	3.188	B[m]	0.011
Te[m]	3.188	To[m]	3.188
Ii%	2.500	si[m]	i 0.000
tcs[m]	40.000		e 0.000

Coordonate

Vcb	643973.141N	611428.978E	
Va	643973.141N	611428.978E	
Ti	643970.878N	611431.215E	
Tai	643970.878N	611431.215E	
Tae	643975.448N	611426.769E	
Te	643975.448N	611426.769E	

LEGENDA:

- Ax drum existent
- Margine drum existent
- Limita proprietate
- Taluz sus
- Taluz jos
- Ax sant pamant
- Mal apa
- Zid de sprijin
- Limita intravilan
- Limita UAT
- 287.060 Cota teren
- Ax drum proiect
- Margine parte carosabila proiect
- Margine acostament proiect
- INCEPUT PROIECT KM 0+000
- POZITIE KILOMETRICA
- SFARSIT PROIECT
- Km Borna kilometrica
- Camin vizitare apa
- Stalp beton
- F Fantana

SOCIETATEA COMERCIALĂ 27/528/2001 ALIDO PROIECT PIATRA NEAMȚ

VERIFICATOR	ing. Grădinariu T. Ioan		A4;B2;D	REFERAT nr. ..... dim.	
S.C. ALIDO PROIECT S.R.L. Piatra Neamț, str. Prof. Ion Negre, nr. 12 J 27/528/2001, R 14342100				Beneficiar: UAT Județul Neamț prin Consiliul Județean Neamț	Proiect nr. 374/2023
Specificatia	Numele si prenumele	Semnatura	Scara 1:500	Titlu proiect: "Proiect integrat Modernizare, consolidare și reabilitare drumuri și poduri județene, obiective ce asigura conectarea la rețeaua TEN-T, Județul Neamț"	Faza D.A.L.I.
SEF PROIECT	ing. Adrian NECULA		Data 2023	Titlu planșă: Plan de situație DJ 155B, km 34+324 - 39+400	Plansa nr. P.S.-1.21
PROIECTANT	ing. Gabriel AMARIEI				
PROIECTANT	ing. Ana-Maria CHIRILA				

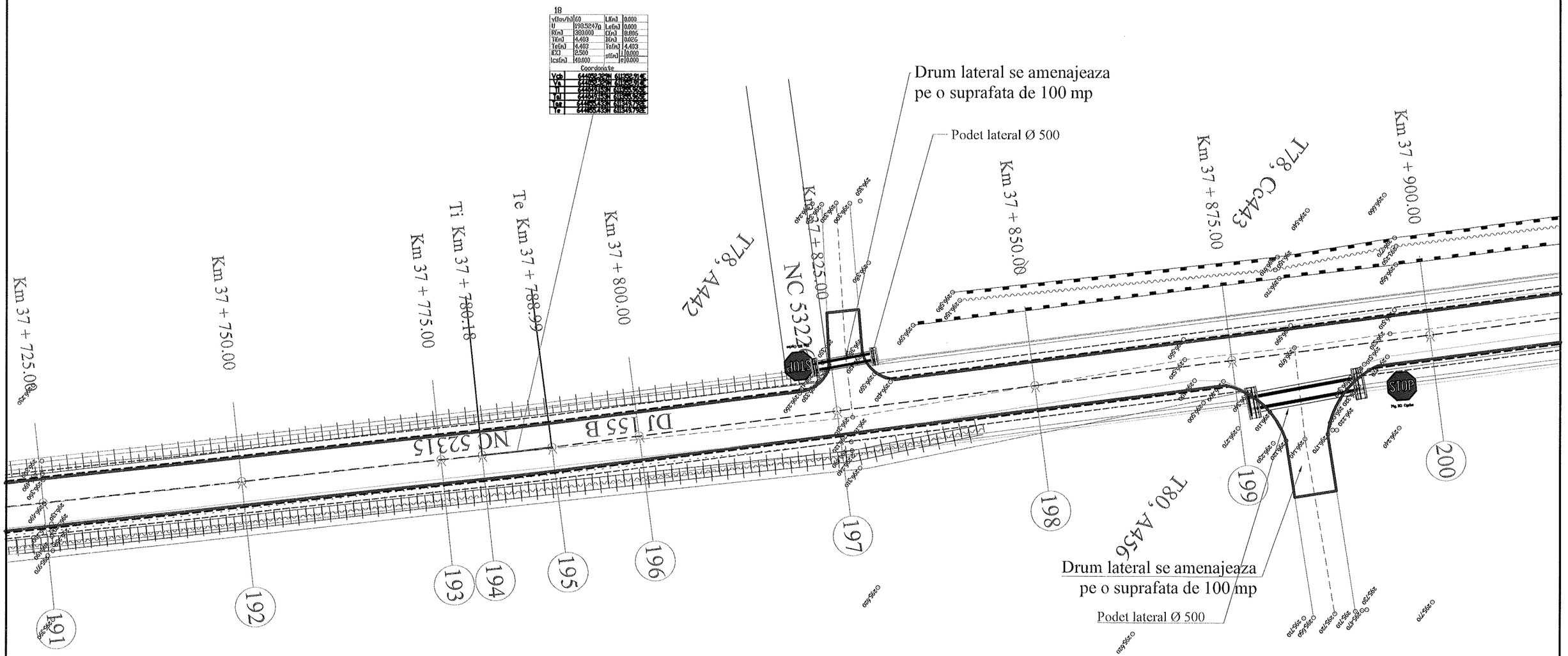

LEGENDA:

Ax drum existent	Ax drum proiect
Margine drum existent	Margine parte carosabila proiect
Limita proprietate	Margine acostament proiect
Taluz sus	INCEPUT PROIECT KM 0+000
Taluz jos	POZITIE KILOMETRICA
Ax sant pamant	SFARSIT PROIECT
Mal apa	
Zid de sprijin	**Borna kilometrica**
Limita intravilan	**Camin vizitare apa**
Limita UAT	**Stalp beton**
287.060 **Cota teren**	Fantana

VERIFICATOR	ing. Grădinariu T. Ioan		A4;B2;D	REFERAT nr. ..... din	
S.C. ALIDO PROIECT S.R.L. Piatra Neamț, str. Prof. Ion Negre, nr. 12 J 27/528/2001, R 14342100				**Beneficiar:** **UAT Județul Neamț prin Consiliul Județean Neamț**	Proiect nr. 374/2023
Specificatia	Numele si prenumele	Semnatura	Scara 1:500	**Titlu proiect:** **"Proiect integrat Modernizare, consolidare și reabilitare drumuri și poduri județene, obiective ce asigura conectarea la rețeaua TEN-T, Județul Neamț"**	Faza D.A.L.I.
SEF PROIECT	ing. Adrian NECULA		Data 2023	**Titlu planșă:** **Plan de situație** **DJ 155B, km 34+324 - 39+400**	Plansa nr. P.S.-1.22
PROIECTANT	ing. Gabriel AMARIEI				
PROIECTANT	ing. Ana-Maria CHIRILA				

SOCIETATEA COMERCIALĂ J27/528/2001 R 14342100 ALIDO PROIECT PIATRA NEAMȚ

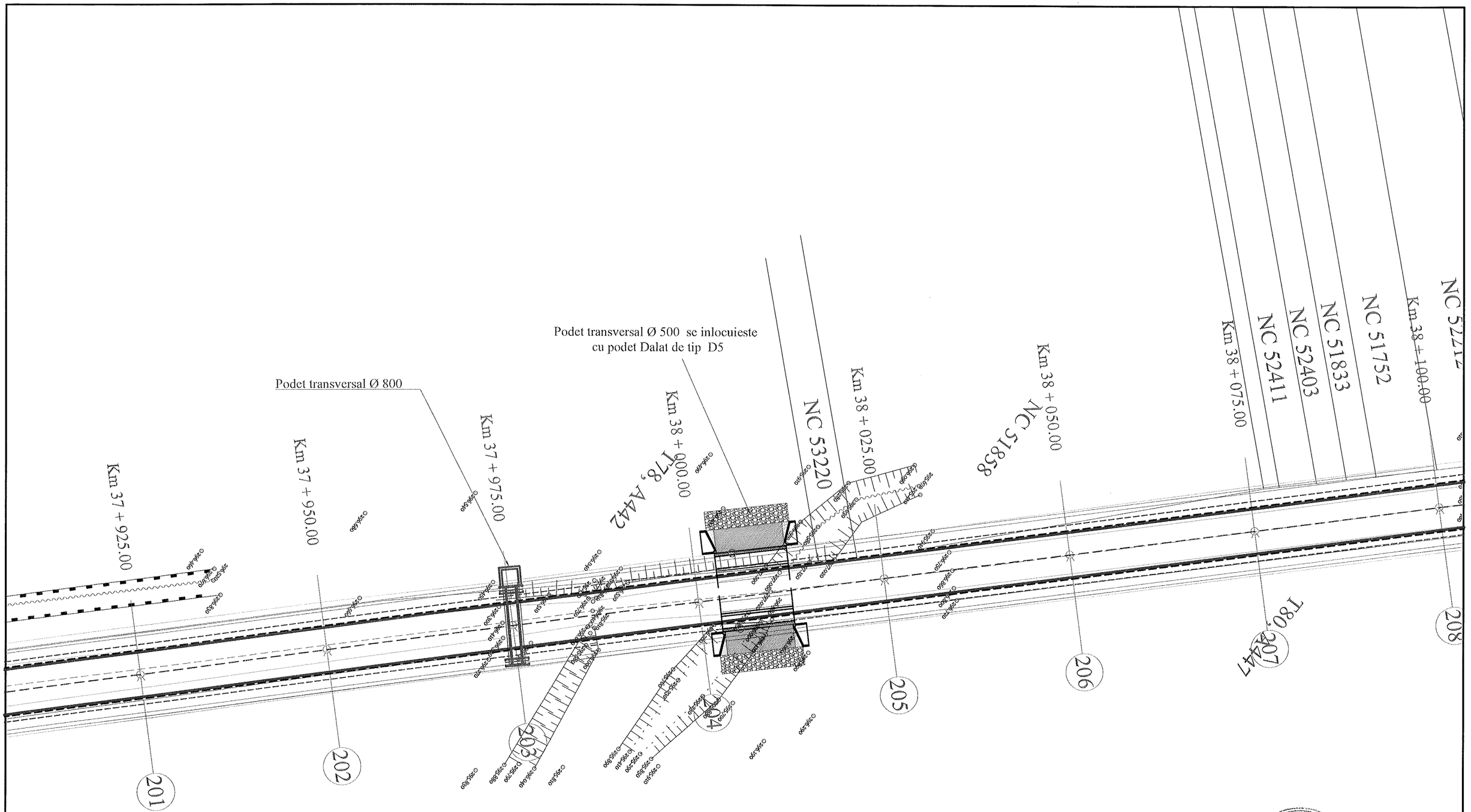

LEGENDA:

- **Ax drum existent**
- Margine drum existent
- **Limita proprietate**
- Taluz sus
- Taluz jos
- Ax sant pamant
- Mal apa
- Zid de sprijin
- Limita intravilan
- Limita UAT
- 287.060 **Cota teren**
- Ax drum proiect
- Margine parte carosabila proiect
- Margine acostament proiect
- INCEPUT PROIECT KM 0+000
- POZITIE KILOMETRICA
- SFARSIT PROIECT
- Km **Borna kilometrica**
- **Camin vizitare apa**
- **Stalp beton**
- F Fantana

VERIFICATOR	ing. Grădinariu T. Ioan		A4;B2;D	REFERAT nr.	
S.C. ALIDO PROIECT S.R.L. Piatra Neamț, str. Prof. Ion Negre, nr. 12 J 27/528/2001, R 14342100				**Beneficiar:** **UAT Județul Neamț prin Consiliul Județean Neamț**	Proiect nr. 374/2023
Specificatia	Numele si prenumele	Semnatura	Scara 1:500	**Titlu proiect:** **"Proiect integrat Modernizare, consolidare și reabilitare drumuri și poduri județene, obiective ce asigura conectarea la rețeaua TEN-T, Județul Neamț"**	Faza D.A.L.I.
SEF PROIECT	ing. Adrian NECULA		Data 2023	**Titlu planșă:** **Plan de situație** **DJ 155B, km 34+324 - 39+400**	Plansa nr. P.S.-1.23
PROIECTANT	ing. Gabriel AMARIEI				
PROIECTANT	ing. Ana-Maria CHIRILA				

SOCIETATEA COMERCIALĂ J27/528/2007 2 ALIDO PROIECT PIATRA NEAMȚ

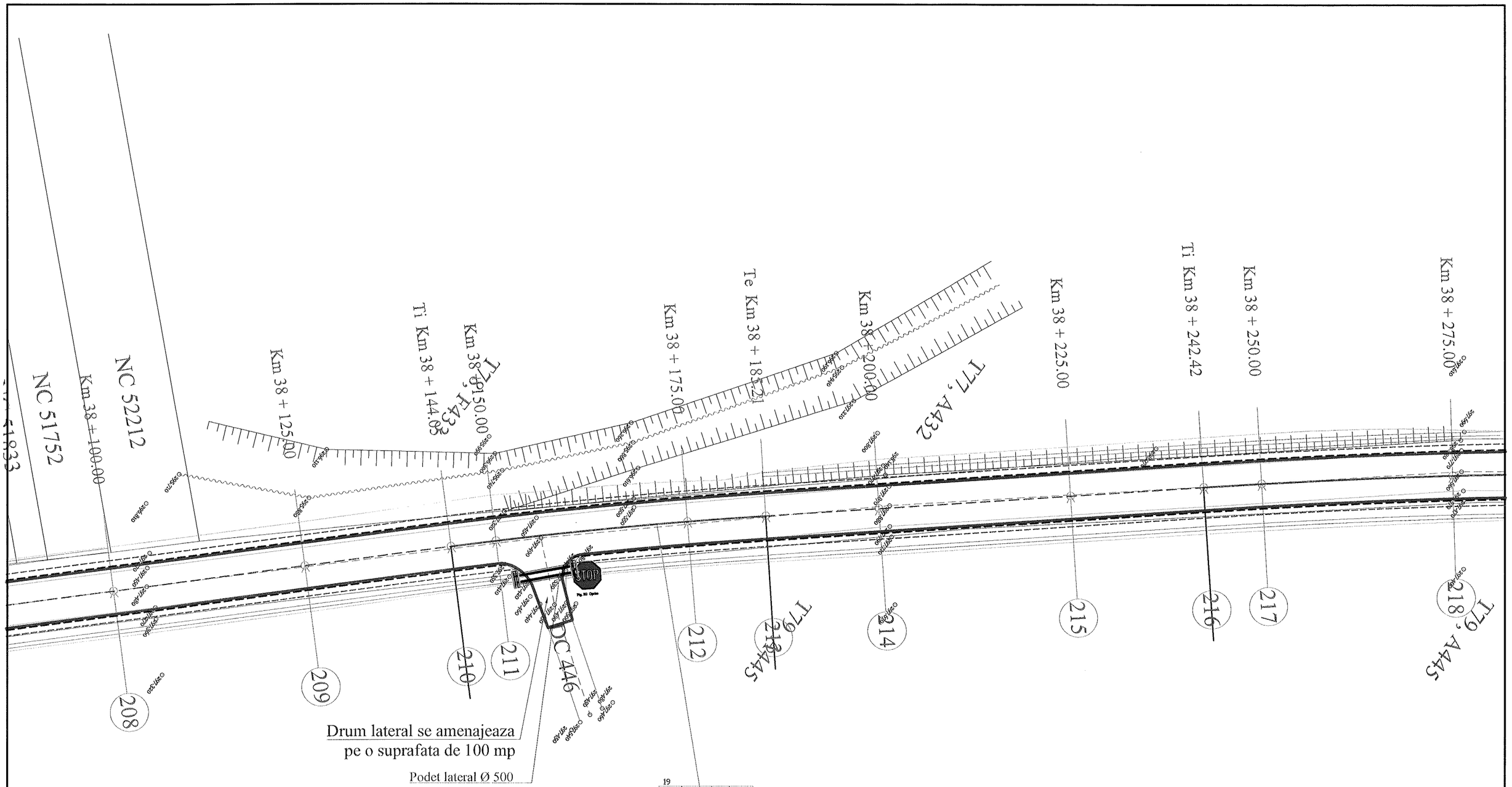

19

v0[m/s]	60	L[m]	0.000
U	195.9684g	Le[m]	0.000
R[m]	650.000	C[m]	41.164
T[m]	20.589	E[m]	0.326
Te[m]	20.589	Ta[g]	20.589
EX1	0.000	st[%]	0.000
cs[m]	0.000	e	0.000

Coordonate

Vp	6413801.43N	411993.36E
Vs	6413801.43N	411993.36E
TI	6413801.43N	411977.67E
Te	6413801.43N	411977.67E
Ve	6413801.43N	411977.67E
Ve	6413801.43N	411977.67E

LEGENDA:

- Ax drum existent
- Margine drum existent
- Limita proprietate
- Taluz sus
- Taluz jos
- Ax sant pamant
- Mal apa
- Zid de sprijin
- Limita intravilan
- Limita UAT
- 287.060 Cota teren
- Ax drum proiect
- Margine parte carosabila proiect
- Margine acostament proiect
- INCEPUT PROIECT KM 0+000
- POZITIE KILOMETRICA
- SFARSIT PROIECT
- Km Borna kilometrica
- Camin vizitare apa
- Stalp beton
- F Fantana

VERIFICATOR	ing. Grădinariu T. Ioan		A4;B2;D	REFERAT nr.	
S.C. ALIDO PROIECT S.R.L. Piatra Neamț, str. Prof. Ion Negre, nr. 12 J 27/528/2001, R 14342100				Beneficiar: UAT Județul Neamț prin Consiliul Județean Neamț	Proiect nr. 374/2023
Specificatia	Numele si prenumele	Semnatura	Scara 1:500	Titlu proiect: "Proiect integrat Modernizare, consolidare și reabilitare drumuri și poduri județene, obiective ce asigura conectarea la rețeaua TEN-T, Județul Neamț"	Faza D.A.L.I.
SEF PROIECT	ing. Adrian NECULA		Data 2023	Titlu planșă: Plan de situație DJ 155B, km 34+324 - 39+400	Plansa nr. P.S.-1.24
PROIECTANT	ing. Gabriel AMARIEI				
PROIECTANT	ing. Ana-Maria CHIRILA				

SOCIETATEA COMERCIALA 27/528/2007 2 ALIDO PROIECT

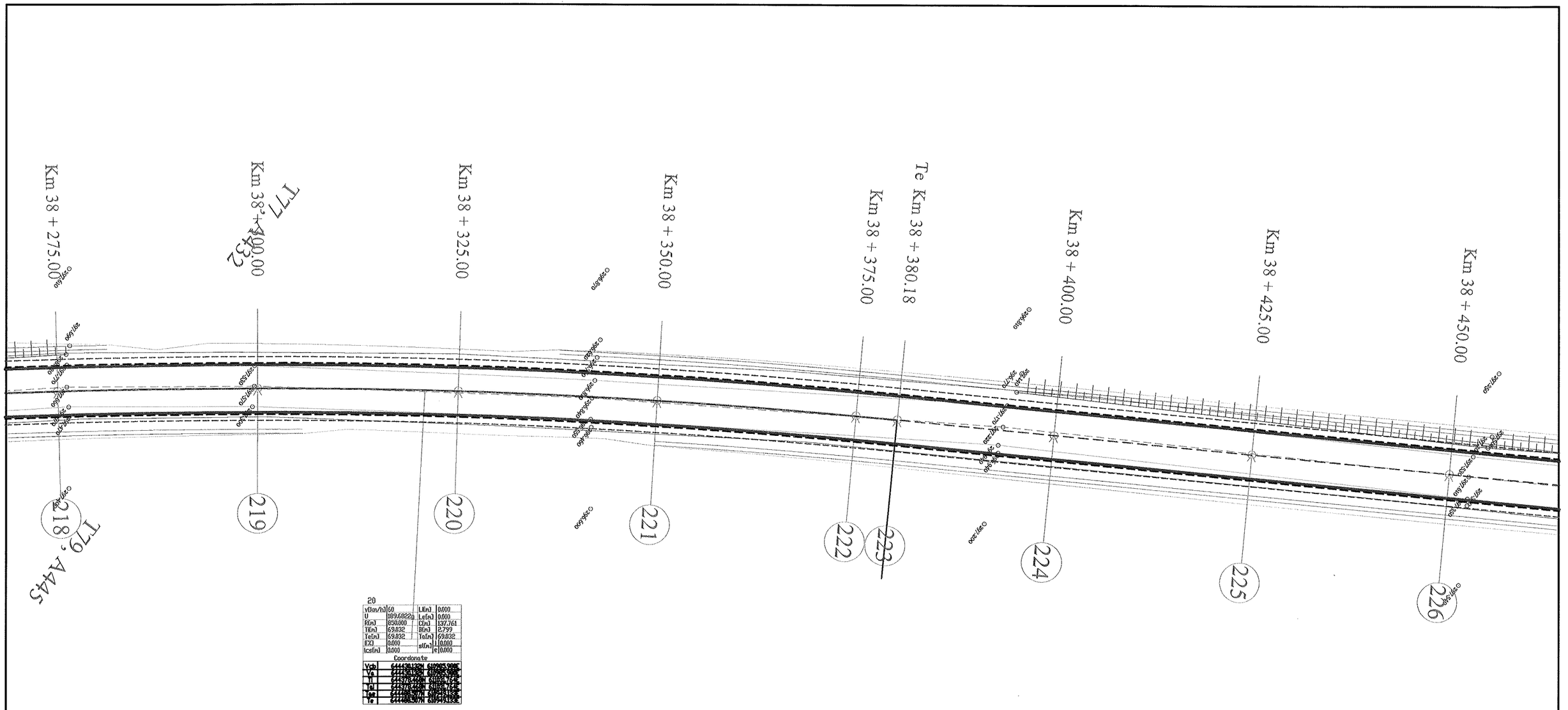

LEGENDA:

- Ax drum existent
- Margine drum existent
- Limita proprietate
- Taluz sus
- Taluz jos
- Ax sant pamant
- Mal apa
- Zid de sprijin
- Limita intravilan
- Limita UAT
- 287.060 Cota teren
- Ax drum proiect
- Margine parte carosabila proiect
- Margine acostament proiect
- INCEPUT PROIECT KM 0+000
- POZITIE KILOMETRICA
- SFARSIT PROIECT
- Km Borna kilometrica
- Camin vizitare apa
- Stalp beton
- F Fantana

VERIFICATOR	ing. Grădinariu T. Ioan	A4;B2;D	REFERAT nr.		
S.C. ALIDO PROIECT S.R.L. Piatra Neamț, str. Prof. Ion Negre, nr. 12 J 27/528/2001, R 14342100			Beneficiar: UAT Județul Neamț prin Consiliul Județean Neamț		Proiect nr. 374/2023
Specificatia	Numele si prenumele	Semnatura	Scara 1:500	Titlu proiect: "Proiect integrat Modernizare, consolidare și reabilitare drumuri și poduri județene, obiective ce asigura conectarea la rețeaua TEN-T, Județul Neamț"	Faza D.A.L.I.
SEF PROIECT	ing. Adrian NECULA		Data 2023	Titlu planșă: Plan de situație DJ 155B, km 34+324 - 39+400	Plansa nr. P.S.-1.25
PROIECTANT	ing. Gabriel AMARIEI				
PROIECTANT	ing. Ana-Maria CHIRILA				

SOCIETATEA COMERCIALA 27/528/2001 2 ALIDO PROIECT

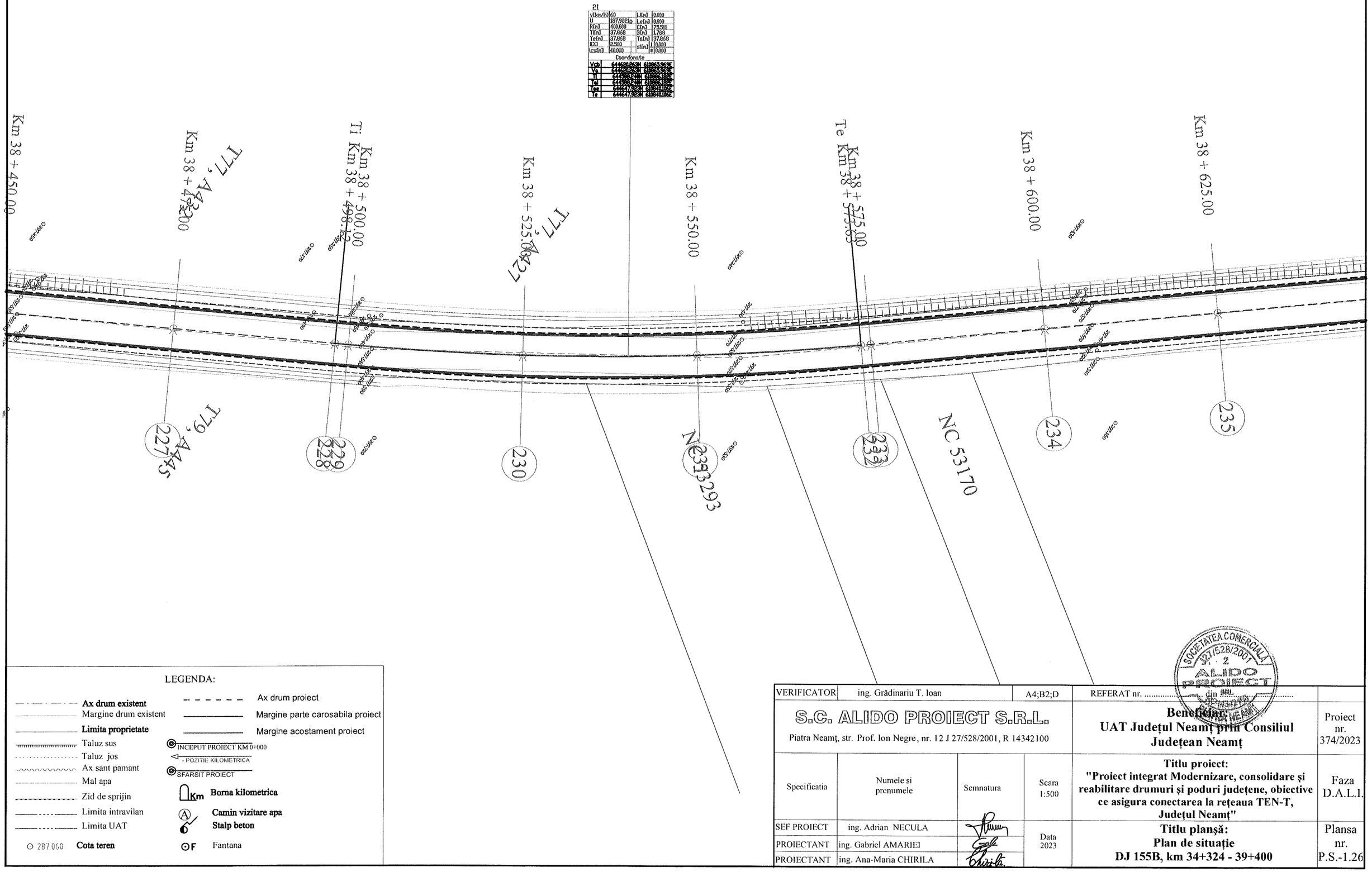

LEGENDA:

- **Ax drum existent**
- Margine drum existent
- **Limita proprietate**
- Taluz sus
- Taluz jos
- Ax sant pamant
- Mal apa
- Zid de sprijin
- Limita intravilan
- Limita UAT
- 287.060 **Cota teren**
- Ax drum proiect
- Margine parte carosabila proiect
- Margine acostament proiect
- INCEPUT PROIECT KM 0+000
- POZITIE KILOMETRICA
- SFARSIT PROIECT
- Km **Borna kilometrica**
- A **Camin vizitare apa**
- **Stalp beton**
- F Fantana

VERIFICATOR	ing. Grădinariu T. Ioan	A4;B2;D	REFERAT nr. ..... din .....

S.C. ALIDO PROIECT S.R.L.
Piatra Neamț, str. Prof. Ion Negre, nr. 12 J 27/528/2001, R 14342100

Beneficiar:
UAT Județul Neamț prin Consiliul Județean Neamț

Proiect nr. 374/2023

Specificatia	Numele si prenumele	Semnatura	Scara 1:500
SEF PROIECT	ing. Adrian NECULA		Data 2023
PROIECTANT	ing. Gabriel AMARIEI		
PROIECTANT	ing. Ana-Maria CHIRILA		

Titlu proiect:
"Proiect integrat Modernizare, consolidare și reabilitare drumuri și poduri județene, obiective ce asigura conectarea la rețeaua TEN-T, Județul Neamț"

Faza D.A.L.I.

Titlu planșă:
Plan de situație
DJ 155B, km 34+324 - 39+400

Plansa nr. P.S.-1.26

SOCIETATEA COMERCIALA J27/528/2001 ALIDO PROIECT PIATRA NEAMȚ

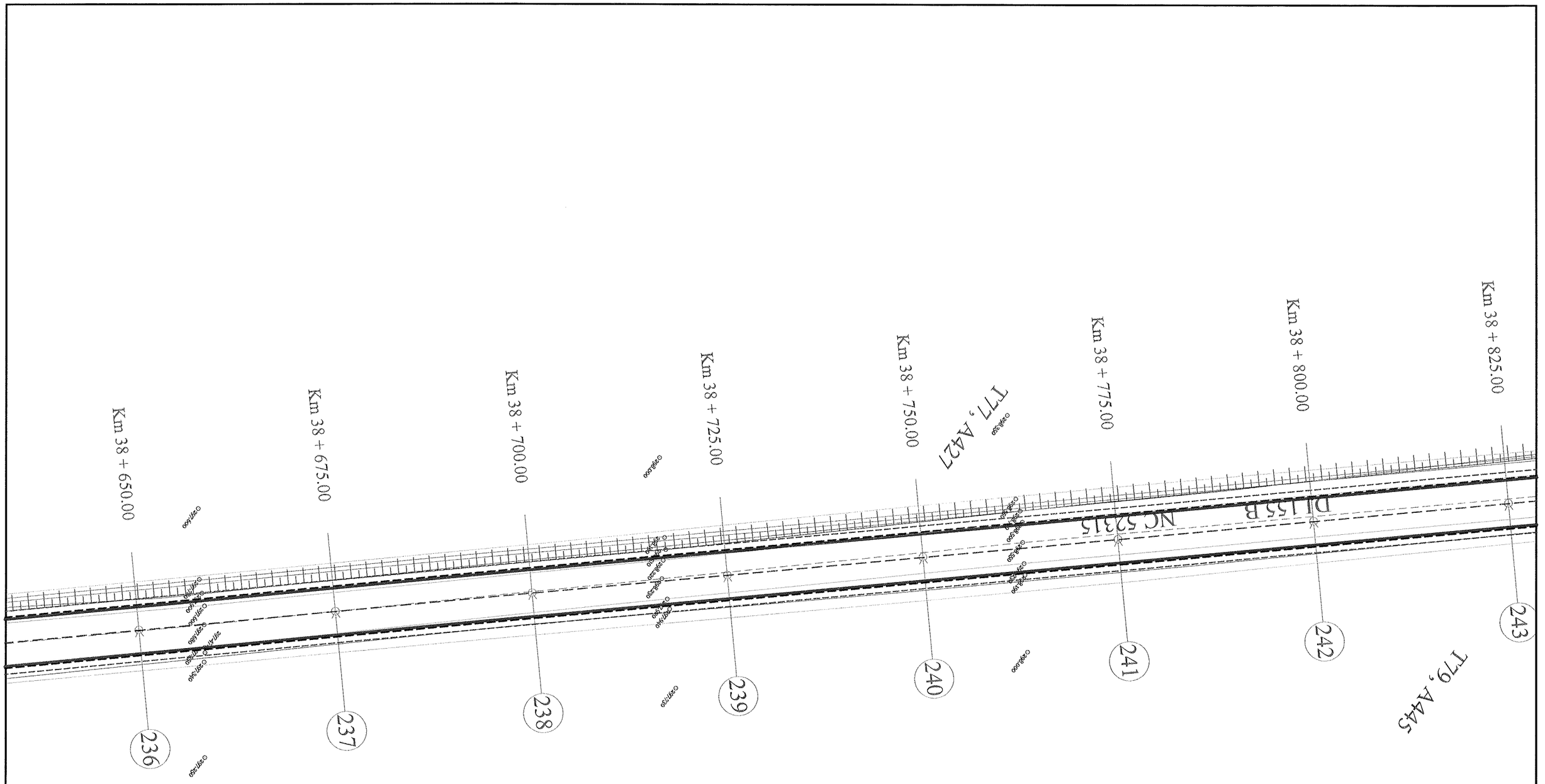

LEGENDA:

- **Ax drum existent**
- Margine drum existent
- **Limita proprietate**
- Taluz sus
- Taluz jos
- Ax sant pamant
- Mal apa
- Zid de sprijin
- Limita intravilan
- Limita UAT
- 287.060 **Cota teren**
- Ax drum proiect
- Margine parte carosabila proiect
- Margine acostament proiect
- INCEPUT PROIECT KM 0+000
- POZITIE KILOMETRICA
- SFARSIT PROIECT
- Km **Borna kilometrica**
- **Camin vizitare apa**
- **Stalp beton**
- F Fantana

VERIFICATOR	ing. Grădinariu T. Ioan		A4;B2;D	REFERAT nr. ..... din	
S.C. ALIDO PROIECT S.R.L. Piatra Neamț, str. Prof. Ion Negre, nr. 12 J 27/528/2001, R 14342100				**Beneficiar:** **UAT Județul Neamț prin Consiliul Județean Neamț**	Proiect nr. 374/2023
Specificatia	Numele si prenumele	Semnatura	Scara 1:500	**Titlu proiect:** **"Proiect integrat Modernizare, consolidare și reabilitare drumuri și poduri județene, obiective ce asigura conectarea la rețeaua TEN-T, Județul Neamț"**	Faza D.A.L.I.
SEF PROIECT	ing. Adrian NECULA		Data 2023	**Titlu planșă:** **Plan de situație** **DJ 155B, km 34+324 - 39+400**	Plansa nr. P.S.-1.27
PROIECTANT	ing. Gabriel AMARIEI				
PROIECTANT	ing. Ana-Maria CHIRILA				

SOCIETATEA COMERCIALĂ J27/528/2007 ALIDO PROIECT PIATRA NEAMȚ

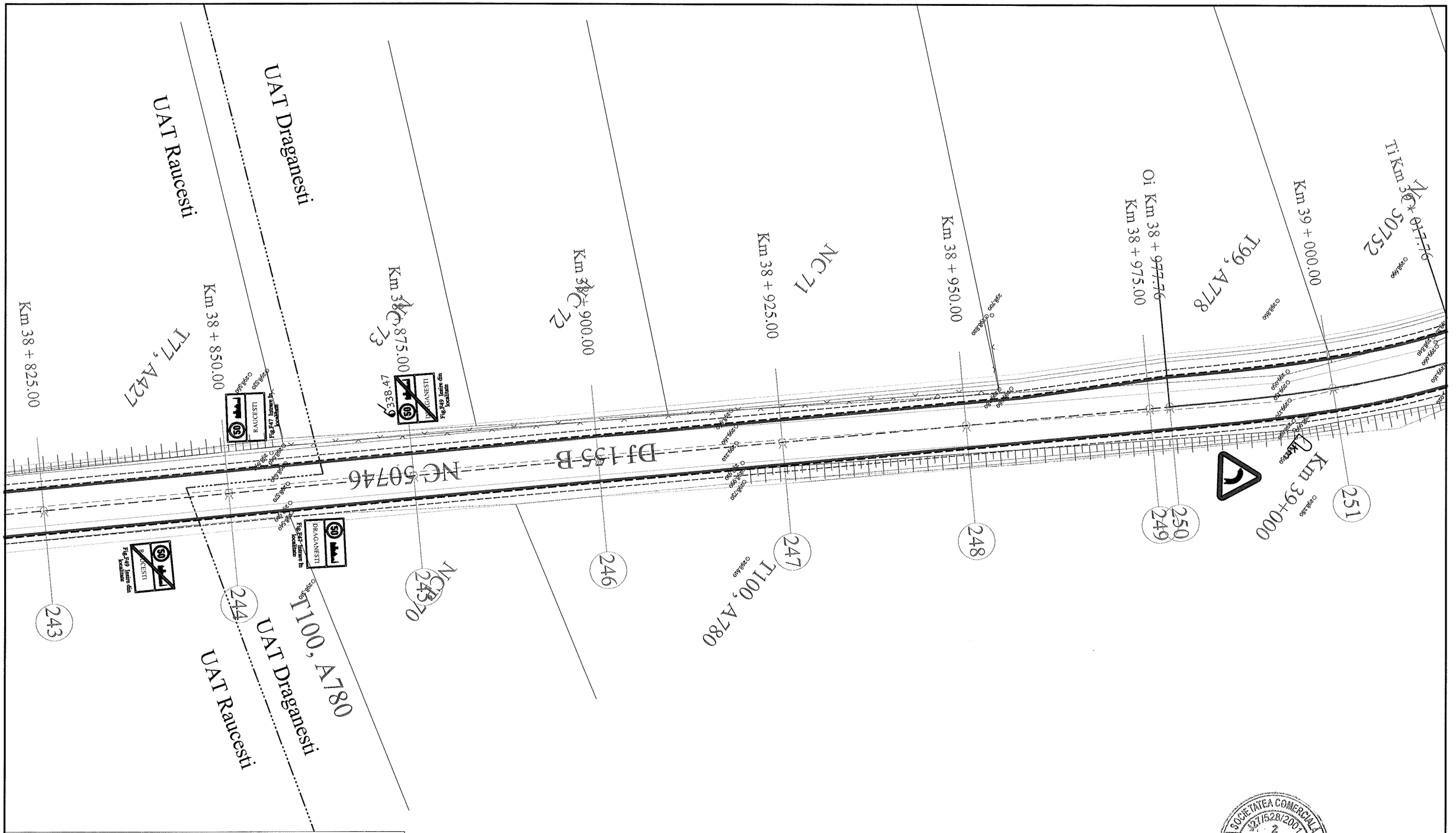

LEGENDA:

- Ax drum existent
- Margine drum existent
- Limita proprietate
- Taluz sus
- Taluz jos
- Ax sant pamant
- Mal apa
- Zid de sprijin
- Limita intravilan
- Limita UAT
- 313.64 Cota teren
- Ax drum proiect
- Margine parte carosabila proiect
- Margine acostament proiect
- INCEPUT PROIECT KM 0+000
- POZITIE KILOMETRICA
- SFARSIT PROIECT
- Km Borna kilometrica
- A Camin vizitare apa
- Stalp beton
- F Fantana

VERIFICATOR	ing. Grădinariu T. Ioan		A4;B2;D	REFERAT nr. ..... azilin	
S.C. ALIDO PROIECT S.R.L. Piatra Neamț, str. Prof. Ion Negre, nr. 12 J 27/528/2001, R 14342100				**Beneficiar:** **UAT Județul Neamț prin Consiliul Județean Neamț**	Proiect nr. 374/2023
Specificatia	Numele si prenumele	Semnatura	Scara 1:500	**Titlu proiect:** **"Proiect integrat Modernizare, consolidare și reabilitare drumuri și poduri județene, obiective ce asigura conectarea la rețeaua TEN-T, Județul Neamț"**	Faza D.A.L.I.
SEF PROIECT	ing. Adrian NECULA		Data 2023	**Titlu planșă:** **Plan de situație** **DJ 155B, km 34+324 - 39+400**	Plansa nr. P.S.-1.28
PROIECTANT	ing. Gabriel AMARIEI				
PROIECTANT	ing. Ana-Maria CHIRILA				

SOCIETATEA COMERCIALĂ J27/528/2001 ALIDO PROIECT

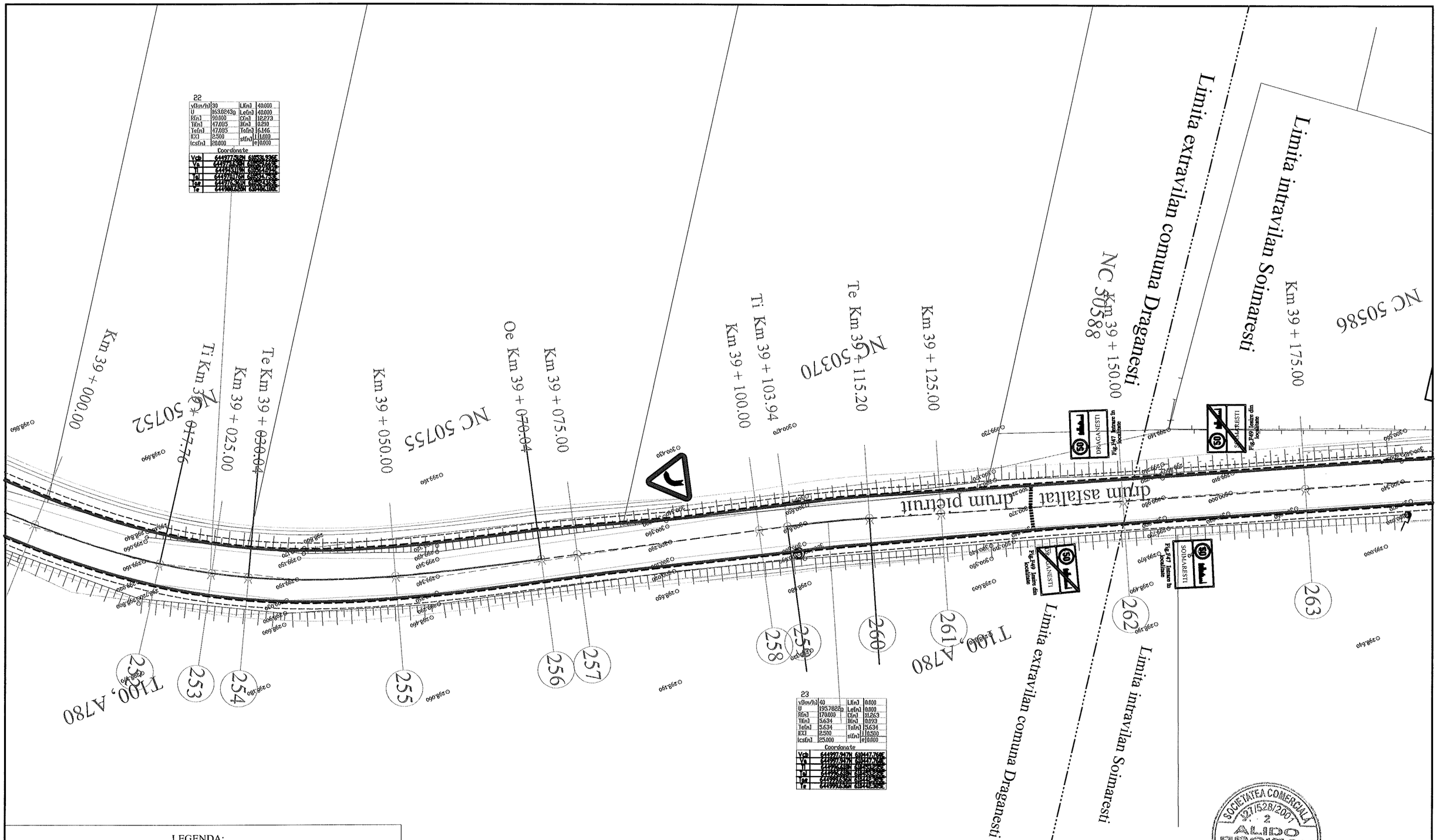

LEGENDA:

- Ax drum existent
- Margine drum existent
- Limita proprietate
- Taluz sus
- Taluz jos
- Ax sant pamant
- Mal apa
- Zid de sprijin
- Limita intravilan
- Limita UAT
- 313.64 Cota teren
- Ax drum proiect
- Margine parte carosabila proiect
- Margine acostament proiect
- INCEPUT PROIECT KM 0+000
- POZITIE KILOMETRICA
- SFARSIT PROIECT
- Km Borna kilometrica
- Camin vizitare apa
- Stalp beton
- F Fantana

VERIFICATOR	ing. Grădinariu T. Ioan	A4;B2;D	REFERAT nr. ..... din .....

S.C. ALIDO PROIECT S.R.L.
Piatra Neamț, str. Prof. Ion Negre, nr. 12 J 27/528/2001, R 14342100

Beneficiar:
UAT Județul Neamț prin Consiliul Județean Neamț

Proiect nr. 374/2023

Specificatia	Numele si prenumele	Semnatura	Scara 1:500
SEF PROIECT	ing. Adrian NECULA		Data 2023
PROIECTANT	ing. Gabriel AMARIEI		
PROIECTANT	ing. Ana-Maria CHIRILA		

Titlu proiect:
"Proiect integrat Modernizare, consolidare și reabilitare drumuri și poduri județene, obiective ce asigura conectarea la rețeaua TEN-T, Județul Neamț"

Faza D.A.L.I.

Titlu planșă:
Plan de situație
DJ 155B, km 34+324 - 39+400

Plansa nr. P.S.-1.29

SOCIETATEA COMERCIALĂ J27/528/2001 2 ALIDO PROIECT

Sfarsit Proiect, Km 39+200

Km 39 + 200.00

Km 39 + 225.00

Km 39 + 250.00

Km 39 + 275.00

Km 39 + 289.79

Km 39 + 300.00

Km 39 + 322.40

Km 39 + 325.00

Km 39 + 350.00

NC 50586

NC 50587

NC 50366

T8, Cc359

T8, Cc361

Ti

Te

NC 50665

T8, Cc367

T8, Cc372

T8, F375

NC 50501

NC 50502

264

265

266

267

268

269

270

271

272

273

24

v(km/h)	40	L(m)	0.000
U	166.16.29g	Le(m)	0.000
R(m)	150.000	D(m)	22.405
Ti(m)	16.366	B(m)	0.690
Te(m)	16.366	Te(m)	16.366
E(%)	2.500	s(m)	0.600
lcs(m)	25.000	e	0.000

Coordonate

Vcs	6458356.87RN	6458356.87RE
Ve	6458356.87RN	6458356.87RE
Ti	6458356.87RN	6458356.87RE
Tcl	6458356.87RN	6458356.87RE
Isr	6458356.87RN	6458356.87RE
Ye	6458356.87RN	6458356.87RE

300

LEGENDA:

- Ax drum existent
- Margine drum existent
- Limita proprietate
- Taluz sus
- Taluz jos
- Ax sant pamant
- Mal apa
- Zid de sprijin
- Limita intravilan
- Limita UAT
- 313.64 Cota teren
- Ax drum proiect
- Margine parte carosabila proiect
- Margine acostament proiect
- INCEPUT PROIECT KM 0+000
- POZITIE KILOMETRICA
- SFARSIT PROIECT
- Km Borna kilometrica
- A Camin vizitare apa
- Stalp beton
- F Fantana

SOCIETATEA COMERCIALA SC 7/528/2001 2 ALIDO PROIECT Piatra Neamț R 14342100

VERIFICATOR	ing. Grădinariu T. Ioan		A4;B2;D	REFERAT nr. ..... din	
S.C. ALIDO PROIECT S.R.L. Piatra Neamț, str. Prof. Ion Negre, nr. 12 J 27/528/2001, R 14342100				Beneficiar: UAT Județul Neamț prin Consiliul Județean Neamț	Proiect nr. 374/2023
Specificatia	Numele si prenumele	Semnatura	Scara 1:500	Titlu proiect: "Proiect integrat Modernizare, consolidare și reabilitare drumuri și poduri județene, obiective ce asigura conectarea la rețeaua TEN-T, Județul Neamț"	Faza D.A.L.I.
SEF PROIECT	ing. Adrian NECULA		Data 2023	Titlu planșă: Plan de situație DJ 155B, km 34+324 - 39+400	Plansa nr. P.S.-1.30
PROIECTANT	ing. Gabriel AMARIEI				
PROIECTANT	ing. Ana-Maria CHIRILA				

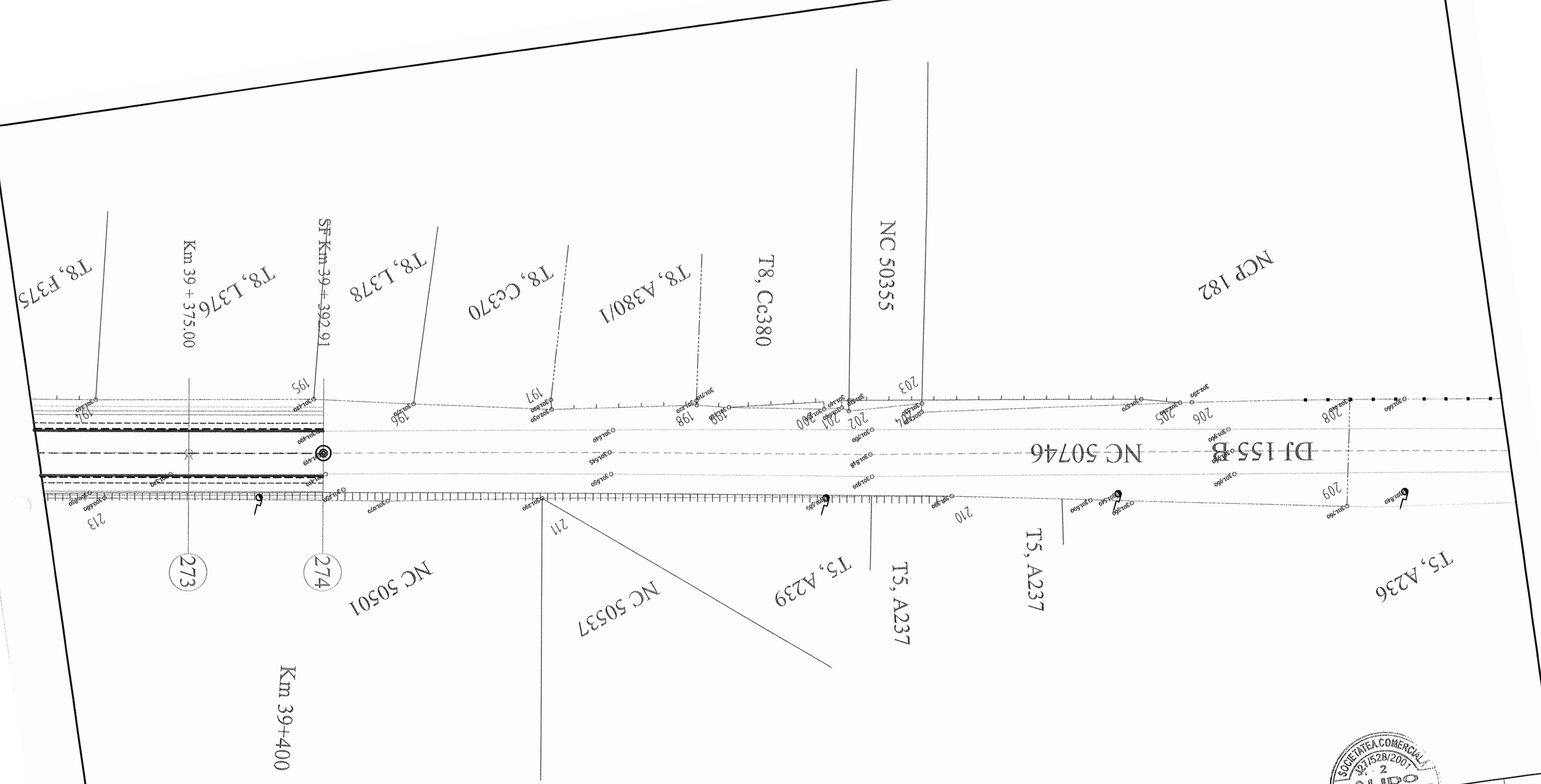

LEGENDA:

- Ax drum existent
- Margine drum existent
- Limita proprietate
- Taluz sus
- Taluz jos
- Ax sant pamant
- Mal apa
- Zid de sprijin
- Ax drum proiect
- Margine parte carosabila proiect
- Margine acostament proiect
- INCEPUT PROIECT KM 0+000
- POZITIE KILOMETRICA
- SFARSIT PROIECT
- Km Borna kilometrica
- Camin vizitare apa

VERIFICATOR	ing. Grădinariu T. Ioan		A4;B2;D	REFERAT nr. .....
S.C. ALIDO PROIECT S.R.L. Piatra Neamț, str. Prof. Ion Negre, nr. 12 J 27/528/2001, R 14342100				Beneficiare: UAT Județul Neamț prin Consiliul Județean Neamț
Specificatia	Numele si prenumele	Semnatura	Scara 1:500	Titlu proiect: "Proiect integrat Modernizare, consolidare și reabilitare drumuri și poduri județene, obiective ce asigura conectarea la rețeaua TEN-T, Județul Neamț"
SEF PROIECT	ing. Adrian NECULA		Data 2023	Titlu planșă: Plan de situație DJ 155B, km 34+324 - 39+400
PROIECTANT	ing. Gabriel AMARIEI			
PROIECTANT	ing. Ana-Maria CHIRILA			

SOCIETATEA COMERCIALĂ J27/528/2001 2 ALIDO PROIECT

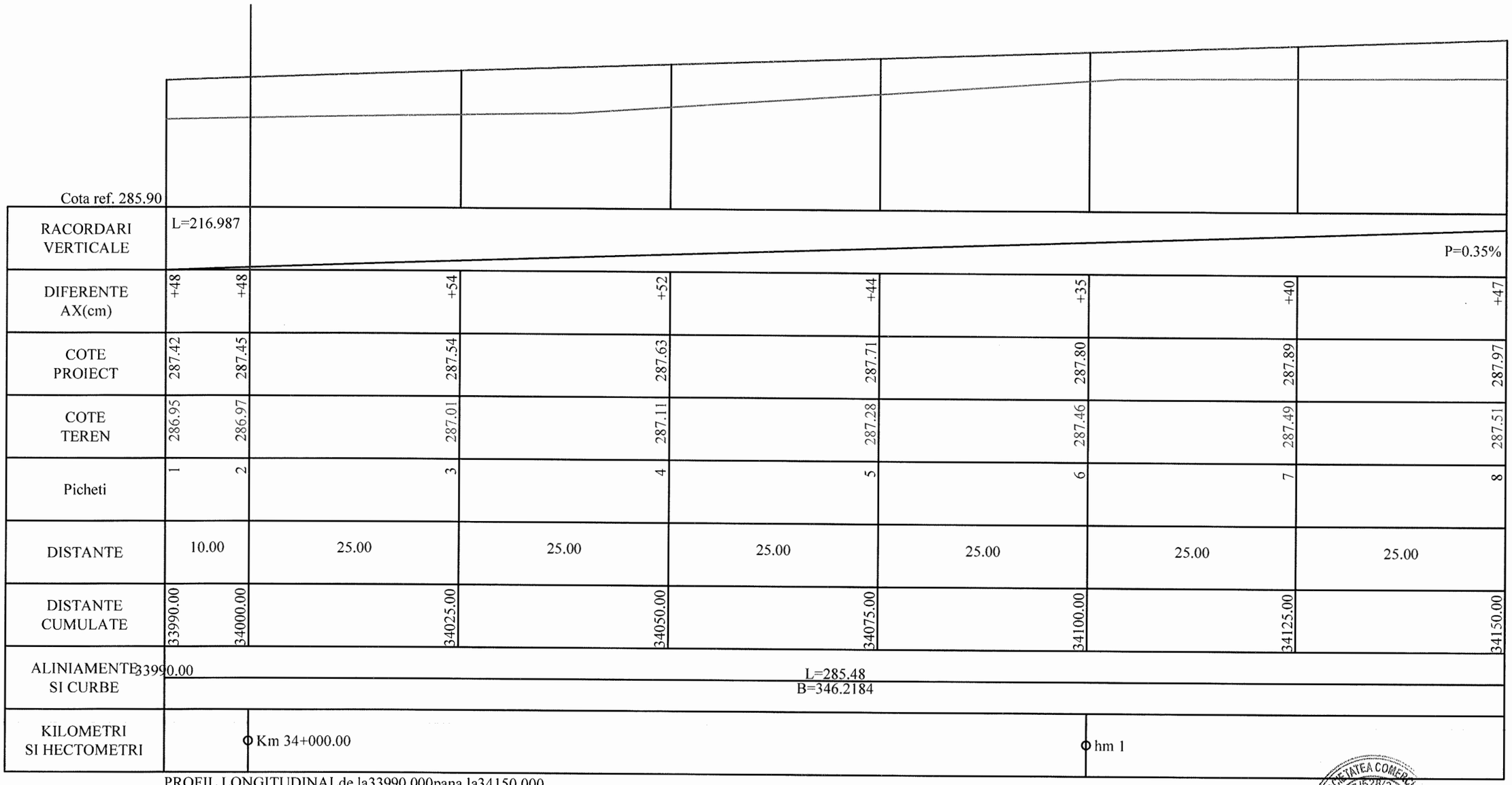

PROFIL LONGITUDINAL de la 33990.000 pana la 34150.000
SCARA: HORIZONTAL 1:500- VERTICAL 1:50

DJ 155 B

L E G E N D A

COTA PROIECTATA

COTA TEREN

Km.34+442.41
L=22.36
i1=-0.08
i2=1.15
m=1.23
B=3.43
T=11.18
R=1821.15
- RACORDARI VERTICALE

VERIFICATOR	ing. Grădinariu T. Ioan	A4;B2;D	REFERAT nr. ..... din		
S.C. ALIDO PROIECT S.R.L. Piatra Neamț, str. Prof. Ion Negre, nr. 12 J 27/528/2001, R 14342100			Beneficiar: UAT Județul Neamț prin Consiliul Județean Neamț		Proiect nr. 374/2023
Specificatia	Numele si prenumele	Semnatura	Scara 1:500 1:50	Titlu proiect: "Proiect integrat Modernizare, consolidare și reabilitare drumuri și poduri județene, obiective ce asigura conectarea la rețeaua TEN-T, Județul Neamț"	Faza D.A.L.I.
SEF PROIECT	ing. Adrian NECULA		Data 2023	Titlu planșă: Profil longitudinal DJ 155B, km 34+324 - 39+400	Plansa Nr. P.L.-2.1
PROIECTANT	ing. Gabriel AMARIEI				
PROIECTANT	ing. Ana-Maria CHIRILA				

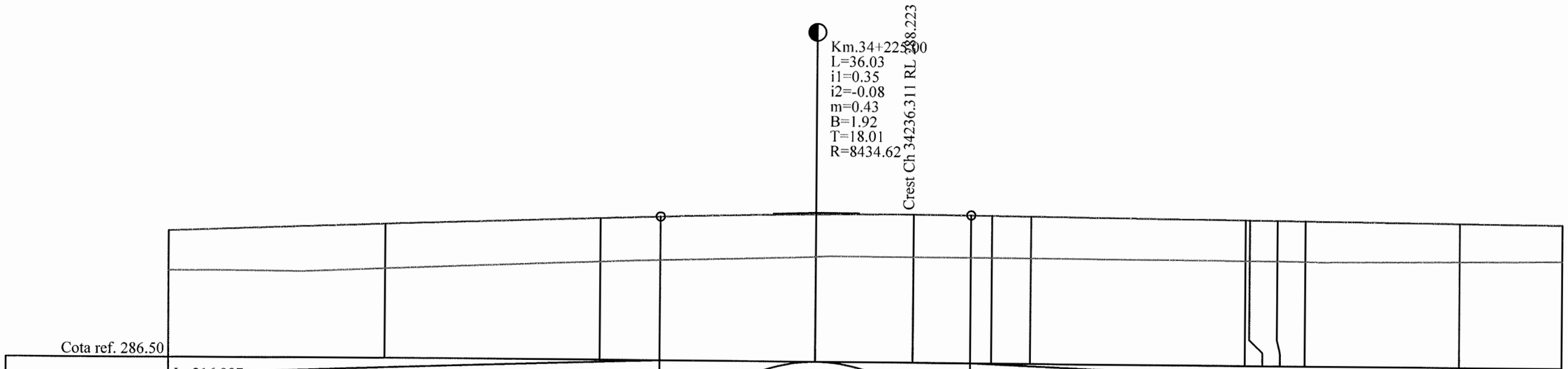
Km.34+225.00
L=36.03
i1=0.35
i2=-0.08
m=0.43
B=1.92
T=18.01
R=8434.62
Crest Ch 34236.311 RL 288.223
Cota ref. 286.50
L=216.987
P=0.35%
R=8434.617
L=36.025
L=188.223
P=-0.08%

| | | |

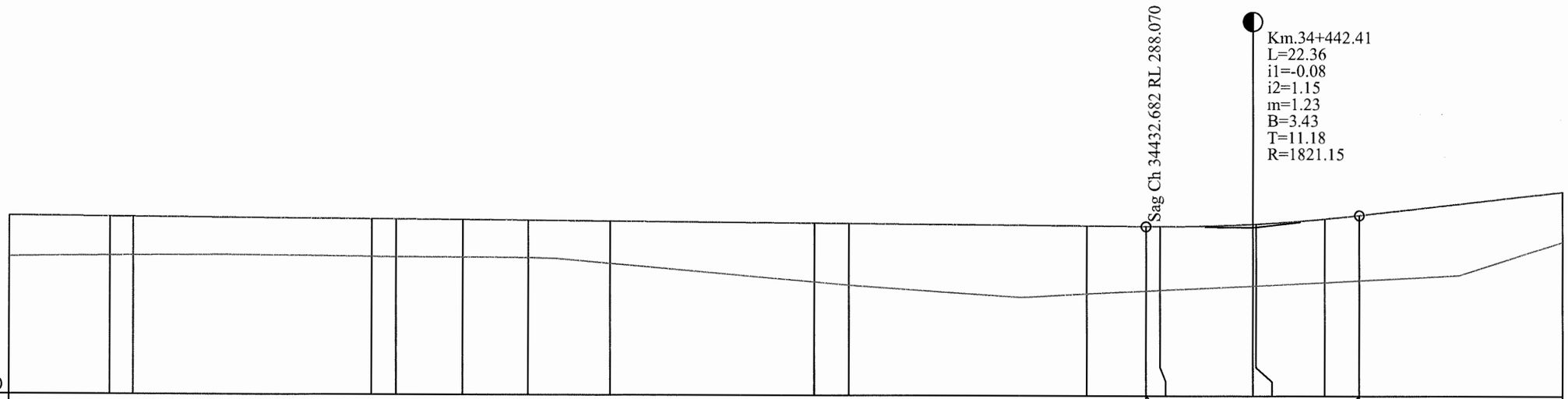

Cota ref. 286.30

| | | |

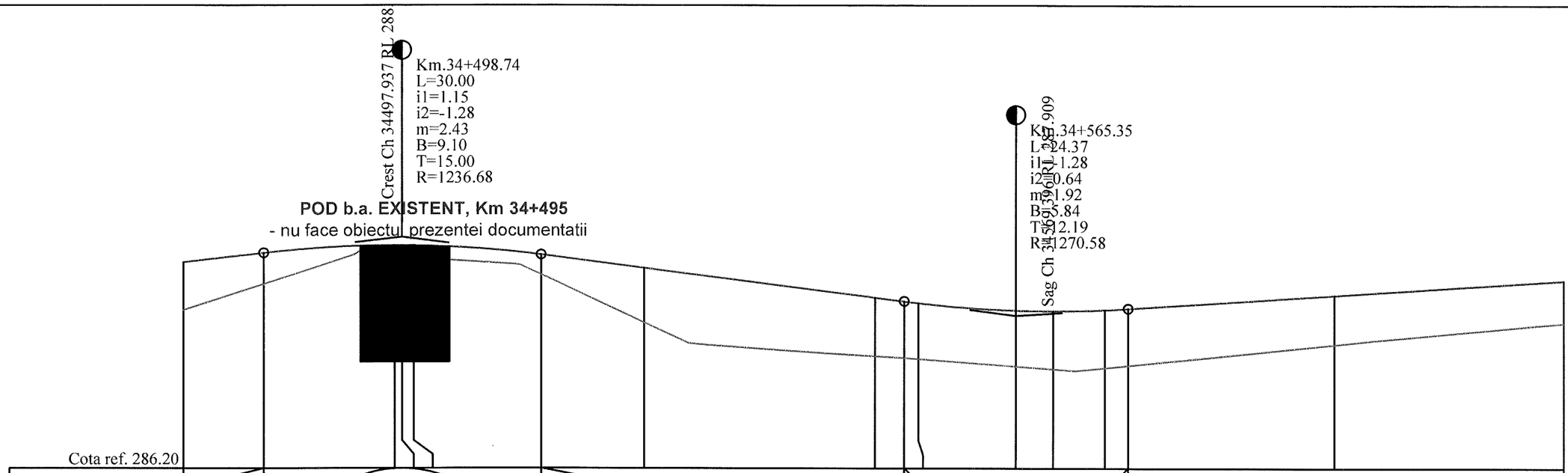
Crest Ch 34497.937 RL 288
Km.34+498.74
L=30.00
i1=1.15
i2=-1.28
m=2.43
B=9.10
T=15.00
R=1236.68
POD b.a. EXISTENT, Km 34+495
- nu face obiectul prezentei documentatii
Sag Ch 34569.909
Km.34+565.35
L=24.37
i1=-1.28
i2=0.64
m=1.92
B=13.84
T=12.19
R=1270.58
Cota ref. 286.20
RACORDARI VERTICALE
P=1.15%
R=1236.679
L=30.000
L=39.424
P=-1.28%
R=1270.583
L=24.371
L=87.467
P=0.64%

| | | |

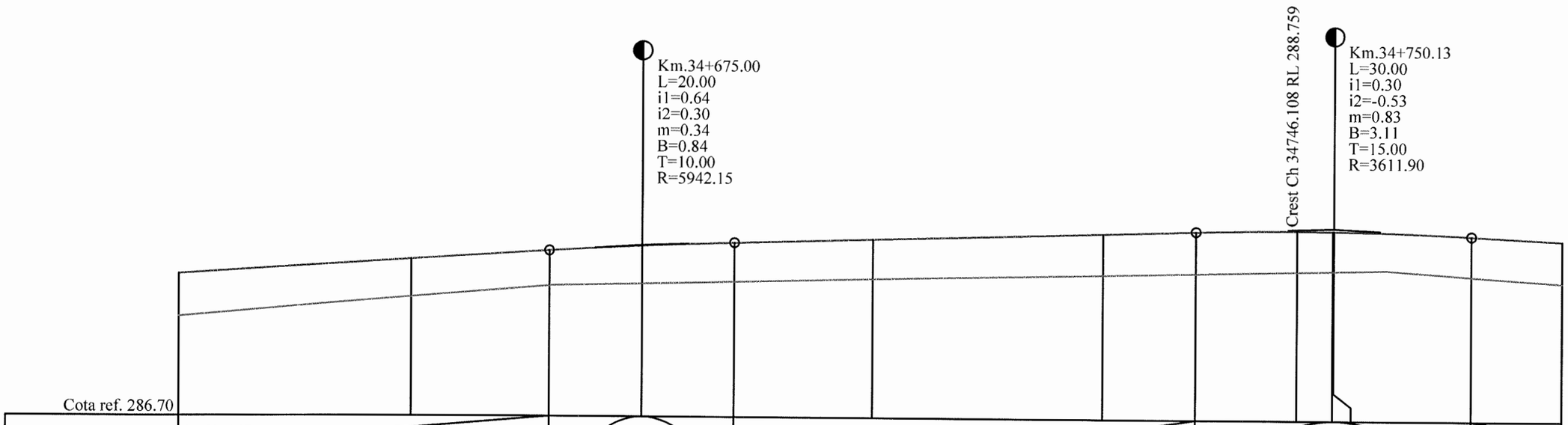

Cota ref. 286.70

RACORDARI VERTICALE	L=87.467 P=0.64%			R=5942.152 L=20.000		L=50.133 P=0.30%			R=3611.899 L=30.000			P=-0.53% L=52.035
DIFERENTE AX(cm)	+48	+41	+39	+42	+42	+44	+45	+45	+45	+44	+44	+44	+47
COTE PROIECT	288.24	288.40	288.50	288.55	288.59	288.64	288.71	288.74	288.76	288.76	288.76	288.71	288.66
COTE TEREN	287.77	287.99	288.11	288.14	288.17	288.20	288.26	288.29	288.31	288.32	288.32	288.27	288.20
Picheti	33	34		35		36	37			38			39
DISTANTE	25.00		15.00	10.00	10.00	15.00	25.00	10.13	10.98	3.89	0.13	15.00	9.87
DISTANTE CUMULATE	34625.00	34650.00	34665.00	34675.00	34685.00	34700.00	34725.00	34735.13	34746.11	34750.00	34750.13	34765.13	34775.00
ALINIAMENTE SI CURBE	L=711.60 B=336.9838												
KILOMETRI SI HECTOMETRI						hm 7							

PROFIL LONGITUDINALde la34625.000pana la34775.000
SCARA: HORIZONTAL 1:500- VERTICAL 1:50

DJ 155 B

L E G E N D A

COTA PROIECTATA

COTA TEREN

Km.34+442.41
L=22.36
i1=-0.08
i2=1.15
m=1.23
B=3.43
T=11.18
R=1821.15
- RACORDARI VERTICALE

VERIFICATOR	ing. Grădinariu T. Ioan	A4;B2;D	REFERAT nr.	
S.C. ALIDO PROIECT S.R.L. Piatra Neamţ, str. Prof. Ion Negre, nr. 12 J 27/528/2001, R 14342100			**Beneficiar:** **UAT Judeţul Neamţ prin Consiliul Judeţean Neamţ**	Proiect nr. 374/2023
Specificatia	Numele si prenumele	Semnatura	Scara 1:500 1:50	**Titlu proiect:** **"Proiect integrat Modernizare, consolidare şi reabilitare drumuri şi poduri judeţene, obiective ce asigura conectarea la reţeaua TEN-T, Judeţul Neamţ"**	Faza D.A.L.I.
SEF PROIECT	ing. Adrian NECULA		Data 2023	**Titlu planşă:** **Profil longitudinal** **DJ 155B, km 34+324 - 39+400**	Plansa Nr. P.L.-2.5
PROIECTANT	ing. Gabriel AMARIEI				
PROIECTANT	ing. Ana-Maria CHIRILA				

SOCIETATEA COMERCIALA J27/528/2001 ALIDO PROIECT SRL

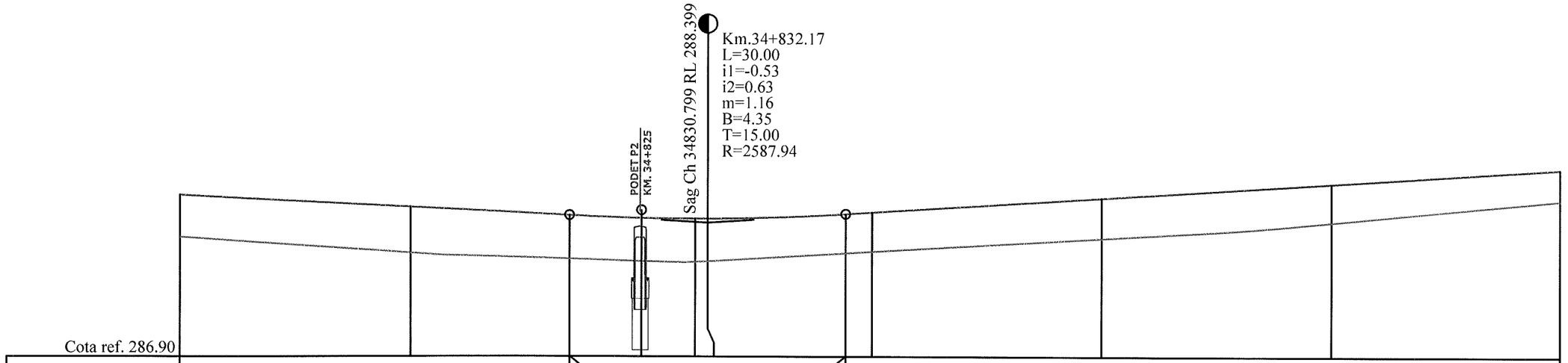

DIFERENTE AX(cm)	+47	+51	+48	+48	+47	+47	+44	+44	+44	+42	+34	
COTE PROIECT	288.66	288.53	288.43	288.41	288.40	288.40	288.45	288.47	288.63	288.78	288.94	
COTE TEREN	288.20	288.02	287.96	287.94	287.93	287.93	288.02	288.04	288.19	288.36	288.60	
Picheti	39	40		41				42	43	44	45	
DISTANTE	25.00		17.17	7.83	5.80	1.37	15.00	2.83	25.00	25.00	25.00	
DISTANTE CUMULATE	34775.00	34800.00	34817.17	34825.00	34830.80	34832.17	34847.17	34850.00	34875.00	34900.00	34925.00	
ALINIAMENTE SI CURBE	L=711.60 B=336.9838											
KILOMETRI SI HECTOMETRI		hm 8								hm 9		

PROFIL LONGITUDINALde la34775.000pana la34925.000
SCARA: HORIZONTAL 1:500- VERTICAL 1:50

DJ 155 B

L E G E N D A

COTA PROIECTATA

COTA TEREN

Km.34+442.41
L=22.36
i1=-0.08
i2=1.15
m=1.23
B=3.43
T=11.18
R=1821.15
- RACORDARI VERTICALE

VERIFICATOR	ing. Grădinariu T. Ioan	A4;B2;D	REFERAT nr.	
S.C. ALIDO PROIECT S.R.L. Piatra Neamţ, str. Prof. Ion Negre, nr. 12 J 27/528/2001, R 14342100			**Beneficiar:** **UAT Județul Neamț prin Consiliul Județean Neamț**	Proiect nr. 374/2023
Specificatia	Numele si prenumele	Semnatura	Scara 1:500 1:50	**Titlu proiect:** **"Proiect integrat Modernizare, consolidare și reabilitare drumuri și poduri județene, obiective ce asigura conectarea la rețeaua TEN-T, Județul Neamț"**	Faza D.A.L.I.
SEF PROIECT	ing. Adrian NECULA		Data 2023	**Titlu planșă:** **Profil longitudinal** **DJ 155B, km 34+324 - 39+400**	Plansa Nr. P.L.-2.6
PROIECTANT	ing. Gabriel AMARIEI				
PROIECTANT	ing. Ana-Maria CHIRILA				

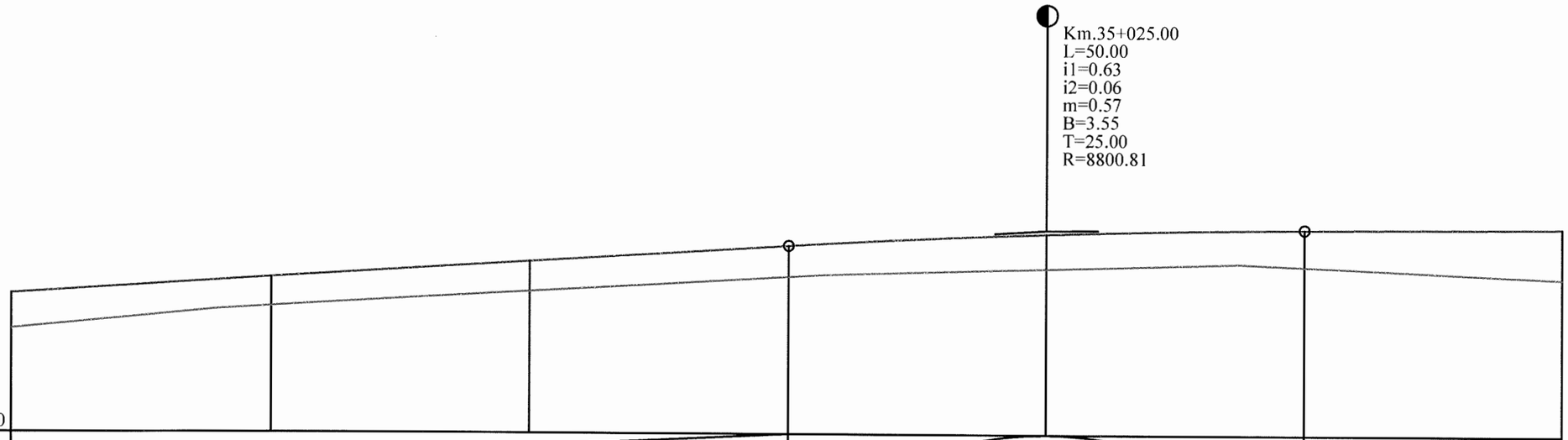

Cota ref. 287.60

RACORDARI VERTICALE	L=152.832 P=0.63%			R=8800.806 L=50.000		L=105.000 P=0.06%
DIFERENTE AX(cm)	+34	+29	+29	+31	+35	+36	+50
COTE PROIECT	288.94	289.10	289.26	289.42	289.54	289.59	289.61
COTE TEREN	288.60	288.82	288.97	289.12	289.20	289.23	289.12
Picheti	45	46	47	48	49	50	51
DISTANTE	25.00		25.00	25.00	25.00	25.00	25.00
DISTANTE CUMULATE	34925.00	34950.00	34975.00	35000.00	35025.00	35050.00	35075.00
ALINIAMENTE SI CURBE	L=711.60 B=336.9838						
KILOMETRI SI HECTOMETRI				Km 35+000.00			

PROFIL LONGITUDINALde la34925.000pana la35075.000
SCARA: HORIZONTAL 1:500- VERTICAL 1:50

DJ 155 B

L E G E N D A

COTA PROIECTATA

COTA TEREN

Km.34+442.41
L=22.36
i1=-0.08
i2=1.15
m=1.23
B=3.43
T=11.18
R=1821.15
- RACORDARI VERTICALE

VERIFICATOR	ing. Grădinariu T. Ioan	A4;B2;D	REFERAT nr.		
S.C. ALIDO PROIECT S.R.L. Piatra Neamț, str. Prof. Ion Negre, nr. 12 J 27/528/2001, R 14342100			Beneficiar: UAT Județul Neamț prin Consiliul Județean Neamț		Proiect nr. 374/2023
Specificatia	Numele si prenumele	Semnatura	Scara 1:500 1:50	Titlu proiect: "Proiect integrat Modernizare, consolidare și reabilitare drumuri și poduri județene, obiective ce asigura conectarea la rețeaua TEN-T, Județul Neamț"	Faza D.A.L.I.
SEF PROIECT	ing. Adrian NECULA		Data 2023	Titlu planșă: Profil longitudinal DJ 155B, km 34+324 - 39+400	Plansa Nr. P.L.-2.7
PROIECTANT	ing. Gabriel AMARIEI				
PROIECTANT	ing. Ana-Maria CHIRILA				

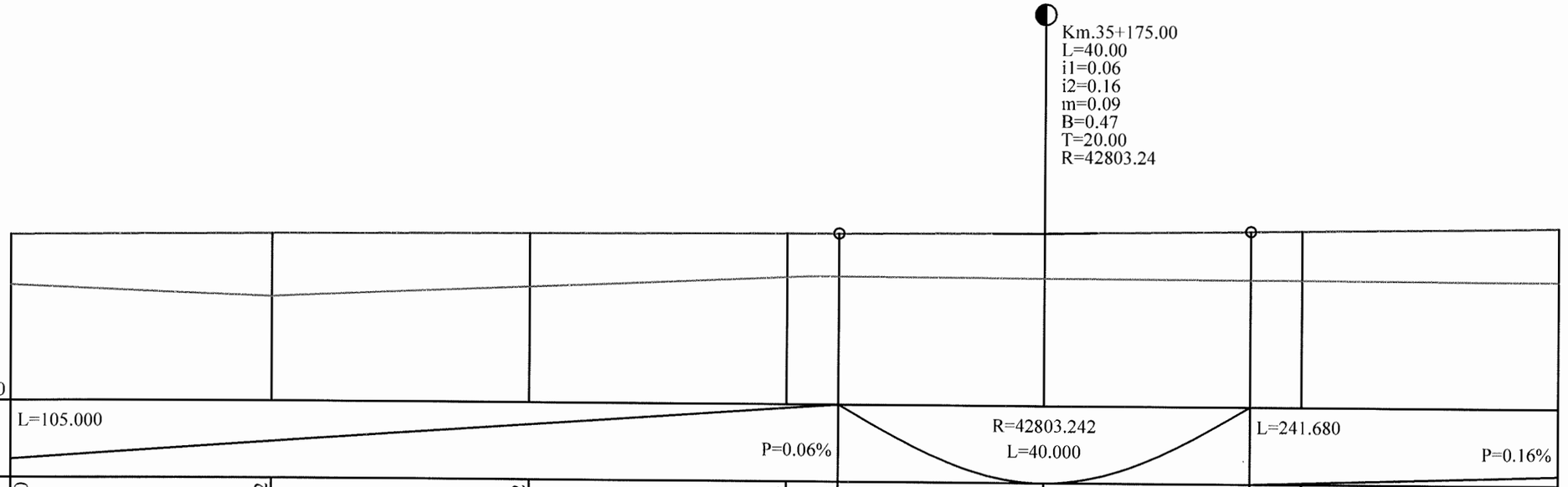

PROFIL LONGITUDINALde la35075.000pana la35225.000
SCARA: HORIZONTAL 1:500- VERTICAL 1:50

DJ 155 B

LEGENDA

COTA PROIECTATA

COTA TEREN

Km.34+442.41
L=22.36
i1=-0.08
i2=1.15
m=1.23
B=3.43
T=11.18
R=1821.15
- RACORDARI VERTICALE

VERIFICATOR	ing. Grădinariu T. Ioan	A4;B2;D	REFERAT nr.		
S.C. ALIDO PROIECT S.R.L. Piatra Neamț, str. Prof. Ion Negre, nr. 12 J 27/528/2001, R 14342100			**Beneficiar:** **UAT Județul Neamț prin Consiliul Județean Neamț**		Proiect nr. 374/2023
Specificatia	Numele si prenumele	Semnatura	Scara 1:500 1:50	**Titlu proiect:** **"Proiect integrat Modernizare, consolidare și reabilitare drumuri și poduri județene, obiective ce asigura conectarea la rețeaua TEN-T, Județul Neamț"**	Faza D.A.L.I.
SEF PROIECT	ing. Adrian NECULA		Data 2023	**Titlu planșă:** **Profil longitudinal** **DJ 155B, km 34+324 - 39+400**	Plansa Nr. P.L.-2.8
PROIECTANT	ing. Gabriel AMARIEI				
PROIECTANT	ing. Ana-Maria CHIRILA				

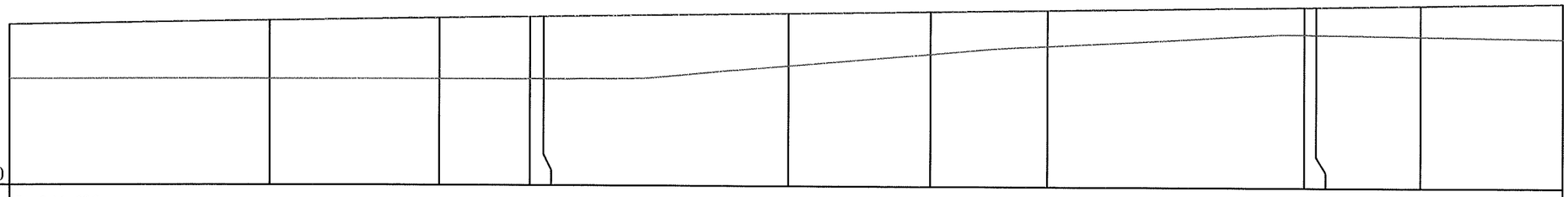
Cota ref. 288.20

| | | |

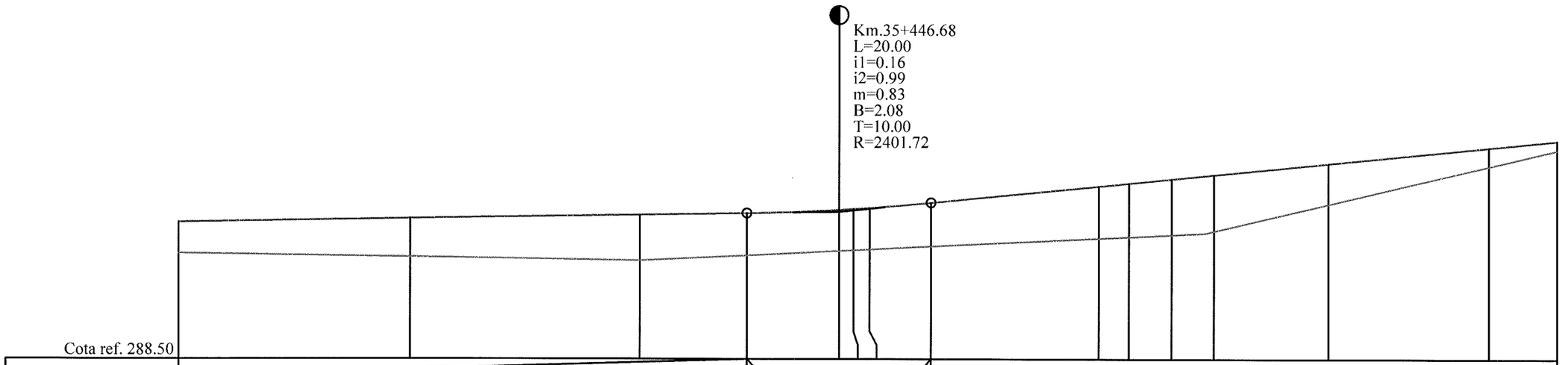

Cota ref. 288.50

| | | |

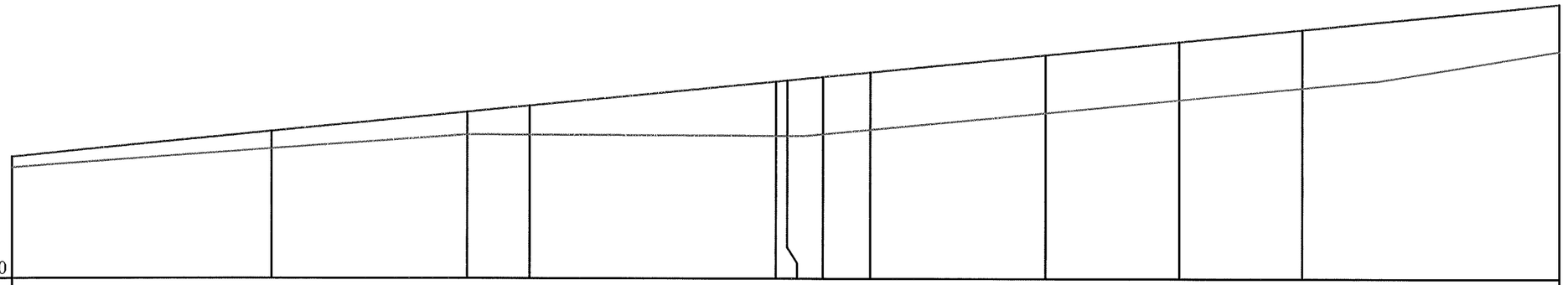

RACORDARI VERTICALE	L=257.032											P=0.99%
DIFERENTE AX(cm)	+12	+2	+23	+29	+54	+55	+55	+57	+57	+57	+57	+47
COTE PROIECT	290.88	291.12	291.31	291.37	291.61	291.62	291.65	291.70	291.87	292.00	292.11	292.36
COTE TEREN	290.77	291.10	291.09	291.09	291.08	291.08	291.10	291.14	291.30	291.43	291.55	291.90
Picheti	75	76		77	78	79		80	81		82	83
DISTANTE	25.00		18.91	6.09	23.91	1.09	3.47	4.56	16.97	13.03	11.97	25.00
DISTANTE CUMULATE	35525.00	35550.00	35568.91	35575.00	35598.91	35600.00	35603.47	35608.03	35625.00	35638.03	35650.00	35675.00
ALINIAMENTE SI CURBE	L=111.34 B=324.2069				35598.91 L=9.13 R=270.00			35608.03	L=139.82 B=326.3582			
KILOMETRI SI HECTOMETRI					hm 6							

PROFIL LONGITUDINALde la35525.000pana la35675.000
SCARA: HORIZONTAL 1:500- VERTICAL 1:50

DJ 155 B

L E G E N D A

COTA PROIECTATA

COTA TEREN

Km.34+442.41
L=22.36
i1=-0.08
i2=1.15
m=1.23
B=3.43
T=11.18
R=1821.15
- RACORDARI VERTICALE

VERIFICATOR	ing. Grădinariu T. Ioan	A4;B2;D	REFERAT nr. ..... din an.	
S.C. ALIDO PROIECT S.R.L. Piatra Neamț, str. Prof. Ion Negre, nr. 12 J 27/528/2001, R 14342100			**Beneficiar:** **UAT Județul Neamț prin Consiliul Județean Neamț**	Proiect nr. 374/2023
Specificatia	Numele si prenumele	Semnatura	Scara 1:500 1:50	**Titlu proiect:** **"Proiect integrat Modernizare, consolidare și reabilitare drumuri și poduri județene, obiective ce asigura conectarea la rețeaua TEN-T, Județul Neamț"**	Faza D.A.L.I.
SEF PROIECT	ing. Adrian NECULA		Data 2023	**Titlu planșă:** **Profil longitudinal** **DJ 155B, km 34+324 - 39+400**	Plansa Nr. P.L.-2.11
PROIECTANT	ing. Gabriel AMARIEI				
PROIECTANT	ing. Ana-Maria CHIRILA				

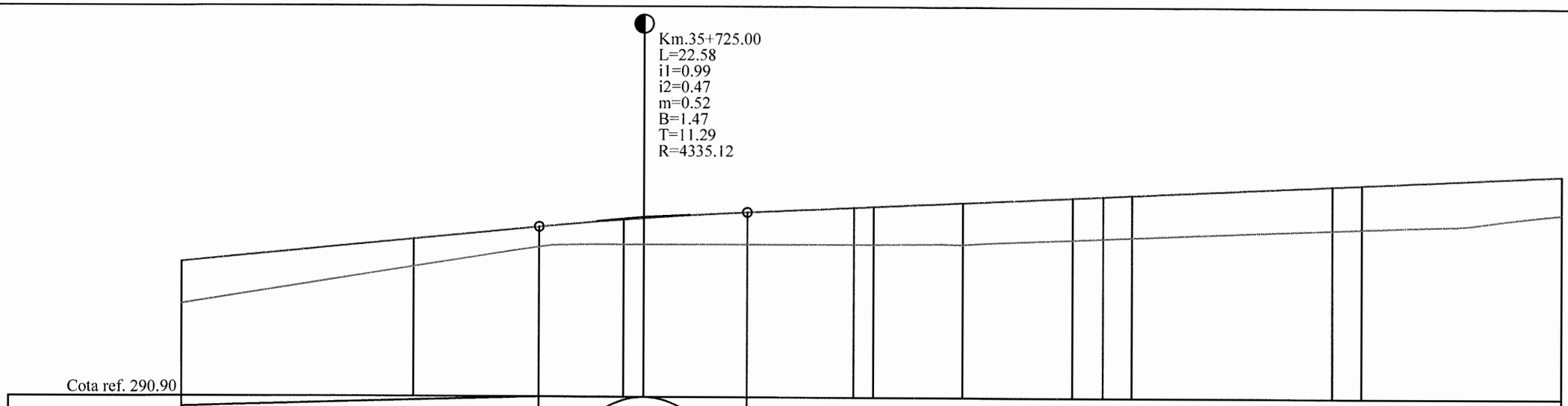

Cota ref. 290.90

| | | |

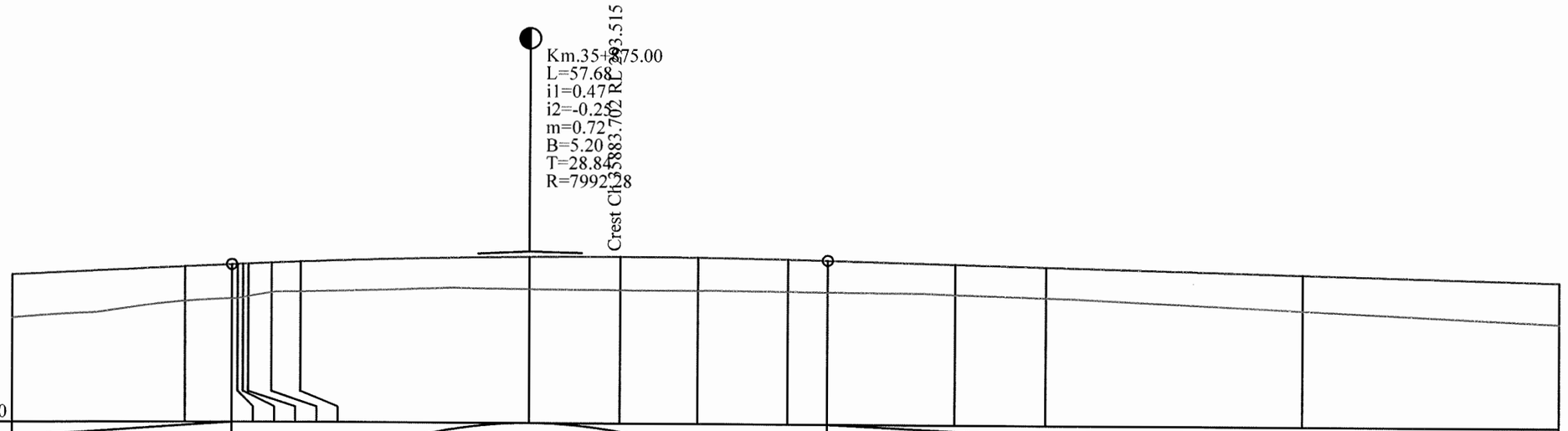
Km.35+275.00
L=57.68
i1=0.47
i2=-0.25
m=0.72
B=5.20
T=28.84
R=7992.28
Crest Cl. 293.515
Cota ref. 291.90

| | | |

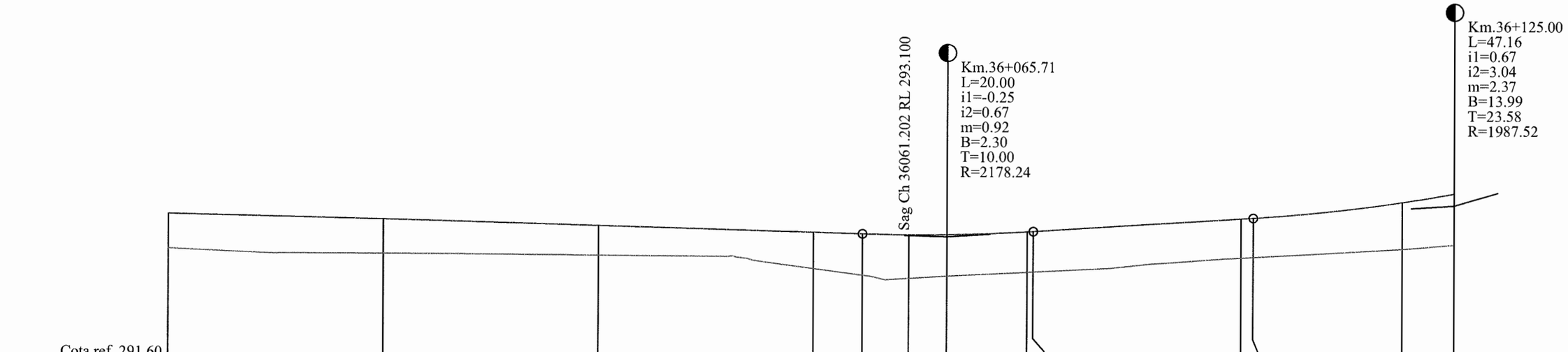

PROFIL LONGITUDINALde la35975.000pana la36125.000
SCARA: HORIZONTAL 1:500- VERTICAL 1:50

DJ 155 B

LEGENDA

COTA PROIECTATA

COTA TEREN

Km.34+442.41
L=22.36
i1=-0.08
i2=1.15
m=1.23
B=3.43
T=11.18
R=1821.15
- RACORDARI VERTICALE

VERIFICATOR	ing. Grădinariu T. Ioan	A4;B2;D	REFERAT nr. ..... din		
S.C. ALIDO PROIECT S.R.L. Piatra Neamț, str. Prof. Ion Negre, nr. 12 J 27/528/2001, R 14342100			**Beneficiar:** **UAT Județul Neamț prin Consiliul Județean Neamț**		Proiect nr. 374/2023
Specificatia	Numele si prenumele	Semnatura	Scara 1:500 1:50	**Titlu proiect:** **"Proiect integrat Modernizare, consolidare și reabilitare drumuri și poduri județene, obiective ce asigura conectarea la rețeaua TEN-T, Județul Neamț"**	Faza D.A.L.I.
SEF PROIECT	ing. Adrian NECULA		Data 2023	**Titlu planșă:** **Profil longitudinal** **DJ 155B, km 34+324 - 39+400**	Plansa Nr. P.L.-2.14
PROIECTANT	ing. Gabriel AMARIEI				
PROIECTANT	ing. Ana-Maria CHIRILA				

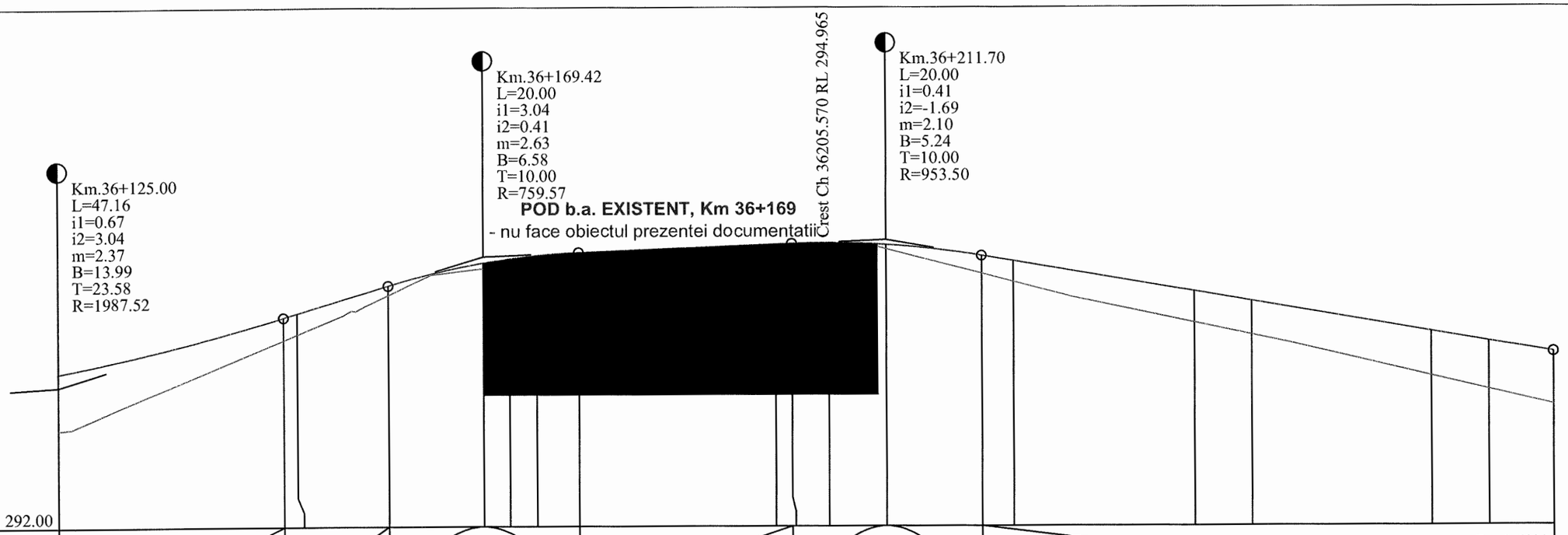

Cota ref. 292.00

| | | |

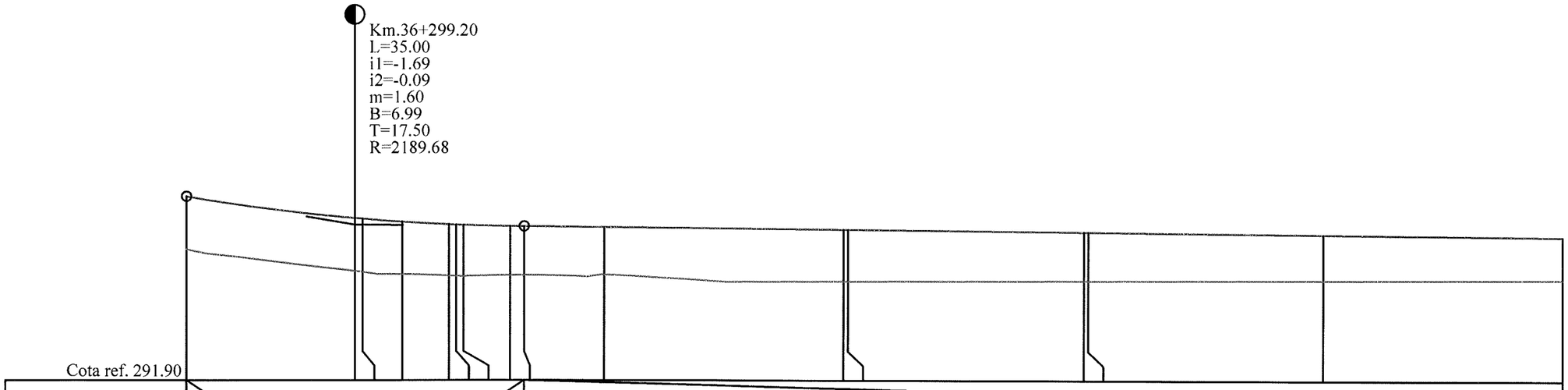
Km.36+299.20
L=35.00
i1=-1.69
i2=-0.09
m=1.60
B=6.99
T=17.50
R=2189.68
Cota ref. 291.90
P=-1.69%
R=2189.680
L=35.000
L=290.805
P=-0.09%

| | | |



Cota ref. 291.80

RACORDARI VERTICALE	L=290.805							P=-0.09%
DIFERENTE AX(cm)	+45	+43	+44	+47	+51	+45	+40	+40
COTE PROIECT	293.40	293.38	293.35	293.33	293.31	293.28	293.26	293.26
COTE TEREN	292.95	292.96	292.91	292.86	292.80	292.83	292.86	292.86
Picheti	125	126	127	128	129	130		131
DISTANTE	25.00		25.00	25.00	25.00	25.00	21.36	3.64
DISTANTE CUMULATE	36425.00	36450.00	36475.00	36500.00	36525.00	36550.00	36571.36	36575.00
ALINIAMENTE SI CURBE	L=245.91 B=346.9410							
KILOMETRI SI HECTOMETRI				hm 5				

PROFIL LONGITUDINALde la36425.000pana la36575.000
SCARA: HORIZONTAL 1:500- VERTICAL 1:50

DJ 155 B

L E G E N D A

COTA PROIECTATA

COTA TEREN

Km.34+442.41
L=22.36
i1=-0.08
i2=1.15 - RACORDARI VERTICALE
m=1.23
B=3.43
T=11.18
R=1821.15

SOCIETATEA COMERCIALA J27/528/2001 2 ALIDO PROIECT PIATRA NEAMT

VERIFICATOR	ing. Grădinariu T. Ioan	A4;B2;D	REFERAT nr. ..... din		
S.C. ALIDO PROIECT S.R.L. Piatra Neamț, str. Prof. Ion Negre, nr. 12 J 27/528/2001, R 14342100			**Beneficiar:** **UAT Județul Neamț prin Consiliul Județean Neamț**		Proiect nr. 374/2023
Specificatia	Numele si prenumele	Semnatura	Scara 1:500 1:50	**Titlu proiect:** **"Proiect integrat Modernizare, consolidare și reabilitare drumuri și poduri județene, obiective ce asigura conectarea la rețeaua TEN-T, Județul Neamț"**	Faza D.A.L.I.
SEF PROIECT	ing. Adrian NECULA		Data 2023	**Titlu planșă:** **Profil longitudinal** **DJ 155B, km 34+324 - 39+400**	Plansa Nr. P.L.-2.17
PROIECTANT	ing. Gabriel AMARIEI				
PROIECTANT	ing. Ana-Maria CHIRILA				

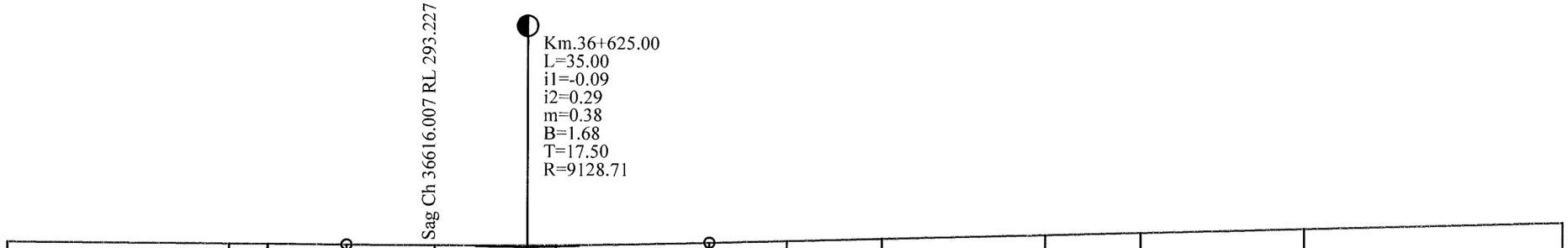

Cota ref. 291.80

RACORDARI VERTICALE	L=290.805 P=-0.09%				R=9128.708 L=35.000			L=267.500 P=0.29%						
DIFERENTE AX(cm)	+40	+36	+36	+32	+32	+32	+32	+33	+38	+49	+51	+53	+56	+55
COTE PROIECT	293.26	293.24	293.24	293.23	293.23	293.23	293.23	293.27	293.29	293.31	293.36	293.39	293.43	293.50
COTE TEREN	292.86	292.89	292.89	292.91	292.92	292.92	292.92	292.94	292.92	292.83	292.85	292.86	292.88	292.96
Picheti	131	132	133			134			135	136	137		138	139
DISTANTE	21.35		3.65	7.50	8.51	8.99	2.74	14.76	7.50	9.13	15.87	9.13	15.87	25.00
DISTANTE CUMULATE	36575.00	36596.35	36600.00	36607.50	36616.01	36625.00	36627.74	36642.50	36650.00	36659.13	36675.00	36684.13	36700.00	36725.00
ALINIAMENTE SI CURBE	L=245.91 B=346.9410	36596.35				L=62.77 R=170.00				36659.13	L=247.18 B=370.4488			
KILOMETRI SI HECTOMETRI			hm 6										hm 7	

PROFIL LONGITUDINALde la36575.000pana la36725.000
SCARA: HORIZONTAL 1:500- VERTICAL 1:50

DJ 155 B

L E G E N D A

COTA PROIECTATA

COTA TEREN

Km.34+442.41
L=22.36
i1=-0.08
i2=1.15
m=1.23
B=3.43
T=11.18
R=1821.15
- RACORDARI VERTICALE

VERIFICATOR	ing. Grădinariu T. Ioan	A4;B2;D	REFERAT nr. ..... din	
S.C. ALIDO PROIECT S.R.L. Piatra Neamț, str. Prof. Ion Negre, nr. 12 J 27/528/2001, R 14342100			**Beneficiar: UAT Județul Neamț prin Consiliul Județean Neamț**	Proiect nr. 374/2023
Specificatia	Numele si prenumele	Semnatura	Scara 1:500 1:50	**Titlu proiect: "Proiect integrat Modernizare, consolidare și reabilitare drumuri și poduri județene, obiective ce asigura conectarea la rețeaua TEN-T, Județul Neamț"**	Faza D.A.L.I.
SEF PROIECT	ing. Adrian NECULA		Data 2023	**Titlu planșă: Profil longitudinal DJ 155B, km 34+324 - 39+400**	Plansa Nr. P.L.-2.18
PROIECTANT	ing. Gabriel AMARIEI				
PROIECTANT	ing. Ana-Maria CHIRILA				

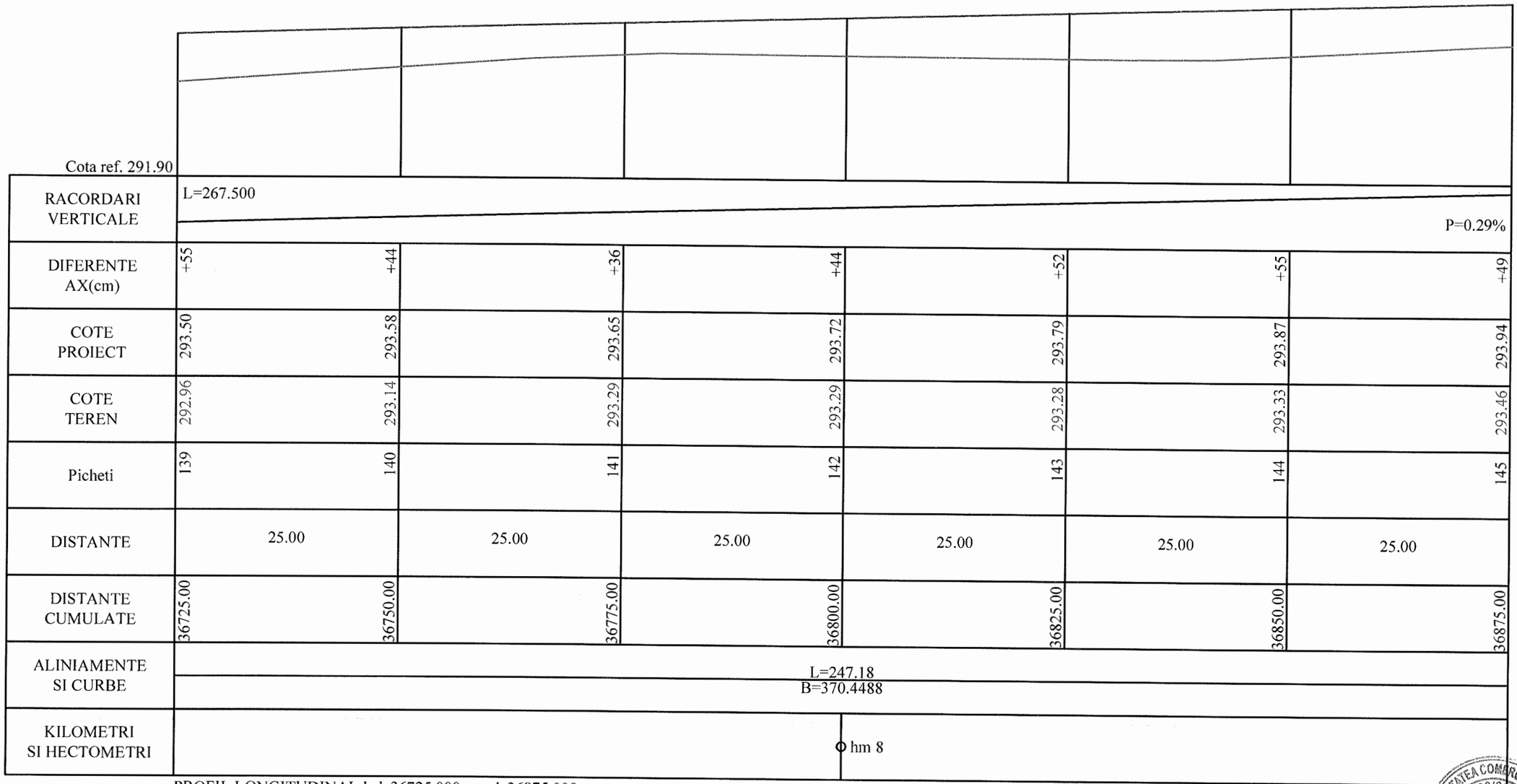

PROFIL LONGITUDINALde la36725.000pana la36875.000
SCARA: HORIZONTAL 1:500- VERTICAL 1:50

DJ 155 B

L E G E N D A

COTA PROIECTATA

COTA TEREN

Km.34+442.41
L=22.36
i1=-0.08
i2=1.15
m=1.23
B=3.43
T=11.18
R=1821.15
- RACORDARI VERTICALE

VERIFICATOR	ing. Grădinariu T. Ioan	A4;B2;D	REFERAT nr. ..... L.S. ..... avizin		
S.C. ALIDO PROIECT S.R.L. Piatra Neamț, str. Prof. Ion Negre, nr. 12 J 27/528/2001, R 14342100			Beneficiar: UAT Județul Neamț prin Consiliul Județean Neamț		Proiect nr. 374/2023
Specificatia	Numele si prenumele	Semnatura	Scara 1:500 1:50	Titlu proiect: "Proiect integrat Modernizare, consolidare și reabilitare drumuri și poduri județene, obiective ce asigura conectarea la rețeaua TEN-T, Județul Neamț"	Faza D.A.L.I.
SEF PROIECT	ing. Adrian NECULA		Data 2023	Titlu planșă: Profil longitudinal DJ 155B, km 34+324 - 39+400	Plansa Nr. P.L.-2.19
PROIECTANT	ing. Gabriel AMARIEI				
PROIECTANT	ing. Ana-Maria CHIRILA				

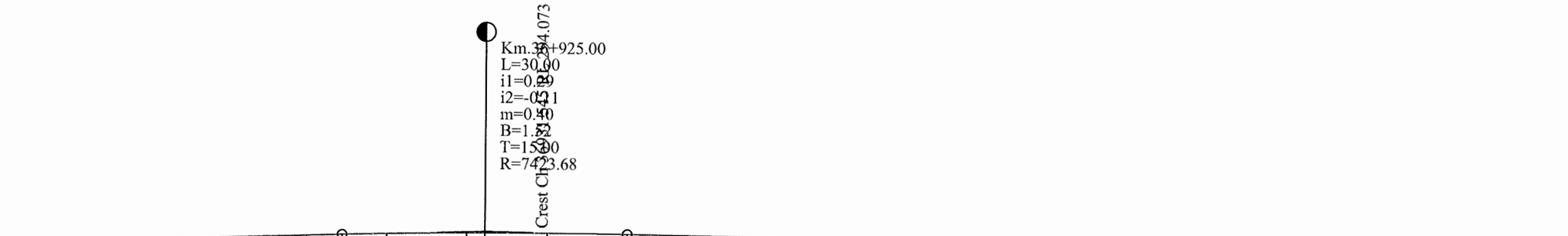

Cota ref. 292.30

| | | |

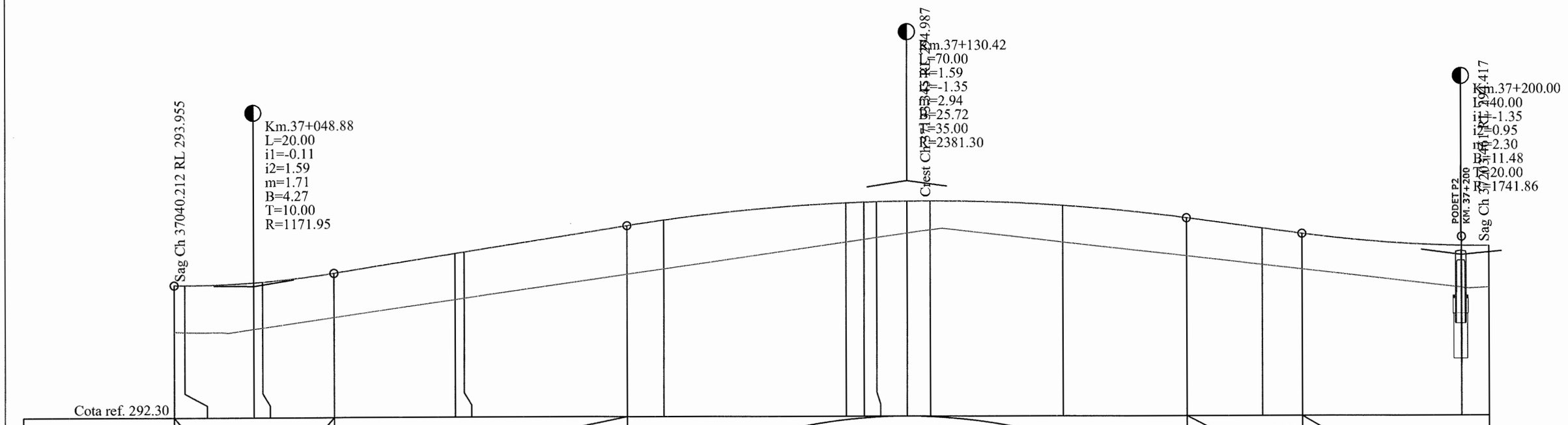

Cota ref. 292.30

| | | |

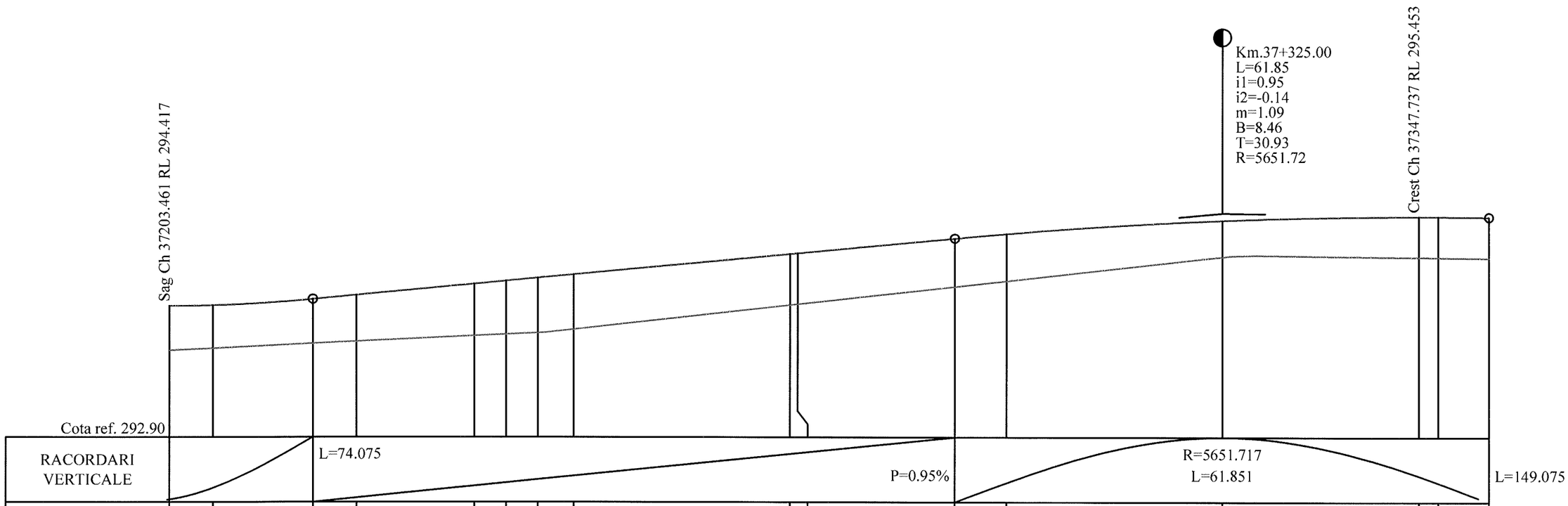
Km.37+325.00
L=61.85
i1=0.95
i2=-0.14
m=1.09
B=8.46
T=30.93
R=5651.72
Crest Ch 37347.737 RL 295.453
Sag Ch 37203.461 RL 294.417
Cota ref. 292.90
RACORDARI VERTICALE
L=74.075
P=0.95%
R=5651.717
L=61.851
L=149.075

| | | |

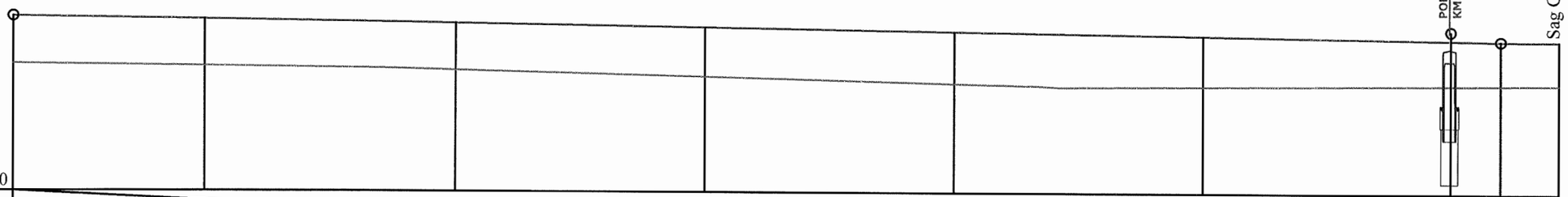

RACORDARI VERTICALE	L=149.075								
DIFERENTE AX(cm)	+48	+48	+47	+50	+52	+51	+47	+44	+44
COTE PROIECT	295.45	295.42	295.38	295.35	295.31	295.28	295.24	295.23	295.23
COTE TEREN	294.97	294.95	294.91	294.85	294.79	294.77	294.78	294.79	294.79
Picheti		173	174	175	176	177	178		
DISTANTE	19.07		25.00	25.00	25.00	25.00	25.00	5.00	5.79
DISTANTE CUMULATE	37355.93	37375.00	37400.00	37425.00	37450.00	37475.00	37500.00	37505.00	37510.79
ALINIAMENTE SI CURBE	L=342.56 B=349.8896								
KILOMETRI SI HECTOMETRI		hm 4					hm 5		

PROFIL LONGITUDINALde la37355.925pana la37510.790
SCARA: HORIZONTAL 1:500- VERTICAL 1:50

DJ 155 B

L E G E N D A

COTA PROIECTATA

COTA TEREN

Km.34+442.41
L=22.36
i1=-0.08
i2=1.15
m=1.23
B=3.43
T=11.18
R=1821.15
- RACORDARI VERTICALE

VERIFICATOR	ing. Grădinariu T. Ioan	A4;B2;D	REFERAT nr.		
S.C. ALIDO PROIECT S.R.L. Piatra Neamț, str. Prof. Ion Negre, nr. 12 J 27/528/2001, R 14342100			**Beneficiar:** **UAT Județul Neamț prin Consiliul Județean Neamț**		Proiect nr. 374/2023
Specificatia	Numele si prenumele	Semnatura	Scara 1:500 1:50	**Titlu proiect:** **"Proiect integrat Modernizare, consolidare și reabilitare drumuri și poduri județene, obiective ce asigura conectarea la rețeaua TEN-T, Județul Neamț"**	Faza D.A.L.I.
SEF PROIECT	ing. Adrian NECULA		Data 2023	**Titlu planșă:** **Profil longitudinal** **DJ 155B, km 34+324 - 39+400**	Plansa Nr. P.L.-2.23
PROIECTANT	ing. Gabriel AMARIEI				
PROIECTANT	ing. Ana-Maria CHIRILA				

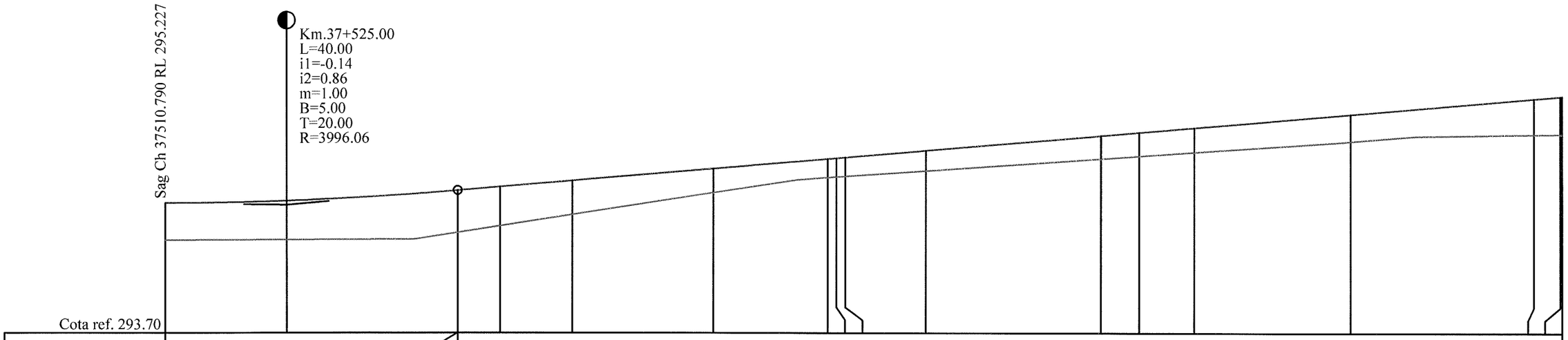
Sag Ch 37510.790 RL 295.227
Km.37+525.00
L=40.00
i1=-0.14
i2=0.86
m=1.00
B=5.00
T=20.00
R=3996.06
Cota ref. 293.70

| | | |

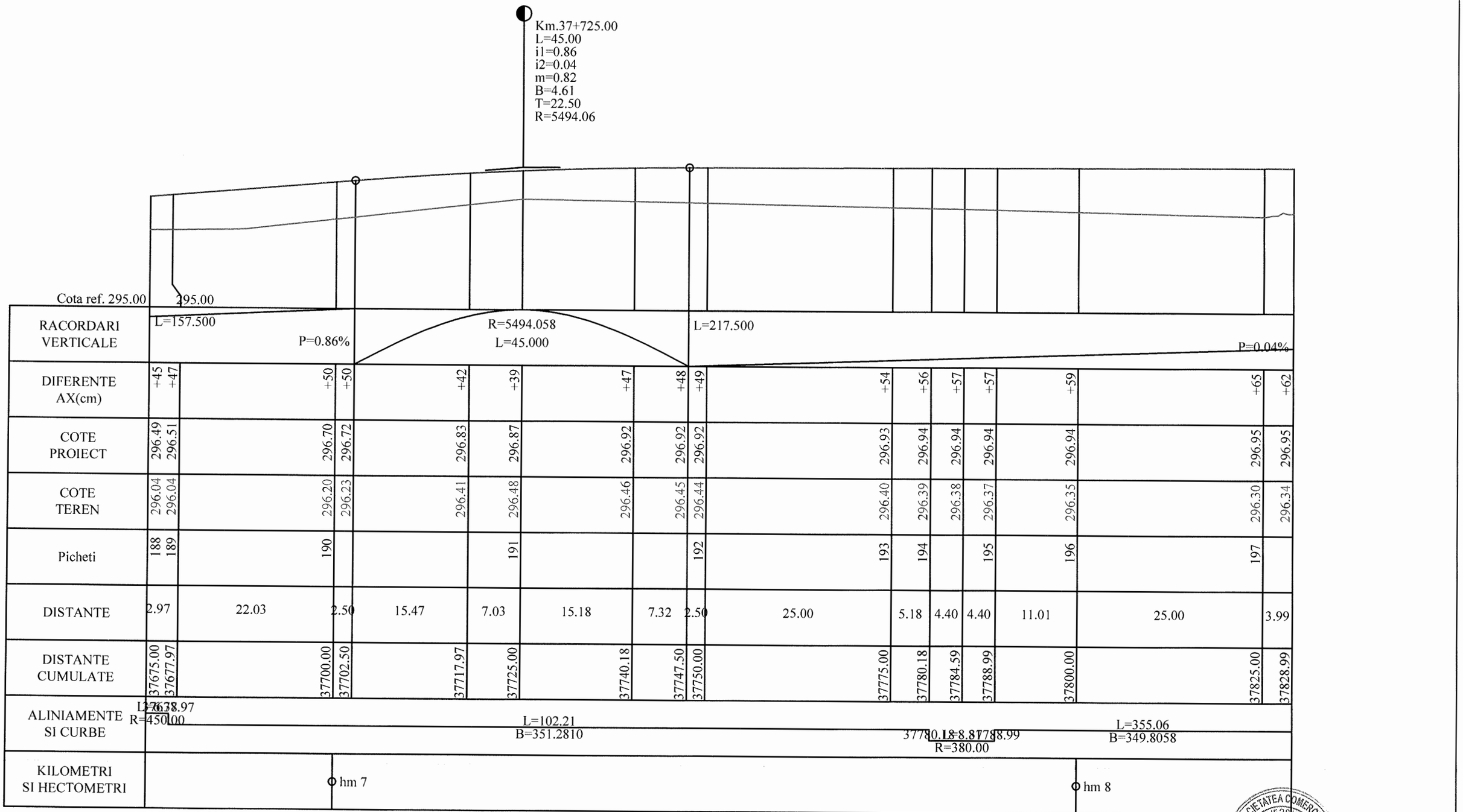

PROFIL LONGITUDINAL de la 37675.000 pana la 37828.989
SCARA: HORIZONTAL 1:500- VERTICAL 1:50

DJ 155 B

LEGENDA

COTA PROIECTATA

COTA TEREN

Km.34+442.41
L=22.36
i1=-0.08
i2=1.15
m=1.23
B=3.43
T=11.18
R=1821.15
- RACORDARI VERTICALE

VERIFICATOR	ing. Grădinariu T. Ioan	A4;B2;D	REFERAT nr. ..... din		
S.C. ALIDO PROIECT S.R.L. Piatra Neamț, str. Prof. Ion Negre, nr. 12 J 27/528/2001, R 14342100			Beneficiar: **UAT Județul Neamț prin Consiliul Județean Neamț**		Proiect nr. 374/2023
Specificatia	Numele si prenumele	Semnatura	Scara 1:500 1:50	**Titlu proiect: "Proiect integrat Modernizare, consolidare și reabilitare drumuri și poduri județene, obiective ce asigura conectarea la rețeaua TEN-T, Județul Neamț"**	Faza D.A.L.I.
SEF PROIECT	ing. Adrian NECULA		Data 2023	**Titlu planșă: Profil longitudinal DJ 155B, km 34+324 - 39+400**	Plansa Nr. P.L.-2.25
PROIECTANT	ing. Gabriel AMARIEI				
PROIECTANT	ing. Ana-Maria CHIRILA				

SOCIETATEA COMERCIALA ALIDO PROIECT J27/528/2007 RO14342100

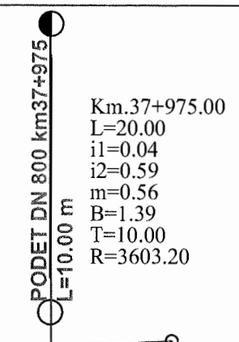

Km.37+975.00
L=20.00
i1=0.04
i2=0.59
m=0.56
B=1.39
T=10.00
R=3603.20

Cota ref. 295.30

RACORDARI VERTICALE	L=217.500					P=0.04%	R=3603.202 L=20.000		L=180.645
DIFERENTE AX(cm)	+62	+54	+44	+48	+52	+57	+61	+60	+32
COTE PROIECT	296.95	296.96	296.97	296.98	296.99	297.00	297.00	297.02	297.07
COTE TEREN	296.34	296.42	296.54	296.51	296.47	296.43	296.40	296.42	296.75
Picheti		198	199	200	201	202		203	
DISTANTE	21.01		25.00	25.00	25.00	25.00	15.00	10.00	10.00
DISTANTE CUMULATE	37828.99	37850.00	37875.00	37900.00	37925.00	37950.00	37965.00	37975.00	37985.00
ALINIAMENTE SI CURBE	L=355.06 B=349.8058								
KILOMETRI SI HECTOMETRI	hm 9								

PROFIL LONGITUDINALde la37828.989pana la37985.000
SCARA: HORIZONTAL 1:500- VERTICAL 1:50

DJ 155 B

L E G E N D A

COTA PROIECTATA

COTA TEREN

Km.34+442.41
L=22.36
i1=-0.08
i2=1.15
m=1.23
B=3.43
T=11.18
R=1821.15
- RACORDARI VERTICALE

VERIFICATOR	ing. Grădinariu T. Ioan	A4;B2;D	REFERAT nr. ..... din	
S.C. ALIDO PROIECT S.R.L. Piatra Neamț, str. Prof. Ion Negre, nr. 12 J 27/528/2001, R 14342100			Beneficiar: **UAT Județul Neamț prin Consiliul Județean Neamț**	Proiect nr. 374/2023
Specificatia	Numele si prenumele	Semnatura	Scara 1:500 1:50	**Titlu proiect:** **"Proiect integrat Modernizare, consolidare și reabilitare drumuri și poduri județene, obiective ce asigura conectarea la rețeaua TEN-T, Județul Neamț"**	Faza D.A.L.I.
SEF PROIECT	ing. Adrian NECULA		Data 2023	**Titlu planșă:** **Profil longitudinal** **DJ 155B, km 34+324 - 39+400**	Plansa Nr. P.L.-2.26
PROIECTANT	ing. Gabriel AMARIEI				
PROIECTANT	ing. Ana-Maria CHIRILA				

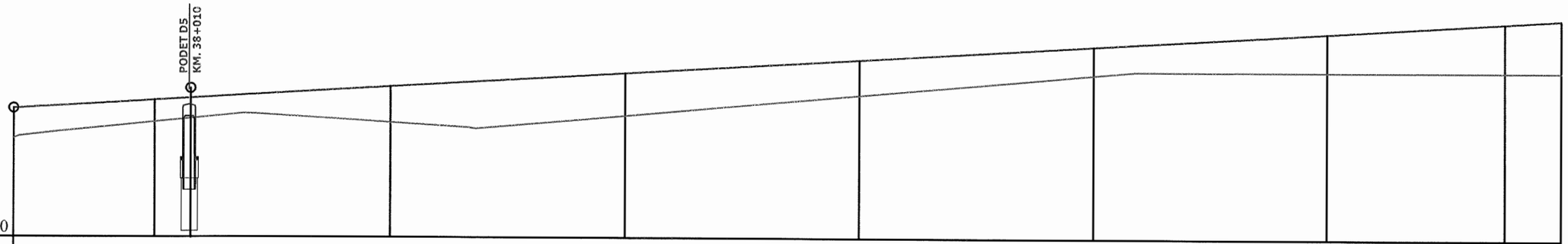

Cota ref. 295.70

RACORDARI VERTICALE	L=180.645								P=0.59%
DIFERENTE AX(cm)	+32	+25	+38	+45	+38	+32	+42	+53	+57
COTE PROIECT	297.07	297.16	297.30	297.45	297.60	297.75	297.90	298.01	298.04
COTE TEREN	296.75	296.92	296.92	297.00	297.22	297.44	297.48	297.48	297.48
Picheti		204	205	206	207	208	209	210	211
DISTANTE	15.00		25.00	25.00	25.00	25.00	25.00	19.05	5.95
DISTANTE CUMULATE	37985.00	38000.00	38025.00	38050.00	38075.00	38100.00	38125.00	38144.05	38150.00
ALINIAMENTE SI CURBE	L=355.06 B=349.8058							38144.05	51.16 R=650.00
KILOMETRI SI HECTOMETRI		Km 38+000.00					hm 1		

PROFIL LONGITUDINALde la37985.000pana la38150.000
SCARA: HORIZONTAL 1:500- VERTICAL 1:50

DJ 155 B

L E G E N D A

COTA PROIECTATA

COTA TEREN

Km.34+442.41
L=22.36
i1=-0.08
i2=1.15
m=1.23
B=3.43
T=11.18
R=1821.15
- RACORDARI VERTICALE

VERIFICATOR	ing. Grădinariu T. Ioan	A4;B2;D	REFERAT nr.	
S.C. ALIDO PROIECT S.R.L. Piatra Neamț, str. Prof. Ion Negre, nr. 12 J 27/528/2001, R 14342100			**Beneficiar:** **UAT Județul Neamț prin Consiliul Județean Neamț**	Proiect nr. 374/2023
Specificatia	Numele si prenumele	Semnatura	Scara 1:500 1:50	**Titlu proiect:** **"Proiect integrat Modernizare, consolidare și reabilitare drumuri și poduri județene, obiective ce asigura conectarea la rețeaua TEN-T, Județul Neamț"**	Faza D.A.L.I.
SEF PROIECT	ing. Adrian NECULA		Data 2023	**Titlu planșă:** **Profil longitudinal** **DJ 155B, km 34+324 - 39+400**	Plansa Nr. P.L.-2.27
PROIECTANT	ing. Gabriel AMARIEI				
PROIECTANT	ing. Ana-Maria CHIRILA				

SOCIETATEA COMERCIALA 27/528/2001 2 ALIDO PROIECT SRL

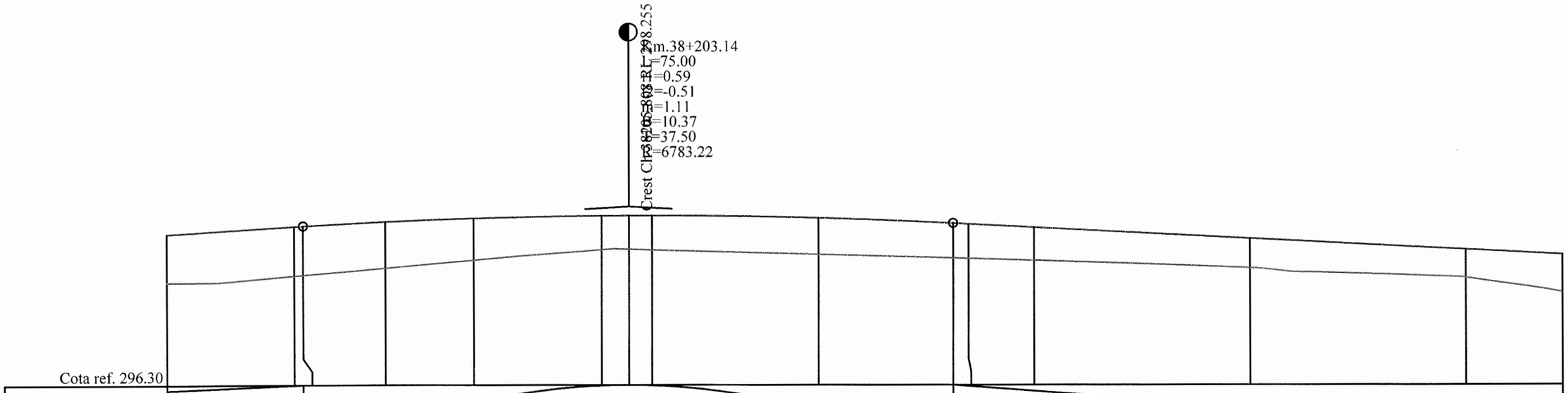

Cota ref. 296.30

| | | |

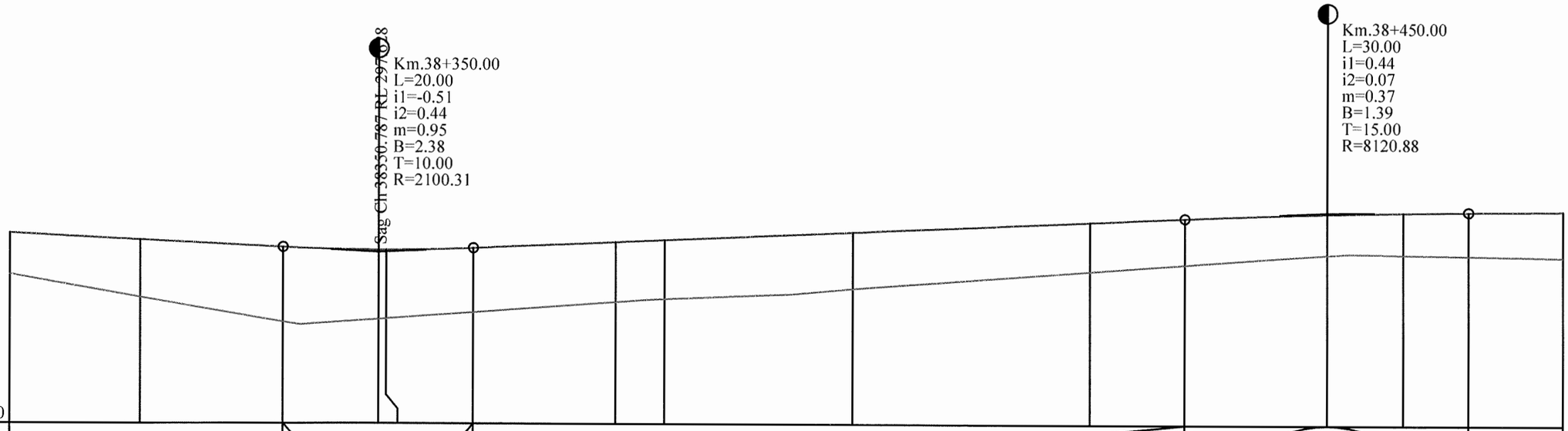

Cota ref. 295.80

RACORDARI VERTICALE	L=99.355 P=-0.51%		R=2100.314 L=20.000		L=75.000			P=0.44%		R=8120.878 L=30.000			L=175.000 P=0.07%		
DIFERENTE AX(cm)	+44	+61	+80	+74	+74	+68	+63	+63	+59	+52	+50	+44	+45	+47	+50
COTE PROIECT	297.80	297.73	297.66	297.63	297.63	297.65	297.71	297.74	297.82	297.93	297.98	298.03	298.05	298.05	298.06
COTE TEREN	297.37	297.13	296.87	296.90	296.90	296.97	297.08	297.12	297.23	297.41	297.49	297.59	297.60	297.59	297.57
Picheti		220		221			222	223	224	225		226			227
DISTANTE	13.70		15.00	10.00	0.79	9.21	15.00	5.18	19.82	25.00	10.00	15.00	8.12	6.88	10.00
DISTANTE CUMULATE	38311.30	38325.00	38340.00	38350.00	38350.79	38360.00	38375.00	38380.18	38400.00	38425.00	38435.00	38450.00	38458.12	38465.00	38475.00
ALINIAMENTE SI CURBE	L=137.76 R=850.00							38380.18		L=117.94 B=364.1552					
KILOMETRI SI HECTOMETRI										hm 4					

PROFIL LONGITUDINALde la38311.299pana la38475.000
SCARA: HORIZONTAL 1:500- VERTICAL 1:50

DJ 155 B

LEGENDA

COTA PROIECTATA

COTA TEREN

Km.34+442.41
L=22.36
i1=-0.08
i2=1.15
m=1.23
B=3.43
T=11.18
R=1821.15
- RACORDARI VERTICALE

VERIFICATOR	ing. Grădinariu T. Ioan	A4;B2;D	REFERAT nr.	
S.C. ALIDO PROIECT S.R.L. Piatra Neamț, str. Prof. Ion Negre, nr. 12 J 27/528/2001, R 14342100			**Beneficiar:** **UAT Județul Neamț prin Consiliul Județean Neamț**	Proiect nr. 374/2023
Specificatia	Numele si prenumele	Semnatura	Scara 1:500 1:50	**Titlu proiect:** **"Proiect integrat Modernizare, consolidare și reabilitare drumuri și poduri județene, obiective ce asigura conectarea la rețeaua TEN-T, Județul Neamț"**	Faza D.A.L.I.
SEF PROIECT	ing. Adrian NECULA		Data 2023	**Titlu planșă:** **Profil longitudinal** **DJ 155B, km 34+324 - 39+400**	Plansa Nr. P.L.-2.29
PROIECTANT	ing. Gabriel AMARIEI				
PROIECTANT	ing. Ana-Maria CHIRILA				

SOCIETATEA COMERCIALA J27/528/2007 2 ALIDO PROIECT SRL

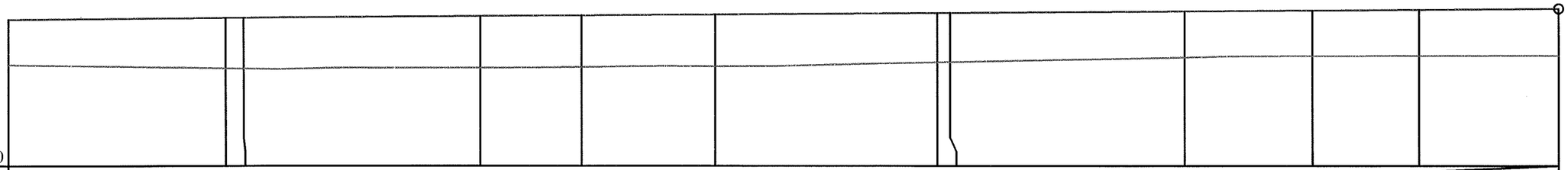
Cota ref. 296.50

| | | |

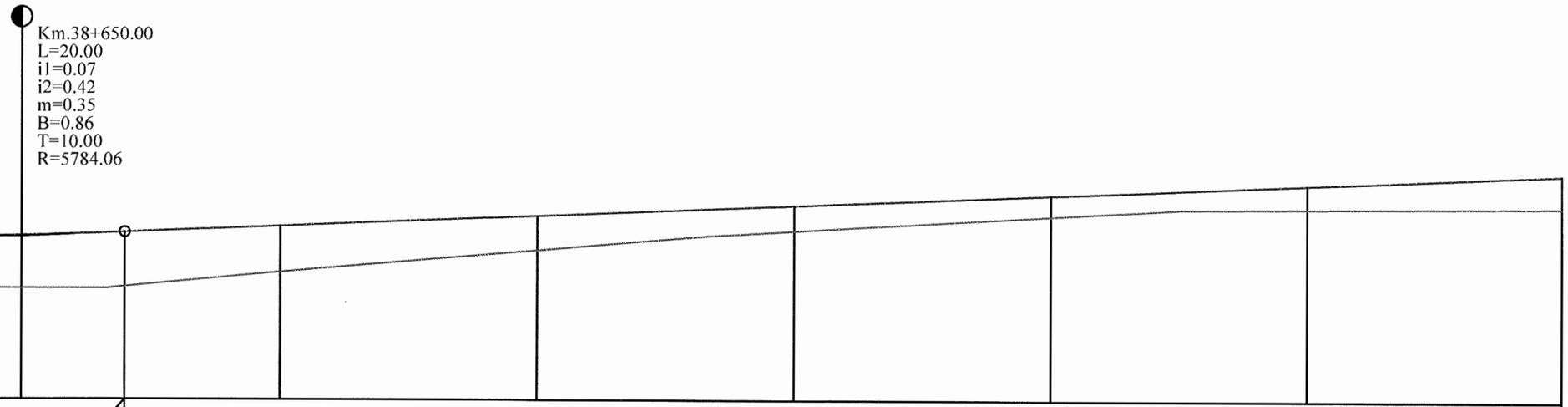

Cota ref. 296.60

RACORDARI VERTICALE	P=0.07%	R=5784.059 L=20.000	L=360.035						P=0.42%
DIFERENTE AX(cm)	+50	+52	+54	+44	+34	+26	+22	+23	+32
COTE PROIECT	298.17	298.19	298.22	298.28	298.39	298.49	298.60	298.70	298.80
COTE TEREN	297.67	297.67	297.69	297.84	298.05	298.24	298.39	298.47	298.48
Picheti		236		237	238	239	240	241	242
DISTANTE	10.00		10.00	15.00	25.00	25.00	25.00	25.00	25.00
DISTANTE CUMULATE	38640.00	38650.00	38660.00	38675.00	38700.00	38725.00	38750.00	38775.00	38800.00
ALINIAMENTE SI CURBE	L=404.13 B=352.1373								
KILOMETRI SI HECTOMETRI			hm 7						hm 8

PROFIL LONGITUDINALde la38640.000pana la38800.000
SCARA: HORIZONTAL 1:500- VERTICAL 1:50

DJ 155 B

L E G E N D A

COTA PROIECTATA

COTA TEREN

Km.34+442.41
L=22.36
i1=-0.08
i2=1.15
m=1.23
B=3.43
T=11.18
R=1821.15
- RACORDARI VERTICALE

VERIFICATOR	ing. Grădinariu T. Ioan	A4;B2;D	REFERAT nr. ..... din		
S.C. ALIDO PROIECT S.R.L. Piatra Neamț, str. Prof. Ion Negre, nr. 12 J 27/528/2001, R 14342100			Beneficiar: UAT Județul Neamț prin Consiliul Județean Neamț		Proiect nr. 374/2023
Specificatia	Numele si prenumele	Semnatura	Scara 1:500 1:50	Titlu proiect: "Proiect integrat Modernizare, consolidare și reabilitare drumuri și poduri județene, obiective ce asigura conectarea la rețeaua TEN-T, Județul Neamț"	Faza D.A.L.I.
SEF PROIECT	ing. Adrian NECULA		Data 2023	Titlu planșă: Profil longitudinal DJ 155B, km 34+324 - 39+400	Plansa Nr. P.L.-2.31
PROIECTANT	ing. Gabriel AMARIEI				
PROIECTANT	ing. Ana-Maria CHIRILA				

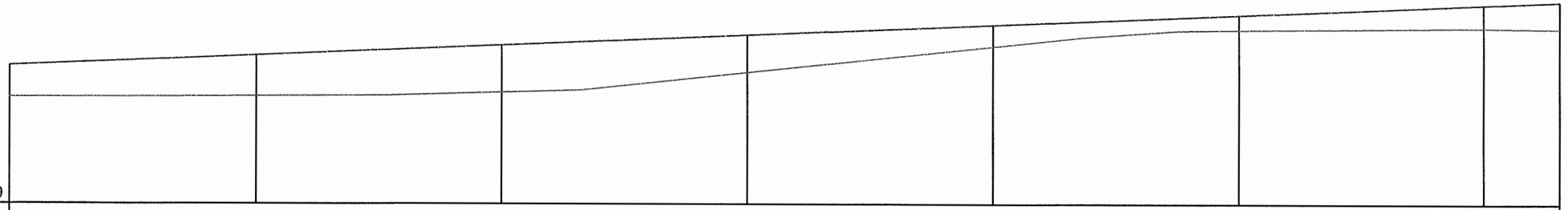

Cota ref. 297.40

RACORDARI VERTICALE	L=360.035							P=0.42%
DIFERENTE AX(cm)	+32	+43	+49	+38	+23	+15	+25	+27
COTE PROIECT	298.80	298.91	299.01	299.11	299.22	299.32	299.43	299.46
COTE TEREN	298.48	298.49	298.53	298.74	299.00	299.17	299.19	299.19
Picheti	242	243	244	245	246	247	248	
DISTANTE	25.00		25.00	25.00	25.00	25.00	25.00	7.76
DISTANTE CUMULATE	38800.00	38825.00	38850.00	38875.00	38900.00	38925.00	38950.00	38957.76
ALINIAMENTE SI CURBE	L=404.13 B=352.1373							
KILOMETRI SI HECTOMETRI	hm 8				hm 9			

PROFIL LONGITUDINALde la38800.000pana la38957.762
SCARA: HORIZONTAL 1:500- VERTICAL 1:50

DJ 155 B

L E G E N D A

COTA PROIECTATA

COTA TEREN

Km.34+442.41
L=22.36
i1=-0.08
i2=1.15
m=1.23
B=3.43
T=11.18
R=1821.15
- RACORDARI VERTICALE

VERIFICATOR	ing. Grădinariu T. Ioan	A4;B2;D	REFERAT nr.	
S.C. ALIDO PROIECT S.R.L. Piatra Neamț, str. Prof. Ion Negre, nr. 12 J 27/528/2001, R 14342100			**Beneficiar:** **UAT Județul Neamț prin Consiliul Județean Neamț**	Proiect nr. 374/2023
Specificatia	Numele si prenumele	Semnatura	Scara 1:500 1:50	**Titlu proiect:** **"Proiect integrat Modernizare, consolidare și reabilitare drumuri și poduri județene, obiective ce asigura conectarea la rețeaua TEN-T, Județul Neamț"**	Faza D.A.L.I.
SEF PROIECT	ing. Adrian NECULA		Data 2023	**Titlu planșă:** **Profil longitudinal** **DJ 155B, km 34+324 - 39+400**	Plansa Nr. P.L.-2.32
PROIECTANT	ing. Gabriel AMARIEI				
PROIECTANT	ing. Ana-Maria CHIRILA				

SOCIETATEA COMERCIALA J27/528/2007 2 ALIDO PROIECT SRL PIATRA NEAMȚ

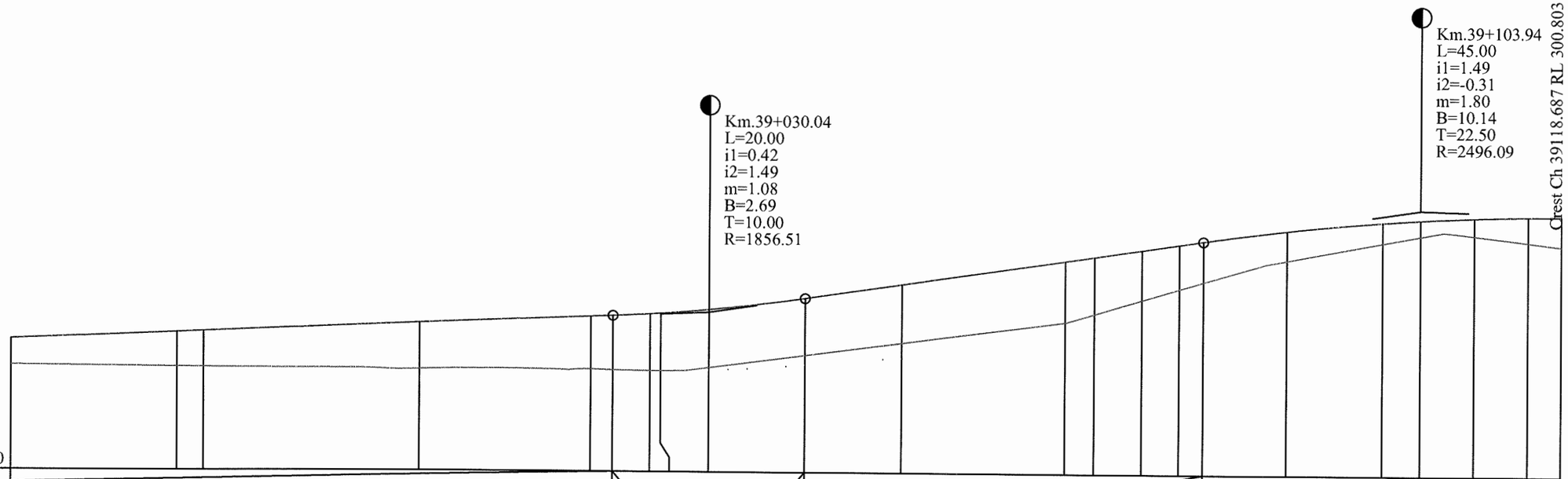
Km.39+030.04
L=20.00
i1=0.42
i2=1.49
m=1.08
B=2.69
T=10.00
R=1856.51
Km.39+103.94
L=45.00
i1=1.49
i2=-0.31
m=1.80
B=10.14
T=22.50
R=2496.09
Crest Ch 39118.687 RL 300.803
Cota ref. 298.10

| | | |

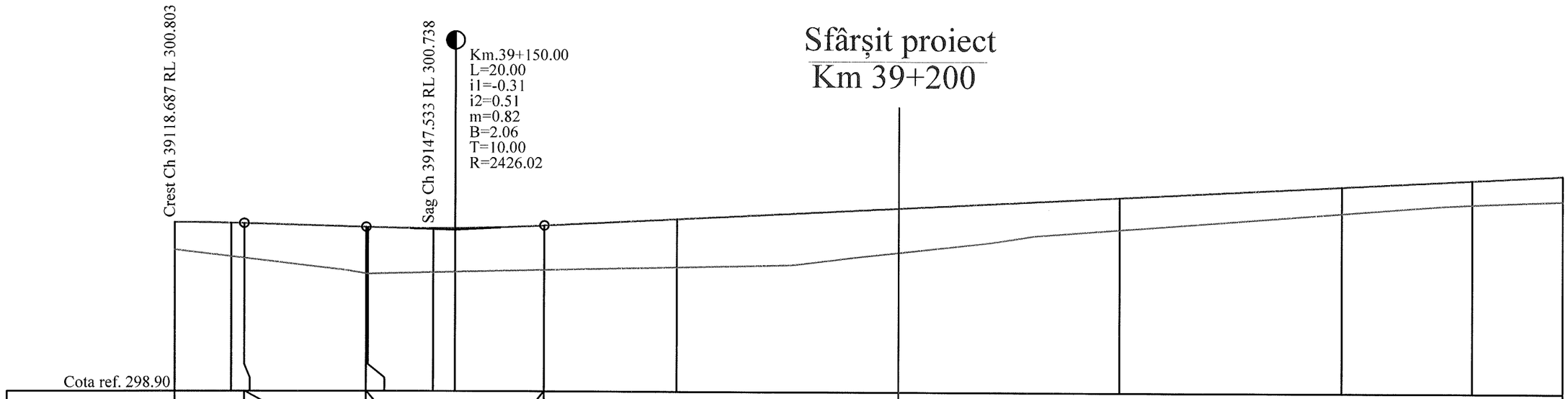

Cota ref. 298.90

| | | |

PROFIL TRANSVERSAL TIP
SCARA 1:50

Se aplica intre: km. 34+000 - 39+150

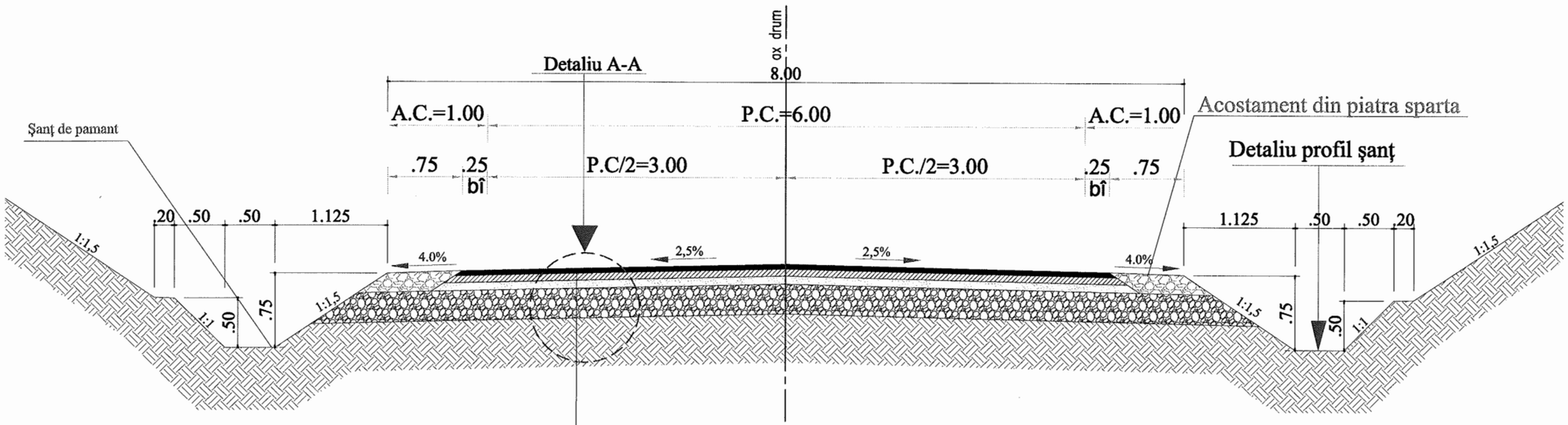

STRAT DE UZURA DIN BETON ASFALTIC DE TIP BA 16; h=5,00 cm (pentru declivitati > 7% - MAS)
STRAT DE LEGATURA DIN BETON ASFALTIC DE TIP BADPC 22,4 ; h=6,00 cm
STRAT DE BAZĂ DIN ANROBAT BITUMINOS DE TIP ABPC 31,5 ; h= 8,00 cm
STRAT DE FUNDAŢIE DIN BALAST , h= 30 cm
TEREN DE FUNDARE

Detaliu A - A
SCARA 1:25

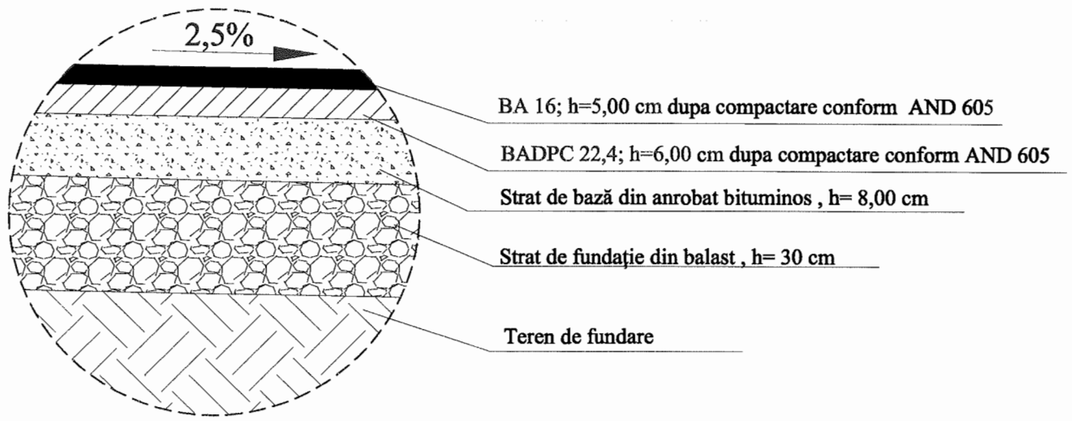

Detaliu profil sant
SCARA 1:25

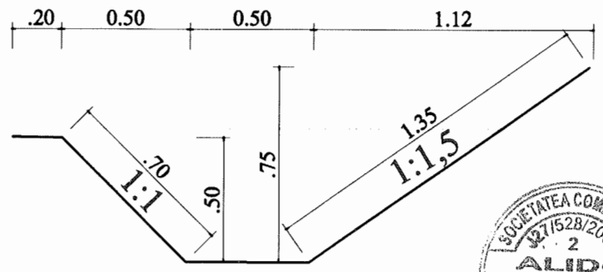

VERIFICATOR	Ing. Grădinariu T. Ioan		A4;B2;D	REFERAT nr. ..... din	
S.C. ALIDO PROIECT S.R.L. Piatra Neamţ, str. Prof. Ion Negre, nr. 12 J 27/528/2001, R 14342100				**Beneficiar:** **Judeţul Neamţ prin Consiliul Judeţean Neamţ**	Proiect nr. 374/2023
Specificatia	Numele si prenumele	Semnatura	Scara 1:50 1:25	**Titlu proiect:** **"Proiect integrat Modernizare, consolidare şi reabilitare drumuri şi poduri judeţene, obiective ce asigura conectarea la reţeaua TEN-T, Judeţul Neamţ"**	Faza D.A.L.I.
SEF PROIECT	ing. Adrian NECULA		Data 2023	**Titlu planşă:** **Profil transversal tip -** **DJ 155 B, km 34+324 - 39+400**	Plansa nr. P.T.T.-3.1
PROIECTANT	ing. Gabriel AMARIEI				
PROIECTANT	ing. Ana-Maria CHIRILA				

PROFIL TRANSVERSAL TIP
SCARA 1:50

Se aplica intre: km. 39+150 - 39+200

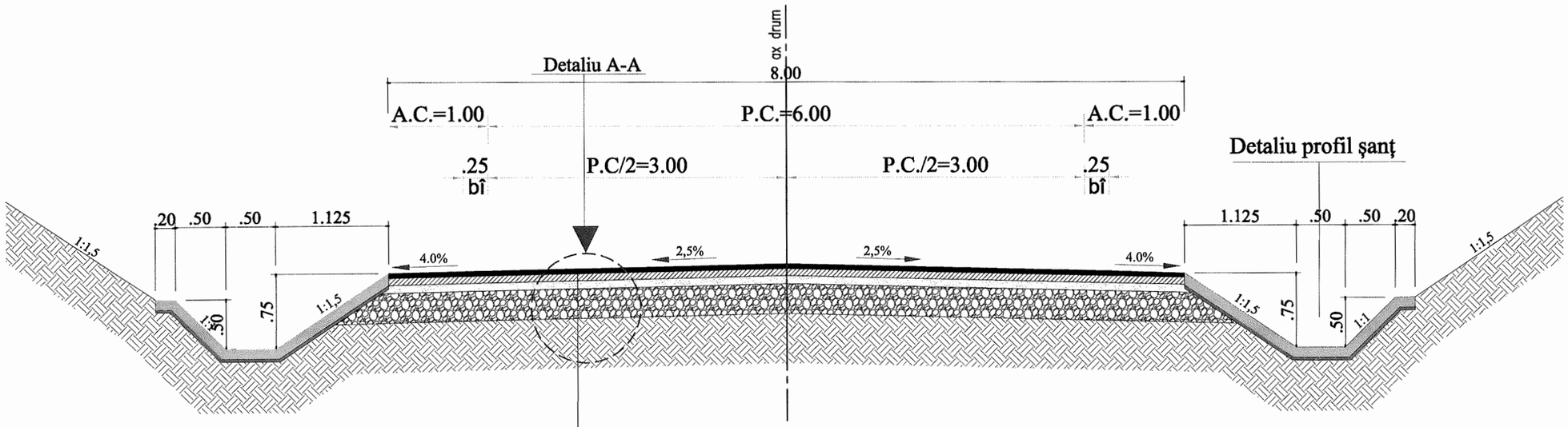

STRAT DE UZURA DIN BETON ASFALTIC DE TIP BA 16; h=5,00 cm (pentru declivitati > 7% - MAS)
STRAT DE LEGATURA DIN BETON ASFALTIC DE TIP BADPC 22,4 ; h=6,00 cm
STRAT DE BAZĂ DIN ANROBAT BITUMINOS DE TIP ABPC 31,5 ; h= 8,00 cm
STRAT DE FUNDAŢIE DIN BALAST , h= 30 cm
TEREN DE FUNDARE

Detaliu A - A
SCARA 1:25

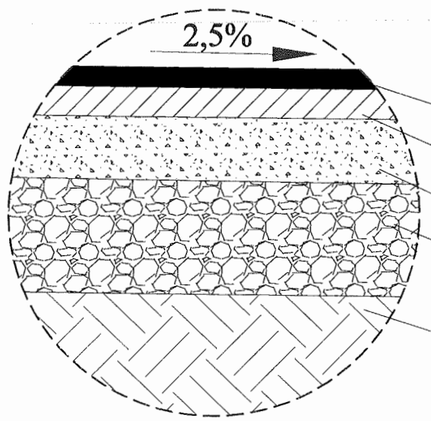

BA 16; h=5,00 cm dupa compactare conform AND 605
BADPC 22,4; h=6,00 cm dupa compactare conform AND 605
Strat de bază din anrobat bituminos , h= 8,00 cm
Strat de fundaţie din balast , h= 30 cm
Teren de fundare

Detaliu profil sant
SCARA 1:25

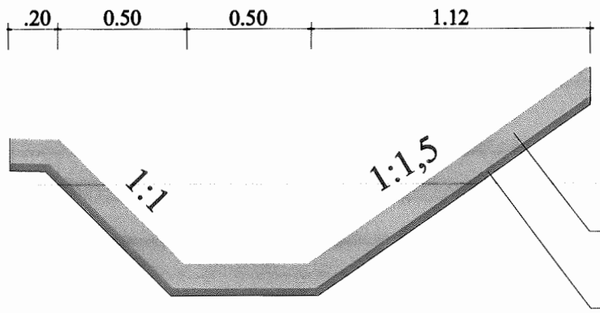

Beton de ciment C 30/37- h= 10 cm turnat monolit, conform SR EN 206-1 , clase de expunere XC4 , XF4

Substrat de nisip pilonat, h=5cm.

VERIFICATOR	Ing. Grădinariu T. Ioan		A4;B2;D	REFERAT nr. ..... din	
S.C. ALIDO PROIECT S.R.L. Piatra Neamţ, str. Prof. Ion Negre, nr. 12 J 27/528/2001, R 14342100				**Beneficiar:** **Judeţul Neamţ prin Consiliul Judeţean Neamţ**	Proiect nr. 374/2023
Specificatia	Numele si prenumele	Semnatura	Scara 1:50 1:25	**Titlu proiect:** **"Proiect integrat Modernizare, consolidare şi reabilitare drumuri şi poduri judeţene, obiective ce asigura conectarea la reţeaua TEN-T, Judeţul Neamţ"**	Faza D.A.L.I.
SEF PROIECT	ing. Adrian NECULA		Data 2023	**Titlu planşă:** **Profil transversal tip -** **DJ 155 B, km 34+324 - 39+400**	Plansa nr. P.T.T.-3.2
PROIECTANT	ing. Gabriel AMARIEI				
PROIECTANT	ing. Ana-Maria CHIRILA				

Detaliu acces proprietati pentru continuizarea scurgerii apelor

AMENAJARE ACCES LA PROPRIETĂŢI
DALĂ DE BETON DE CIMENT ARMAT L = 5,00 M
Scara : 1:50

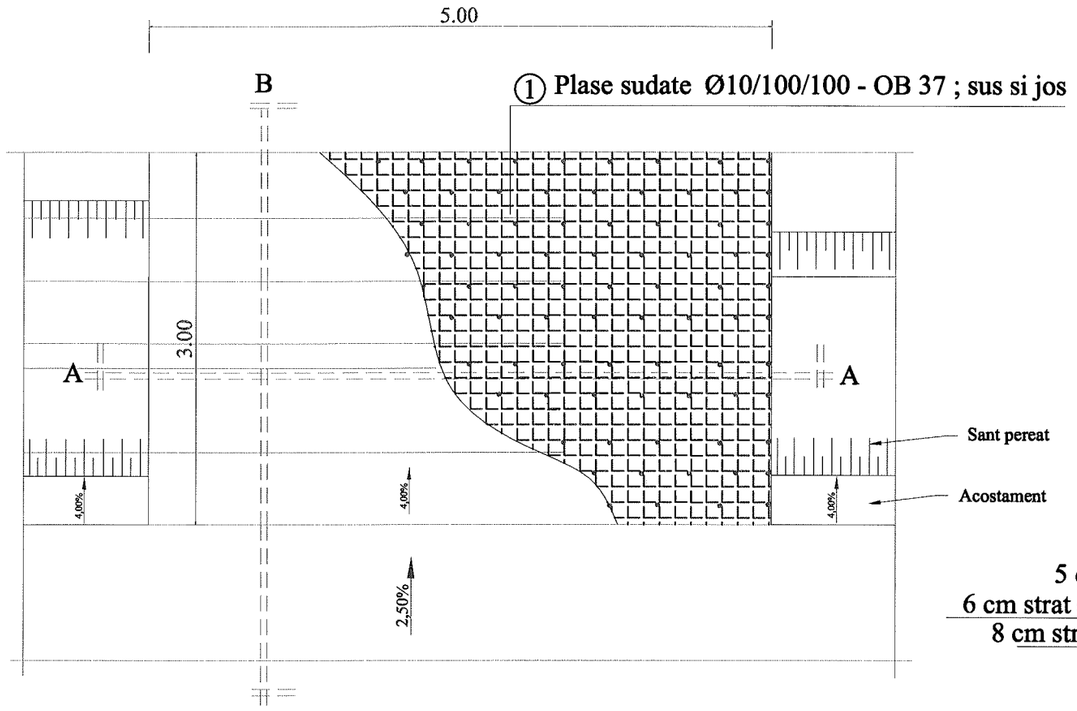

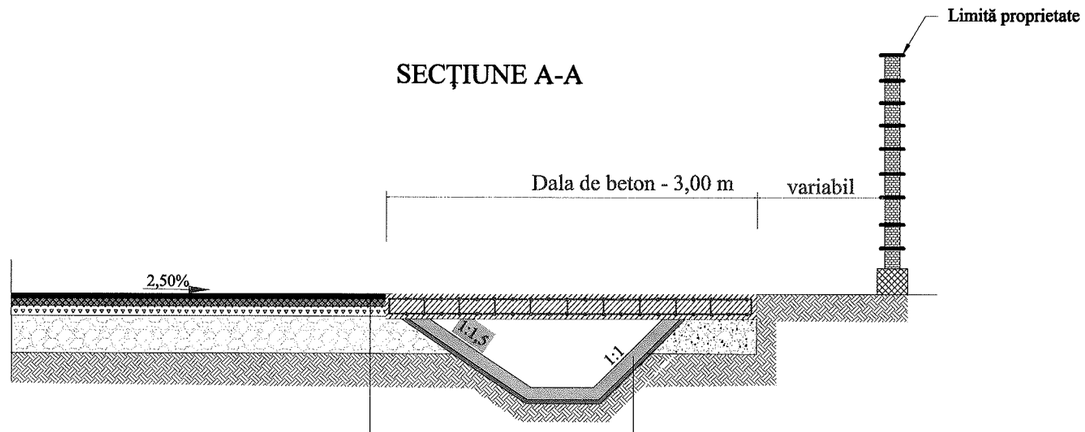

STRUCTURĂ RUTIERĂ PROIECTATĂ

5 cm strat de uzura din beton asfaltic de tip BA 16
6 cm strat de legătură din beton asfaltic de tip BADPC 22.4
8 cm strat de bază din anrobat bituminos de tip ABPC 31.5
30 cm strat de fundaţie din balast

şanţ din beton
beton C30/37, grosime 10 cm
substrat de nisip, în grosime de 5 cm

SECŢIUNE A-A

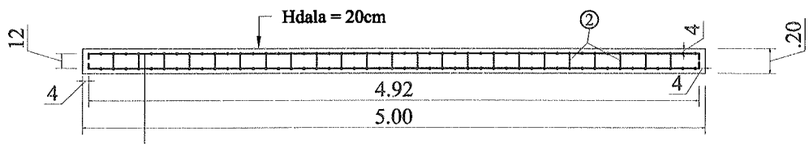

① Plase sudate Ø10/100/100 - OB 37 ; sus si jos

② OB37 375Ø10 L=0.22
Conectori

MATERIALE :

① BETON : C30/37
OTEL : BST500
OB37
NOTA : Acoperirea cu beton a armaturilor va fi de 4 cm pe toate laturile elementelor

EXTRAS DE PLASE SUDATE

① 2x plasa sudata Ø10/100/100 - BST500 pentru 1buc
2,92 x 4,92m = 14,36mp/buc
greutate/mp = 12,33 kg/mp
TOTAL : 14.36mp/buc x 2buc x 12.33kg/mp = 354.117kg

② Conectori Ø10/30 - 375 buc - OB 37
greutate/ml = 0,617 kg/ml
TOTAL : 375 buc x 0.22 ml/buc x 0.617kg/ml = 50.90 kg

VERIFICATOR	Ing. Grădinariu T. Ioan		A4;B2;D	REFERAT nr. ..... din	
S.C. ALIDO PROIECT S.R.L. Piatra Neamţ, str. Prof. Ion Negre, nr. 12 J 27/528/2001, R 14342100				**Beneficiar:** **Judeţul Neamţ prin Consiliul Judeţean Neamţ**	Proiect nr. 374/2023
Specificatia	Numele si prenumele	Semnatura	Scara 1:50 1:25	**Titlu proiect:** **"Proiect integrat Modernizare, consolidare şi reabilitare drumuri şi poduri judeţene, obiective ce asigura conectarea la reţeaua TEN-T, Judeţul Neamţ"**	Faza D.A.L.I.
SEF PROIECT	ing. Adrian NECULA		Data 2023	**Titlu planşă:** **Detaliu de executie acces proprietati pentru continuizarea scurgerii apelor** **DJ 155B, km 34+324 - 39+400**	Plansa nr. D.E-4.1
PROIECTANT	ing. Gabriel AMARIEI				
PROIECTANT	ing. Ana-Maria CHIRILA				

PODET TUBULAR DN 500

SECTIUNEA A – A

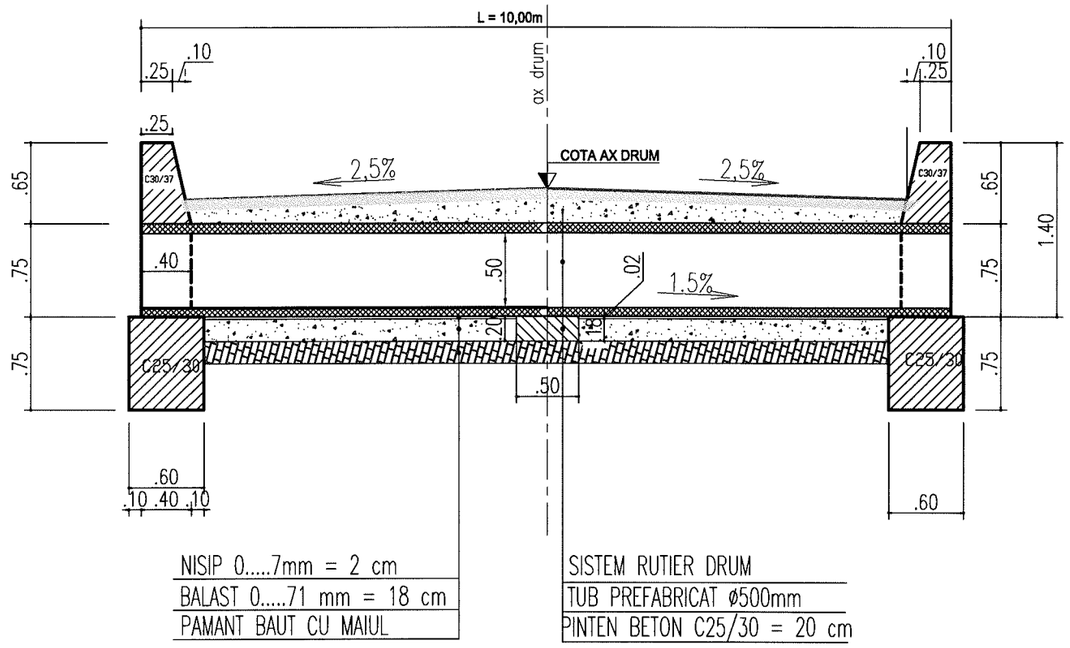

SECTIUNEA B – B

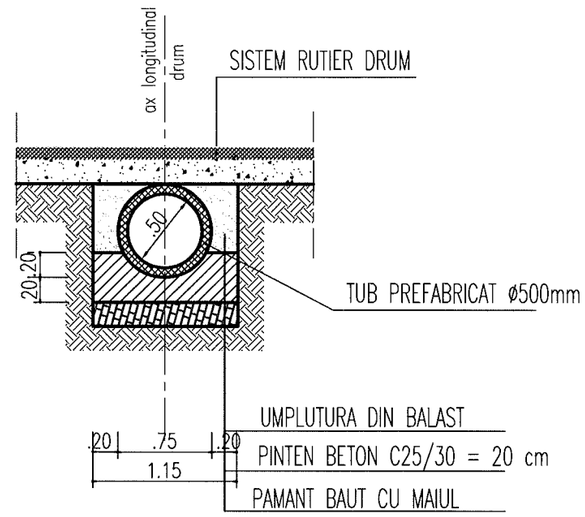

SECTIUNEA C – C

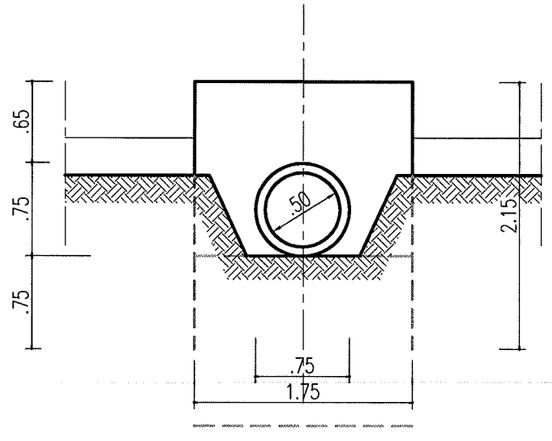

VEDERE PLANA

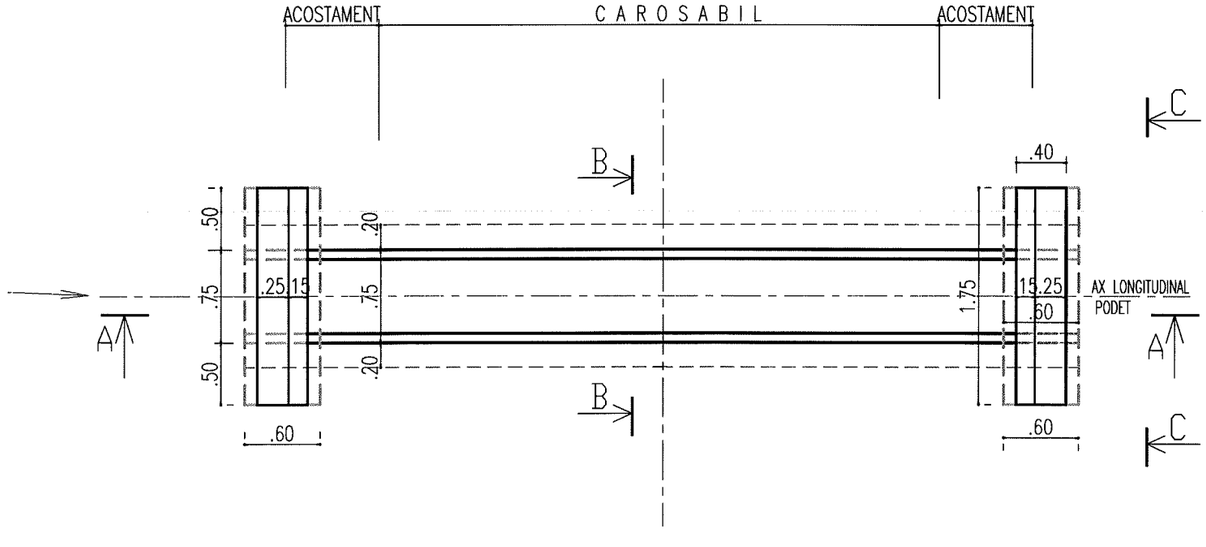

VERIFICATOR	Ing. Grădinariu T. Ioan		A4;B2;D	REFERAT nr. ..... din	
S.C. ALIDO PROIECT S.R.L. Piatra Neamț, str. Prof. Ion Negre, nr. 12 J 27/528/2001, R 14342100				**Beneficiar:** **Județul Neamț prin Consiliul Județean Neamț**	Proiect nr. 374/2023
Specificatia	Numele si prenumele	Semnatura	Scara 1:50 1:25	**Titlu proiect:** **"Proiect integrat Modernizare, consolidare și reabilitare drumuri și poduri județene, obiective ce asigura conectarea la rețeaua TEN-T, Județul Neamț"**	Faza D.A.L.I.
SEF PROIECT	ing. Adrian NECULA		Data 2023	**Titlu planșă:** **Detaliu de executie podet DN 500mm** **DJ 155B, km 34+324 - 39+400**	Plansa nr. D.E.-4.2
PROIECTANT	ing. Gabriel AMARIEI				
PROIECTANT	ing. Ana-Maria CHIRILA				

SOCIETATEA COMERCIALĂ J27/528/2007 ALIDO PROIECT

PODET TUBULAR DN 800

SECTIUNEA A – A

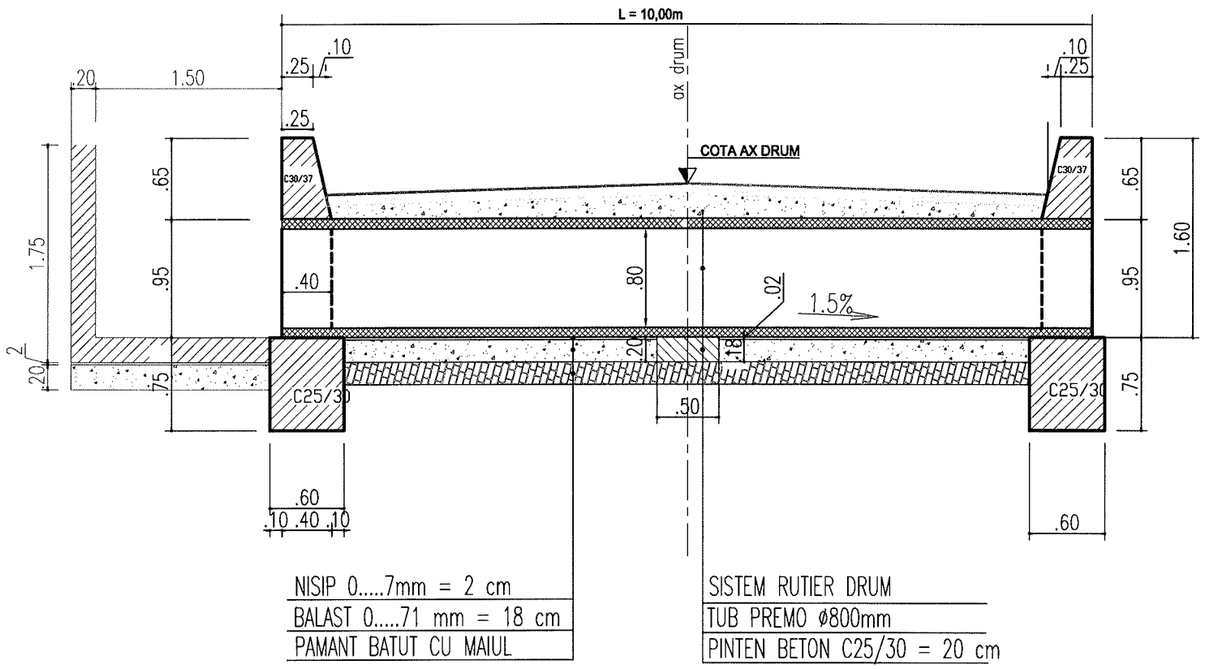

SECTIUNEA B – B

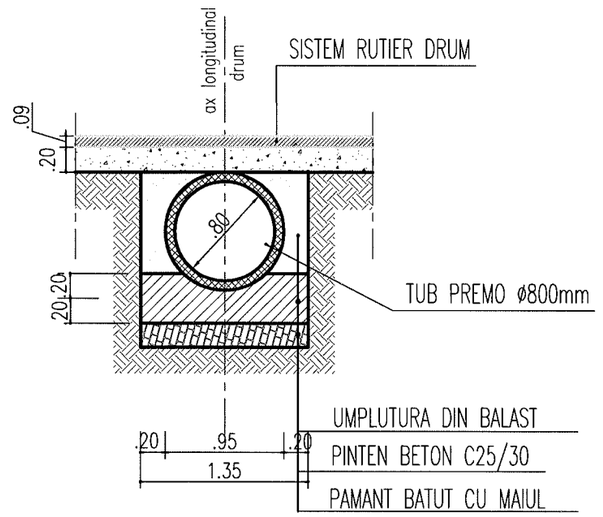

VEDERE PLANA

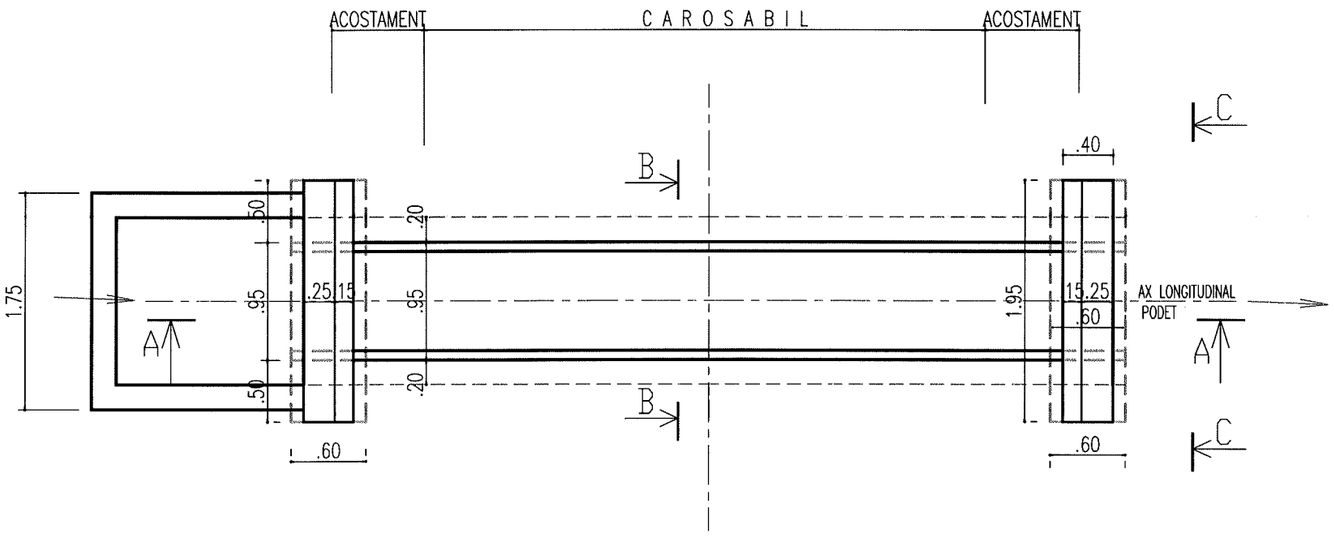

SECTIUNEA C – C

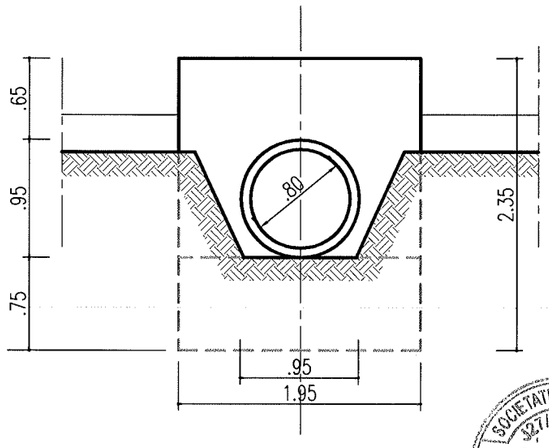

SOCIETATEA COMERCIALĂ J27/528/2007 2 ALIDO PROIECT SRL

VERIFICATOR	Ing. Grădinariu T. Ioan		A4;B2;D	REFERAT nr. ..... din	
S.C. ALIDO PROIECT S.R.L. Piatra Neamț, str. Prof. Ion Negre, nr. 12 J 27/528/2001, R 14342100				**Beneficiar:** **Județul Neamț prin Consiliul Județean Neamț**	Proiect nr. 374/2023
Specificatia	Numele si prenumele	Semnatura	Scara 1:50 1:25	**Titlu proiect:** **"Proiect integrat Modernizare, consolidare și reabilitare drumuri și poduri județene, obiective ce asigura conectarea la rețeaua TEN-T, Județul Neamț"**	Faza D.A.L.I.
SEF PROIECT	ing. Adrian NECULA		Data 2023	**Titlu planșă:** **Detaliu de executie podet DN 800mm DJ 155B, km 34+324 - 39+400**	Plansa nr. D.E.-4.3
PROIECTANT	ing. Gabriel AMARIEI				
PROIECTANT	ing. Ana-Maria CHIRILA				

DETALII DE EXECUȚIE PODEȚ DIN ELEMENTE PREFABRICATE DE TIP P2

SECTIUNE LONGITUDINALA A-A

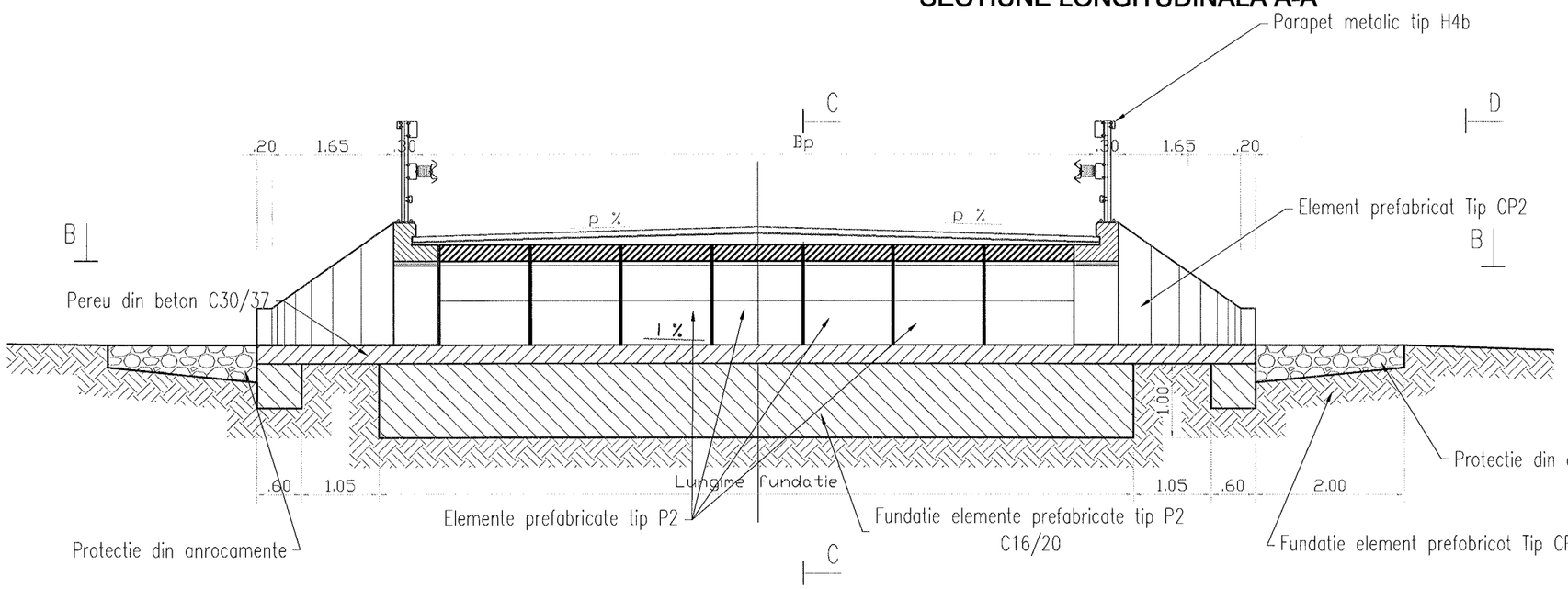

SECTIUNE TRANSVERSALA C-C

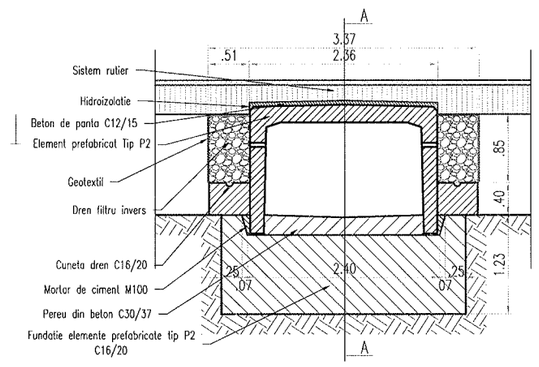

SECTIUNE PLANA B-B

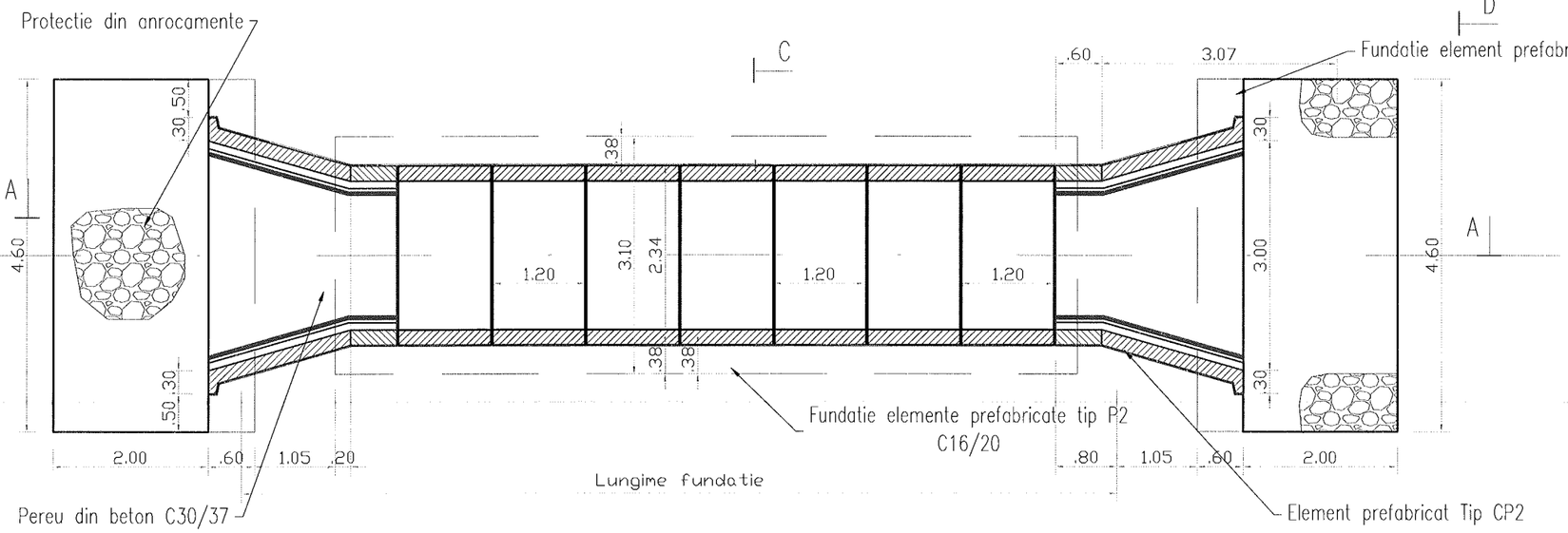

VEDERE TRANSVERSALA D-D

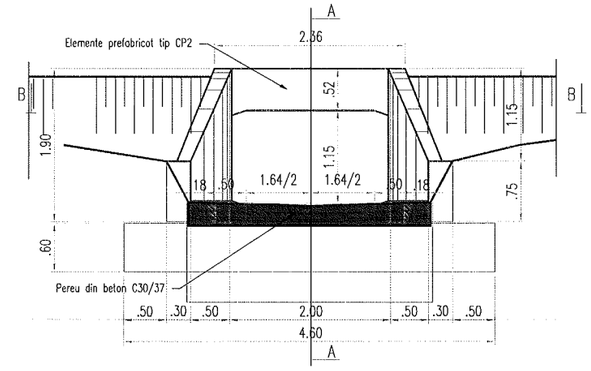

NOTA:

- ELEMENTELE PREFABRICATE TIP P2 SE VOR ASEZA JOANTIV PE BLOCUL DE FUNDATIE PE UN STRAT DE MORTAR DE CIMENT M100 PENTRU NIVELARE SI POZARE (2 CM).
- ROSTURILE DINTRE PREFABRICATE SE VOR MONTA CU MORTAR DE CIMENT M100.
- HIDROIZOLATIA SE VA REALIZA CONFORM PREVEDERILOR DIN CAIETUL DE SARCINI.

VERIFICATOR	ing. Grădinariu T. Ioan		A4;B2;D	REFERAT nr. ..... din	
S.C. ALIDO PROIECT S.R.L. Piatra Neamț, str. Prof. Ion Negre, nr. 12 J 27/528/2001, R 14342100				**Beneficiar:** **Județul Neamț prin Consiliul Județean Neamț**	Proiect nr. 326/2020
Specificatia	Numele si prenumele	Semnatura	Scara 1:50 1:25	**Titlu proiect:** **"Proiect integrat Modernizare, consolidare și reabilitare drumuri și poduri județene, obiective ce asigura conectarea la rețeaua TEN-T, Județul Neamț"**	Faza D.A.L.I.
SEF PROIECT	ing. Adrian NECULA				
PROIECTANT	ing. Gabriel AMARIEI		Data 2020	**Titlu planșă:** **Podet prefabricat P2** **DJ 155B, km 34+324 - 39+400**	Plansa nr. D.E. 4.4
PROIECTANT	ing. Ana-Maria CHIRILA				

DISPOZITIE GENERALA POD

ELEMENTE PREFABRICATE TIP D5, ELEVATII TIP L0, ARIPI TIP A0

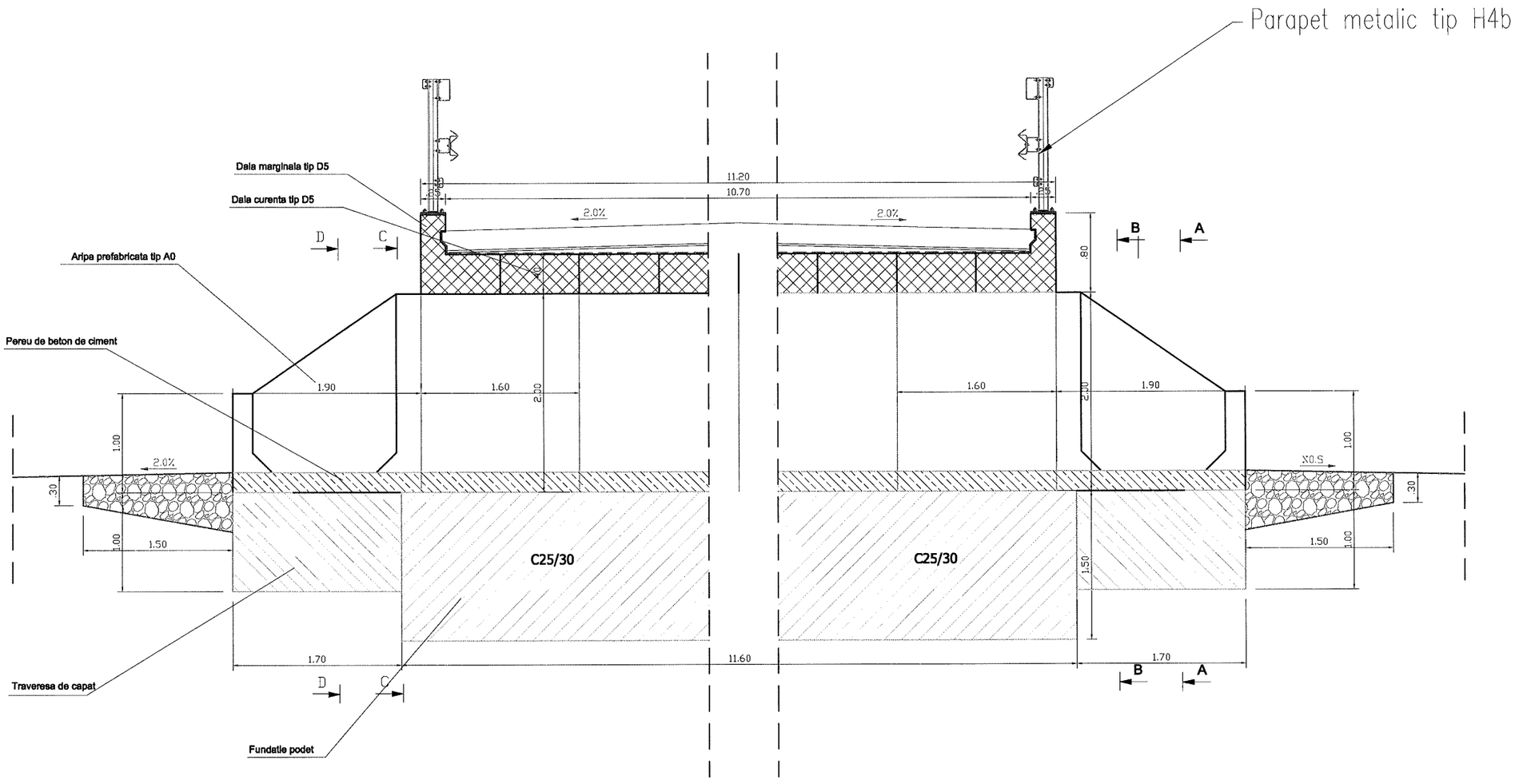

VERIFICATOR	Ing. Grădinariu T. Ioan		A4;B2;D	REFERAT nr. ..... din	
S.C. ALIDO PROIECT S.R.L. Piatra Neamț, str. Prof. Ion Negre, nr. 12 J 27/528/2001, R 14342100				**Beneficiar:** **Județul Neamț prin Consiliul Județean Neamț**	Proiect nr. 374/2023
Specificatia	Numele si prenumele	Semnatura	Scara 1:50 1:25	**Titlu proiect:** **"Proiect integrat Modernizare, consolidare și reabilitare drumuri și poduri județene, obiective ce asigura conectarea la rețeaua TEN-T, Județul Neamț"**	Faza D.A.L.I.
SEF PROIECT	ing. Adrian NECULA		Data 2023	**Titlu planșă:** **Podet din elemente prefabricate de tip D5, L0,A0 DJ 155B, 34+324 - 39+400**	Plansa nr. D.E.-4.5
PROIECTANT	ing. Gabriel AMARIEI				
PROIECTANT	ing. Ana-Maria CHIRILA				

VEDERE IN PLAN POD -

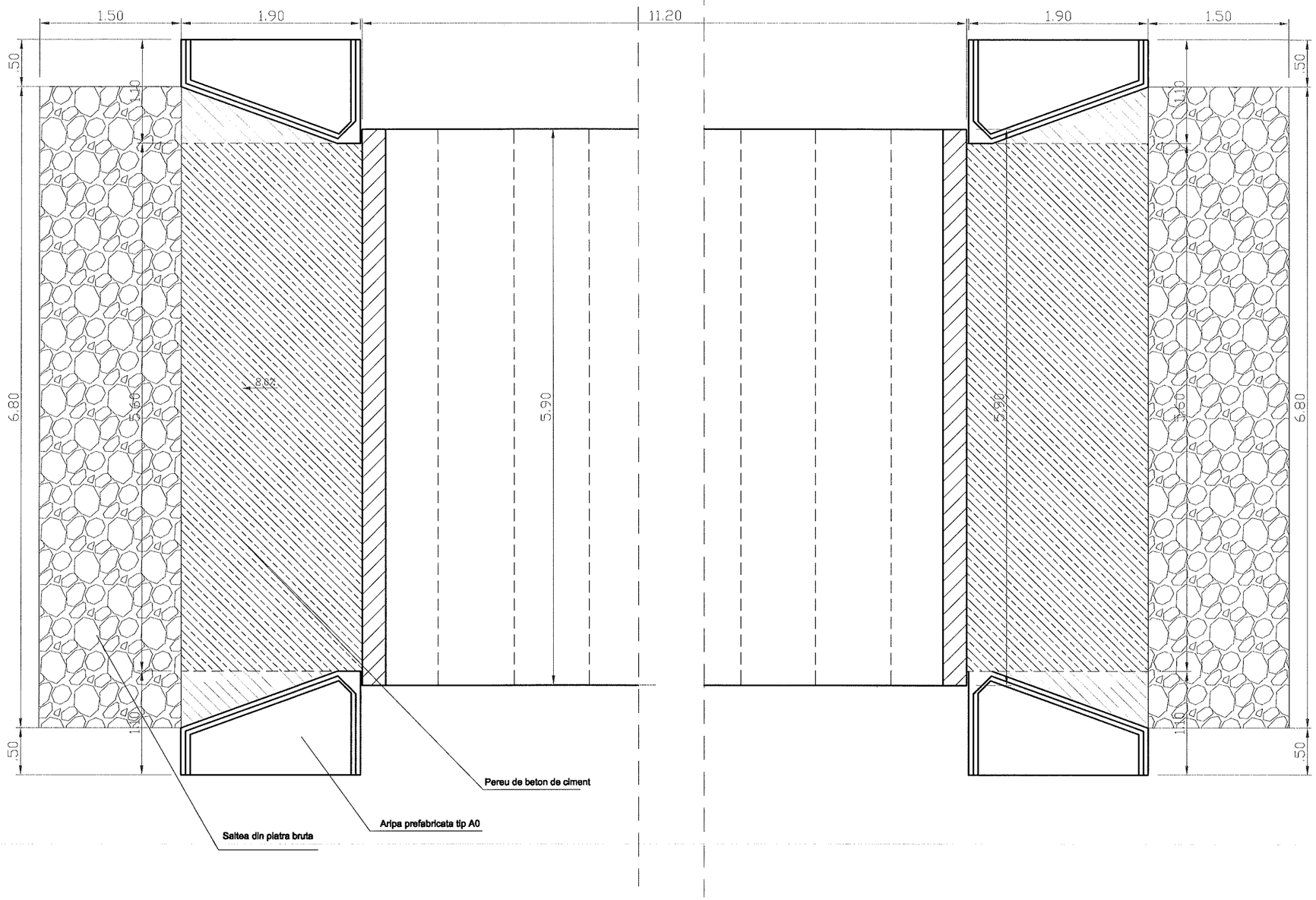

VERIFICATOR	Ing. Grădinariu T. Ioan		A4;B2;D	REFERAT nr. ..... din	
S.C. ALIDO PROIECT S.R.L. Piatra Neamț, str. Prof. Ion Negre, nr. 12 J 27/528/2001, R 14342100				**Beneficiar:** **Județul Neamț prin Consiliul Județean Neamț**	Proiect nr. 374/2023
Specificatia	Numele si prenumele	Semnatura	Scara 1:50 1:25	**Titlu proiect:** **"Proiect integrat Modernizare, consolidare și reabilitare drumuri și poduri județene, obiective ce asigura conectarea la rețeaua TEN-T, Județul Neamț"**	Faza D.A.L.I.
SEF PROIECT	ing. Adrian NECULA		Data 2023	**Titlu planșă:** **Podet din elemente prefabricate de tip D5, L0,A0** **DJ 155B, 34+324 - 39+400**	Plansa nr. D.E.-4.6
PROIECTANT	ing. Gabriel AMARIEI				
PROIECTANT	ing. Ana-Maria CHIRILA				

SECTIUNE TRANSVERSALA POD

Sectiune D-D
sc. 1:100

Sectiune C-C
sc. 1:100

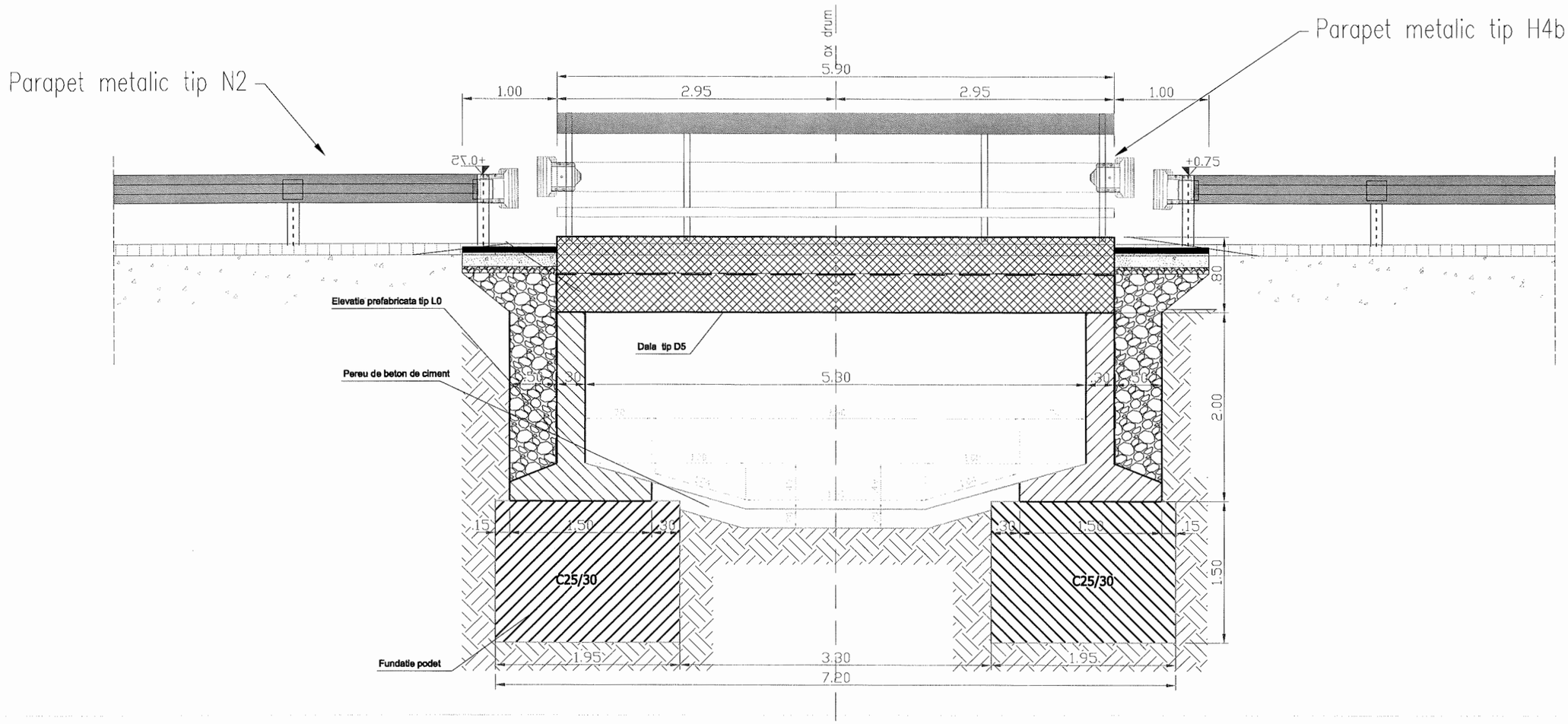

VERIFICATOR	Ing. Grădinariu T. Ioan		A4;B2;D	REFERAT nr. ..... din	
S.C. ALIDO PROIECT S.R.L. Piatra Neamț, str. Prof. Ion Negre, nr. 12 J 27/528/2001, R 14342100				**Beneficiar:** **Județul Neamț prin Consiliul Județean Neamț**	Proiect nr. 374/2023
Specificatia	Numele si prenumele	Semnatura	Scara 1:50 1:25	**Titlu proiect:** **"Proiect integrat Modernizare, consolidare și reabilitare drumuri și poduri județene, obiective ce asigura conectarea la rețeaua TEN-T, Județul Neamț"**	Faza D.A.L.I.
SEF PROIECT	ing. Adrian NECULA		Data 2023	**Titlu planșă:** **Podet din elemente prefabricate de tip D5, L0,A0** **DJ 155B, km 34+324 - 39+400**	Plansa nr. D.E.-4.7
PROIECTANT	ing. Gabriel AMARIEI				
PROIECTANT	ing. Ana-Maria CHIRILA				

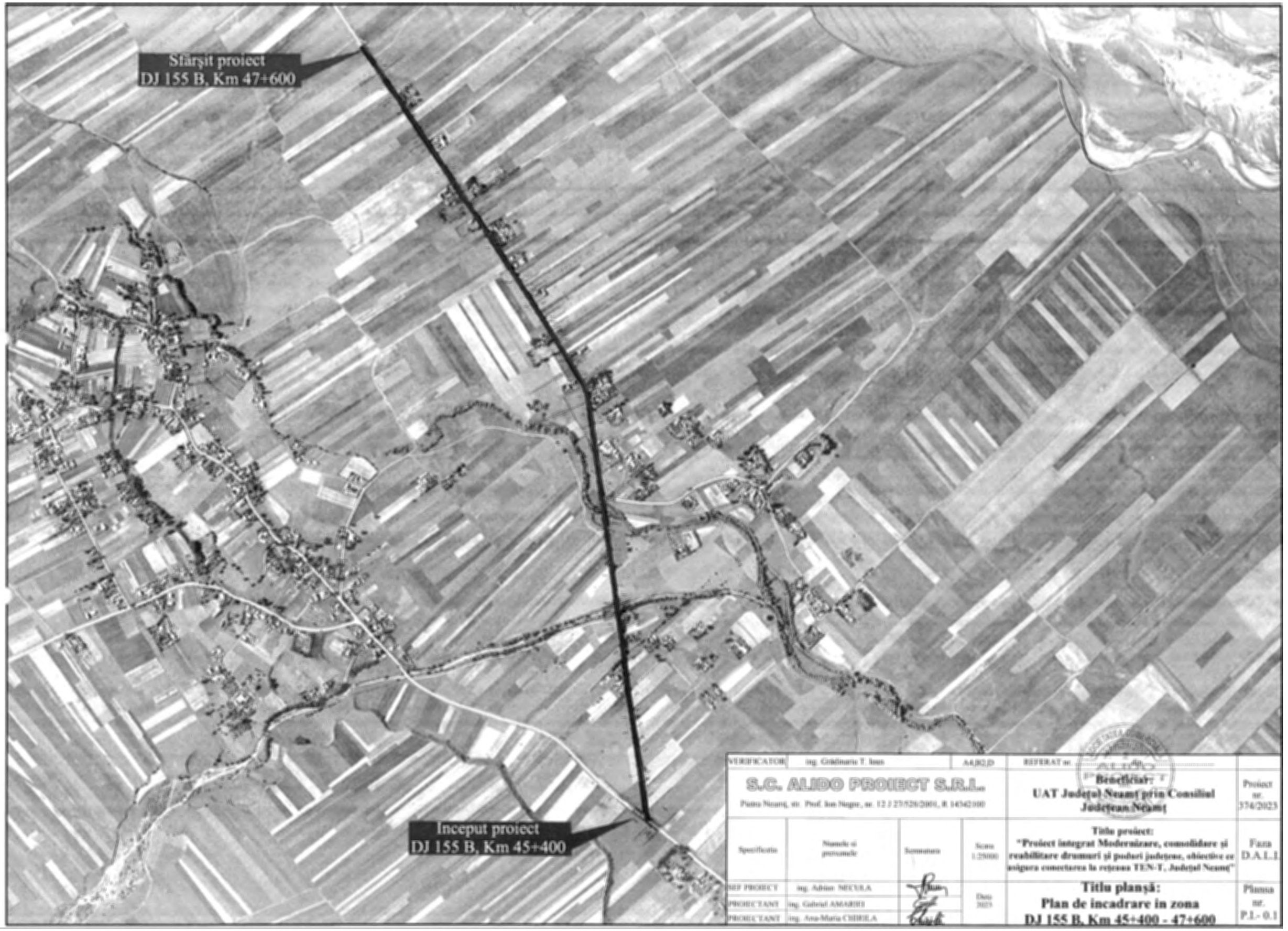

VERIFICATOR	ing. Grădinaru T. Ioan		AAJRJD	REFERAT nr.	
S.C. ALIDO PROIECT S.R.L. Piatra Neamț, str. Prof. Ion Negur., nr. 12 J 27/526/2001, R 14542100				Beneficiar: UAT Județul Neamț prin Consiliul Județean Neamț	Proiect nr. 374/2023
Specificație	Numele și prenumele	Semnătura	Scara 1:25000	Titlu proiect: "Proiect integrat Modernizare, consolidare și reabilitare drumuri și poduri județene, obiective ce asigura conectarea la rețeaua TEN-T, Județul Neamț"	Faza D.A.L.I.
SEF PROIECT	ing. Adrian NECULA		Data 2023	Titlu planșă: Plan de incadrare in zona DJ 155 B, Km 45+400 - 47+600	Planșa nr. P.I.- 0.1
PROIECTANT	ing. Gabriel AMARIEI				
PROIECTANT	ing. Ana-Maria CHIRILA				

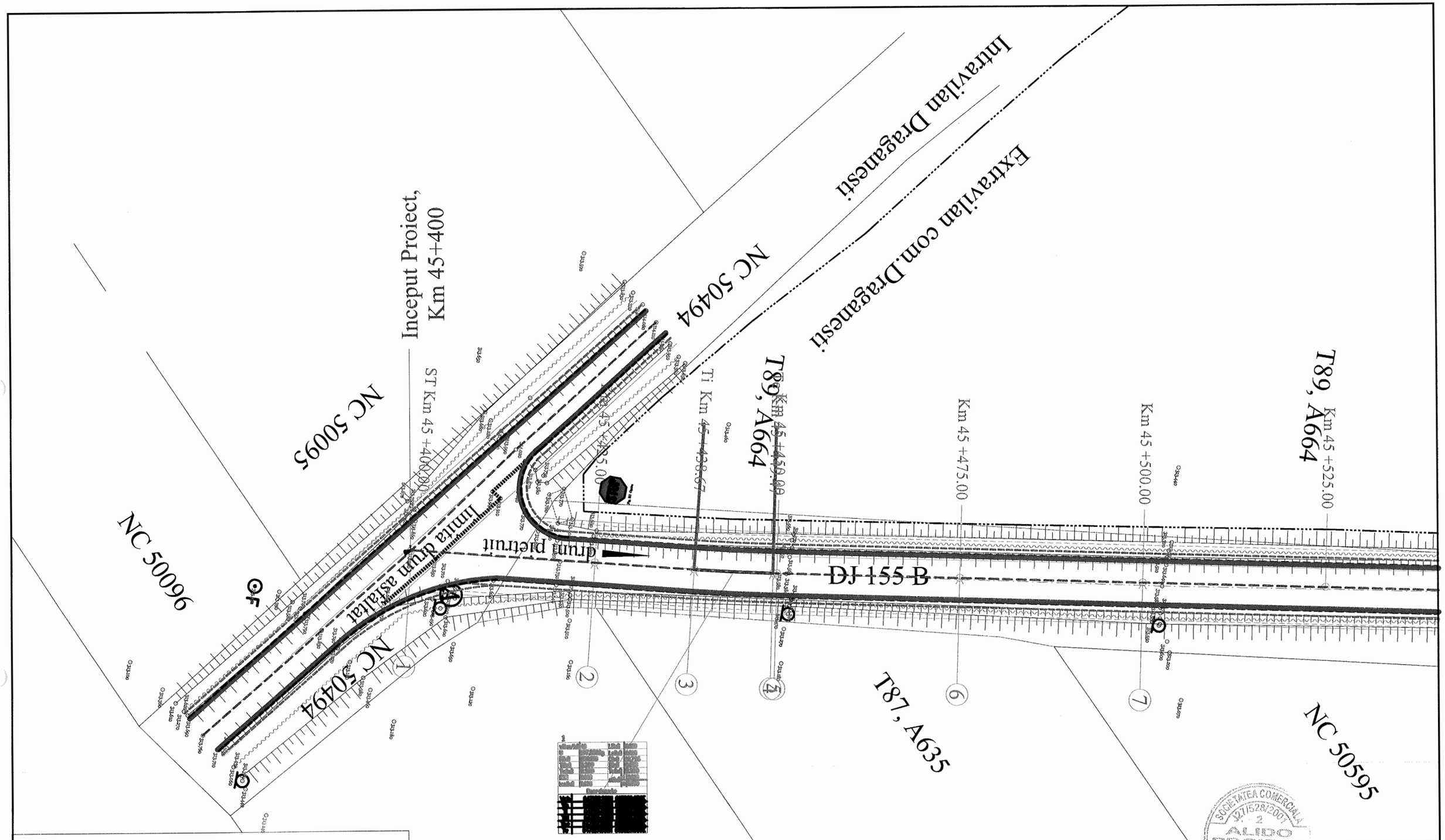

LEGENDA:

- Ax drum existent
- Margine drum existent
- Limita proprietate
- Taluz sus
- Taluz jos
- Ax sant pamant
- Mal apa
- Zid de sprijin
- Limita intravilan
- Limita UAT
- 313.360 Cota teren
- Ax drum proiect
- Margine parte carosabila proiect
- Margine acostament proiect
- INCEPUT PROIECT KM 0+000
- POZITIE KILOMETRICA
- SFARSIT PROIECT
- Borna kilometrica
- Camin vizitare apa
- Stalp beton
- Stilp lemn
- Fantana

VERIFICATOR	ing. Grădinariu T. Ioan		A4;B2;D	REFERAT nr. ..... din	
S.C. ALIDO PROIECT S.R.L. Piatra Neamț, str. Prof. Ion Negre, nr. 12 J 27/528/2001, R 14342100				**Beneficiar:** **UAT Județul Neamț prin Consiliul Județean Neamț**	Proiect nr. 374/2023
Specificatia	Numele si prenumele	Semnatura	Scara 1:500	**Titlu proiect:** **"Proiect integrat Modernizare, consolidare și reabilitare drumuri și poduri județene, obiective ce asigura conectarea la rețeaua TEN-T, Județul Neamț"**	Faza D.A.L.I.
SEF PROIECT	ing. Adrian NECULA		Data 2023	**Titlu planșă:** **Plan de situatie** **DJ 155 B, km. 45+400 - 47+600**	Plansa nr. P.S.-1.1
PROIECTANT	ing. Gabriel AMARIEI				
PROIECTANT	ing. Ana-Maria CHIRILA				

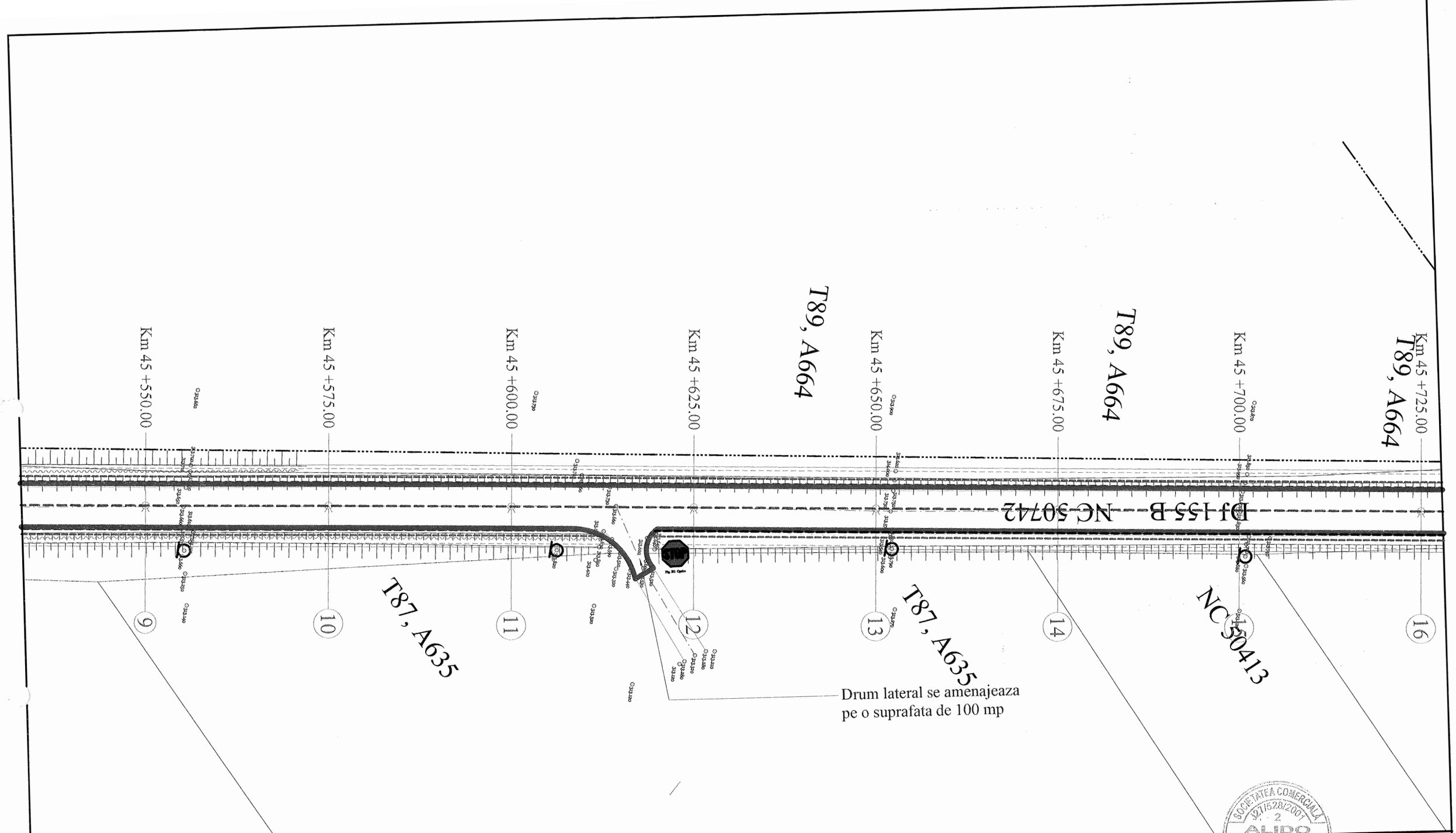

LEGENDA:

- Ax drum existent
- Margine drum existent
- Limita proprietate
- Taluz sus
- Taluz jos
- Ax sant pamant
- Mal apa
- Zid de sprijin
- Limita intravilan
- Limita UAT
- 313.64 Cota teren
- Ax drum proiect
- Margine parte carosabila proiect
- Margine acostament proiect
- INCEPUT PROIECT KM 0+000
- POZITIE KILOMETRICA
- SFARSIT PROIECT
- Km Borna kilometrica
- Camin vizitare apa
- Stalp beton
- Stilp lemn
- OF Fantana

VERIFICATOR	ing. Grădinariu T. Ioan		A4;B2;D	REFERAT nr. ..... din	
S.C. ALIDO PROIECT S.R.L. Piatra Neamț, str. Prof. Ion Negre, nr. 12 J 27/528/2001, R 14342100				Beneficiar: UAT Județul Neamț prin Consiliul Județean Neamț	Proiect nr. 374/2023
Specificatia	Numele si prenumele	Semnatura	Scara 1:500	Titlu proiect: "Proiect integrat Modernizare, consolidare și reabilitare drumuri și poduri județene, obiective ce asigura conectarea la rețeaua TEN-T, Județul Neamț"	Faza D.A.L.I.
SEF PROIECT	ing. Adrian NECULA		Data 2023	Titlu planșă: Plan de situatie DJ 155 B, km. 45+400 - 47+600	Plansa nr. P.S.-1.2
PROIECTANT	ing. Gabriel AMARIEI				
PROIECTANT	ing. Ana-Maria CHIRILA				

SOCIETATEA COMERCIALA J27/528/2007 ALIDO PROIECT

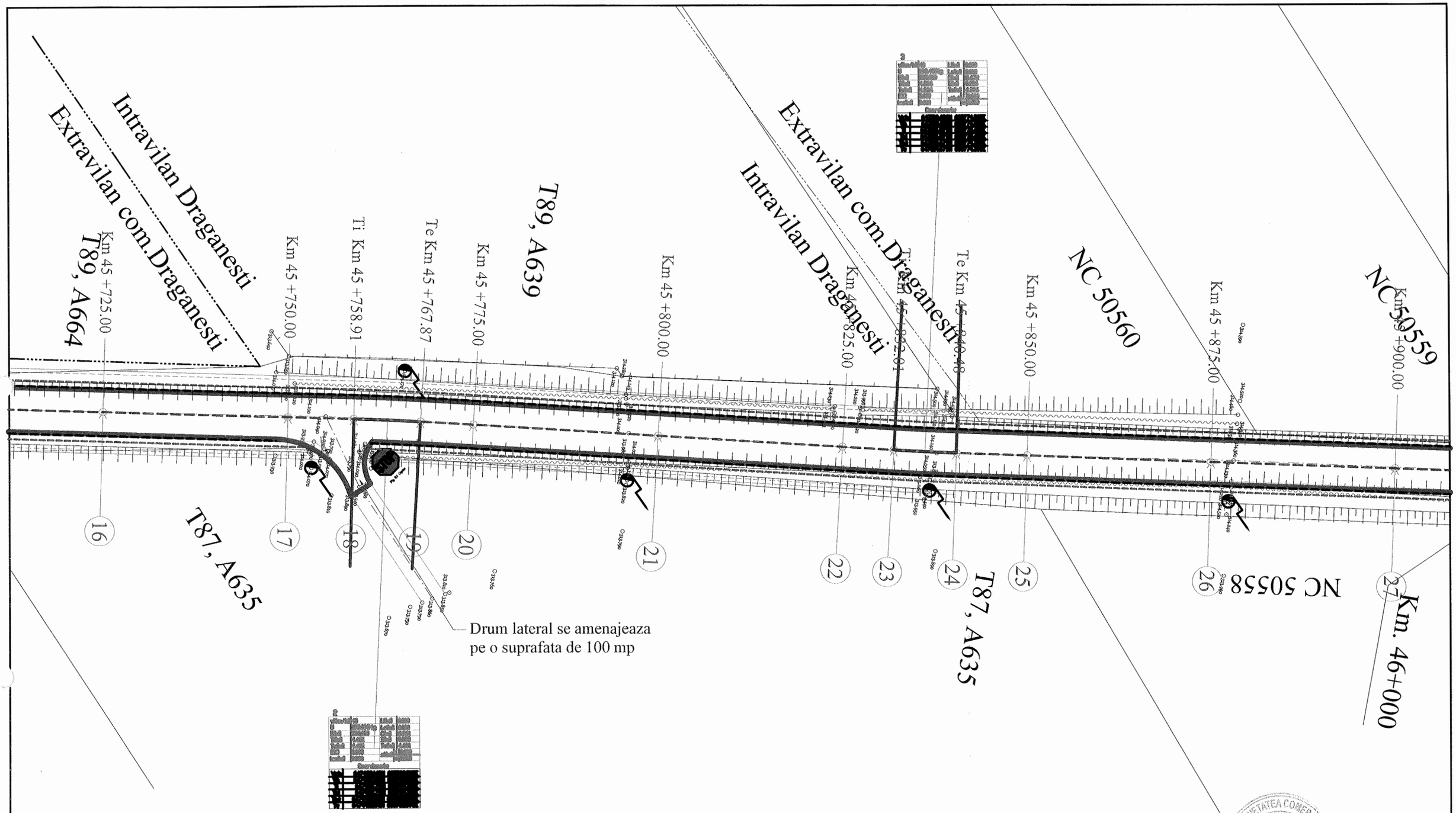

LEGENDA:

- Ax drum existent
- Margine drum existent
- Limita proprietate
- Taluz sus
- Taluz jos
- Ax sant pamant
- Mal apa
- Zid de sprijin
- Limita intravilan
- Limita UAT
- 313.64 Cota teren
- Ax drum proiect
- Margine parte carosabila proiect
- Margine acostament proiect
- INCEPUT PROIECT KM 0+000
- POZITIE KILOMETRICA
- SFARSIT PROIECT
- Borna kilometrica
- Camin vizitare apa
- Stalp beton
- Stilp lemn
- Fantana

VERIFICATOR	ing. Grădinariu T. Ioan		A4;B2;D	REFERAT nr. ..... din	
S.C. ALIDO PROIECT S.R.L. Piatra Neamț, str. Prof. Ion Negre, nr. 12 J 27/528/2001, R 14342100				**Beneficiar:** **UAT Județul Neamț prin Consiliul Județean Neamț**	Proiect nr. 374/2023
Specificatia	Numele si prenumele	Semnatura	Scara 1:500	**Titlu proiect:** **"Proiect integrat Modernizare, consolidare și reabilitare drumuri și poduri județene, obiective ce asigura conectarea la rețeaua TEN-T, Județul Neamț"**	Faza D.A.L.I.
SEF PROIECT	ing. Adrian NECULA		Data 2023	**Titlu planșă:** **Plan de situatie** **DJ 155 B, km. 45+400 - 47+600**	Plansa nr. P.S.-1.3
PROIECTANT	ing. Gabriel AMARIEI				
PROIECTANT	ing. Ana-Maria CHIRILA				

SOCIETATEA COMERCIALĂ J27/528/2007 2 ALIDO PROIECT S.R.L.

Pod existent, nu face obiectul prezentei documentatii

Km 46 +075.00

Km 46 +050.00

Km 46 +025.00

Km 46 +000.00

Km 45 +993.11

Km 45 +975.00

Km 45 +950.00

Km 45 +925.00

Km 45 +900.00

T75, A551

T76, A555

T89, A664

NC 50743-C2

NC 50742-C1

NC 50559

DJ 155 B

NC 50743

NC 50742

NC 50838-C1

Paraul Tarzia

Km. 46+000

Drum lateral se amenajeaza
pe o suprafata de 100 mp

LEGENDA:

- Ax drum existent
- Margine drum existent
- Limita proprietate
- Taluz sus
- Taluz jos
- Ax sant pamant
- Mal apa
- Zid de sprijin
- Limita intravilan
- Limita UAT
- 313.64 Cota teren
- Ax drum proiect
- Margine parte carosabila proiect
- Margine acostament proiect
- INCEPUT PROIECT KM 0+000
- POZITIE KILOMETRICA
- SFARSIT PROIECT
- Borna kilometrica
- Camin vizitare apa
- Stalp beton
- Stilp lemn
- Fantana

VERIFICATOR	ing. Grădinariu T. Ioan		A4;B2;D	REFERAT nr. ..... din	
S.C. ALIDO PROIECT S.R.L. Piatra Neamț, str. Prof. Ion Negre, nr. 12 J 27/528/2001, R 14342100				**Beneficiar:** **UAT Județul Neamț prin Consiliul Județean Neamț**	Proiect nr. 374/2023
Specificatia	Numele si prenumele	Semnatura	Scara 1:500	**Titlu proiect:** **"Proiect integrat Modernizare, consolidare și reabilitare drumuri și poduri județene, obiective ce asigura conectarea la rețeaua TEN-T, Județul Neamț"**	Faza D.A.L.I.
SEF PROIECT	ing. Adrian NECULA		Data 2023	**Titlu planșă:** **Plan de situatie** **DJ 155 B, km. 45+400 - 47+600**	Plansa nr. P.S.-1.4
PROIECTANT	ing. Gabriel AMARIEI				
PROIECTANT	ing. Ana-Maria CHIRILA				

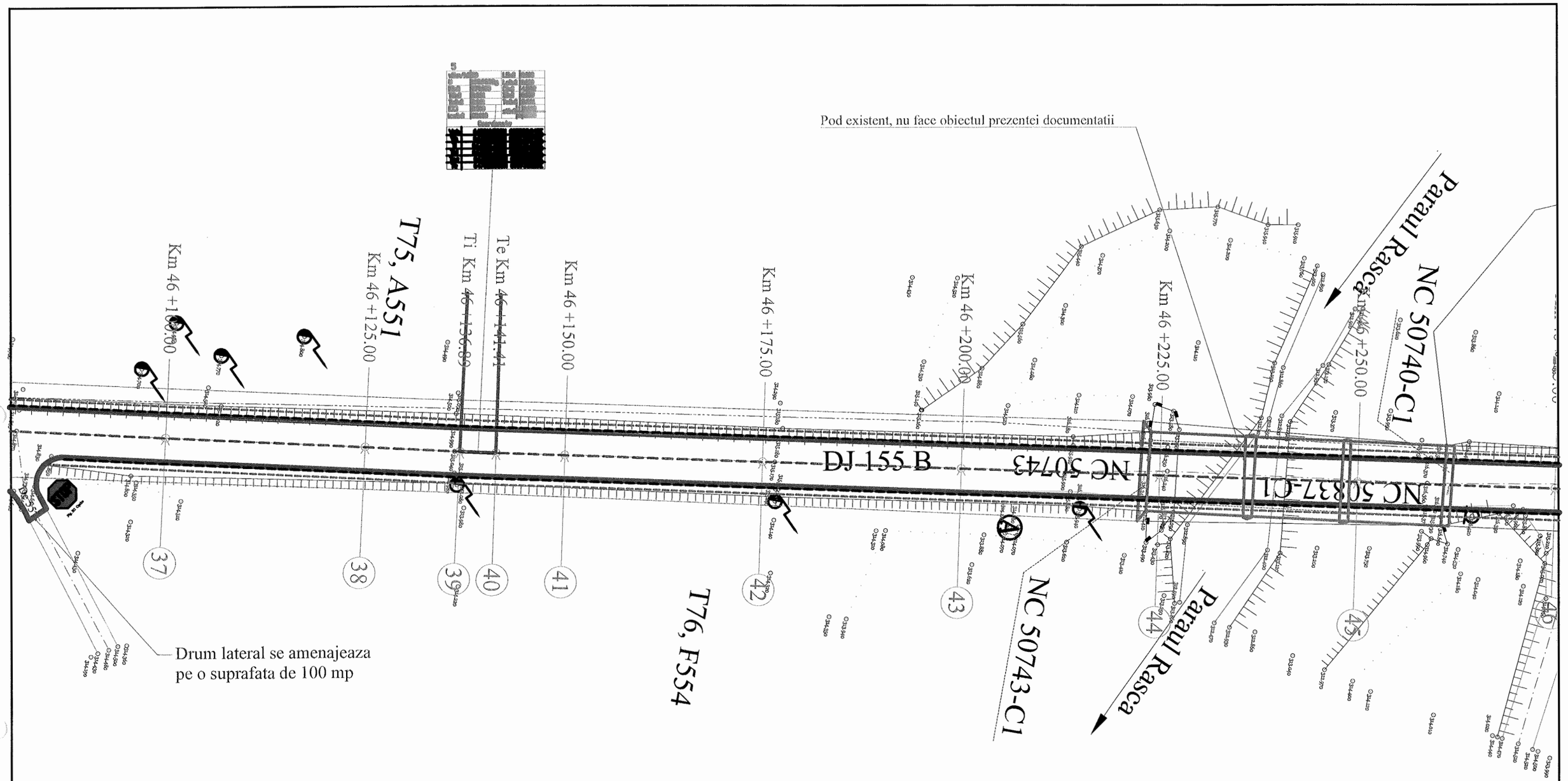

LEGENDA:

- Ax drum existent
- Margine drum existent
- Limita proprietate
- Taluz sus
- Taluz jos
- Ax sant pamant
- Mal apa
- Zid de sprijin
- Limita intravilan
- Limita UAT
- 313.64 Cota teren
- Ax drum proiect
- Margine parte carosabila proiect
- Margine acostament proiect
- INCEPUT PROIECT KM 0+000
- POZITIE KILOMETRICA
- SFARSIT PROIECT
- Km Borna kilometrica
- Camin vizitare apa
- Stalp beton
- Stilp lemn
- F Fantana

SOCIETATEA COMERCIALA J27/528/2001 2 ALIDO PROIECT

VERIFICATOR	ing. Grădinariu T. Ioan		A4;B2;D	REFERAT nr. ..... din	
S.C. ALIDO PROIECT S.R.L. Piatra Neamț, str. Prof. Ion Negre, nr. 12 J 27/528/2001, R 14342100				**Beneficiar:** **UAT Județul Neamț prin Consiliul Județean Neamț**	Proiect nr. 374/2023
Specificatia	Numele si prenumele	Semnatura	Scara 1:500	**Titlu proiect:** **"Proiect integrat Modernizare, consolidare și reabilitare drumuri și poduri județene, obiective ce asigura conectarea la rețeaua TEN-T, Județul Neamț"**	Faza D.A.L.I.
SEF PROIECT	ing. Adrian NECULA		Data 2023	**Titlu planșă:** **Plan de situatie** **DJ 155 B, km. 45+400 - 47+600**	Plansa nr. P.S.-1.5
PROIECTANT	ing. Gabriel AMARIEI				
PROIECTANT	ing. Ana-Maria CHIRILA				

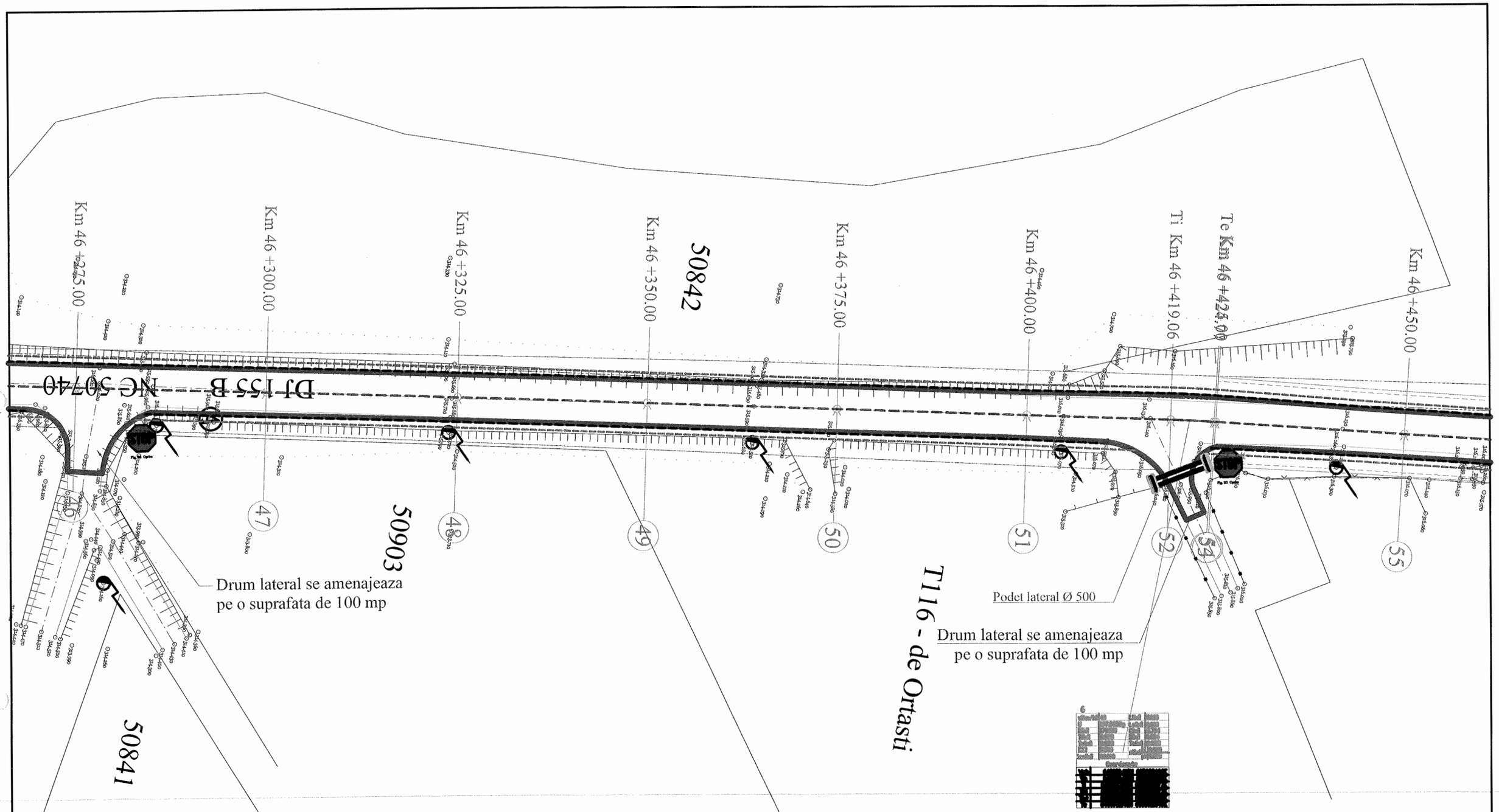

LEGENDA:

- Ax drum existent
- Margine drum existent
- Limita proprietate
- Taluz sus
- Taluz jos
- Ax sant pamant
- Mal apa
- Zid de sprijin
- Limita intravilan
- Limita UAT
- 313.64 Cota teren
- Ax drum proiect
- Margine parte carosabila proiect
- Margine acostament proiect
- INCEPUT PROIECT KM 0+000
- POZITIE KILOMETRICA
- SFARSIT PROIECT
- Borna kilometrica
- Camin vizitare apa
- Stalp beton
- Stilp lemn
- Fantana

VERIFICATOR	ing. Grădinariu T. Ioan		A4;B2;D	REFERAT nr. ..... din	
S.C. ALIDO PROIECT S.R.L. Piatra Neamț, str. Prof. Ion Negre, nr. 12 J 27/528/2001, R 14342100				**Beneficiar:** **UAT Județul Neamț prin Consiliul Județean Neamț**	Proiect nr. 374/2023
Specificatia	Numele si prenumele	Semnatura	Scara 1:500	**Titlu proiect:** **"Proiect integrat Modernizare, consolidare și reabilitare drumuri și poduri județene, obiective ce asigura conectarea la rețeaua TEN-T, Județul Neamț"**	Faza D.A.L.I.
SEF PROIECT	ing. Adrian NECULA		Data 2023	**Titlu planșă:** **Plan de situatie** **DJ 155 B, km. 45+400 - 47+600**	Plansa nr. P.S.-1.6
PROIECTANT	ing. Gabriel AMARIEI				
PROIECTANT	ing. Ana-Maria CHIRILA				

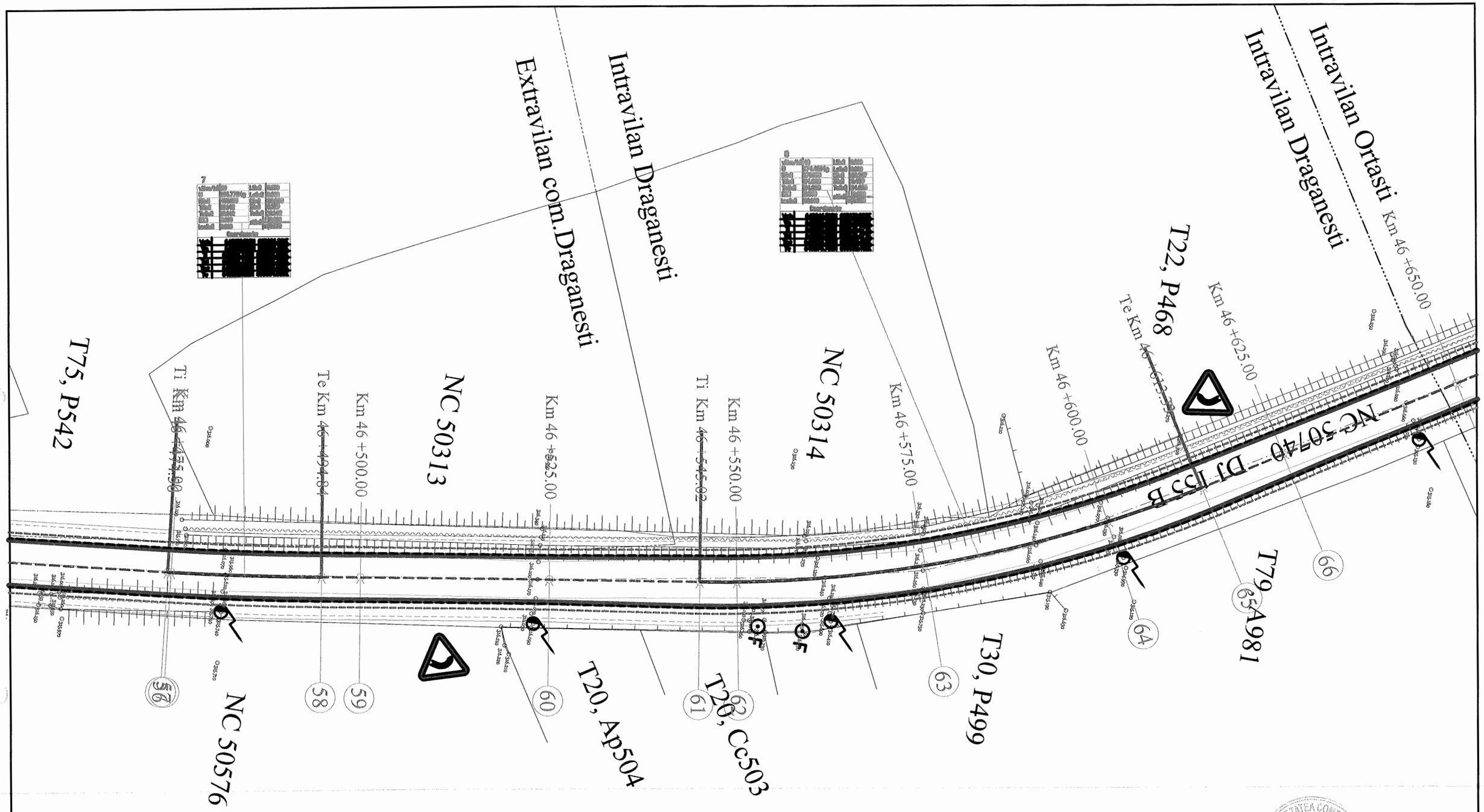

LEGENDA:

- Ax drum existent
- Margine drum existent
- Limita proprietate
- Taluz sus
- Taluz jos
- Ax sant pamant
- Mal apa
- Zid de sprijin
- Limita intravilan
- Limita UAT
- 313.64 Cota teren
- Ax drum proiect
- Margine parte carosabila proiect
- Margine acostament proiect
- INCEPUT PROIECT KM 0+000
- POZITIE KILOMETRICA
- SFARSIT PROIECT
- Km Borna kilometrica
- Camin vizitare apa
- Stalp beton
- Stilp lemn
- F Fantana

VERIFICATOR	ing. Grădinariu T. Ioan		A4;B2;D	REFERAT nr. ..... din	
S.C. ALIDO PROIECT S.R.L. Piatra Neamț, str. Prof. Ion Negre, nr. 12 J 27/528/2001, R 14342100				**Beneficiar:** **UAT Județul Neamț prin Consiliul Județean Neamț**	Proiect nr. 374/2023
Specificatia	Numele si prenumele	Semnatura	Scara 1:500	**Titlu proiect:** **"Proiect integrat Modernizare, consolidare și reabilitare drumuri și poduri județene, obiective ce asigura conectarea la rețeaua TEN-T, Județul Neamț"**	Faza D.A.L.I.
SEF PROIECT	ing. Adrian NECULA		Data 2023	**Titlu planșă:** **Plan de situatie** **DJ 155 B, km. 45+400 - 47+600**	Plansa nr. P.S.-1.7
PROIECTANT	ing. Gabriel AMARIEI				
PROIECTANT	ing. Ana-Maria CHIRILA				

Intravilan Draganesti

Intravilan Ortasti

DJ 155 B

NC 50744

Km 46 +650.00

Km 46 +675.00

Km 47 +675.00

Km 46 +700.00

Km 46 +725.00

Km 46 +750.00

Km 46 +775.00

Km 46 +800.00

T22, P468

T22, P469

T22, V470

T22, C472

DRAGANESTI
Fig.P47 Intrare in localitate

ORTASTI
Fig.P49 Iesire din localitate

DRAGANESTI
Fig.P48 Intrare in localitate

ORTASTI
Fig.P50 Iesire din localitate

NC 50084

T79, A981

Tarla "La Moldova"

T79, A981

NC 50697

NC 50698

T49, A981

NCP 108

T79, A981

NCP 133

66

67

68

69

70

71

72

73

LEGENDA:

- Ax drum existent
- Margine drum existent
- Limita proprietate
- Taluz sus
- Taluz jos
- Ax sant pamant
- Mal apa
- Zid de sprijin
- Limita intravilan
- Limita UAT
- 313.64 Cota teren
- Ax drum proiect
- Margine parte carosabila proiect
- Margine acostament proiect
- INCEPUT PROIECT KM 0+000
- POZITIE KILOMETRICA
- SFARSIT PROIECT
- Km Borna kilometrica
- Camin vizitare apa
- Stalp beton
- Stilp lemn
- OF Fantana

SOCIETATEA COMERCIALĂ J27/528/2001 2 ALIDO PROIECT SRL

VERIFICATOR	ing. Grădinariu T. Ioan		A4;B2;D	REFERAT nr. ..... din	
S.C. ALIDO PROIECT S.R.L. Piatra Neamț, str. Prof. Ion Negre, nr. 12 J 27/528/2001, R 14342100				**Beneficiar: UAT Județul Neamț prin Consiliul Județean Neamț**	Proiect nr. 374/2023
Specificatia	Numele si prenumele	Semnatura	Scara 1:500	**Titlu proiect: "Proiect integrat Modernizare, consolidare și reabilitare drumuri și poduri județene, obiective ce asigura conectarea la rețeaua TEN-T, Județul Neamț"**	Faza D.A.L.I.
SEF PROIECT	ing. Adrian NECULA		Data 2023	**Titlu planșă: Plan de situatie DJ 155 B, km. 45+400 - 47+600**	Plansa nr. P.S.-1.8
PROIECTANT	ing. Gabriel AMARIEI				
PROIECTANT	ing. Ana-Maria CHIRILA				

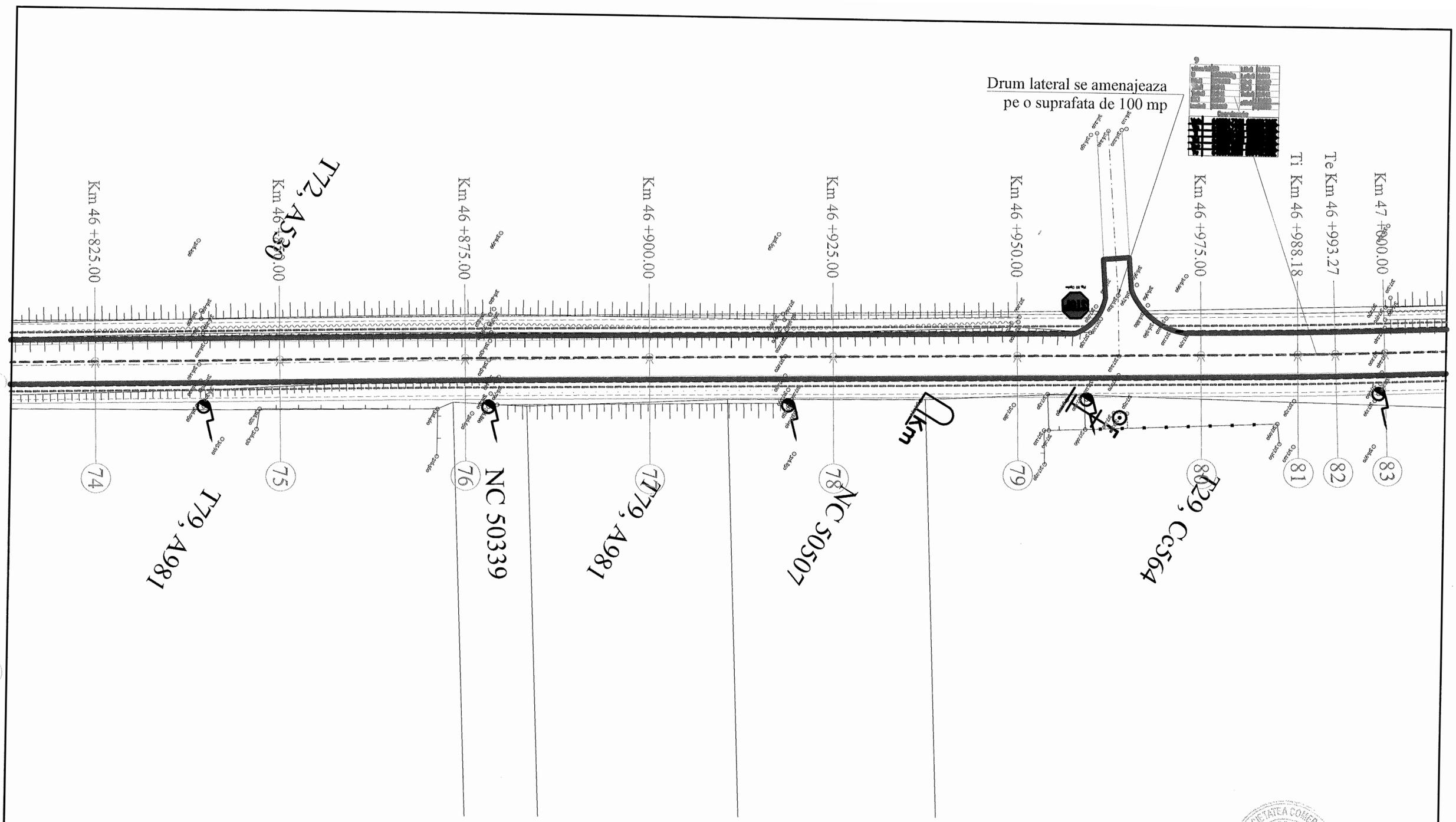

LEGENDA:

- Ax drum existent
- Margine drum existent
- Limita proprietate
- Taluz sus
- Taluz jos
- Ax sant pamant
- Mal apa
- Zid de sprijin
- Limita intravilan
- Limita UAT
- 313.64 Cota teren
- Ax drum proiect
- Margine parte carosabila proiect
- Margine acostament proiect
- INCEPUT PROIECT KM 0+000
- POZITIE KILOMETRICA
- SFARSIT PROIECT
- Km Borna kilometrica
- Camin vizitare apa
- Stalp beton
- Stilp lemn
- OF Fantana

VERIFICATOR	ing. Grădinariu T. Ioan		A4;B2;D	REFERAT nr. ..... din	
S.C. ALIDO PROIECT S.R.L. Piatra Neamț, str. Prof. Ion Negre, nr. 12 J 27/528/2001, R 14342100				**Beneficiar:** **UAT Județul Neamț prin Consiliul Județean Neamț**	Proiect nr. 374/2023
Specificatia	Numele si prenumele	Semnatura	Scara 1:500	**Titlu proiect:** **"Proiect integrat Modernizare, consolidare și reabilitare drumuri și poduri județene, obiective ce asigura conectarea la rețeaua TEN-T, Județul Neamț"**	Faza D.A.L.I.
SEF PROIECT	ing. Adrian NECULA		Data 2023	**Titlu planșă:** **Plan de situatie** **DJ 155 B, km. 45+400 - 47+600**	Plansa nr. P.S.-1.9
PROIECTANT	ing. Gabriel AMARIEI				
PROIECTANT	ing. Ana-Maria CHIRILA				

SOCIETATEA COMERCIALA 27/528/2007 2 ALIDO PROIECT

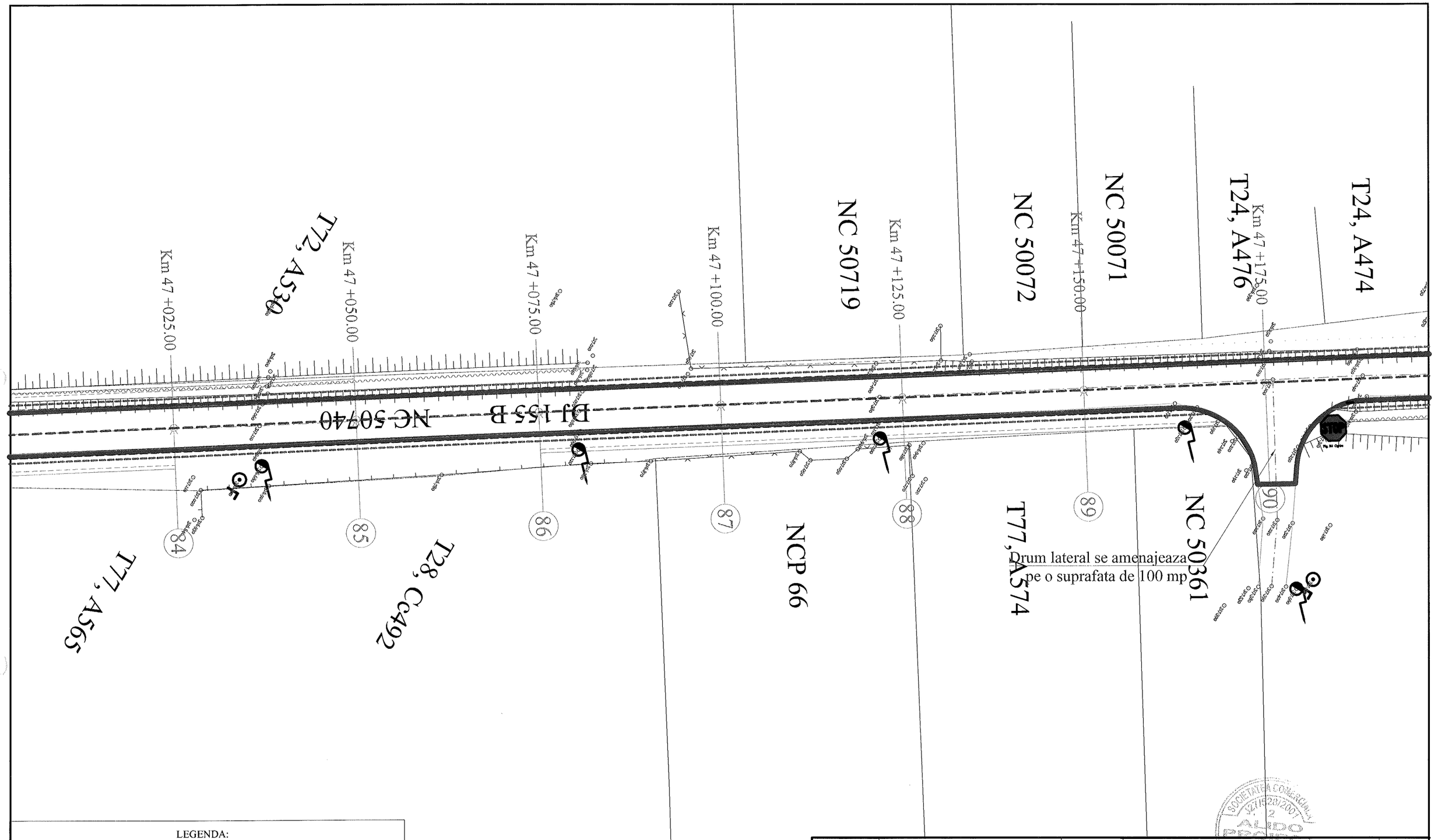

LEGENDA:

- Ax drum existent
- Margine drum existent
- Limita proprietate
- Taluz sus
- Taluz jos
- Ax sant pamant
- Mal apa
- Zid de sprijin
- Limita intravilan
- Limita UAT
- 313.64 Cota teren
- Ax drum proiect
- Margine parte carosabila proiect
- Margine acostament proiect
- INCEPUT PROIECT KM 0+000
- POZITIE KILOMETRICA
- SFARSIT PROIECT
- Km Borna kilometrica
- Camin vizitare apa
- Stalp beton
- Stilp lemn
- OF Fantana

VERIFICATOR	ing. Grădinariu T. Ioan		A4;B2;D	REFERAT nr. ..... din	
S.C. ALIDO PROIECT S.R.L. Piatra Neamț, str. Prof. Ion Negre, nr. 12 J 27/528/2001, R 14342100				**Beneficiar:** **UAT Județul Neamț prin Consiliul Județean Neamț**	Proiect nr. 374/2023
Specificatia	Numele si prenumele	Semnatura	Scara 1:500	**Titlu proiect:** **"Proiect integrat Modernizare, consolidare și reabilitare drumuri și poduri județene, obiective ce asigura conectarea la rețeaua TEN-T, Județul Neamț"**	Faza D.A.L.I.
SEF PROIECT	ing. Adrian NECULA		Data 2023	**Titlu planșă:** **Plan de situatie** **DJ 155 B, km. 45+400 - 47+600**	Plansa nr. P.S.-1.10
PROIECTANT	ing. Gabriel AMARIEI				
PROIECTANT	ing. Ana-Maria CHIRILA				

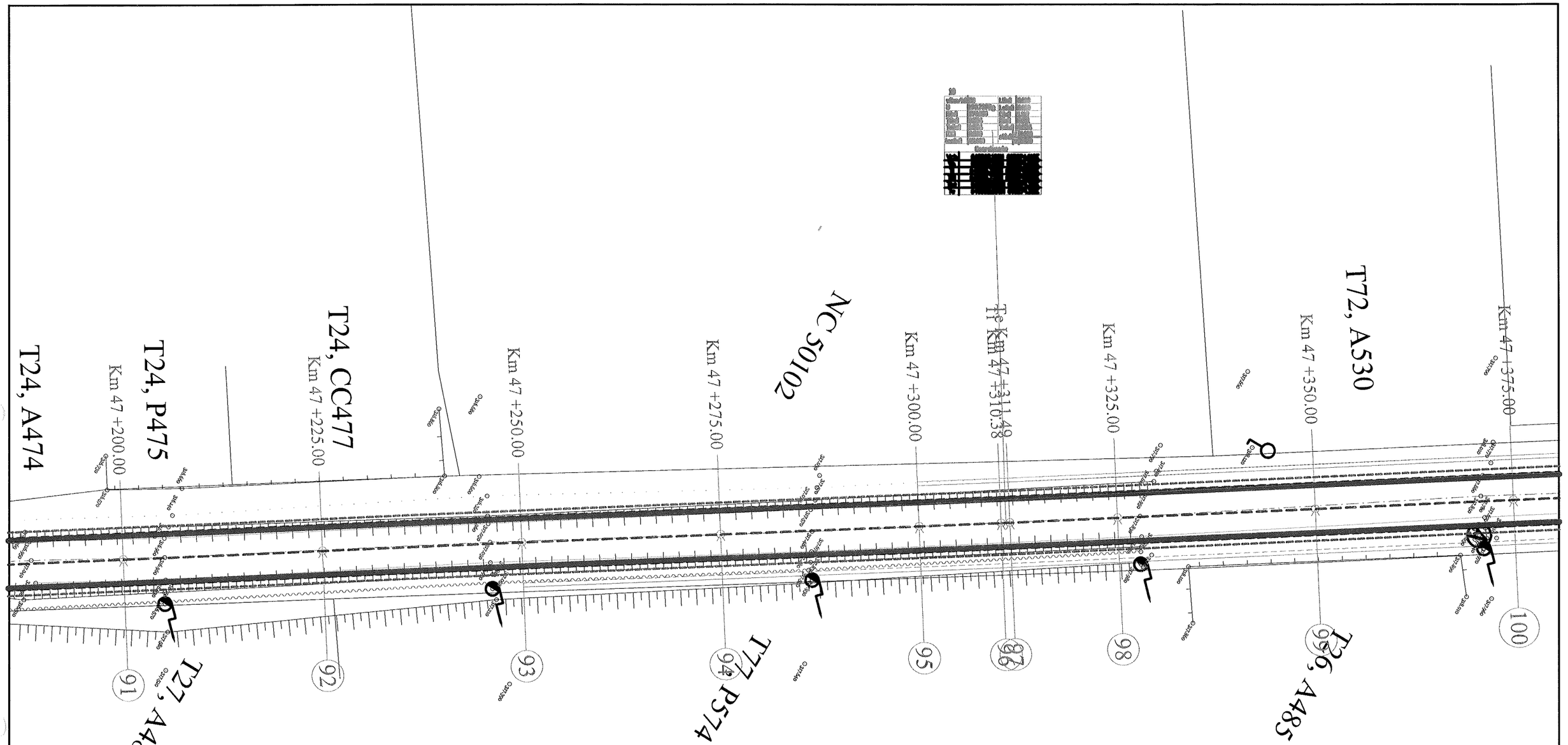

LEGENDA:

- Ax drum existent
- Margine drum existent
- Limita proprietate
- Taluz sus
- Taluz jos
- Ax sant pamant
- Mal apa
- Zid de sprijin
- Limita intravilan
- Limita UAT
- 313.64 Cota teren
- Ax drum proiect
- Margine parte carosabila proiect
- Margine acostament proiect
- INCEPUT PROIECT KM 0+000
- POZITIE KILOMETRICA
- SFARSIT PROIECT
- Km Borna kilometrica
- Camin vizitare apa
- Stalp beton
- Stilp lemn
- F Fantana

VERIFICATOR	ing. Grădinariu T. Ioan		A4;B2;D	REFERAT nr. ..... din	
S.C. ALIDO PROIECT S.R.L. Piatra Neamț, str. Prof. Ion Negre, nr. 12 J 27/528/2001, R 14342100				**Beneficiar:** **UAT Județul Neamț prin Consiliul Județean Neamț**	Proiect nr. 374/2023
Specificatia	Numele si prenumele	Semnatura	Scara 1:500	**Titlu proiect:** **"Proiect integrat Modernizare, consolidare și reabilitare drumuri și poduri județene, obiective ce asigura conectarea la rețeaua TEN-T, Județul Neamț"**	Faza D.A.L.I.
SEF PROIECT	ing. Adrian NECULA		Data 2023	**Titlu planșă:** **Plan de situatie** **DJ 155 B, km. 45+400 - 47+600**	Plansa nr. P.S.-1.11
PROIECTANT	ing. Gabriel AMARIEI				
PROIECTANT	ing. Ana-Maria CHIRILA				

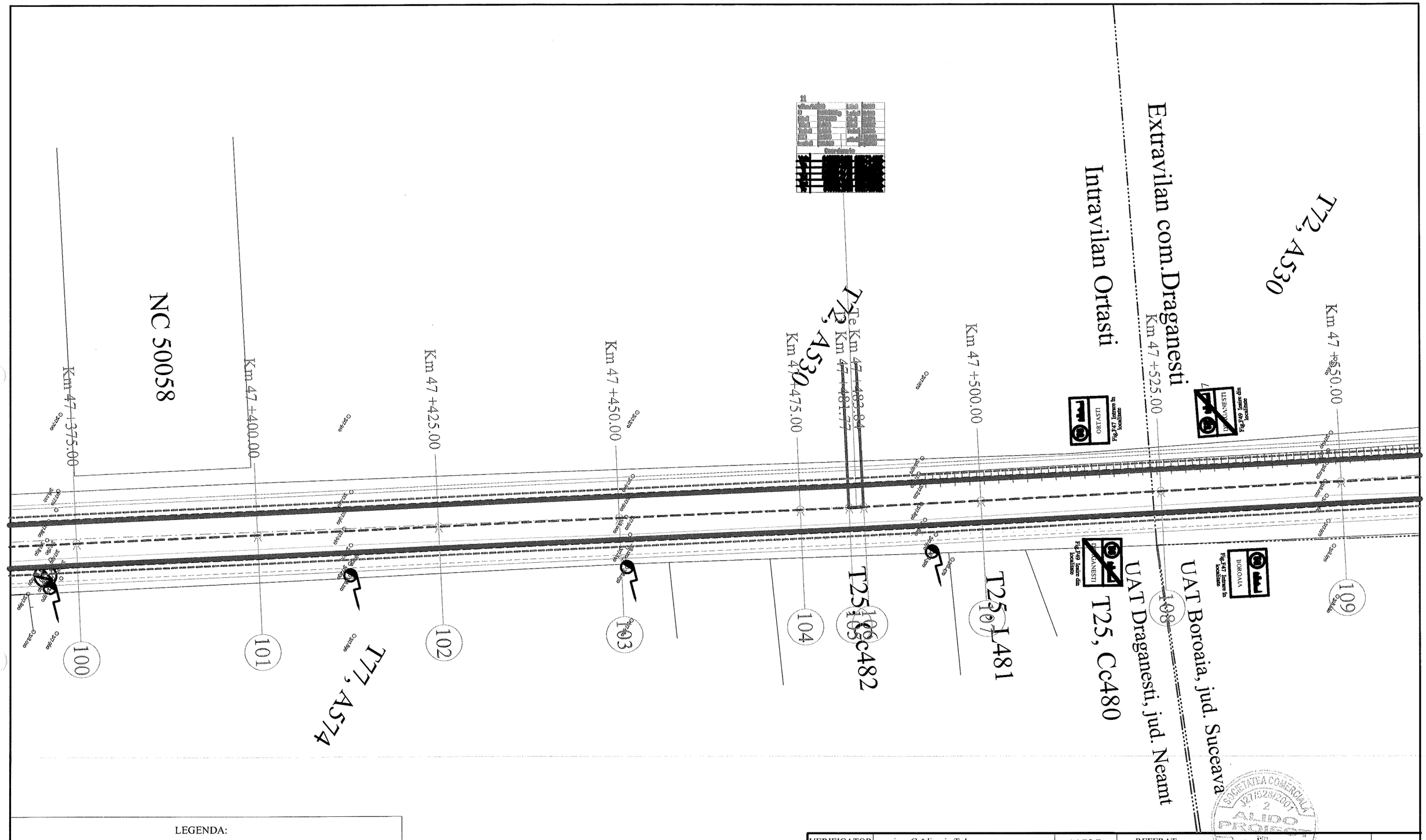

LEGENDA:

- Ax drum existent
- Margine drum existent
- Limita proprietate
- Taluz sus
- Taluz jos
- Ax sant pamant
- Mal apa
- Zid de sprijin
- Limita intravilan
- Limita UAT
- 313.64 Cota teren
- Ax drum proiect
- Margine parte carosabila proiect
- Margine acostament proiect
- INCEPUT PROIECT KM 0+000
- POZITIE KILOMETRICA
- SFARSIT PROIECT
- Borna kilometrica
- Camin vizitare apa
- Stalp beton
- Stilp lemn
- Fantana

VERIFICATOR	ing. Grădinariu T. Ioan	A4;B2;D	REFERAT nr. ..... din .....

S.C. ALIDO PROIECT S.R.L.
Piatra Neamț, str. Prof. Ion Negre, nr. 12 J 27/528/2001, R 14342100

Beneficiar:
UAT Județul Neamț prin Consiliul Județean Neamț

Proiect nr. 374/2023

Specificatia	Numele si prenumele	Semnatura	Scara 1:500
SEF PROIECT	ing. Adrian NECULA		Data 2023
PROIECTANT	ing. Gabriel AMARIEI		
PROIECTANT	ing. Ana-Maria CHIRILA		

Titlu proiect:
"Proiect integrat Modernizare, consolidare și reabilitare drumuri și poduri județene, obiective ce asigura conectarea la rețeaua TEN-T, Județul Neamț"

Faza D.A.L.I.

Titlu planșă:
Plan de situatie
DJ 155 B, km. 45+400 - 47+600

Plansa nr. P.S.-1.12

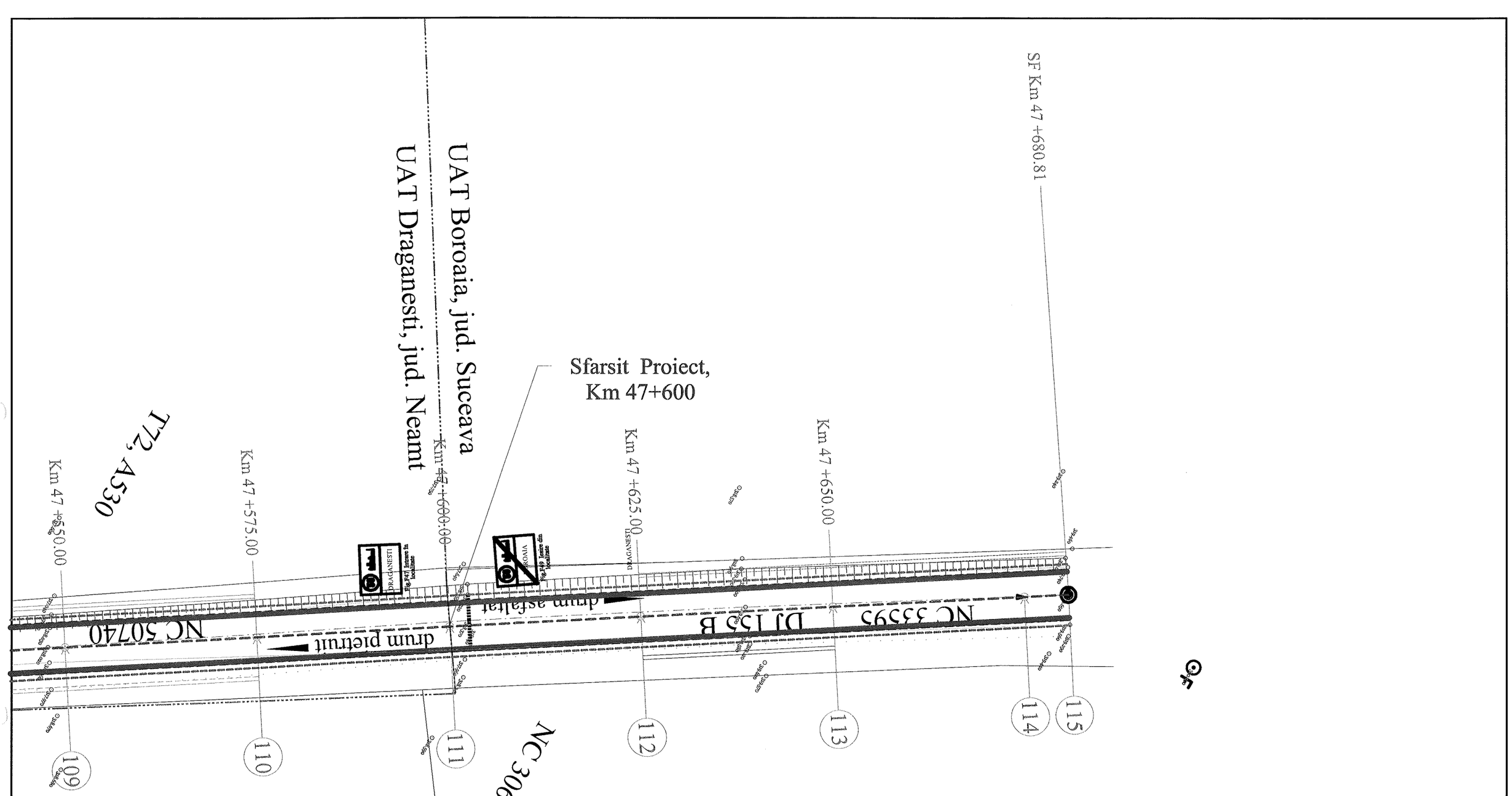

LEGENDA:

- Ax drum existent
- Margine drum existent
- Limita proprietate
- Taluz sus
- Taluz jos
- Ax sant pamant
- Mal apa
- Zid de sprijin
- Limita intravilan
- Limita UAT
- 313.64 Cota teren
- Ax drum proiect
- Margine parte carosabila proiect
- Margine acostament proiect
- INCEPUT PROIECT KM 0+000
- POZITIE KILOMETRICA
- SFARSIT PROIECT
- Km Borna kilometrica
- Camin vizitare apa
- Stalp beton
- Stilp lemn
- F Fantana

VERIFICATOR	ing. Grădinariu T. Ioan		A4;B2;D	REFERAT nr. ..... din	
S.C. ALIDO PROIECT S.R.L. Piatra Neamț, str. Prof. Ion Negre, nr. 12 J 27/528/2001, R 14342100				**Beneficiar:** **UAT Județul Neamț prin Consiliul Județean Neamț**	Proiect nr. 374/2023
Specificatia	Numele si prenumele	Semnatura	Scara 1:500	**Titlu proiect:** **"Proiect integrat Modernizare, consolidare și reabilitare drumuri și poduri județene, obiective ce asigura conectarea la rețeaua TEN-T, Județul Neamț"**	Faza D.A.L.I.
SEF PROIECT	ing. Adrian NECULA		Data 2023	**Titlu planșă:** **Plan de situatie** **DJ 155 B, km. 45+400 - 47+600**	Plansa nr. P.S.-1.13
PROIECTANT	ing. Gabriel AMARIEI				
PROIECTANT	ing. Ana-Maria CHIRILA				

Început proiect
Km 45+400

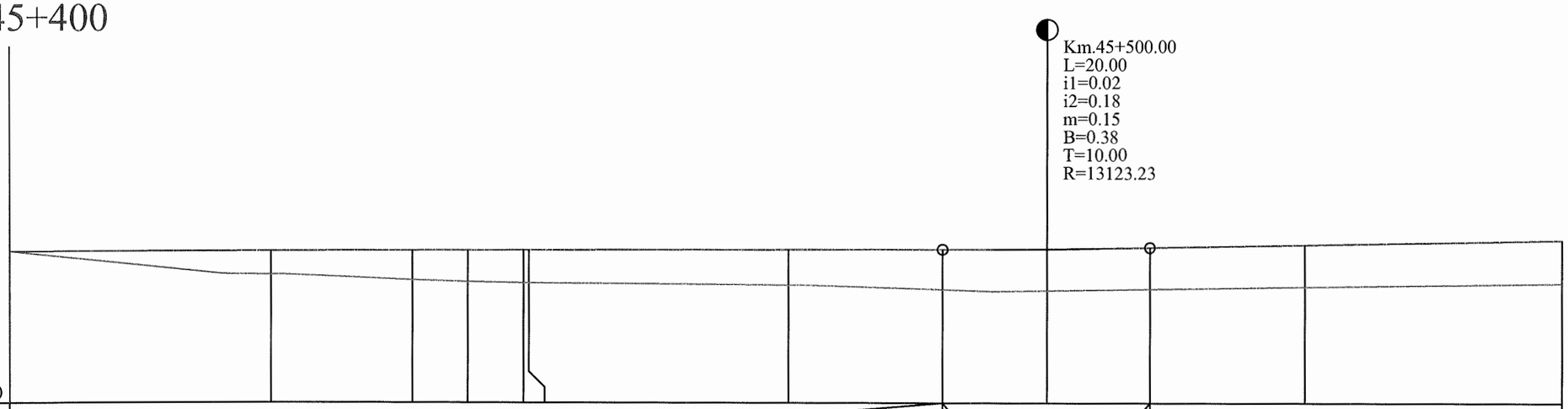

Cota ref. 312.50

RACORDARI VERTICALE	L=89.999 P=0.02%							R=13123.228 L=20.000	L=300.238 P=0.18%		
DIFERENTE AX(cm)	+0	+24	+30	+32	+32	+33	+35	+40	+42	+40	+41	+41
COTE PROIECT	313.96	313.97	313.97	313.97	313.97	313.97	313.98	313.98	313.99	314.00	314.03	314.07
COTE TEREN	313.96	313.74	313.68	313.66	313.66	313.65	313.64	313.59	313.58	313.60	313.62	313.66
Picheti	1	2	3		4	5	6		7		8	9
DISTANTE	25.00		13.67	5.40	5.40	0.53	25.00	15.00	10.00	10.00	15.00	25.00
DISTANTE CUMULATE	45400.00	45425.00	45438.67	45444.07	45449.47	45450.00	45475.00	45490.00	45500.00	45510.00	45525.00	45550.00
ALINIAMENTE SI CURBE	45400.00 L=38.67 B=393.3146				45438.67 L=10.80 R=250.00	45449.47			L=309.44 B=390.5656			
KILOMETRI SI HECTOMETRI	hm 4								hm 5			

PROFIL LONGITUDINALde la45400.000pana la45550.000
SCARA: HORIZONTAL 1:500- VERTICAL 1:50

DJ 155 B

L E G E N D A

COTA PROIECTATA

COTA TEREN

Km.45+500.00
L=20.00
i1=0.02
i2=0.18 - RACORDARI VERTICALE
m=0.15
B=0.38
T=10.00
R=13123.23

VERIFICATOR	ing. Grădinariu T. Ioan		A4;B2;D	REFERAT nr. ..... din	
S.C. ALIDO PROIECT S.R.L. Piatra Neamț, str. Prof. Ion Negre, nr. 12 J 27/528/2001, R 14342100				**Beneficiar: UAT Județul Neamț prin Consiliul Județean Neamț**	Proiect nr. 374/2023
Specificatia	Numele si prenumele	Semnatura	Scara 1:500 1:50	**Titlu proiect: "Proiect integrat Modernizare, consolidare și reabilitare drumuri și poduri județene, obiective ce asigura conectarea la rețeaua TEN-T, Județul Neamț"**	Faza D.A.L.I.
SEF PROIECT	ing. Adrian NECULA		Data 2023	**Titlu planșă: Profil Longitudinal DJ 155 B, km. 45+400 - 47+600**	Plansa Nr. P.L.-2.1
PROIECTANT	ing. Gabriel AMARIEI				
PROIECTANT	ing. Ana-Maria CHIRILA				

Cota ref. 312.60

RACORDARI VERTICALE	L=300.238					P=0.18%
DIFERENTE AX(cm)	+41	+46	+50	+53	+52	+52	+51
COTE PROIECT	314.07	314.12	314.16	314.21	314.25	314.29	314.34
COTE TEREN	313.66	313.66	313.66	313.68	313.73	313.78	313.83
Picheti	9	10	11	12	13	14	15
DISTANTE	25.00	25.00	25.00	25.00	25.00	25.00
DISTANTE CUMULATE	45550.00	45575.00	45600.00	45625.00	45650.00	45675.00	45700.00
ALINIAMENTE SI CURBE	L=309.44 B=390.5656						
KILOMETRI SI HECTOMETRI			Φ hm 6				Φ hm 7

PROFIL LONGITUDINALde la45550.000pana la45700.000
SCARA: HORIZONTAL 1:500- VERTICAL 1:50

DJ 155 B

L E G E N D A

COTA PROIECTATA

COTA TEREN

Km.45+500.00
L=20.00
i1=0.02
i2=0.18
m=0.15
B=0.38
T=10.00
R=13123.23
- RACORDARI VERTICALE

VERIFICATOR	ing. Grădinariu T. Ioan	A4;B2;D	REFERAT nr. ..... din	
S.C. ALIDO PROIECT S.R.L. Piatra Neamț, str. Prof. Ion Negre, nr. 12 J 27/528/2001, R 14342100			**Beneficiar:** **UAT Județul Neamț prin Consiliul Județean Neamț**	Proiect nr. 374/2023
Specificatia	Numele si prenumele	Semnatura	Scara 1:500 1:50	**Titlu proiect:** **"Proiect integrat Modernizare, consolidare și reabilitare drumuri și poduri județene, obiective ce asigura conectarea la rețeaua TEN-T, Județul Neamț"**	Faza D.A.L.I.
SEF PROIECT	ing. Adrian NECULA		Data 2023	**Titlu planșă:** **Profil Longitudinal** **DJ 155 B, km. 45+400 - 47+600**	Plansa Nr. P.L.-2.2
PROIECTANT	ing. Gabriel AMARIEI				
PROIECTANT	ing. Ana-Maria CHIRILA				

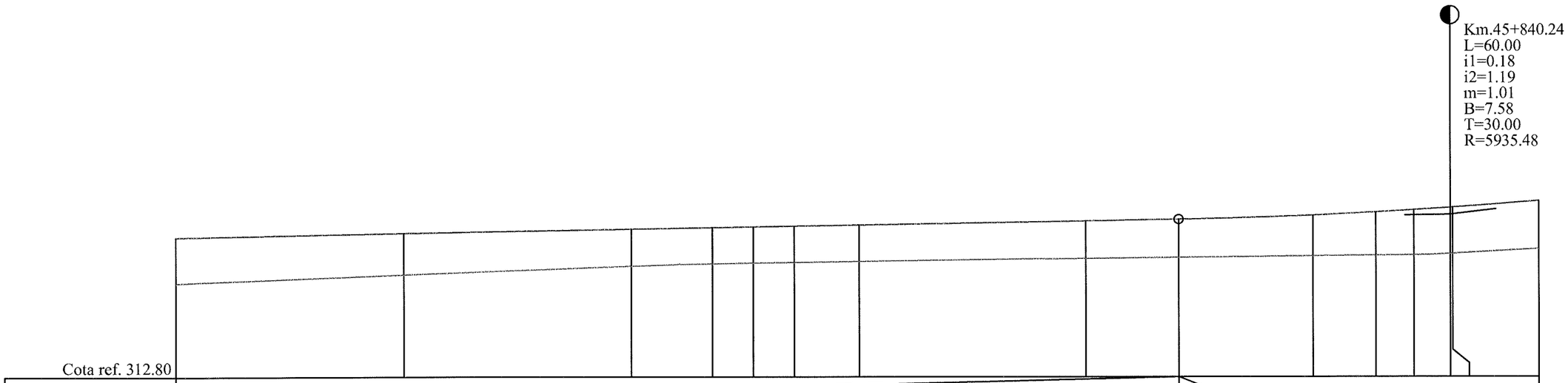

Cota ref. 312.80

| | | |

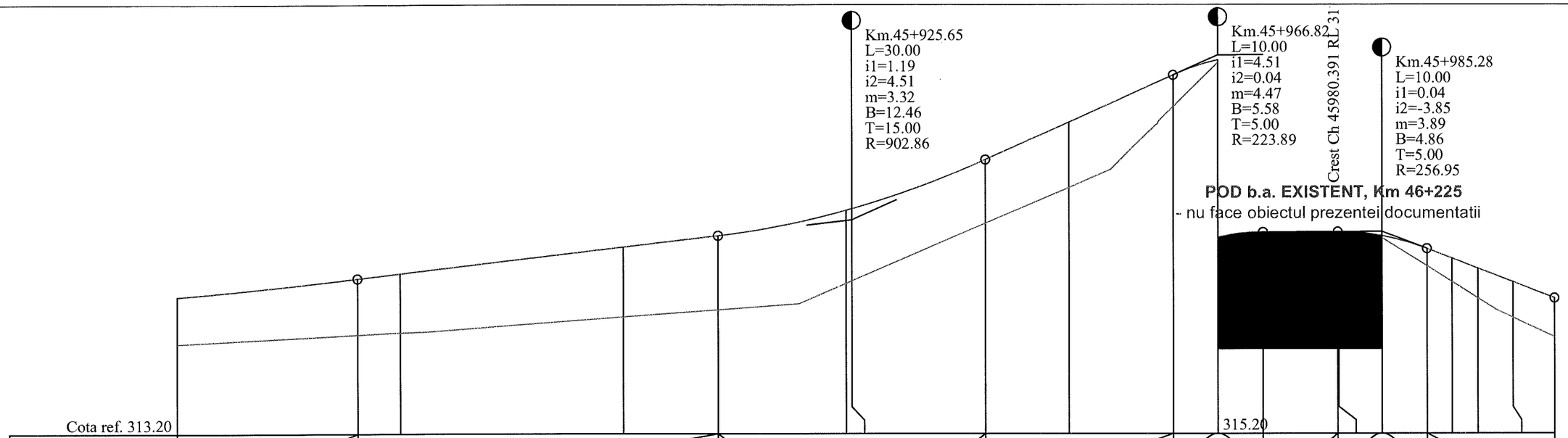
Km.45+925.65
L=30.00
i1=1.19
i2=4.51
m=3.32
B=12.46
T=15.00
R=902.86
Km.45+966.82
L=10.00
i1=4.51
i2=0.04
m=4.47
B=5.58
T=5.00
R=223.89
Crest Ch 45980.391 RL 315.20
Km.45+985.28
L=10.00
i1=0.04
i2=-3.85
m=3.89
B=4.86
T=5.00
R=256.95
POD b.a. EXISTENT, Km 46+225
- nu face obiectul prezentei documentatii
Cota ref. 313.20
315.20

| | | |

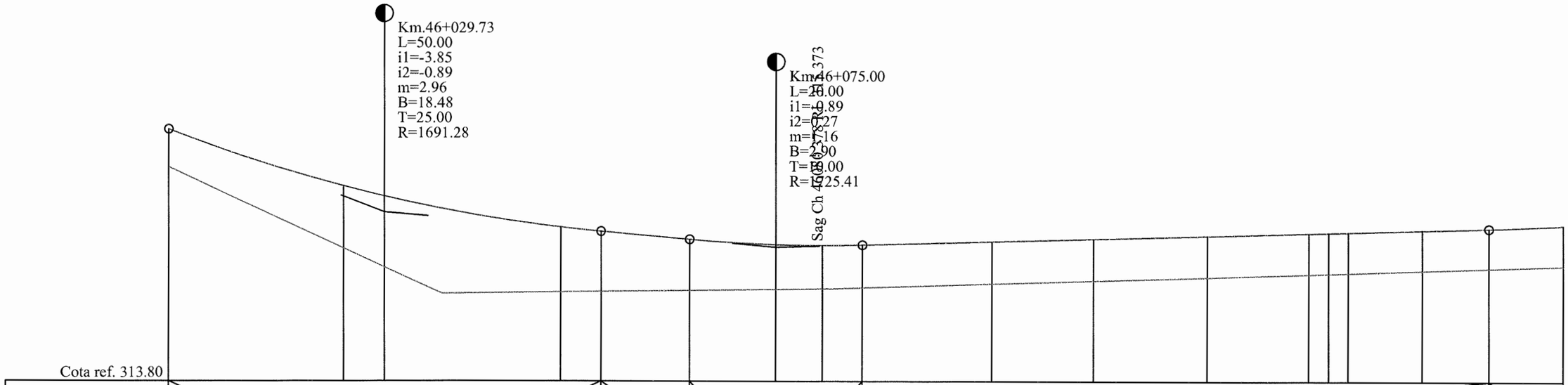
Km.46+029.73
L=50.00
i1=-3.85
i2=-0.89
m=2.96
B=18.48
T=25.00
R=1691.28
Km.46+075.00
L=20.00
i1=-0.89
i2=0.27
m=1.16
B=2.90
T=18.00
R=1725.41
Sag Ch 46+078.373
Cota ref. 313.80
RACORDARI VERTICALE
P=-3.85%
R=1691.278
L=50.000
P=-0.89%
L=10.273
R=1725.410
L=20.000
L=72.822
P=0.27%

| | | |

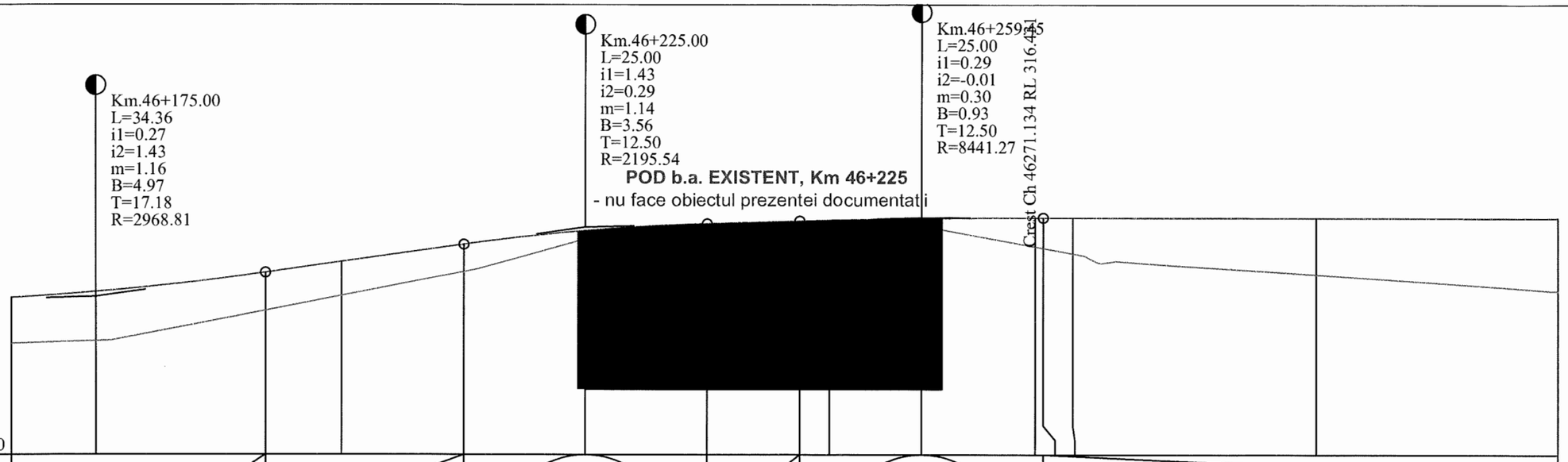

RACORDARI VERTICALE	R=2968.807 L=34.357			L=20.322 P=1.43%		R=2195.538 L=25.000		L=9.453 P=0.29%	R=8441.272 L=25.000			L=163.047				P=-0.01%
DIFERENTE AX(cm)	+48	+51	+40	+36	+30	+8	+136	+119	+90	+7	+31	+32	+38	+58		+76
COTE PROIECT	315.61	315.67	315.87	315.98	316.16	316.30	316.37	316.40	316.40	316.42	316.43	316.43	316.43	316.43		316.43
COTE TEREN	315.14	315.16	315.47	315.63	315.87	316.22	315.02	315.21	315.50	316.35	316.13	316.12	316.06	315.85		315.68
Picheti		42		43		44			45				46	47		48
DISTANTE	8.59		17.18	7.82	12.50	12.50	12.50	9.45	3.05	9.45	11.68	0.82	3.05	25.00		25.00
DISTANTE CUMULATE	46166.41	46175.00	46192.18	46200.00	46212.50	46225.00	46237.50	46246.95	46250.00	46259.45	46271.13	46271.95	46275.00	46300.00		46325.00
ALINIAMENTE SI CURBE	L=277.66 B=390.7870															
KILOMETRI SI HECTOMETRI					hm 2										hm 3	

PROFIL LONGITUDINALde la46166.407pana la46325.000
SCARA: HORIZONTAL 1:500- VERTICAL 1:50

DJ 155 B

L E G E N D A

COTA PROIECTATA

COTA TEREN

Km.45+500.00
L=20.00
i1=0.02
i2=0.18
m=0.15
B=0.38
T=10.00
R=13123.23
- RACORDARI VERTICALE

VERIFICATOR	ing. Grădinariu T. Ioan		A4;B2;D	REFERAT nr. ..... din	
S.C. ALIDO PROIECT S.R.L. Piatra Neamț, str. Prof. Ion Negre, nr. 12 J 27/528/2001, R 14342100				**Beneficiar: UAT Județul Neamț prin Consiliul Județean Neamț**	Proiect nr. 374/2023
Specificatia	Numele si prenumele	Semnatura	Scara 1:500 1:50	**Titlu proiect: "Proiect integrat Modernizare, consolidare și reabilitare drumuri și poduri județene, obiective ce asigura conectarea la rețeaua TEN-T, Județul Neamț"**	Faza D.A.L.I
SEF PROIECT	ing. Adrian NECULA		Data 2023	**Titlu planșă: Profil Longitudinal DJ 155 B, km. 45+400 - 47+600**	Plansa Nr. P.L.-2.6
PROIECTANT	ing. Gabriel AMARIEI				
PROIECTANT	ing. Ana-Maria CHIRILA				

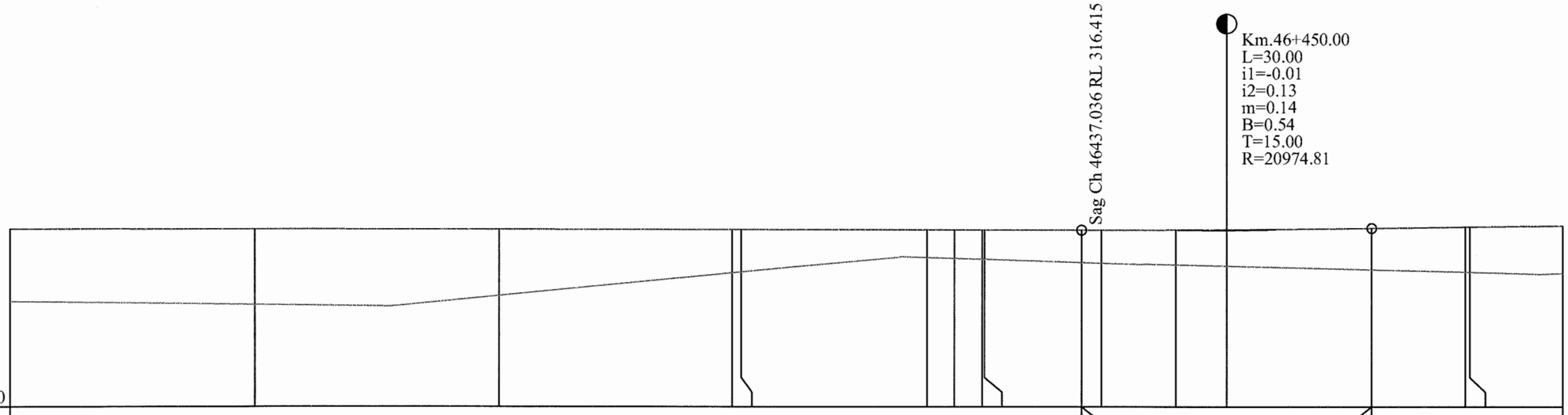

Cota ref. 314.60

| | | |

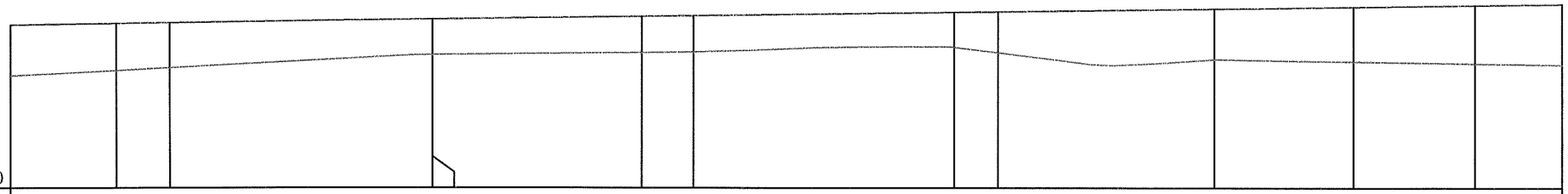
Cota ref. 314.90

| | | |

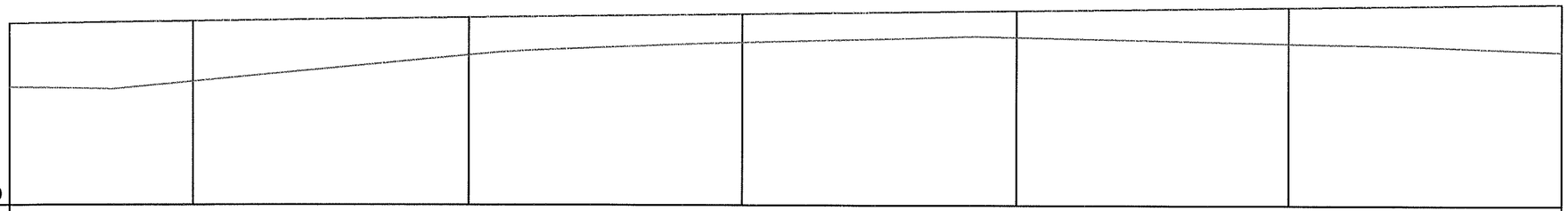

RACORDARI VERTICALE	L=375.000						P=0.13%
DIFERENTE AX(cm)	+60	+56	+34	+26	+24	+33	+44
COTE PROIECT	316.66	316.68	316.71	316.75	316.78	316.81	316.85
COTE TEREN	316.07	316.13	316.37	316.49	316.54	316.48	316.41
Picheti		67	68	69	70	71	72
DISTANTE	16.67	25.00	25.00	25.00	25.00	25.00	
DISTANTE CUMULATE	46633.33	46650.00	46675.00	46700.00	46725.00	46750.00	46775.00
ALINIAMENTE SI CURBE	L=374.85 B=364.1160						
KILOMETRI SI HECTOMETRI				hm 7			

PROFIL LONGITUDINALde la46633.331pana la46775.000
SCARA: HORIZONTAL 1:500- VERTICAL 1:50

DJ 155 B

L E G E N D A

COTA PROIECTATA

COTA TEREN

Km.45+500.00
L=20.00
i1=0.02
i2=0.18
m=0.15
B=0.38
T=10.00
R=13123.23
- RACORDARI VERTICALE

VERIFICATOR	ing. Grădinariu T. Ioan	A4;B2;D	REFERAT nr. ..... din	
S.C. ALIDO PROIECT S.R.L. Piatra Neamț, str. Prof. Ion Negre, nr. 12 J 27/528/2001, R 14342100			**Beneficiar:** **UAT Județul Neamț prin Consiliul Județean Neamț**	Proiect nr. 374/2023
Specificatia	Numele si prenumele	Semnatura	Scara 1:500 1:50	**Titlu proiect:** **"Proiect integrat Modernizare, consolidare și reabilitare drumuri și poduri județene, obiective ce asigura conectarea la rețeaua TEN-T, Județul Neamț"**	Faza D.A.L.I.
SEF PROIECT	ing. Adrian NECULA		Data 2023	**Titlu planșă:** **Profil Longitudinal** **DJ 155 B, km. 45+400 - 47+600**	Plansa Nr. P.L.-2.9
PROIECTANT	ing. Gabriel AMARIEI				
PROIECTANT	ing. Ana-Maria CHIRILA				

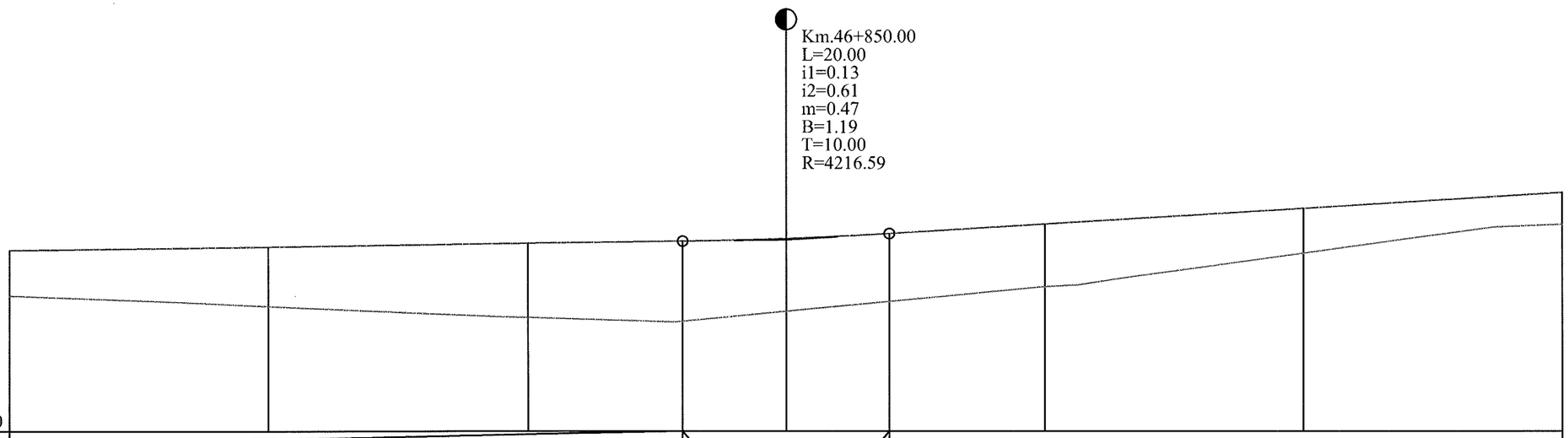

Cota ref. 315.10									
RACORDARI VERTICALE	L=375.000 P=0.13%			R=4216.592 L=20.000		L=96.299 P=0.61%			
DIFERENTE AX(cm)	+44	+57	+72	+77	+71	+66	+62	+44	+32
COTE PROIECT	316.85	316.88	316.91	316.93	316.96	317.01	317.10	317.25	317.40
COTE TEREN	316.41	316.31	316.20	316.16	316.25	316.35	316.49	316.82	317.09
Picheti	72	73	74		75		76	77	78
DISTANTE	25.00		25.00	15.00	10.00	10.00	15.00	25.00	25.00
DISTANTE CUMULATE	46775.00	46800.00	46825.00	46840.00	46850.00	46860.00	46875.00	46900.00	46925.00
ALINIAMENTE SI CURBE	L=374.85 B=364.1160								
KILOMETRI SI HECTOMETRI		hm 8						hm 9	

PROFIL LONGITUDINALde la46775.000pana la46925.000
SCARA: HORIZONTAL 1:500- VERTICAL 1:50

DJ 155 B

L E G E N D A

COTA PROIECTATA

COTA TEREN

Km.45+500.00
L=20.00
i1=0.02
i2=0.18
m=0.15
B=0.38
T=10.00
R=13123.23
- RACORDARI VERTICALE

VERIFICATOR	ing. Grădinariu T. Ioan	A4;B2;D	REFERAT nr. ..... din	
S.C. ALIDO PROIECT S.R.L. Piatra Neamț, str. Prof. Ion Negre, nr. 12 J 27/528/2001, R 14342100			**Beneficiar: UAT Județul Neamț prin Consiliul Județean Neamț**	Proiect nr. 374/2023
Specificatia	Numele si prenumele	Semnatura	Scara 1:500 1:50	**Titlu proiect: "Proiect integrat Modernizare, consolidare și reabilitare drumuri și poduri județene, obiective ce asigura conectarea la rețeaua TEN-T, Județul Neamț"**	Faza D.A.L.I.
SEF PROIECT	ing. Adrian NECULA		Data 2023	**Titlu planșă: Profil Longitudinal DJ 155 B, km. 45+400 - 47+600**	Plansa Nr. P.L.-2.10
PROIECTANT	ing. Gabriel AMARIEI				
PROIECTANT	ing. Ana-Maria CHIRILA				

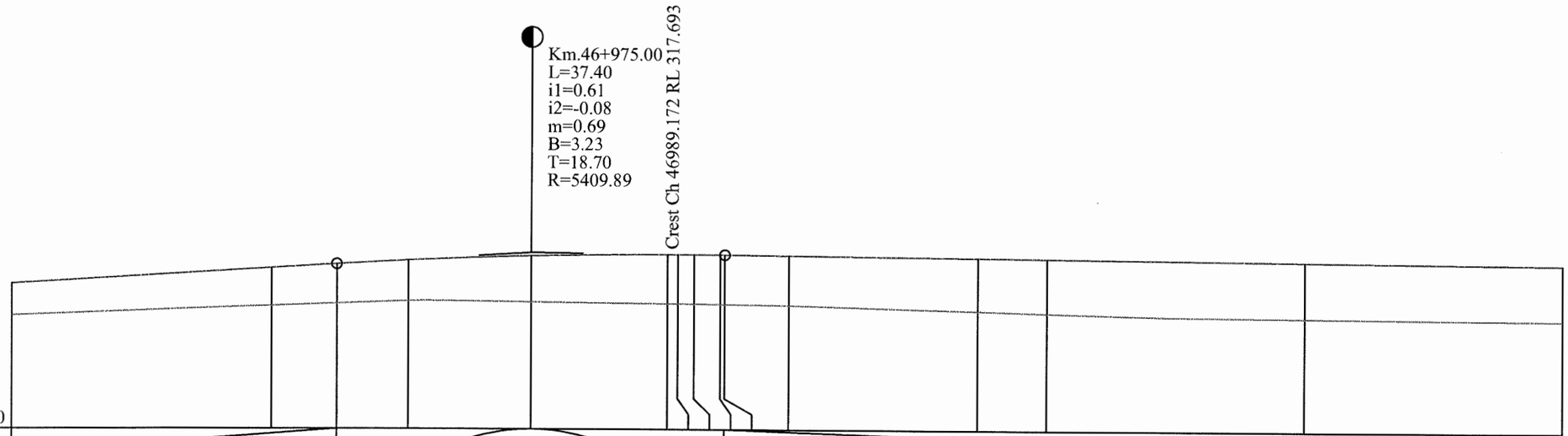
Km.46+975.00
L=37.40
i1=0.61
i2=-0.08
m=0.69
B=3.23
T=18.70
R=5409.89
Crest Ch 46989.172 RL 317.693
Cota ref. 316.00
RACORDARI VERTICALE
L=96.299
P=0.61%
R=5409.894
L=37.402
L=221.299
P=-0.08%

| | | |

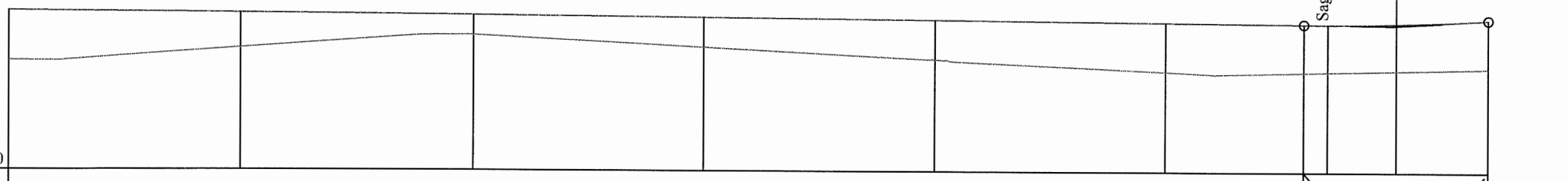

Cota ref. 315.90

RACORDARI VERTICALE	L=221.299						P=-0.08%	R=3051.184 L=20.000		L=124.279
DIFERENTE AX(cm)	+55	+38	+22	+33	+44	+54	+53	+52	+51	+54
COTE PROIECT	317.62	317.60	317.58	317.56	317.54	317.52	317.51	317.50	317.51	317.55
COTE TEREN	317.08	317.22	317.36	317.23	317.11	316.98	316.98	316.98	317.00	317.02
Picheti	86	87	88	89	90	91			92	
DISTANTE	25.00		25.00	25.00	25.00	25.00	15.00	2.55	7.45	10.00
DISTANTE CUMULATE	47075.00	47100.00	47125.00	47150.00	47175.00	47200.00	47215.00	47217.55	47225.00	47235.00
ALINIAMENTE SI CURBE	L=317.11 B=362.9179									
KILOMETRI SI HECTOMETRI	hm 1						hm 2			

PROFIL LONGITUDINALde la47075.000pana la47235.000
SCARA: HORIZONTAL 1:500- VERTICAL 1:50

DJ 155 B

L E G E N D A

COTA PROIECTATA

COTA TEREN

Km.45+500.00
L=20.00
i1=0.02
i2=0.18 - RACORDARI VERTICALE
m=0.15
B=0.38
T=10.00
R=13123.23

VERIFICATOR	ing. Grădinariu T. Ioan	A4;B2;D	REFERAT nr. ..... din		
S.C. ALIDO PROIECT S.R.L. Piatra Neamț, str. Prof. Ion Negre, nr. 12 J 27/528/2001, R 14342100			**Beneficiar:** **UAT Județul Neamț prin Consiliul Județean Neamț**	Proiect nr. 374/2023	
Specificatia	Numele si prenumele	Semnatura	Scara 1:500 1:50	**Titlu proiect:** **"Proiect integrat Modernizare, consolidare și reabilitare drumuri și poduri județene, obiective ce asigura conectarea la rețeaua TEN-T, Județul Neamț"**	Faza D.A.L.I.
SEF PROIECT	ing. Adrian NECULA		Data 2023	**Titlu planșă:** **Profil Longitudinal** **DJ 155 B, km. 45+400 - 47+600**	Plansa Nr. P.L.-2.12
PROIECTANT	ing. Gabriel AMARIEI				
PROIECTANT	ing. Ana-Maria CHIRILA				

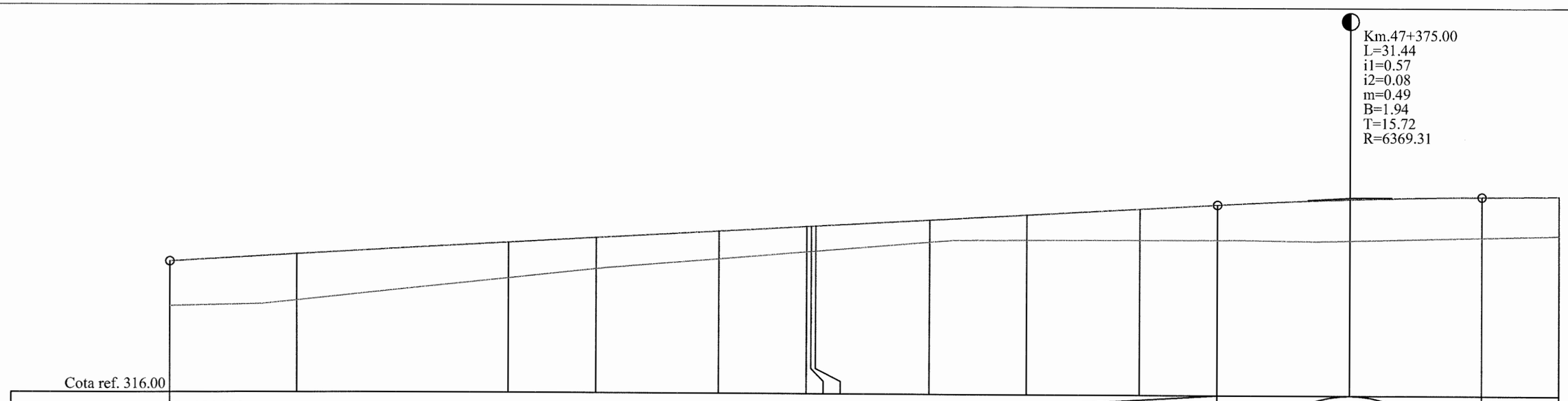

PROFIL LONGITUDINAL de la 47235.000 pana la 47400.000
SCARA: HORIZONTAL 1:500- VERTICAL 1:50

DJ 155 B

LEGENDA

COTA PROIECTATA

COTA TEREN

Km.45+500.00
L=20.00
i1=0.02
i2=0.18
m=0.15
B=0.38
T=10.00
R=13123.23
- RACORDARI VERTICALE

VERIFICATOR	ing. Grădinariu T. Ioan	A4;B2;D	REFERAT nr. ..... din		
S.C. ALIDO PROIECT S.R.L. Piatra Neamț, str. Prof. Ion Negre, nr. 12 J 27/528/2001, R 14342100			**Beneficiar:** **UAT Județul Neamț prin Consiliul Județean Neamț**		Proiect nr. 374/2023
Specificatia	Numele si prenumele	Semnatura	Scara 1:500 1:50	**Titlu proiect:** **"Proiect integrat Modernizare, consolidare și reabilitare drumuri și poduri județene, obiective ce asigura conectarea la rețeaua TEN-T, Județul Neamț"**	Faza D.A.L.I.
SEF PROIECT	ing. Adrian NECULA		Data 2023	**Titlu planșă:** **Profil Longitudinal** **DJ 155 B, km. 45+400 - 47+600**	Plansa Nr. P.L.-2.13
PROIECTANT	ing. Gabriel AMARIEI				
PROIECTANT	ing. Ana-Maria CHIRILA				

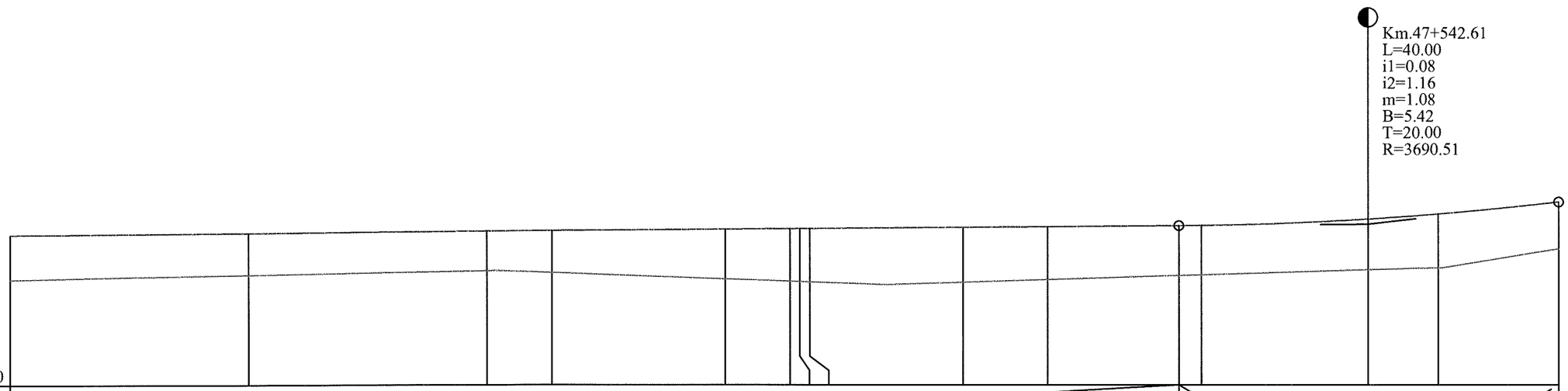

Cota ref. 316.80

| | | |

Sfârșit proiect
Km 47+600

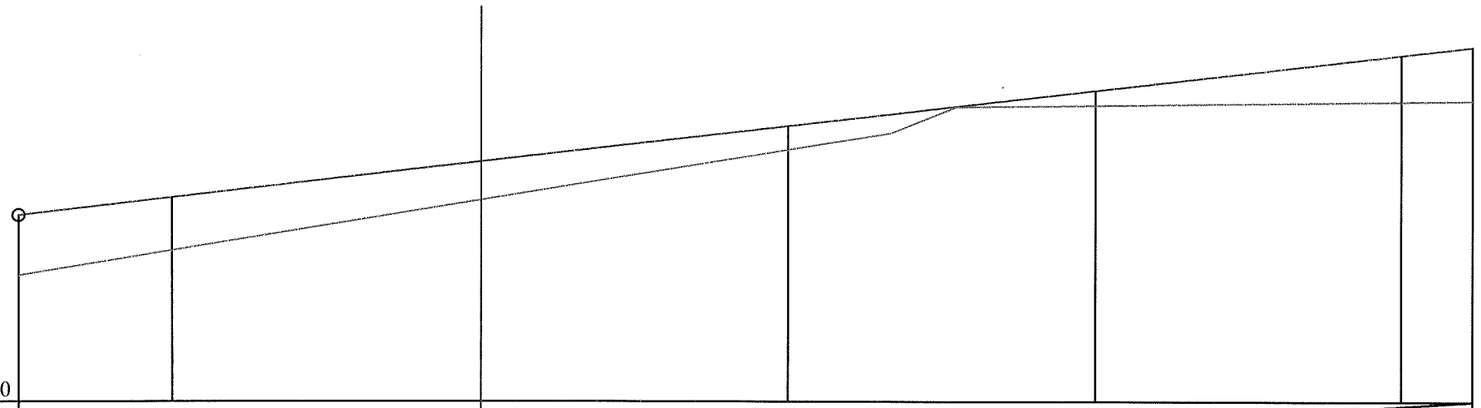

Cota ref. 317.20

RACORDARI VERTICALE	L=118.199					P=1.16%	
DIFERENTE AX(cm)	+50	+44	+32	+19	+13	+38	+44
COTE PROIECT	318.72	318.86	319.15	319.44	319.73	320.02	320.09
COTE TEREN	318.23	318.43	318.84	319.25	319.61	319.64	319.65
Picheti	110		111	112	113	114	115
DISTANTE	12.39		25.00	25.00	25.00	25.00	5.81
DISTANTE CUMULATE	47562.61	47575.00	47600.00	47625.00	47650.00	47675.00	47680.81
ALINIAMENTE SI CURBE	L=196.97 B=362.1672						47680.81
KILOMETRI SI HECTOMETRI			hm 6				

PROFIL LONGITUDINALde la47562.613pana la47680.813
SCARA: HORIZONTAL 1:500- VERTICAL 1:50

DJ 155 B

L E G E N D A

COTA PROIECTATA

COTA TEREN

Km.45+500.00
L=20.00
i1=0.02
i2=0.18
m=0.15
B=0.38
T=10.00
R=13123.23
- RACORDARI VERTICALE

VERIFICATOR	ing. Grădinariu T. Ioan	A4;B2;D	REFERAT nr. ..... din	
S.C. ALIDO PROIECT S.R.L. Piatra Neamț, str. Prof. Ion Negre, nr. 12 J 27/528/2001, R 14342100			**Beneficiar: UAT Județul Neamț prin Consiliul Județean Neamț**	Proiect nr. 374/2023
Specificatia	Numele si prenumele	Semnatura	Scara 1:500 1:50	**Titlu proiect: "Proiect integrat Modernizare, consolidare și reabilitare drumuri și poduri județene, obiective ce asigura conectarea la rețeaua TEN-T, Județul Neamț"**	Faza D.A.L.I
SEF PROIECT	ing. Adrian NECULA		Data 2023	**Titlu planșă: Profil Longitudinal DJ 155 B, km. 45+400 - 47+600**	Plansa Nr. P.L.-2.15
PROIECTANT	ing. Gabriel AMARIEI				
PROIECTANT	ing. Ana-Maria CHIRILA				

PROFIL TRANSVERSAL TIP
SCARA 1:50

Se aplica intre: km. 45+400 - 47+600

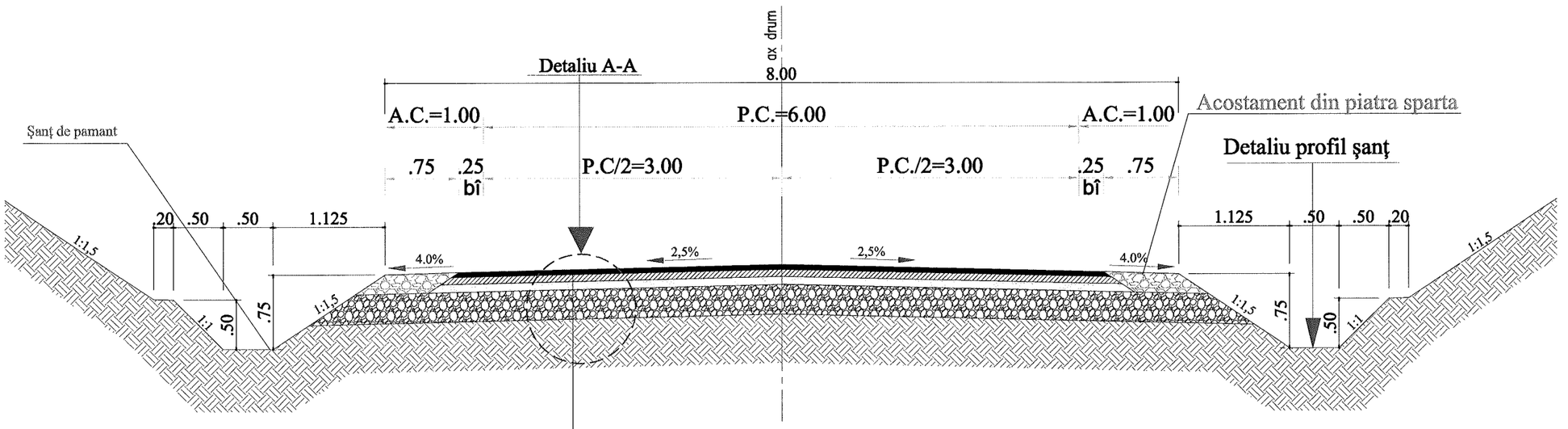

STRAT DE UZURA DIN BETON ASFALTIC DE TIP BA 16; h=5,00 cm (pentru declivitati > 7% - MAS)

STRAT DE LEGATURA DIN BETON ASFALTIC DE TIP BADPC 22,4 ; h=6,00 cm

STRAT DE BAZĂ DIN ANROBAT BITUMINOS DE TIP ABPC 31,5 ; h= 8,00 cm

STRAT DE FUNDAŢIE DIN BALAST , h= 30 cm

TEREN DE FUNDARE

Detaliu A - A
SCARA 1:25

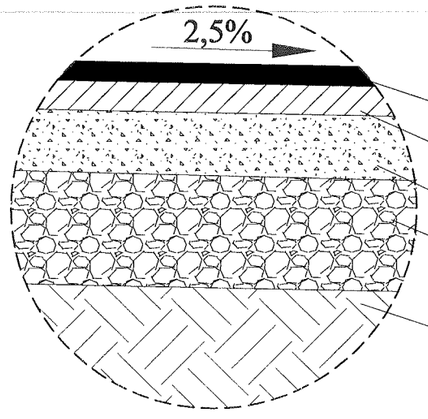

BA 16; h=5,00 cm dupa compactare conform AND 605

BADPC 22,4; h=6,00 cm dupa compactare conform AND 605

Strat de bază din anrobat bituminos , h= 8,00 cm

Strat de fundaţie din balast , h= 30 cm

Teren de fundare

Detaliu profil sant
SCARA 1:25

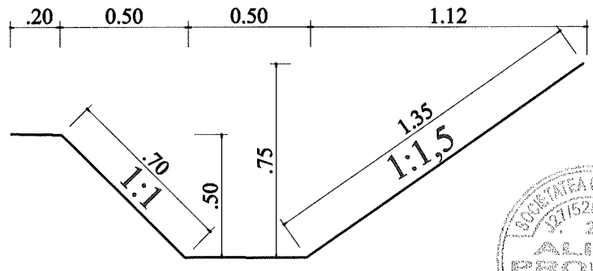

VERIFICATOR	Ing. Grădinariu T. Ioan		A4;B2;D	REFERAT nr. ..... din	
S.C. ALIDO PROIECT S.R.L. Piatra Neamţ, str. Prof. Ion Negre, nr. 12 J 27/528/2001, R 14342100				**Beneficiar:** **Judeţul Neamţ prin Consiliul Judeţean Neamţ**	Proiect nr. 268/2023
Specificatia	Numele si prenumele	Semnatura	Scara 1:50 1:25	**Titlu proiect:** **"Proiect integrat Modernizare, consolidare şi reabilitare drumuri şi poduri judeţene, obiective ce asigura conectarea la reţeaua TEN-T, Judeţul Neamţ"**	Faza D.A.L.I.
SEF PROIECT	ing. Adrian NECULA		Data 2023	**Titlu planşă:** **PROFIL TRANSVERSAL TIP** **DJ 155B, km. 45+400 - 47+600**	Plansa nr. P.T.T.-3.1
PROIECTANT	ing. Gabriel AMARIEI				
PROIECTANT	ing. Ana-Maria CHIRILA				

Detaliu acces proprietati pentru continuizarea scurgerii apelor

AMENAJARE ACCES LA PROPRIETĂŢI
DALĂ DE BETON DE CIMENT ARMAT L = 5,00 M
Scara : 1:50

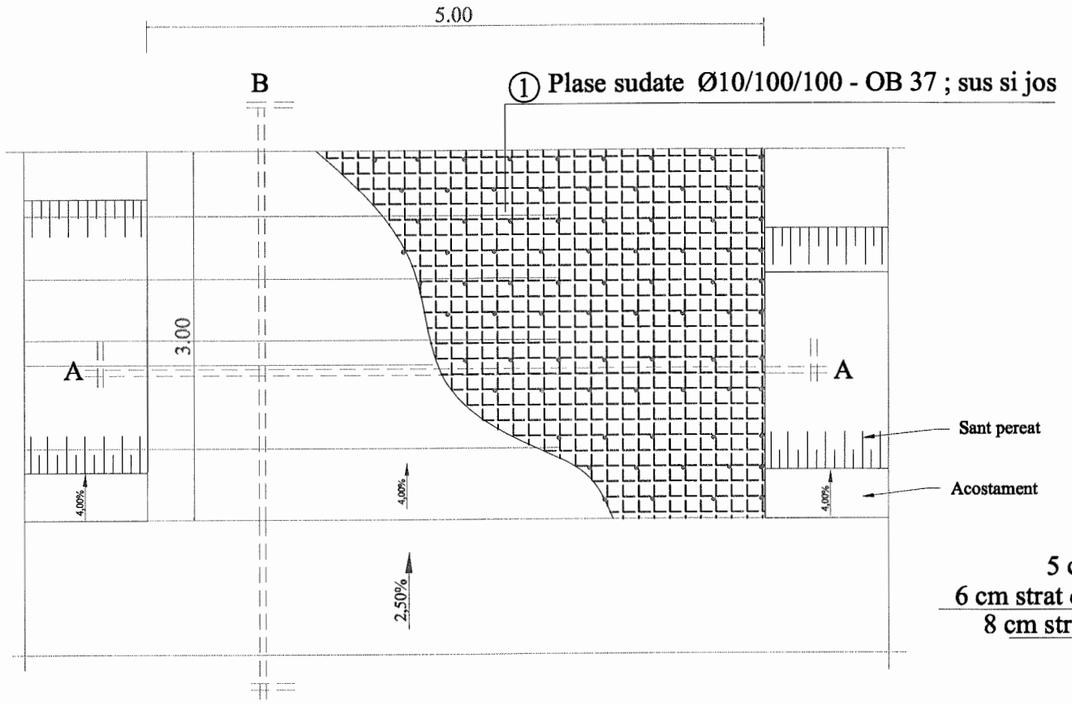

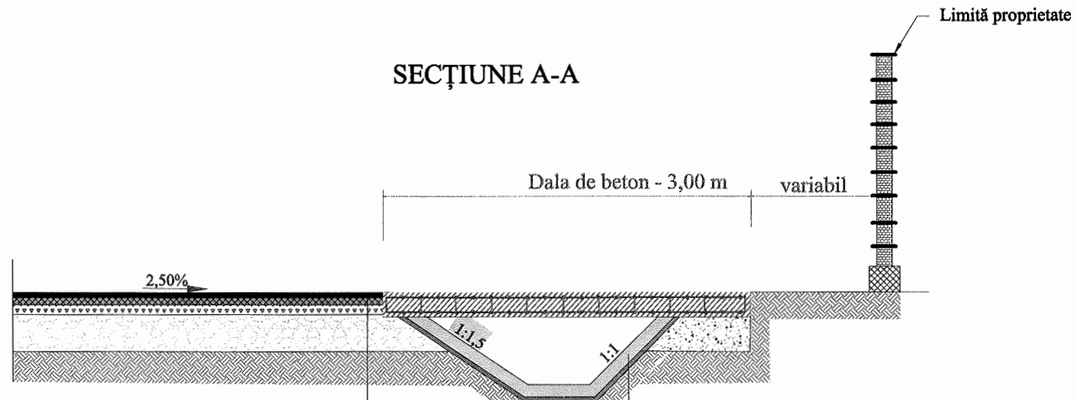

STRUCTURĂ RUTIERĂ PROIECTATĂ

5 cm strat de uzura din beton asfaltic de tip BA 16
6 cm strat de legătură din beton asfaltic de tip BADPC 22.4
8 cm strat de bază din anrobat bituminos de tip ABPC 31.5
30 cm strat de fundaţie din balast

şanţ din beton
beton C30/37, grosime 10 cm
substrat de nisip, în grosime de 5 cm

SECŢIUNE A-A

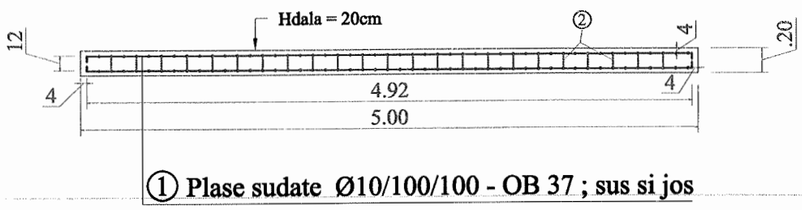

② OB37 375Ø10 L=0.22
Conectori

MATERIALE :

① BETON : C30/37
OTEL : BST500
OB37
NOTA : Acoperirea cu beton a armaturilor va fi de 4 cm pe toate laturile elementelor

EXTRAS DE PLASE SUDATE

① 2x plasa sudata Ø10/100/100 - BST500 pentru 1buc
2,92 x 4,92m = 14,36mp/buc
greutate/mp = 12,33 kg/mp
TOTAL : 14.36mp/buc x 2buc x 12.33kg/mp = 354.117kg

② Conectori Ø10/30 - 375 buc - OB 37
greutate/ml = 0,617 kg/ml
TOTAL : 375 buc x 0.22 ml/buc x 0.617kg/ml = 50.90 kg

VERIFICATOR	Ing. Grădinariu T. Ioan		A4;B2;D	REFERAT nr. ..... din	
S.C. ALIDO PROIECT S.R.L. Piatra Neamţ, str. Prof. Ion Negre, nr. 12 J 27/528/2001, R 14342100				**Beneficiar:** **Judeţul Neamţ prin Consiliul Judeţean Neamţ**	Proiect nr. 268/2023
Specificatia	Numele si prenumele	Semnatura	Scara 1:50 1:25	**Titlu proiect:** **"Proiect integrat Modernizare, consolidare şi reabilitare drumuri şi poduri judeţene, obiective ce asigura conectarea la reţeaua TEN-T, Judeţul Neamţ"**	Faza D.A.L.I.
SEF PROIECT	ing. Adrian NECULA		Data 2023	**Titlu planşă:** **Detaliu de executie acces proprietati pentru continuizarea scurgerii apelor** **DJ 155 B, Km 45+400 - 47+600**	Plansa nr. D.E-4.1
PROIECTANT	ing. Gabriel AMARIEI				
PROIECTANT	ing. Ana-Maria CHIRILA				

PODET TUBULAR DN 500

SECTIUNEA A – A

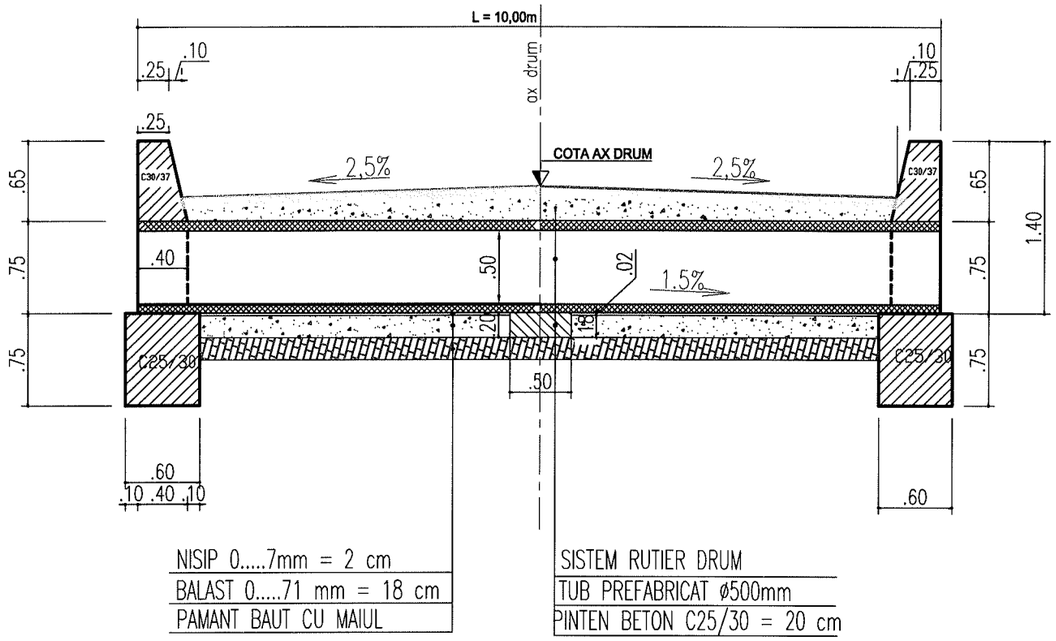

NISIP 0.....7mm = 2 cm
BALAST 0.....71 mm = 18 cm
PAMANT BAUT CU MAIUL

SISTEM RUTIER DRUM
TUB PREFABRICAT ø500mm
PINTEN BETON C25/30 = 20 cm

SECTIUNEA B – B

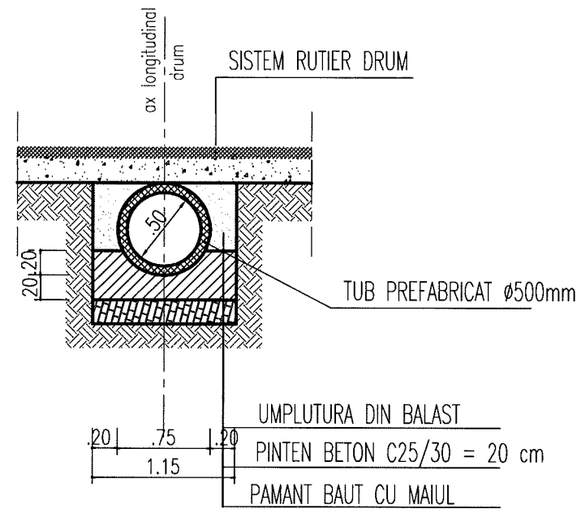

VEDERE PLANA

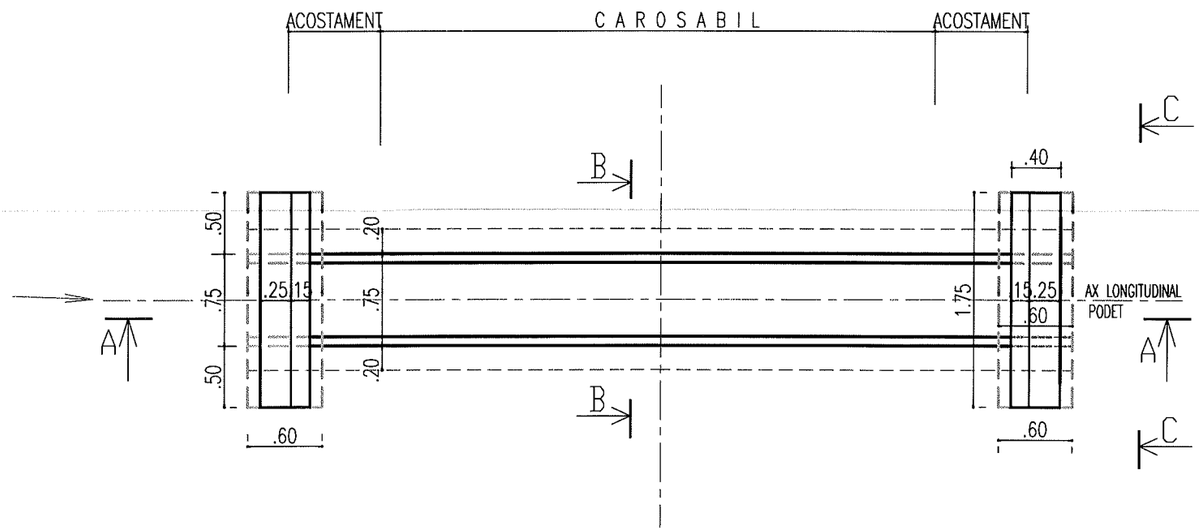

SECTIUNEA C – C

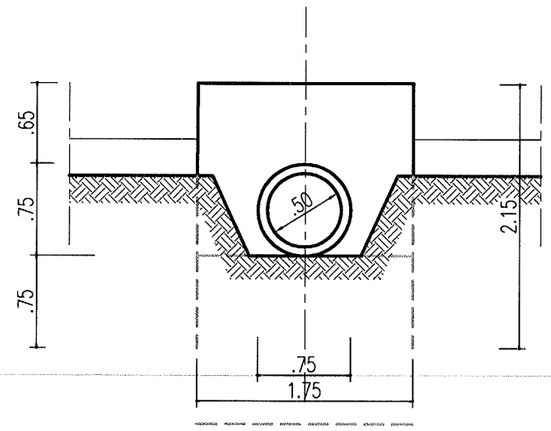

VERIFICATOR	Ing. Grădinariu T. Ioan		A4;B2;D	REFERAT nr. ..... din	
S.C. ALIDO PROIECT S.R.L. Piatra Neamț, str. Prof. Ion Negre, nr. 12 J 27/528/2001, R 14342100				**Beneficiar:** **Județul Neamț prin Consiliul Județean Neamț**	Proiect nr. 268/2023
Specificatia	Numele si prenumele	Semnatura	Scara 1:50 1:25	**Titlu proiect:** **"Proiect integrat Modernizare, consolidare și reabilitare drumuri și poduri județene, obiective ce asigura conectarea la rețeaua TEN-T, Județul Neamț"**	Faza D.A.L.I.
SEF PROIECT	ing. Adrian NECULA		Data 2023	**Titlu planșă:** **Detaliu de executie podet DN 500mm** **DJ 155B, Km 45+400 - 47600**	Plansa nr. D.E.-4.2
PROIECTANT	ing. Gabriel AMARIEI				
PROIECTANT	ing. Ana-Maria CHIRILA				



VERIFICATOR	Ing. Goldinaria T. Ioan		A4,B2,D	REFERAT nr.	
S.C. ALIDO PROIECT S.R.L. Piatra Neamţ, str. Prof. Ion Negru, nr. 12 J 27/528/2001, R 14342100				Beneficiar: Judeţul Neamţ prin Consiliul Judeţean Neamţ	Proiect nr. 374/2023
Specificatie	Numele si prenumele	Semnatura	Scara 1:25000	Titlu proiect: "Proiect integrat Modernizare, consolidare şi reabilitare drumuri şi poduri judeţene, obiective ce asigura conectarea la reţeaua TEN-T, Judeţul Neamţ"	Faza D.A.L.I
SEF PROIECT	ing. Adrian NECULA		Data 2023	Titlu planşă: Plan de incadrare in zona DJ 207 C, Km 7+000 - 11+600	Planşa nr. P.I.-0.1
PROIECTANT	ing. Gabriel AMARIEI				
PROIECTANT	ing. Ana-Maria CHIRILA				

Început proiect Km. 7+000

NC50384

NC51767

NC52078

NC52051

NC50281

NC50241

NC50227

Km 6 +960.00

Km 6 +979.00

Km 7 +000.00

Km 7 +025.00

Km 7 +050.00

Km 7 +075.00

Km 7 +100.00

Km 7 +125.00

6960.00

STOP

LEGENDA

- AX DRUM PROIECT
- MARGINE PARTE CAROSABILA PR.
- MARGINE ACOSTAMENT PROIECT
- AX DRUM EXISTENT
- MARGINE DRUM EXISTENT
- LIMITA PROPRIETATE
- TALUZ
- AX SANT
- Limita intravilan
- Limita UAT
- 183.08 - Punct topografic
- INCEPUT PROIECT KM 0+000 - POZITIE KILOMETRICA
- SFARSIT PROIECT
- - Stalp beton
- - Stalp lemn
- A - Camin vizitare apa
- Borna kilometrica
- - Indicator

SOCIETATEA COMERCIALA J27/528/2001 ALIDO PROIECT

VERIFICATOR	Ing. Grădinariu T. Ioan		A4;B2;D	REFERAT nr. ..... din	
S.C. ALIDO PROIECT S.R.L. Piatra Neamț, str. Prof. Ion Negre, nr. 12 J 27/528/2001, R 14342100				**Beneficiar:** **Județul Neamț prin Consiliul Județean Neamț**	Proiect nr. 374/2023
Specificatia	Numele si prenumele	Semnatura	Scara 1:500	**Titlu proiect:** **"Proiect integrat Modernizare, consolidare și reabilitare drumuri și poduri județene, obiective ce asigura conectarea la rețeaua TEN-T, Județul Neamț"**	Faza D.A.L.I.
SEF PROIECT	ing. Adrian NECULA		Data 2023	**Titlu planșă:** **Plan de situatie** **DJ 207C, km. 7+000 - 11+600**	Plansa nr. P.S.-1.1
PROIECTANT	ing. Gabriel AMARIEI				
PROIECTANT	ing. Ana-Maria CHIRILA				

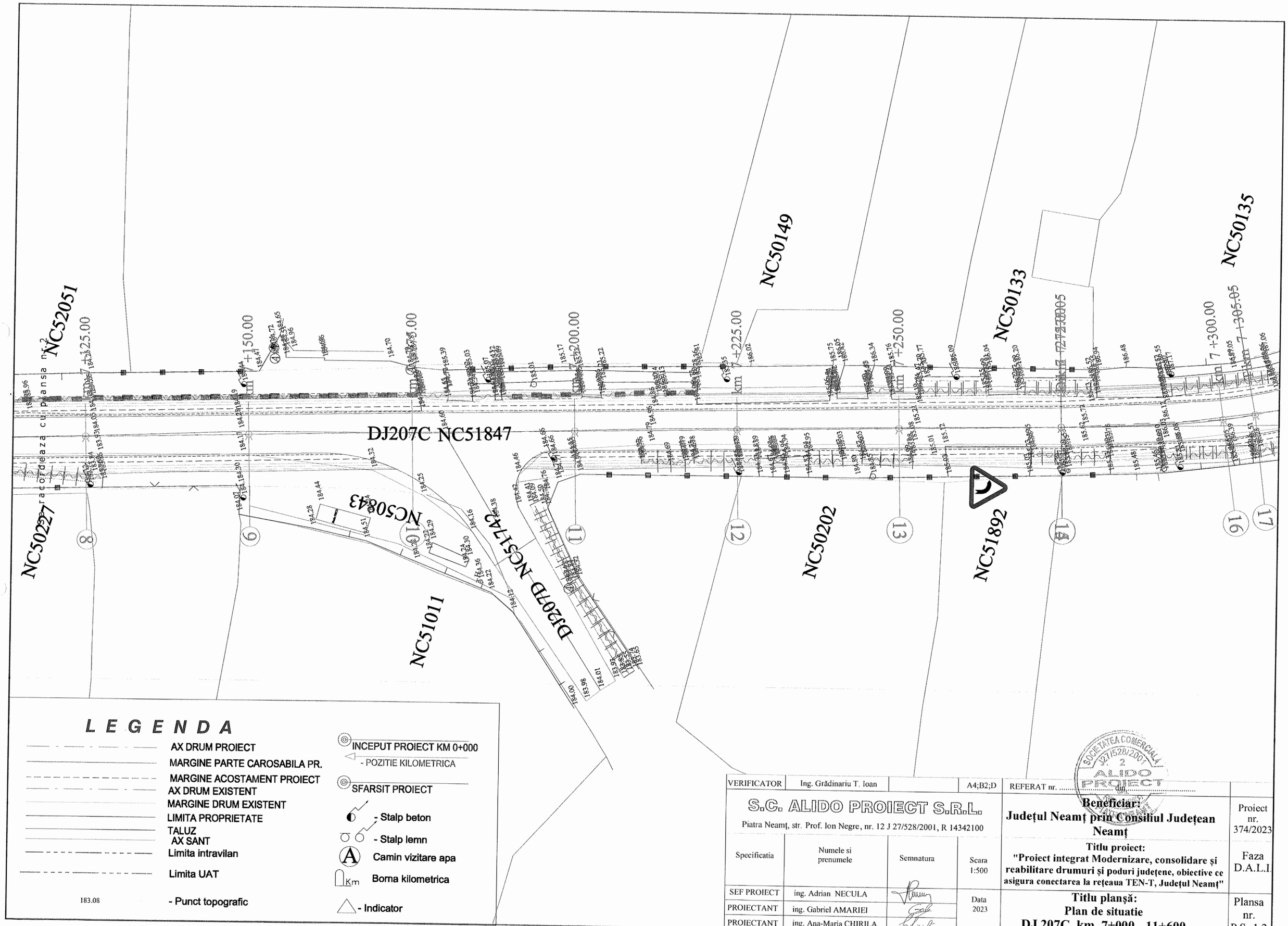

LEGENDA

- AX DRUM PROIECT
- MARGINE PARTE CAROSABILA PR.
- MARGINE ACOSTAMENT PROIECT
- AX DRUM EXISTENT
- MARGINE DRUM EXISTENT
- LIMITA PROPRIETATE
- TALUZ
- AX SANT
- Limita intravilan
- Limita UAT
- 183.08 - Punct topografic
- INCEPUT PROIECT KM 0+000 - POZITIE KILOMETRICA
- SFARSIT PROIECT
- Stalp beton
- Stalp lemn
- A Camin vizitare apa
- Km Borna kilometrica
- Indicator

VERIFICATOR	Ing. Grădinariu T. Ioan		A4;B2;D	REFERAT nr. ..... din	
S.C. ALIDO PROIECT S.R.L. Piatra Neamț, str. Prof. Ion Negre, nr. 12 J 27/528/2001, R 14342100				**Beneficiar:** **Județul Neamț prin Consiliul Județean Neamț**	Proiect nr. 374/2023
Specificatia	Numele si prenumele	Semnatura	Scara 1:500	**Titlu proiect:** **"Proiect integrat Modernizare, consolidare și reabilitare drumuri și poduri județene, obiective ce asigura conectarea la rețeaua TEN-T, Județul Neamț"**	Faza D.A.L.I.
SEF PROIECT	ing. Adrian NECULA		Data 2023	**Titlu planșă:** **Plan de situatie** **DJ 207C, km. 7+000 - 11+600**	Plansa nr. P.S.-1.2
PROIECTANT	ing. Gabriel AMARIEI				
PROIECTANT	ing. Ana-Maria CHIRILA				

SOCIETATEA COMERCIALĂ J27/528/2001 2 ALIDO PROIECT

Pod existent, nu face obiectul prezentei documentatii

1

v[km/h]	40	Li[m]	30.000
U	157.0369g	Le[m]	30.000
R[m]	90.000	C[m]	30.738
Ti[m]	46.709	B[m]	1.328
Te[m]	46.709	Ta[m]	15.520
i[%]	5.500	sl[m] i	0.000
lcs[m]	25.000	sl[m] e	0.000

Coordonate

Vcb	598705.335N 650952.623E
Va	598708.035N 650956.213E
Ti	598749.853N 650938.485E
Tai	598721.843N 650949.126E
Tae	598697.399N 650967.514E
Te	598679.410N 650991.477E

2

v[km/h]	40	Li[m]	0.000
U	180.9369g	Le[m]	0.000
R[m]	170.000	C[m]	50.905
Ti[m]	25.644	B[m]	1.923
Te[m]	25.644	Ta[m]	25.644
i[%]	2.500	sl[m] i	0.000
lcs[m]	25.000	sl[m] e	0.000

Coordonate

Vcb	598624.613N 651073.598E
Va	598624.613N 651073.598E
Ti	598638.847N 651052.266E
Tai	598638.847N 651052.266E
Tae	598604.720N 651089.781E
Te	598604.720N 651089.781E

LEGENDA

- AX DRUM PROIECT
- MARGINE PARTE CAROSABILA PR.
- MARGINE ACOSTAMENT PROIECT
- AX DRUM EXISTENT
- MARGINE DRUM EXISTENT
- LIMITA PROPRIETATE
- TALUZ
- AX SANT
- Limita intravilan
- Limita UAT
- 183.08 - Punct topografic
- INCEPUT PROIECT KM 0+000
- POZITIE KILOMETRICA
- SFARSIT PROIECT
- - Stalp beton
- - Stalp lemn
- A Camin vizitare apa
- Km Borna kilometrica
- - Indicator

VERIFICATOR	Ing. Grădinariu T. Ioan		A4;B2;D	REFERAT nr. ..... din data	
S.C. ALIDO PROIECT S.R.L. Piatra Neamț, str. Prof. Ion Negre, nr. 12 J 27/528/2001, R 14342100				**Beneficiar:** **Județul Neamț prin Consiliul Județean Neamț**	Proiect nr. 374/2023
Specificatia	Numele si prenumele	Semnatura	Scara 1:500	**Titlu proiect:** **"Proiect integrat Modernizare, consolidare și reabilitare drumuri și poduri județene, obiective ce asigura conectarea la rețeaua TEN-T, Județul Neamț"**	Faza D.A.L.I
SEF PROIECT	ing. Adrian NECULA		Data 2023	**Titlu planșă:** **Plan de situatie** **DJ 207C, km. 7+000 - 11+600**	Plansa nr. P.S.-1.3
PROIECTANT	ing. Gabriel AMARIEI				
PROIECTANT	ing. Ana-Maria CHIRILA				

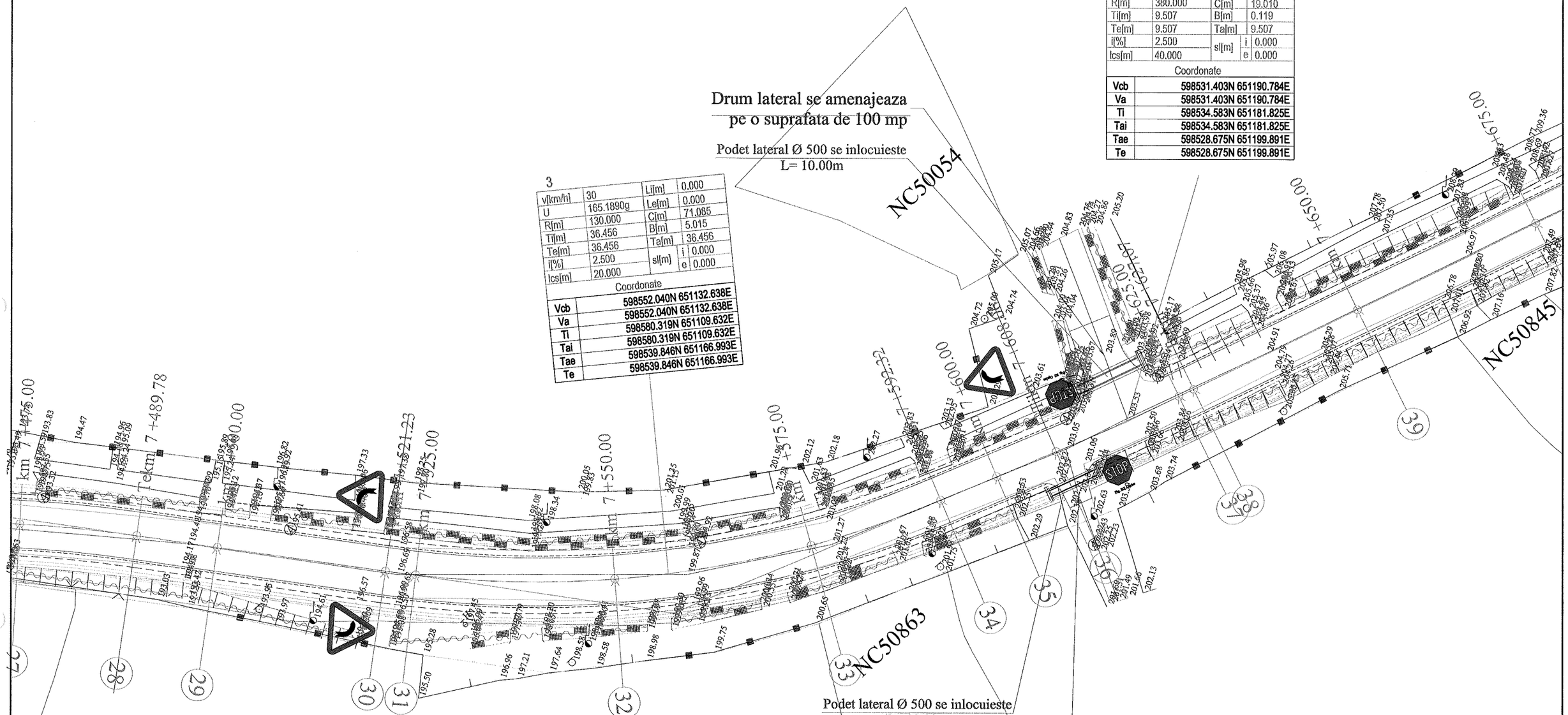

3

v[km/h]	30	Li[m]	0.000
U	165.1890g	Le[m]	0.000
R[m]	130.000	C[m]	71.085
Ti[m]	36.456	B[m]	5.015
Te[m]	36.456	Ta[m]	36.456
i[%]	2.500	sl[m] i	0.000
lcs[m]	20.000	sl[m] e	0.000

Coordonate

Vcb	598552.040N 651132.638E
Va	598552.040N 651132.638E
Ti	598580.319N 651109.632E
Tai	598580.319N 651109.632E
Tae	598539.846N 651166.993E
Te	598539.846N 651166.993E

4

v[km/h]	60	Li[m]	0.000
U	196.8153g	Le[m]	0.000
R[m]	380.000	C[m]	19.010
Ti[m]	9.507	B[m]	0.119
Te[m]	9.507	Ta[m]	9.507
i[%]	2.500	sl[m] i	0.000
lcs[m]	40.000	sl[m] e	0.000

Coordonate

Vcb	598531.403N 651190.784E
Va	598531.403N 651190.784E
Ti	598534.583N 651181.825E
Tai	598534.583N 651181.825E
Tae	598528.675N 651199.891E
Te	598528.675N 651199.891E

L E G E N D A

- AX DRUM PROIECT
- MARGINE PARTE CAROSABILA PR.
- MARGINE ACOSTAMENT PROIECT
- AX DRUM EXISTENT
- MARGINE DRUM EXISTENT
- LIMITA PROPRIETATE
- TALUZ
- AX SANT
- Limita intravilan
- Limita UAT
- 183.08 - Punct topografic
- INCEPUT PROIECT KM 0+000
- POZITIE KILOMETRICA
- SFARSIT PROIECT
- - Stalp beton
- - Stalp lemn
- A Camin vizitare apa
- Km Borna kilometrica
- - Indicator

VERIFICATOR	Ing. Grădinariu T. Ioan		A4;B2;D	REFERAT nr. ..... din	
S.C. ALIDO PROIECT S.R.L. Piatra Neamț, str. Prof. Ion Negre, nr. 12 J 27/528/2001, R 14342100				**Beneficiar:** **Județul Neamț prin Consiliul Județean Neamț**	Proiect nr. 374/2023
Specificatia	Numele si prenumele	Semnatura	Scara 1:500	**Titlu proiect:** **"Proiect integrat Modernizare, consolidare și reabilitare drumuri și poduri județene, obiective ce asigura conectarea la rețeaua TEN-T, Județul Neamț"**	Faza D.A.L.I.
SEF PROIECT	ing. Adrian NECULA		Data 2023	**Titlu planșă:** **Plan de situatie** **DJ 207C, km. 7+000 - 11+600**	Plansa nr. P.S.-1.4
PROIECTANT	ing. Gabriel AMARIEI				
PROIECTANT	ing. Ana-Maria CHIRILA				

5

v[km/h]	30	Li[m]	0.000
U	171.2604g	Le[m]	0.000
R[m]	120.000	C[m]	54.173
Ti[m]	27.556	B[m]	3.123
Te[m]	27.556	Ta[m]	27.556
i[%]	2.500	sl[m] i	0.600
lcs[m]	20.000	sl[m] e	0.000

Coordonate	
Vcb	**598471.072N 651392.200E**
Va	**598471.072N 651392.200E**
Ti	**598478.979N 651365.803E**
Tai	**598478.979N 651365.803E**
Tae	**598475.474N 651419.403E**
Te	**598475.474N 651419.403E**

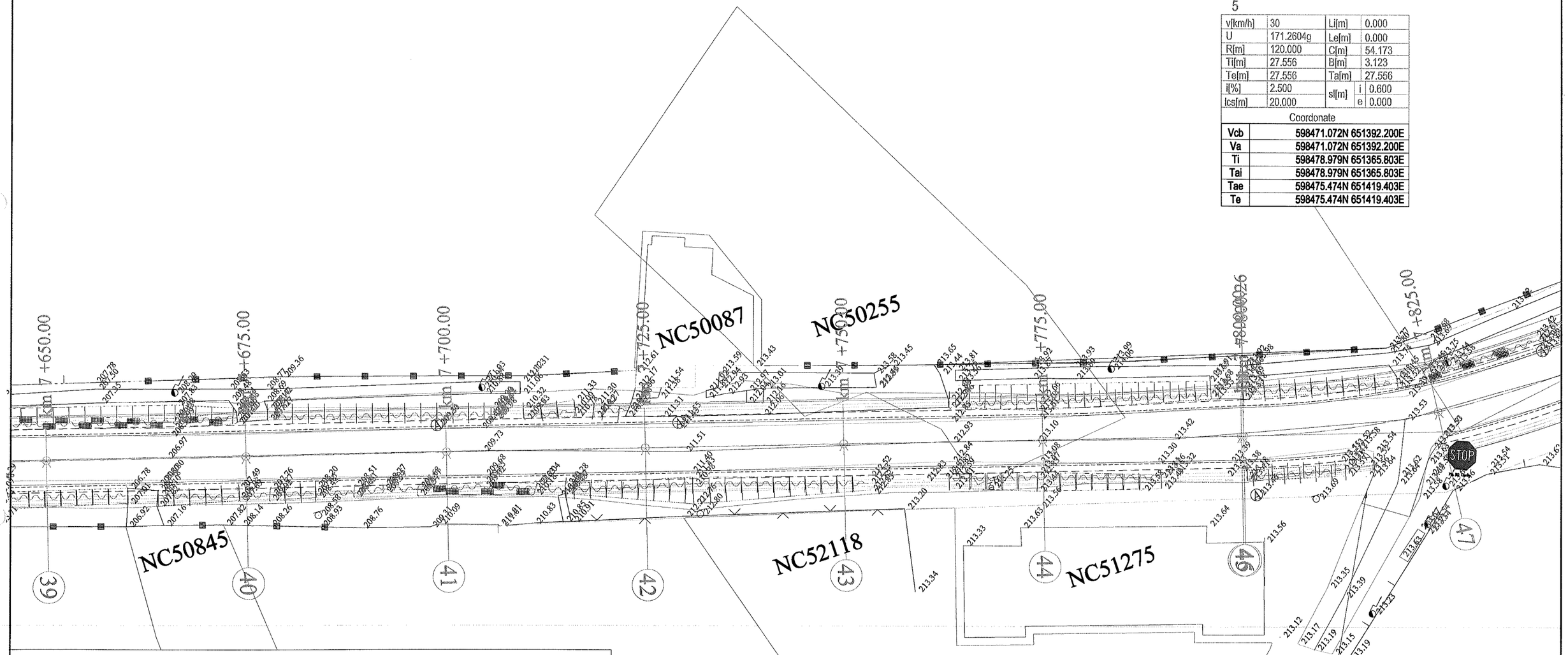

LEGENDA

- AX DRUM PROIECT
- MARGINE PARTE CAROSABILA PR.
- MARGINE ACOSTAMENT PROIECT
- AX DRUM EXISTENT
- MARGINE DRUM EXISTENT
- LIMITA PROPRIETATE
- TALUZ
- AX SANT
- Limita intravilan
- Limita UAT
- 183.08 - Punct topografic
- INCEPUT PROIECT KM 0+000 - POZITIE KILOMETRICA
- SFARSIT PROIECT
- - Stalp beton
- - Stalp lemn
- A Camin vizitare apa
- Km Boma kilometrica
- - Indicator

Drum lateral se amenajeaza pe o suprafata de 100 mp

VERIFICATOR	Ing. Grădinariu T. Ioan		A4;B2;D	REFERAT nr. ..... din	

S.C. ALIDO PROIECT S.R.L.
Piatra Neamț, str. Prof. Ion Negre, nr. 12 J 27/528/2001, R 14342100

Beneficiar:
Județul Neamț prin Consiliul Județean Neamț

Proiect nr. 374/2023

Specificatia	Numele si prenumele	Semnatura	Scara 1:500
SEF PROIECT	ing. Adrian NECULA		Data 2023
PROIECTANT	ing. Gabriel AMARIEI		
PROIECTANT	ing. Ana-Maria CHIRILA		

Titlu proiect:
"Proiect integrat Modernizare, consolidare și reabilitare drumuri și poduri județene, obiective ce asigura conectarea la rețeaua TEN-T, Județul Neamț"

Faza D.A.L.I.

Titlu planșă:
Plan de situatie
DJ 207C, km. 7+000 - 11+600

Plansa nr. P.S.-1.5

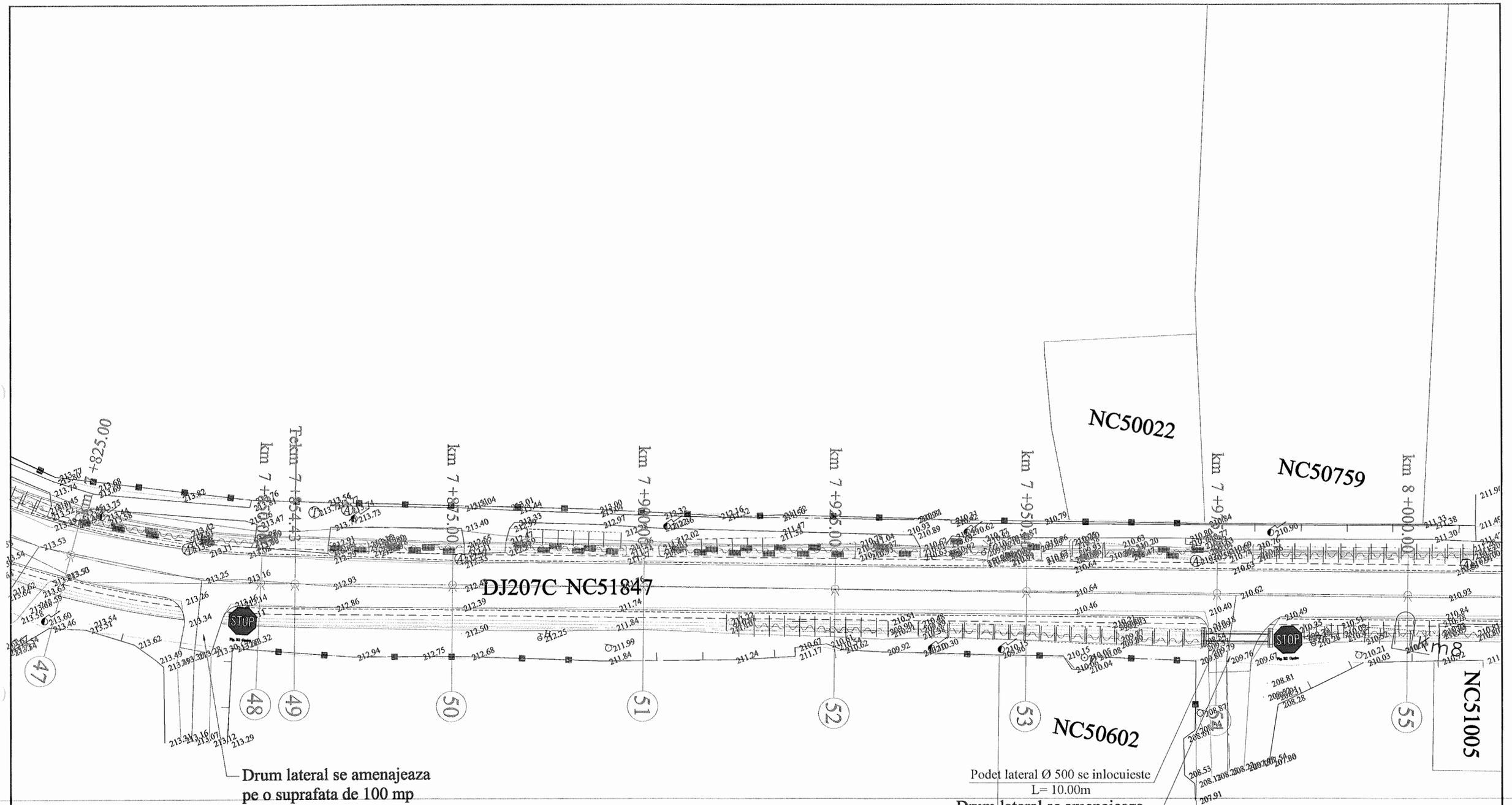

L E G E N D A

- AX DRUM PROIECT
- MARGINE PARTE CAROSABILA PR.
- MARGINE ACOSTAMENT PROIECT
- AX DRUM EXISTENT
- MARGINE DRUM EXISTENT
- LIMITA PROPRIETATE
- TALUZ
- AX SANT
- Limita intravilan
- Limita UAT
- 183.08 - Punct topografic

- INCEPUT PROIECT KM 0+000
- POZITIE KILOMETRICA
- SFARSIT PROIECT
- Stalp beton
- Stalp lemn
- Camin vizitare apa
- Km Borna kilometrica
- Indicator

VERIFICATOR	Ing. Grădinariu T. Ioan		A4;B2;D	REFERAT nr. ..... din	
S.C. ALIDO PROIECT S.R.L. Piatra Neamț, str. Prof. Ion Negre, nr. 12 J 27/528/2001, R 14342100				**Beneficiar:** **Județul Neamț prin Consiliul Județean Neamț**	Proiect nr. 374/2023
Specificatia	Numele si prenumele	Semnatura	Scara 1:500	**Titlu proiect:** **"Proiect integrat Modernizare, consolidare și reabilitare drumuri și poduri județene, obiective ce asigura conectarea la rețeaua TEN-T, Județul Neamț"**	Faza D.A.L.I
SEF PROIECT	ing. Adrian NECULA		Data 2023	**Titlu planșă:** **Plan de situatie** **DJ 207C, km. 7+000 - 11+600**	Plansa nr. P.S.-1.6
PROIECTANT	ing. Gabriel AMARIEI				
PROIECTANT	ing. Ana-Maria CHIRILA				

SOCIETATEA COMERCIALA J27/528/2001 2 ALIDO PROIECT PIATRA NEAMȚ

Drum lateral se amenajeaza
pe o suprafata de 100 mp

Podet lateral Ø 500 se inlocuieste
L= 10.00m

km 8 +000.00

km 8 +025.00

km 8 +050.00

km 8 +075.00

km 8 +100.00

km 8 +125.00

km 8 +150.00

km 8 +175.00

NC52237

NC50935

NC51005

NC50103

NC50104

NC50026

NC50027

NC52019

NC52081

55 56 57 58 59 60 61 62

STOP

Drum lateral se amenajeaza
pe o suprafata de 100 mp

LEGENDA

- AX DRUM PROIECT
- MARGINE PARTE CAROSABILA PR.
- MARGINE ACOSTAMENT PROIECT
- AX DRUM EXISTENT
- MARGINE DRUM EXISTENT
- LIMITA PROPRIETATE
- TALUZ
- AX SANT
- Limita intravilan
- Limita UAT
- 183.08 - Punct topografic
- INCEPUT PROIECT KM 0+000
- - POZITIE KILOMETRICA
- SFARSIT PROIECT
- - Stalp beton
- - Stalp lemn
- A Camin vizitare apa
- Km Borna kilometrica
- - Indicator

VERIFICATOR	Ing. Grădinariu T. Ioan		A4;B2;D	REFERAT nr. ..... din	
S.C. ALIDO PROIECT S.R.L. Piatra Neamț, str. Prof. Ion Negre, nr. 12 J 27/528/2001, R 14342100				**Beneficiar:** **Județul Neamț prin Consiliul Județean Neamț**	Proiect nr. 374/2023
Specificatia	Numele si prenumele	Semnatura	Scara 1:500	**Titlu proiect:** **"Proiect integrat Modernizare, consolidare și reabilitare drumuri și poduri județene, obiective ce asigura conectarea la rețeaua TEN-T, Județul Neamț"**	Faza D.A.L.I.
SEF PROIECT	ing. Adrian NECULA		Data 2023	**Titlu planșă:** **Plan de situatie** **DJ 207C, km. 7+000 - 11+600**	Plansa nr. P.S.-1.7
PROIECTANT	ing. Gabriel AMARIEI				
PROIECTANT	ing. Ana-Maria CHIRILA				

SOCIETATEA COMERCIALA J27/528/2007 2 ALIDO PROIECT

L E G E N D A

- AX DRUM PROIECT
- MARGINE PARTE CAROSABILA PR.
- MARGINE ACOSTAMENT PROIECT
- AX DRUM EXISTENT
- MARGINE DRUM EXISTENT
- LIMITA PROPRIETATE
- TALUZ
- AX SANT
- Limita intravilan
- Limita UAT
- 183.08 - Punct topografic
- INCEPUT PROIECT KM 0+000 - POZITIE KILOMETRICA
- SFARSIT PROIECT
- - Stalp beton
- - Stalp lemn
- A - Camin vizitare apa
- Km - Borna kilometrica
- - Indicator

Drum lateral se amenajeaza pe o suprafata de 100 mp

Podet lateral Ø 500 se inlocuieste L= 10.00m

NC50896

NC51663

NC52081

km 8+170.00

km 8+200.00

km 8+225.00

km 8+250.00

km 8+257.57

km 8+275.00

km 8+300.00

km 8+325.00

km 8+350.10

STOP

Drum lateral se amenajeaza pe o suprafata de 100 mp

7

v[km/h]	50	Li[m]	0.000
U	180.5092g	Le[m]	0.000
R[m]	270.000	C[m]	82.664
Ti[m]	41.658	B[m]	3.195
Te[m]	41.658	Ta[m]	41.658
i[%]	2.500	sl[m] i	0.000
lcs[m]	30.000	sl[m] e	0.000

Coordonate

Vcb	598522.131N 651867.631E
Va	598522.131N 651867.631E
Ti	598529.159N 651826.570E
Tai	598529.159N 651826.570E
Tae	598503.055N 651904.664E
Te	598503.055N 651904.664E

6

v[km/h]	40	Li[m]	0.000
U	178.9969g	Le[m]	0.000
R[m]	170.000	C[m]	56.086
Ti[m]	28.300	B[m]	2.339
Te[m]	28.300	Ta[m]	28.300
i[%]	2.500	sl[m] i	0.500
lcs[m]	25.000	sl[m] e	0.000

Coordonate

Vcb	598535.428N 651789.937E
Va	598535.428N 651789.937E
Ti	598530.908N 651762.001E
Tai	598530.908N 651762.001E
Tae	598530.654N 651817.832E
Te	598530.654N 651817.832E

SOCIETATEA COMERCIALA 27/528/2001 2 ALIDO PROIECT PIATRA NEAMT

VERIFICATOR	Ing. Grădinariu T. Ioan		A4;B2;D	REFERAT nr. ..... din	
S.C. ALIDO PROIECT S.R.L. Piatra Neamț, str. Prof. Ion Negre, nr. 12 J 27/528/2001, R 14342100				**Beneficiar: Județul Neamț prin Consiliul Județean Neamț**	Proiect nr. 374/2023
Specificatia	Numele si prenumele	Semnatura	Scara 1:500	**Titlu proiect: "Proiect integrat Modernizare, consolidare și reabilitare drumuri și poduri județene, obiective ce asigura conectarea la rețeaua TEN-T, Județul Neamț"**	Faza D.A.L.I.
SEF PROIECT	ing. Adrian NECULA		Data 2023	**Titlu planșă: Plan de situatie DJ 207C, km. 7+000 - 11+600**	Plansa nr. P.S.-1.8
PROIECTANT	ing. Gabriel AMARIEI				
PROIECTANT	ing. Ana-Maria CHIRILA				

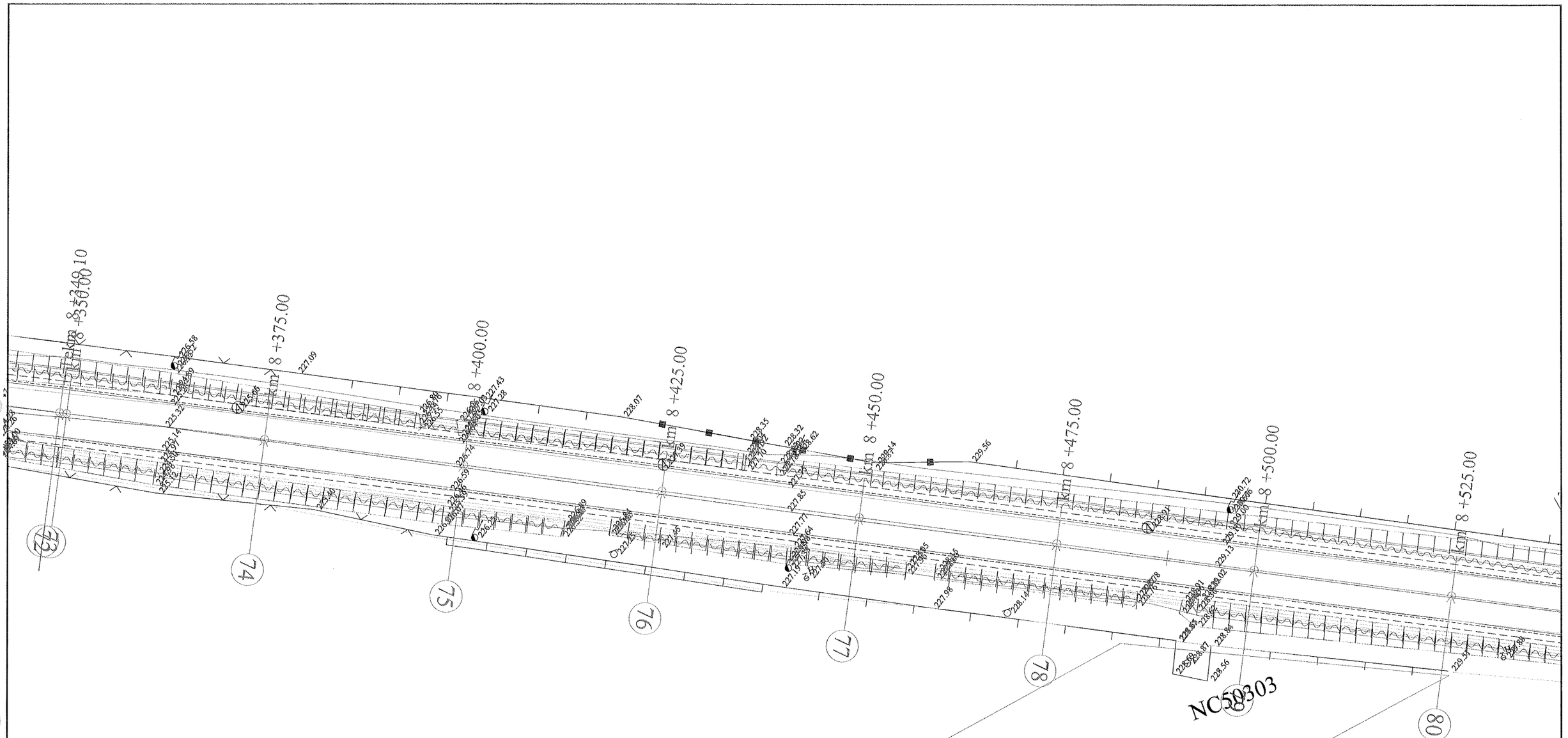

LEGENDA

- AX DRUM PROIECT
- MARGINE PARTE CAROSABILA PR.
- MARGINE ACOSTAMENT PROIECT
- AX DRUM EXISTENT
- MARGINE DRUM EXISTENT
- LIMITA PROPRIETATE
- TALUZ
- AX SANT
- Limita intravilan
- Limita UAT
- 183.08 - Punct topografic
- INCEPUT PROIECT KM 0+000
- POZITIE KILOMETRICA
- SFARSIT PROIECT
- - Stalp beton
- - Stalp lemn
- A - Camin vizitare apa
- Km - Borna kilometrica
- - Indicator

VERIFICATOR	Ing. Grădinariu T. Ioan		A4;B2;D	REFERAT nr. ..... din	
S.C. ALIDO PROIECT S.R.L. Piatra Neamț, str. Prof. Ion Negre, nr. 12 J 27/528/2001, R 14342100				**Beneficiar: Județul Neamț prin Consiliul Județean Neamț**	Proiect nr. 374/2023
Specificatia	Numele si prenumele	Semnatura	Scara 1:500	**Titlu proiect: "Proiect integrat Modernizare, consolidare și reabilitare drumuri și poduri județene, obiective ce asigura conectarea la rețeaua TEN-T, Județul Neamț"**	Faza D.A.L.I.
SEF PROIECT	ing. Adrian NECULA		Data 2023	**Titlu planșă: Plan de situatie DJ 207C, km. 7+000 - 11+600**	Plansa nr. P.S.-1.9
PROIECTANT	ing. Gabriel AMARIEI				
PROIECTANT	ing. Ana-Maria CHIRILA				

Drum lateral se amenajeaza
pe o suprafata de 100 mp

Podet lateral Ø 500 se inlocuieste
L= 10.00m

NC50616

NC50617

DJ207C NC51847

NC50572

Drum lateral se amenajeaza
pe o suprafata de 100 mp

L E G E N D A

- AX DRUM PROIECT
- MARGINE PARTE CAROSABILA PR.
- MARGINE ACOSTAMENT PROIECT
- AX DRUM EXISTENT
- MARGINE DRUM EXISTENT
- LIMITA PROPRIETATE
- TALUZ
- AX SANT
- Limita intravilan
- Limita UAT
- 183.08 - Punct topografic
- INCEPUT PROIECT KM 0+000
- POZITIE KILOMETRICA
- SFARSIT PROIECT
- - Stalp beton
- - Stalp lemn
- A Camin vizitare apa
- Km Borna kilometrica
- - Indicator

VERIFICATOR	Ing. Grădinariu T. Ioan		A4;B2;D	REFERAT nr. ..... din	
S.C. ALIDO PROIECT S.R.L. Piatra Neamț, str. Prof. Ion Negre, nr. 12 J 27/528/2001, R 14342100				**Beneficiar: Județul Neamț prin Consiliul Județean Neamț**	Proiect nr. 374/2023
Specificatia	Numele si prenumele	Semnatura	Scara 1:500	**Titlu proiect: "Proiect integrat Modernizare, consolidare și reabilitare drumuri și poduri județene, obiective ce asigura conectarea la rețeaua TEN-T, Județul Neamț"**	Faza D.A.L.I.
SEF PROIECT	ing. Adrian NECULA		Data 2023	**Titlu planșă: Plan de situatie DJ 207C, km. 7+000 - 11+600**	Plansa nr. P.S.-1.10
PROIECTANT	ing. Gabriel AMARIEI				
PROIECTANT	ing. Ana-Maria CHIRILA				

SOCIETATEA COMERCIALĂ J27/528/2001 ALIDO PROIECT PIATRA NEAMȚ

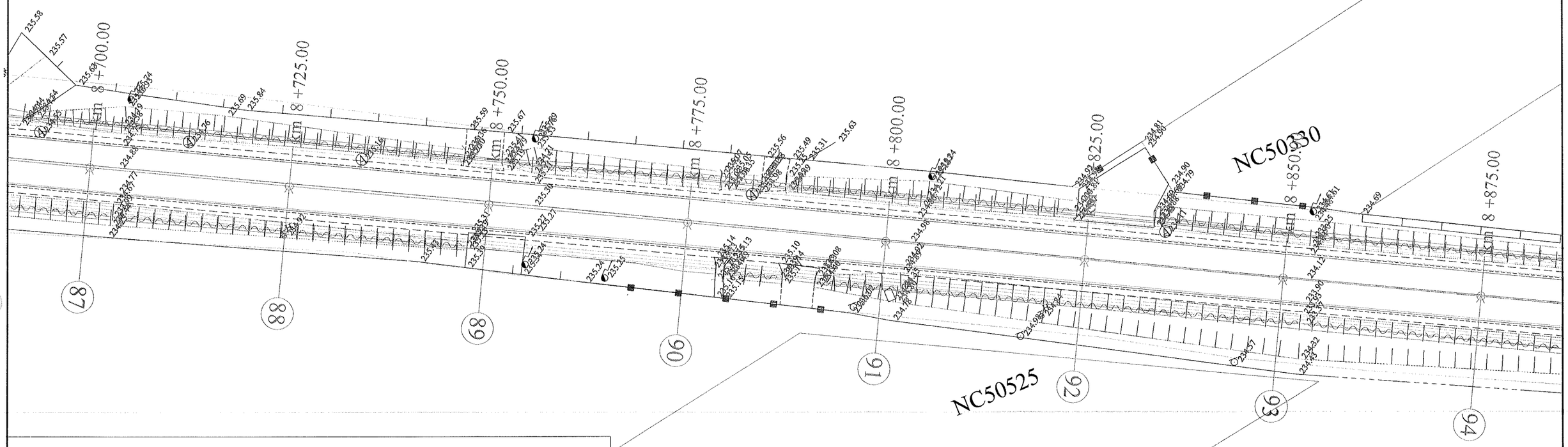

LEGENDA

- AX DRUM PROIECT
- MARGINE PARTE CAROSABILA PR.
- MARGINE ACOSTAMENT PROIECT
- AX DRUM EXISTENT
- MARGINE DRUM EXISTENT
- LIMITA PROPRIETATE
- TALUZ
- AX SANT
- Limita intravilan
- Limita UAT
- 183.08 - Punct topografic

- INCEPUT PROIECT KM 0+000
- POZITIE KILOMETRICA
- SFARSIT PROIECT
- Stalp beton
- Stalp lemn
- A Camin vizitare apa
- Km Borna kilometrica
- Indicator

VERIFICATOR	Ing. Grădinariu T. Ioan		A4;B2;D	REFERAT nr. ..... din	
S.C. ALIDO PROIECT S.R.L. Piatra Neamț, str. Prof. Ion Negre, nr. 12 J 27/528/2001, R 14342100				**Beneficiar:** **Județul Neamț prin Consiliul Județean Neamț**	Proiect nr. 374/2023
Specificatia	Numele si prenumele	Semnatura	Scara 1:500	**Titlu proiect:** **"Proiect integrat Modernizare, consolidare și reabilitare drumuri și poduri județene, obiective ce asigura conectarea la rețeaua TEN-T, Județul Neamț"**	Faza D.A.L.I.
SEF PROIECT	ing. Adrian NECULA		Data 2023	**Titlu planșă:** **Plan de situatie** **DJ 207C, km. 7+000 - 11+600**	Plansa nr. P.S.-1.11
PROIECTANT	ing. Gabriel AMARIEI				
PROIECTANT	ing. Ana-Maria CHIRILA				

Drum lateral se amenajeaza
pe o suprafata de 100 mp

Podet lateral Ø 500 se inlocuieste
L= 10.00m

NC50633

NC50470

8 +875.00 | 8 +900.00 | 8 +925.00 | 8 +950.00 | 8 +975.00 | 9 +000.00 | 9 +025.00 | 9 +050.00

94 | 95 | 96 | 97 | 98 | 99 | 100 | 101

L E G E N D A

- AX DRUM PROIECT
- MARGINE PARTE CAROSABILA PR.
- MARGINE ACOSTAMENT PROIECT
- AX DRUM EXISTENT
- MARGINE DRUM EXISTENT
- LIMITA PROPRIETATE
- TALUZ
- AX SANT
- Limita intravilan
- Limita UAT
- 183.08 - Punct topografic

- INCEPUT PROIECT KM 0+000
- POZITIE KILOMETRICA
- SFARSIT PROIECT
- - Stalp beton
- - Stalp lemn
- A - Camin vizitare apa
- Km - Borna kilometrica
- - Indicator

VERIFICATOR	Ing. Grădinariu T. Ioan		A4;B2;D	REFERAT nr. ..... din	
S.C. ALIDO PROIECT S.R.L. Piatra Neamț, str. Prof. Ion Negre, nr. 12 J 27/528/2001, R 14342100				**Beneficiar:** **Județul Neamț prin Consiliul Județean Neamț**	Proiect nr. 374/2023
Specificatia	Numele si prenumele	Semnatura	Scara 1:500	**Titlu proiect:** **"Proiect integrat Modernizare, consolidare și reabilitare drumuri și poduri județene, obiective ce asigura conectarea la rețeaua TEN-T, Județul Neamț"**	Faza D.A.L.I
SEF PROIECT	ing. Adrian NECULA		Data 2023	**Titlu planșă:** **Plan de situatie** **DJ 207C, km. 7+000 - 11+600**	Plansa nr. P.S.-1.12
PROIECTANT	ing. Gabriel AMARIEI				
PROIECTANT	ing. Ana-Maria CHIRILA				

SOCIETATEA COMERCIALA J27/528/2001 ALIDO PROIECT

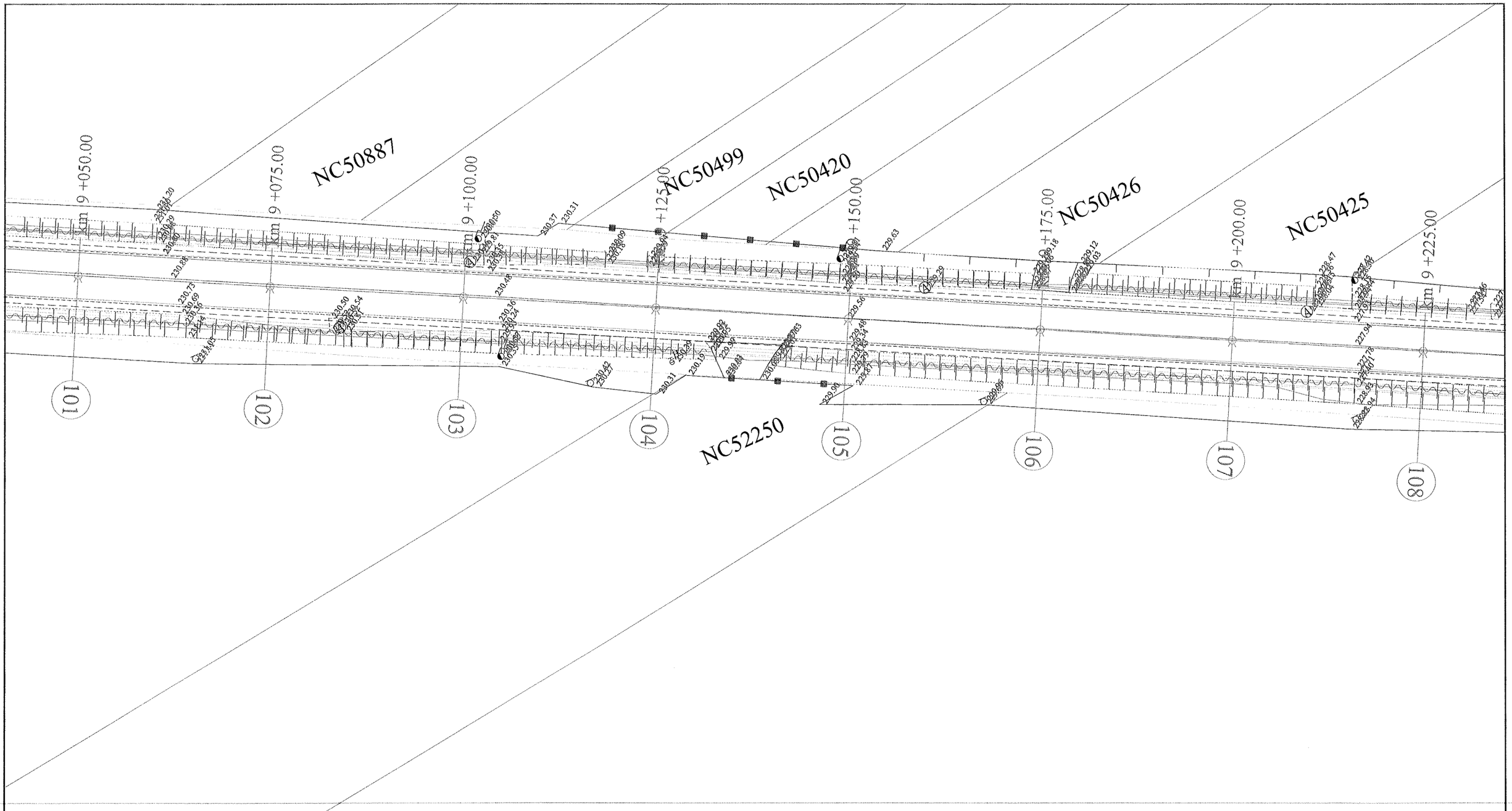

LEGENDA

- AX DRUM PROIECT
- MARGINE PARTE CAROSABILA PR.
- MARGINE ACOSTAMENT PROIECT
- AX DRUM EXISTENT
- MARGINE DRUM EXISTENT
- LIMITA PROPRIETATE
- TALUZ
- AX SANT
- Limita intravilan
- Limita UAT
- 183.08 - Punct topografic

- INCEPUT PROIECT KM 0+000
- POZITIE KILOMETRICA
- SFARSIT PROIECT
- - Stalp beton
- - Stalp lemn
- A - Camin vizitare apa
- Km - Borna kilometrica
- - Indicator

VERIFICATOR	Ing. Grădinariu T. Ioan		A4;B2;D	REFERAT nr. ..... din	
S.C. ALIDO PROIECT S.R.L. Piatra Neamț, str. Prof. Ion Negre, nr. 12 J 27/528/2001, R 14342100				**Beneficiar:** **Județul Neamț prin Consiliul Județean Neamț**	Proiect nr. 374/2023
Specificatia	Numele si prenumele	Semnatura	Scara 1:500	**Titlu proiect:** **"Proiect integrat Modernizare, consolidare și reabilitare drumuri și poduri județene, obiective ce asigura conectarea la rețeaua TEN-T, Județul Neamț"**	Faza D.A.L.I.
SEF PROIECT	ing. Adrian NECULA		Data 2023	**Titlu planșă:** **Plan de situatie** **DJ 207C, km. 7+000 - 11+600**	Plansa nr. P.S.-1.13
PROIECTANT	ing. Gabriel AMARIEI				
PROIECTANT	ing. Ana-Maria CHIRILA				

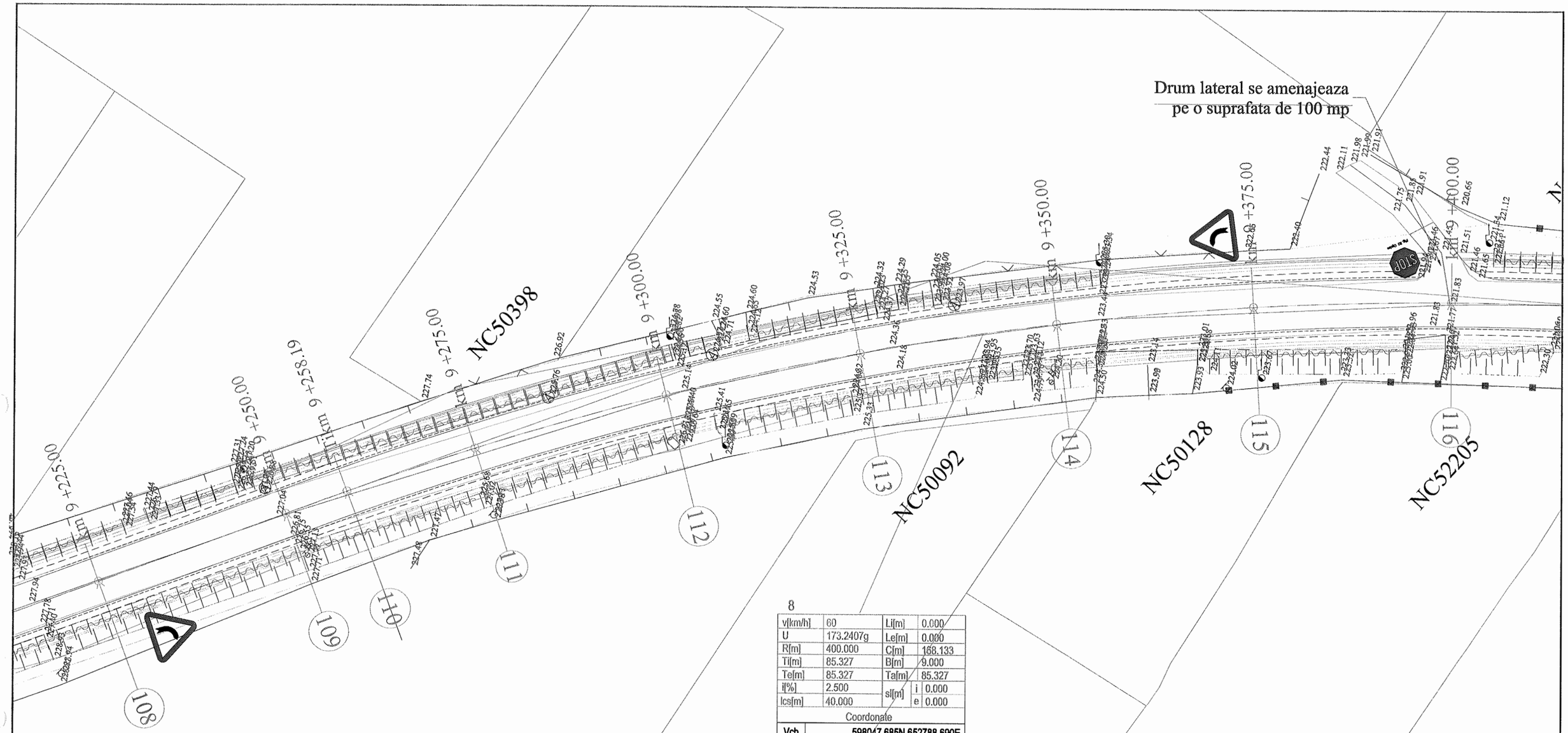

8

v[km/h]	60	Li[m]	0.000	
U	173.2407g	Le[m]	0.000	
R[m]	400.000	C[m]	168.133	
Ti[m]	85.327	B[m]	9.000	
Te[m]	85.327	Ta[m]	85.327	
if[%]	2.500	sl[m]	i	0.000
lcs[m]	40.000		e	0.000

Coordonate

Vcb	598047.685N 652788.690E
Va	598047.685N 652788.690E
Ti	598086.758N 652712.835E
Tai	598086.758N 652712.835E
Tae	597981.059N 652841.997E
Te	597981.059N 652841.997E

L E G E N D A

- AX DRUM PROIECT
- MARGINE PARTE CAROSABILA PR.
- MARGINE ACOSTAMENT PROIECT
- AX DRUM EXISTENT
- MARGINE DRUM EXISTENT
- LIMITA PROPRIETATE
- TALUZ
- AX SANT
- Limita intravilan
- Limita UAT
- 183.08 - Punct topografic
- INCEPUT PROIECT KM 0+000
- POZITIE KILOMETRICA
- SFARSIT PROIECT
- - Stalp beton
- - Stalp lemn
- A Camin vizitare apa
- Km Borna kilometrica
- - Indicator

VERIFICATOR	Ing. Grădinariu T. Ioan		A4;B2;D	REFERAT nr. ..... din	
S.C. ALIDO PROIECT S.R.L. Piatra Neamț, str. Prof. Ion Negre, nr. 12 J 27/528/2001, R 14342100				**Beneficiar: Județul Neamț prin Consiliul Județean Neamț**	Proiect nr. 374/2023
Specificatia	Numele si prenumele	Semnatura	Scara 1:500	**Titlu proiect: "Proiect integrat Modernizare, consolidare și reabilitare drumuri și poduri județene, obiective ce asigura conectarea la rețeaua TEN-T, Județul Neamț"**	Faza D.A.L.I.
SEF PROIECT	ing. Adrian NECULA		Data 2023	**Titlu planșă: Plan de situatie DJ 207C, km. 7+000 - 11+600**	Plansa nr. P.S.-1.14
PROIECTANT	ing. Gabriel AMARIEI				
PROIECTANT	ing. Ana-Maria CHIRILA				

SOCIETATEA COMERCIALĂ J27/528/2001 ALIDO PROIECT

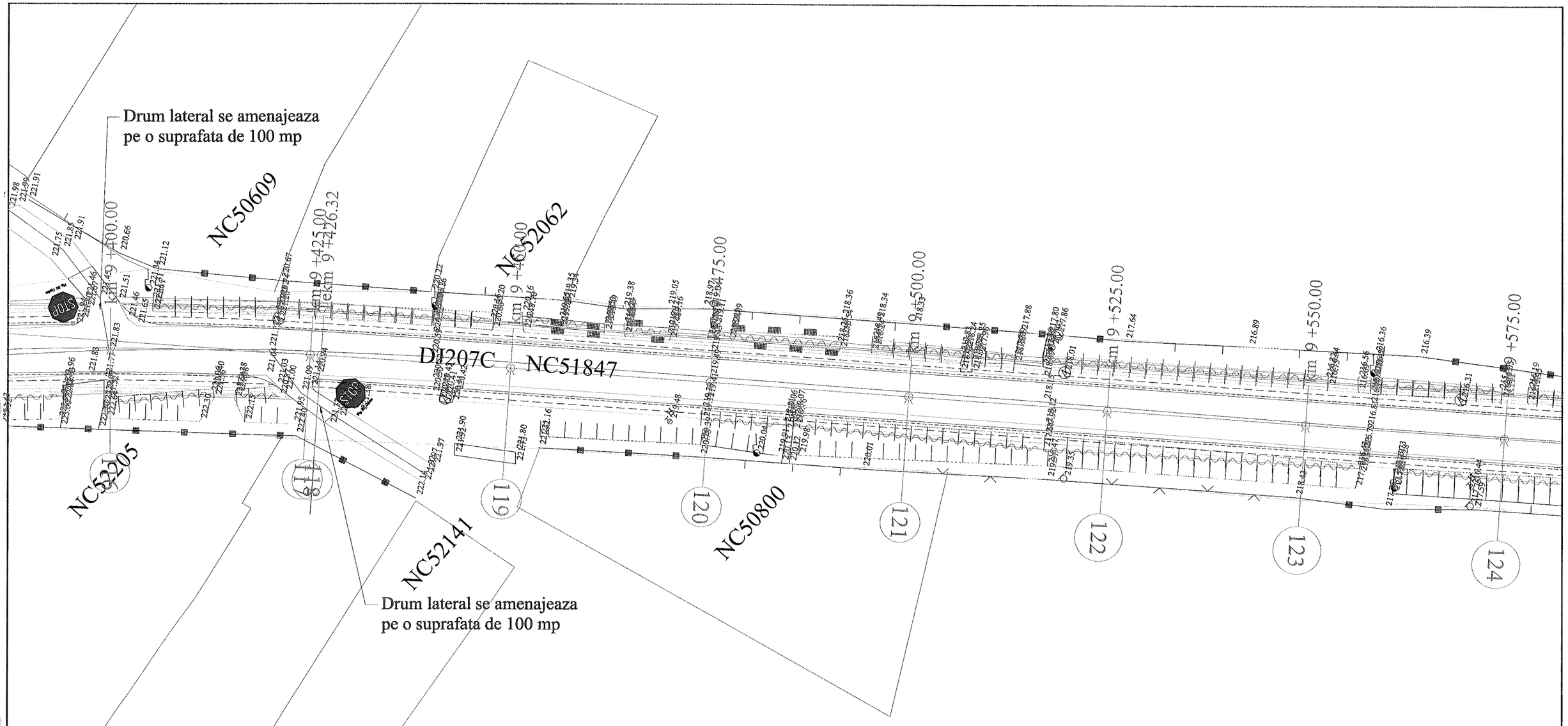

L E G E N D A

- AX DRUM PROIECT
- MARGINE PARTE CAROSABILA PR.
- MARGINE ACOSTAMENT PROIECT
- AX DRUM EXISTENT
- MARGINE DRUM EXISTENT
- LIMITA PROPRIETATE
- TALUZ
- AX SANT
- Limita intravilan
- Limita UAT
- 183.08 - Punct topografic
- INCEPUT PROIECT KM 0+000 - POZITIE KILOMETRICA
- SFARSIT PROIECT
- - Stalp beton
- - Stalp lemn
- A - Camin vizitare apa
- Km - Borna kilometrica
- - Indicator

VERIFICATOR	Ing. Grădinariu T. Ioan		A4;B2;D	REFERAT nr. ..... din	
S.C. ALIDO PROIECT S.R.L. Piatra Neamț, str. Prof. Ion Negre, nr. 12 J 27/528/2001, R 14342100				**Beneficiar:** **Județul Neamț prin Consiliul Județean Neamț**	Proiect nr. 374/2023
Specificatia	Numele si prenumele	Semnatura	Scara 1:500	**Titlu proiect:** **"Proiect integrat Modernizare, consolidare și reabilitare drumuri și poduri județene, obiective ce asigura conectarea la rețeaua TEN-T, Județul Neamț"**	Faza D.A.L.I.
SEF PROIECT	ing. Adrian NECULA		Data 2023	**Titlu planșă:** **Plan de situatie** **DJ 207C, km. 7+000 - 11+600**	Plansa nr. P.S.-1.15
PROIECTANT	ing. Gabriel AMARIEI				
PROIECTANT	ing. Ana-Maria CHIRILA				

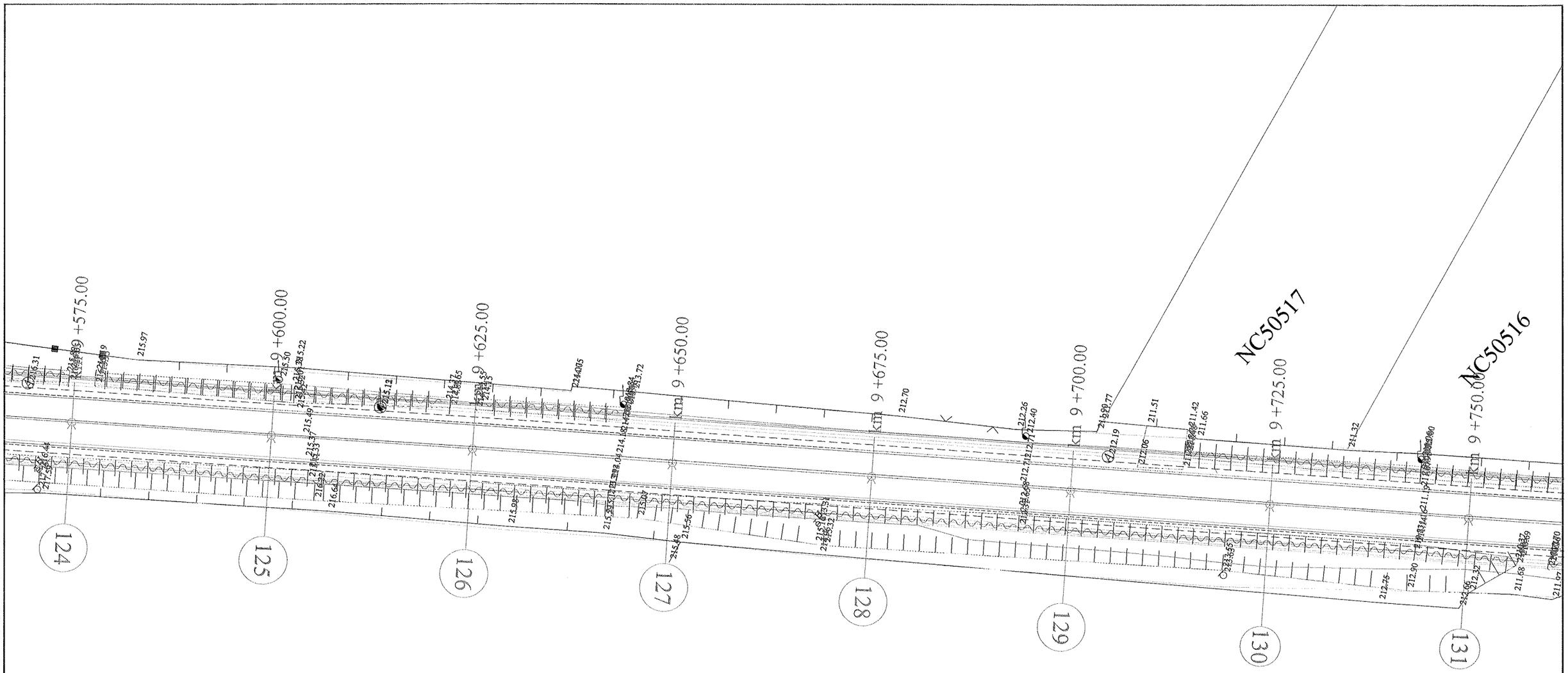

L E G E N D A

- AX DRUM PROIECT
- MARGINE PARTE CAROSABILA PR.
- MARGINE ACOSTAMENT PROIECT
- AX DRUM EXISTENT
- MARGINE DRUM EXISTENT
- LIMITA PROPRIETATE
- TALUZ
- AX SANT
- Limita intravilan
- Limita UAT
- 183.08 - Punct topografic
- INCEPUT PROIECT KM 0+000
- POZITIE KILOMETRICA
- SFARSIT PROIECT
- - Stalp beton
- - Stalp lemn
- A Camin vizitare apa
- Km Borna kilometrica
- - Indicator

VERIFICATOR	Ing. Grădinariu T. Ioan		A4;B2;D	REFERAT nr. ..... Nr. din	
S.C. ALIDO PROIECT S.R.L. Piatra Neamț, str. Prof. Ion Negre, nr. 12 J 27/528/2001, R 14342100				**Beneficiar:** **Județul Neamț prin Consiliul Județean Neamț**	Proiect nr. 374/2023
Specificatia	Numele si prenumele	Semnatura	Scara 1:500	**Titlu proiect:** **"Proiect integrat Modernizare, consolidare și reabilitare drumuri și poduri județene, obiective ce asigura conectarea la rețeaua TEN-T, Județul Neamț"**	Faza D.A.L.I.
SEF PROIECT	ing. Adrian NECULA		Data 2023	**Titlu planșă:** **Plan de situatie** **DJ 207C, km. 7+000 - 11+600**	Plansa nr. P.S.-1.16
PROIECTANT	ing. Gabriel AMARIEI				
PROIECTANT	ing. Ana-Maria CHIRILA				

SOCIETATEA COMERCIALA J27/528/2001 ALIDO PROIECT SRL

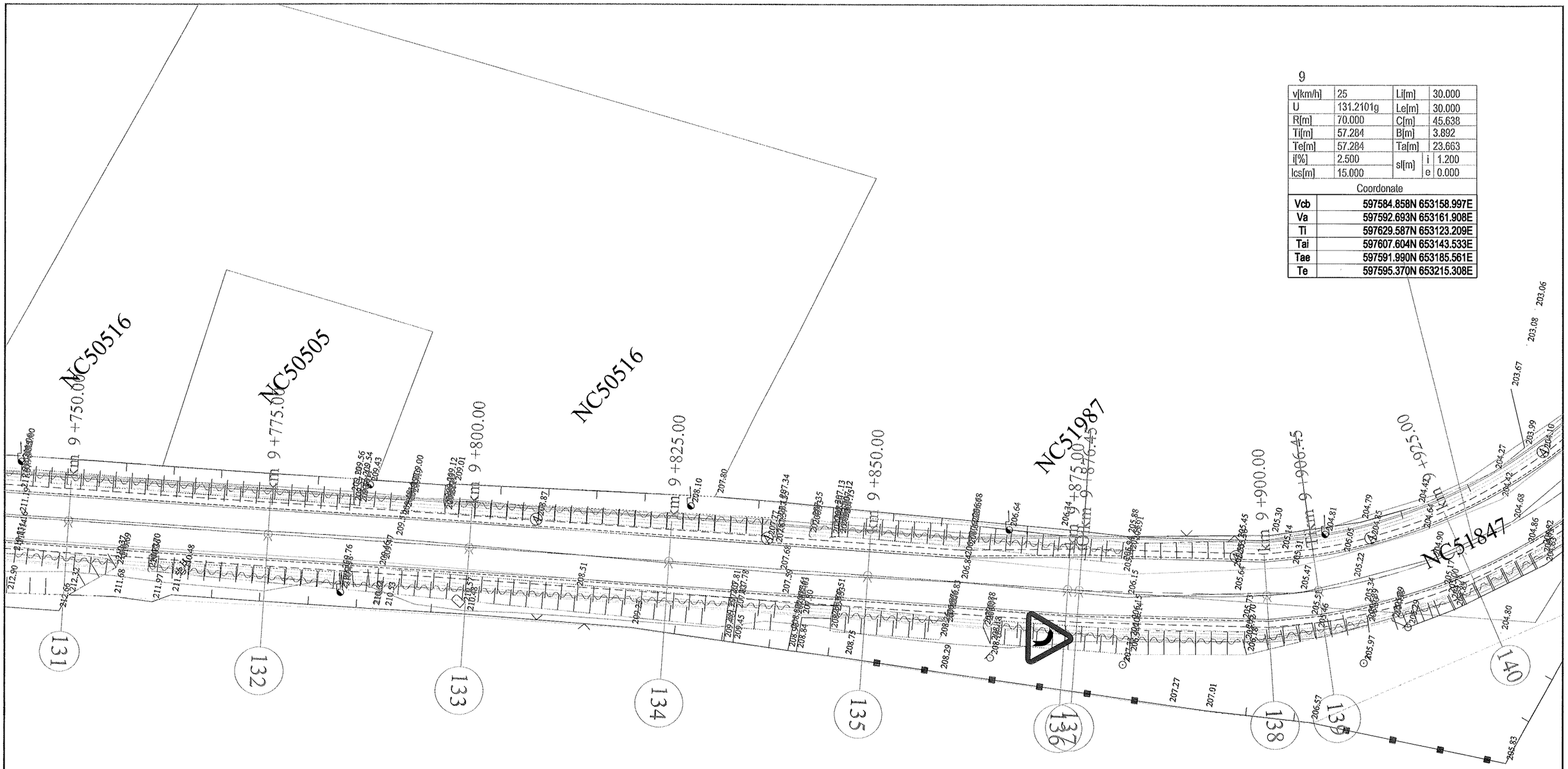

9

v[km/h]	25	Li[m]	30.000
U	131.2101g	Le[m]	30.000
R[m]	70.000	C[m]	45.638
Ti[m]	57.284	B[m]	3.892
Te[m]	57.284	Ta[m]	23.663
i[%]	2.500	sl[m] i	1.200
lcs[m]	15.000	sl[m] e	0.000

Coordonate

Vcb	597584.858N 653158.997E
Va	597592.693N 653161.908E
Ti	597629.587N 653123.209E
Tai	597607.604N 653143.533E
Tae	597591.990N 653185.561E
Te	597595.370N 653215.308E

L E G E N D A

- AX DRUM PROIECT
- MARGINE PARTE CAROSABILA PR.
- MARGINE ACOSTAMENT PROIECT
- AX DRUM EXISTENT
- MARGINE DRUM EXISTENT
- LIMITA PROPRIETATE
- TALUZ
- AX SANT
- Limita intravilan
- Limita UAT
- 183.08 - Punct topografic
- INCEPUT PROIECT KM 0+000
- POZITIE KILOMETRICA
- SFARSIT PROIECT
- Stalp beton
- Stalp lemn
- A Camin vizitare apa
- Km Borna kilometrica
- Indicator

VERIFICATOR	Ing. Grădinariu T. Ioan		A4;B2;D	REFERAT nr. ..... din	
S.C. ALIDO PROIECT S.R.L. Piatra Neamț, str. Prof. Ion Negre, nr. 12 J 27/528/2001, R 14342100				**Beneficiar: Județul Neamț prin Consiliul Județean Neamț**	Proiect nr. 374/2023
Specificatia	Numele si prenumele	Semnatura	Scara 1:500	**Titlu proiect: "Proiect integrat Modernizare, consolidare și reabilitare drumuri și poduri județene, obiective ce asigura conectarea la rețeaua TEN-T, Județul Neamț"**	Faza D.A.L.I.
SEF PROIECT	ing. Adrian NECULA		Data 2023	**Titlu planșă: Plan de situatie DJ 207C, km. 7+000 - 11+600**	Plansa nr. P.S.-1.17
PROIECTANT	ing. Gabriel AMARIEI				
PROIECTANT	ing. Ana-Maria CHIRILA				

SOCIETATEA COMERCIALA J27/528/2007 ALIDO PROIECT

9

v[km/h]	25	Li[m]		30.000
U	131.2101g	Le[m]		30.000
R[m]	70.000	C[m]		45.638
Ti[m]	57.284	B[m]		3.892
Te[m]	57.284	Ta[m]		23.663
i[%]	2.500	sl[m]	i	1.200
Ics[m]	15.000		e	0.000

Coordonate

Vcb	597584.858N 653158.997E
Va	597592.693N 653161.908E
Ti	597629.587N 653123.209E
Tai	597607.604N 653143.533E
Tae	597591.990N 653185.561E
Te	597595.370N 653215.308E

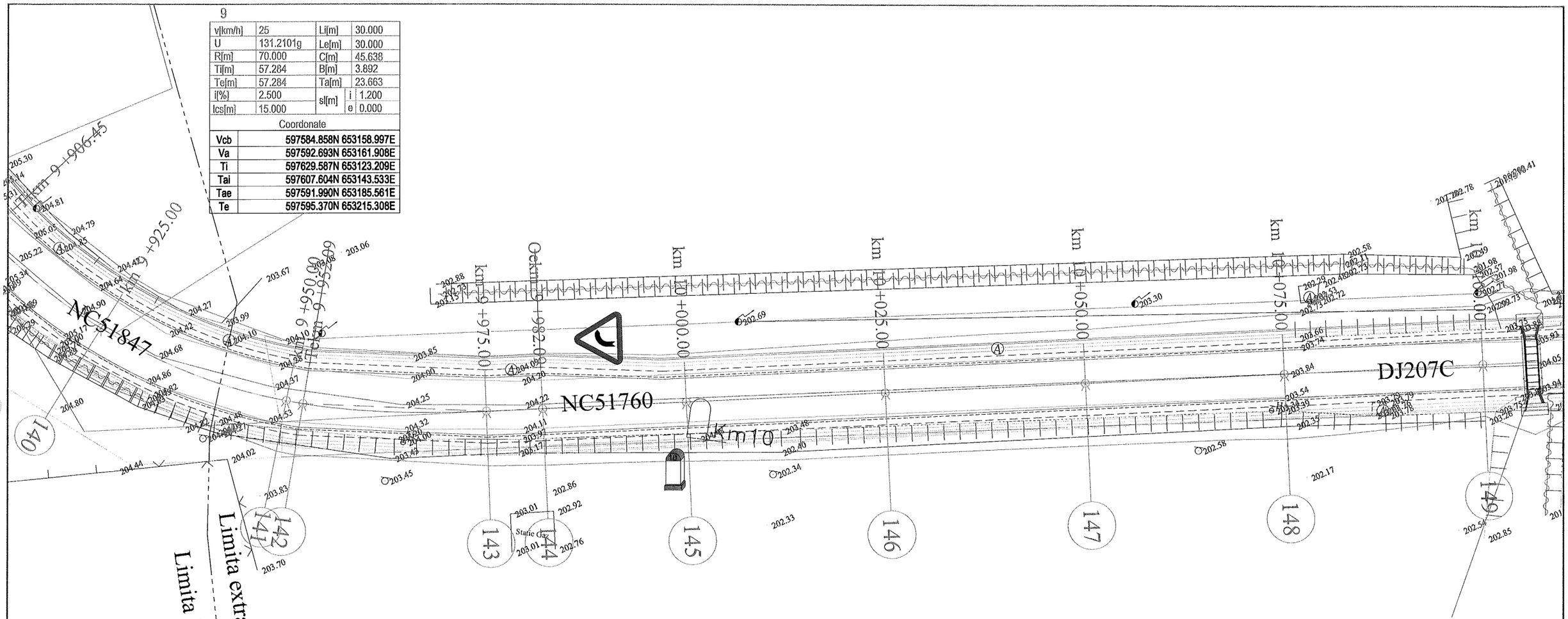

Podet transversal existent se inlocuieste cu podet trasnversal tip P2

L E G E N D A

- AX DRUM PROIECT
- MARGINE PARTE CAROSABILA PR.
- MARGINE ACOSTAMENT PROIECT
- AX DRUM EXISTENT
- MARGINE DRUM EXISTENT
- LIMITA PROPRIETATE
- TALUZ
- AX SANT
- Limita intravilan
- Limita UAT
- 183.08 - Punct topografic

- INCEPUT PROIECT KM 0+000
- POZITIE KILOMETRICA
- SFARSIT PROIECT
- - Stalp beton
- - Stalp lemn
- A Camin vizitare apa
- Km Borna kilometrica
- - Indicator

VERIFICATOR	Ing. Grădinariu T. Ioan		A4;B2;D	REFERAT nr. ..... din	
S.C. ALIDO PROIECT S.R.L. Piatra Neamț, str. Prof. Ion Negre, nr. 12 J 27/528/2001, R 14342100				**Beneficiar:** **Județul Neamț prin Consiliul Județean Neamț**	Proiect nr. 374/2023
Specificatia	Numele si prenumele	Semnatura	Scara 1:500	**Titlu proiect:** **"Proiect integrat Modernizare, consolidare și reabilitare drumuri și poduri județene, obiective ce asigura conectarea la rețeaua TEN-T, Județul Neamț"**	Faza D.A.L.I.
SEF PROIECT	ing. Adrian NECULA		Data 2023	**Titlu planșă:** **Plan de situatie** **DJ 207C, km. 7+000 - 11+600**	Plansa nr. P.S.-1.18
PROIECTANT	ing. Gabriel AMARIEI				
PROIECTANT	ing. Ana-Maria CHIRILA				

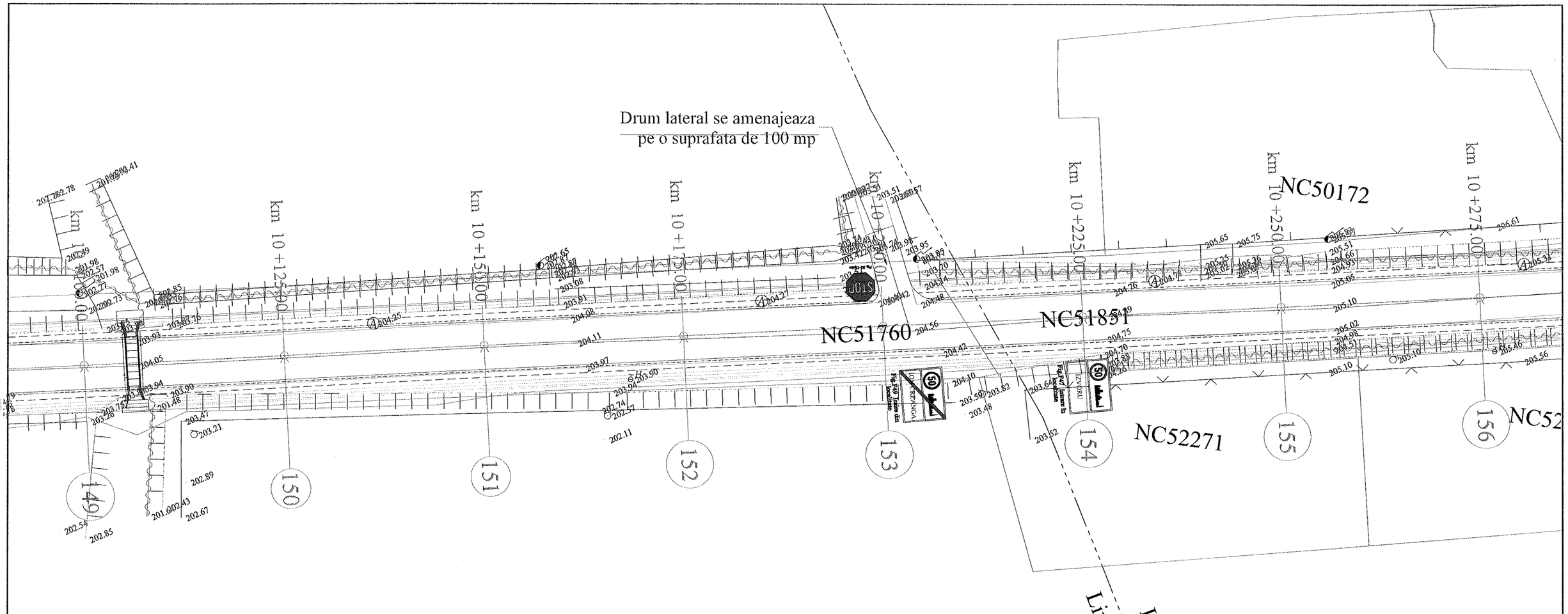

L E G E N D A

- AX DRUM PROIECT
- MARGINE PARTE CAROSABILA PR.
- MARGINE ACOSTAMENT PROIECT
- AX DRUM EXISTENT
- MARGINE DRUM EXISTENT
- LIMITA PROPRIETATE
- TALUZ
- AX SANT
- Limita intravilan
- Limita UAT
- 183.08 - Punct topografic
- INCEPUT PROIECT KM 0+000
- POZITIE KILOMETRICA
- SFARSIT PROIECT
- - Stalp beton
- - Stalp lemn
- A - Camin vizitare apa
- Km - Borna kilometrica
- - Indicator

VERIFICATOR	Ing. Grădinariu T. Ioan		A4;B2;D	REFERAT nr. ..... din	
S.C. ALIDO PROIECT S.R.L. Piatra Neamț, str. Prof. Ion Negre, nr. 12 J 27/528/2001, R 14342100				**Beneficiar: Județul Neamț prin Consiliul Județean Neamț**	Proiect nr. 374/2023
Specificatia	Numele si prenumele	Semnatura	Scara 1:500	**Titlu proiect: "Proiect integrat Modernizare, consolidare și reabilitare drumuri și poduri județene, obiective ce asigura conectarea la rețeaua TEN-T, Județul Neamț"**	Faza D.A.L.I.
SEF PROIECT	ing. Adrian NECULA		Data 2023	**Titlu planșă: Plan de situatie DJ 207C, km. 7+000 - 11+600**	Plansa nr. P.S.-1.19
PROIECTANT	ing. Gabriel AMARIEI				
PROIECTANT	ing. Ana-Maria CHIRILA				

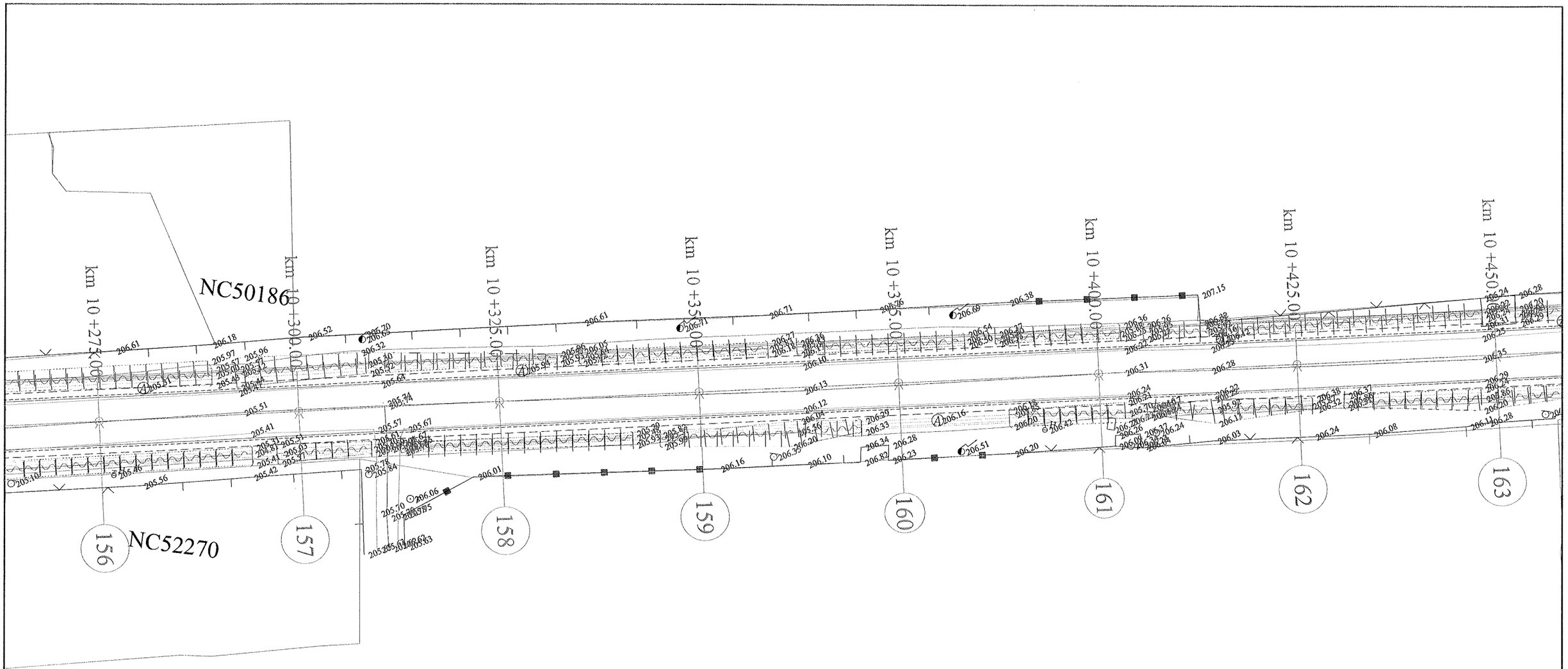

LEGENDA

- AX DRUM PROIECT
- MARGINE PARTE CAROSABILA PR.
- MARGINE ACOSTAMENT PROIECT
- AX DRUM EXISTENT
- MARGINE DRUM EXISTENT
- LIMITA PROPRIETATE
- TALUZ
- AX SANT
- Limita intravilan
- Limita UAT
- 183.08 - Punct topografic
- INCEPUT PROIECT KM 0+000
- POZITIE KILOMETRICA
- SFARSIT PROIECT
- Stalp beton
- Stalp lemn
- A Camin vizitare apa
- Km Borna kilometrica
- Indicator

VERIFICATOR	Ing. Grădinariu T. Ioan		A4;B2;D	REFERAT nr. ..... din	
S.C. ALIDO PROIECT S.R.L. Piatra Neamț, str. Prof. Ion Negre, nr. 12 J 27/528/2001, R 14342100				**Beneficiar:** **Județul Neamț prin Consiliul Județean Neamț**	Proiect nr. 374/2023
Specificatia	Numele si prenumele	Semnatura	Scara 1:500	**Titlu proiect:** **"Proiect integrat Modernizare, consolidare și reabilitare drumuri și poduri județene, obiective ce asigura conectarea la rețeaua TEN-T, Județul Neamț"**	Faza D.A.L.I.
SEF PROIECT	ing. Adrian NECULA		Data 2023	**Titlu planșă:** **Plan de situatie** **DJ 207C, km. 7+000 - 11+600**	Plansa nr. P.S.-1.20
PROIECTANT	ing. Gabriel AMARIEI				
PROIECTANT	ing. Ana-Maria CHIRILA				

SOCIETATEA COMERCIALA 27/528/2007 ALIDO PROIECT

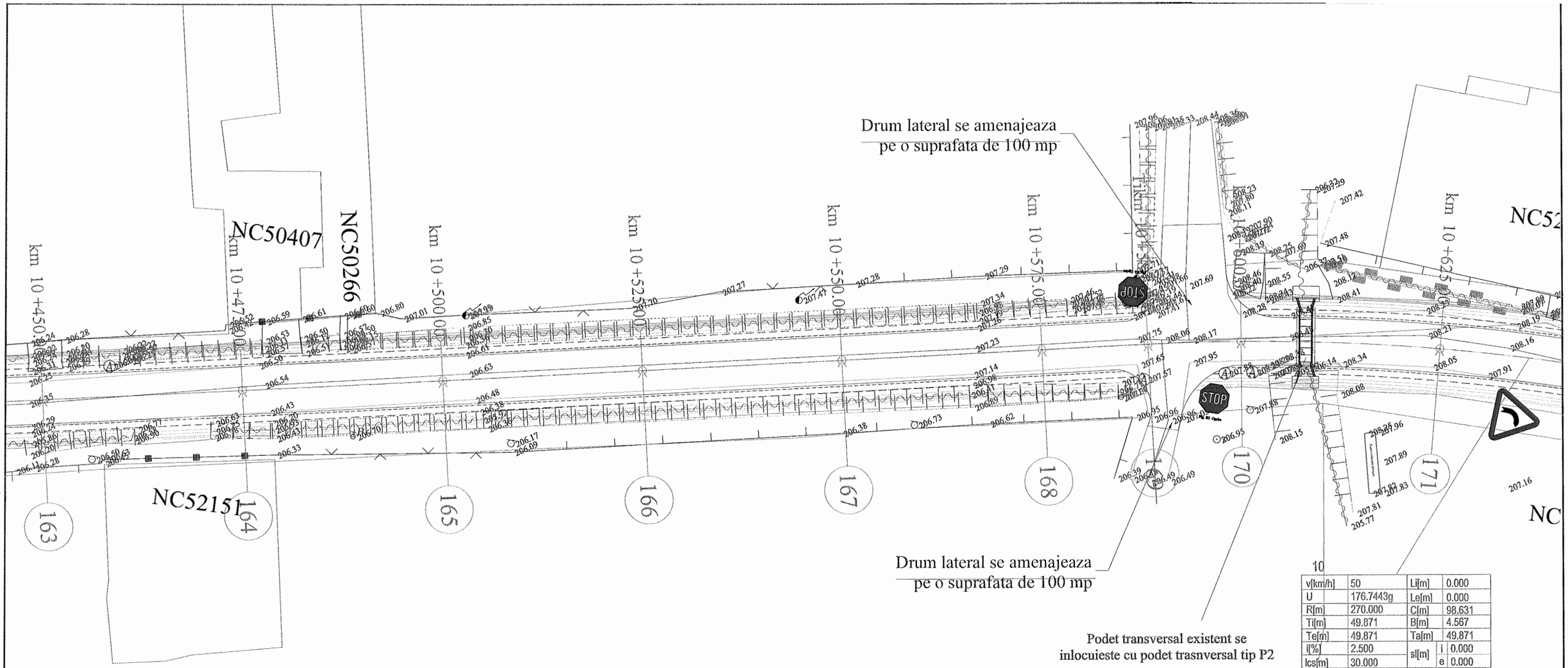

v[km/h]	50	Li[m]	0.000
U	176.7443g	Le[m]	0.000
R[m]	270.000	C[m]	98.631
Ti[m]	49.871	B[m]	4.567
Te[m]	49.871	Ta[m]	49.871
i[%]	2.500	sl[m] i	0.000
lcs[m]	30.000	sl[m] e	0.000

Coordonate

Vcb	597715.786N 653860.354E
Va	597715.786N 653860.354E
Ti	597706.634N 653811.330E
Tai	597706.634N 653811.330E
Tae	597706.820N 653909.413E
Te	597706.820N 653909.413E

LEGENDA

- AX DRUM PROIECT
- MARGINE PARTE CAROSABILA PR.
- MARGINE ACOSTAMENT PROIECT
- AX DRUM EXISTENT
- MARGINE DRUM EXISTENT
- LIMITA PROPRIETATE
- TALUZ
- AX SANT
- Limita intravilan
- Limita UAT
- 183.08 - Punct topografic
- INCEPUT PROIECT KM 0+000 - POZITIE KILOMETRICA
- SFARSIT PROIECT
- - Stalp beton
- - Stalp lemn
- A - Camin vizitare apa
- Km - Borna kilometrica
- - Indicator

VERIFICATOR	Ing. Grădinariu T. Ioan		A4;B2;D	REFERAT nr. ..... din	
S.C. ALIDO PROIECT S.R.L. Piatra Neamț, str. Prof. Ion Negre, nr. 12 J 27/528/2001, R 14342100				**Beneficiar: Județul Neamț prin Consiliul Județean Neamț**	Proiect nr. 374/2023
Speeificatia	Numele si prenumele	Semnatura	Scara 1:500	**Titlu proiect: "Proiect integrat Modernizare, consolidare și reabilitare drumuri și poduri județene, obiective ce asigura conectarea la rețeaua TEN-T, Județul Neamț"**	Faza D.A.L.I
SEF PROIECT	ing. Adrian NECULA		Data 2023	**Titlu planșă: Plan de situatie DJ 207C, km. 7+000 - 11+600**	Plansa nr. P.S.-1.21
PROIECTANT	ing. Gabriel AMARIEI				
PROIECTANT	ing. Ana-Maria CHIRILA				

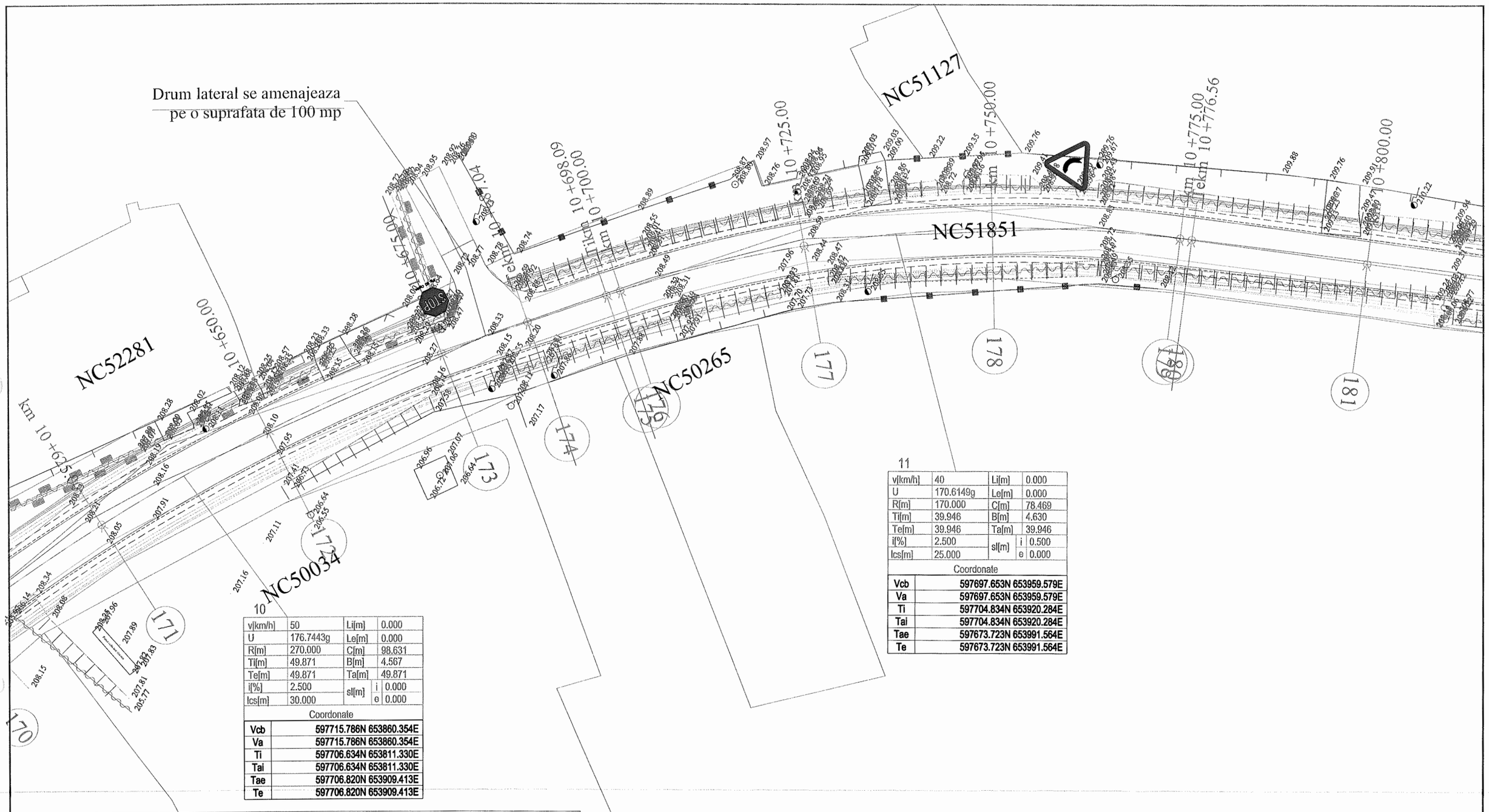

11

v[km/h]	40	Li[m]	0.000
U	170.6149g	Le[m]	0.000
R[m]	170.000	C[m]	78.469
Ti[m]	39.946	B[m]	4.630
Te[m]	39.946	Ta[m]	39.946
i[%]	2.500	sl[m] i	0.500
Ics[m]	25.000	sl[m] e	0.000

Coordonate

Vcb	597697.653N 653959.579E
Va	597697.653N 653959.579E
Ti	597704.834N 653920.284E
Tai	597704.834N 653920.284E
Tae	597673.723N 653991.564E
Te	597673.723N 653991.564E

10

v[km/h]	50	Li[m]	0.000
U	176.7443g	Le[m]	0.000
R[m]	270.000	C[m]	98.631
Ti[m]	49.871	B[m]	4.567
Te[m]	49.871	Ta[m]	49.871
i[%]	2.500	sl[m] i	0.000
Ics[m]	30.000	sl[m] e	0.000

Coordonate

Vcb	597715.786N 653860.354E
Va	597715.786N 653860.354E
Ti	597706.634N 653811.330E
Tai	597706.634N 653811.330E
Tae	597706.820N 653909.413E
Te	597706.820N 653909.413E

L E G E N D A

- AX DRUM PROIECT
- MARGINE PARTE CAROSABILA PR.
- MARGINE ACOSTAMENT PROIECT
- AX DRUM EXISTENT
- MARGINE DRUM EXISTENT
- LIMITA PROPRIETATE
- TALUZ
- AX SANT
- Limita intravilan
- Limita UAT
- 183.08 - Punct topografic
- INCEPUT PROIECT KM 0+000 - POZITIE KILOMETRICA
- SFARSIT PROIECT
- - Stalp beton
- - Stalp lemn
- A - Camin vizitare apa
- Km - Borna kilometrica
- - Indicator

VERIFICATOR	Ing. Grădinariu T. Ioan		A4;B2;D	REFERAT nr. ..... din	
S.C. ALIDO PROIECT S.R.L. Piatra Neamț, str. Prof. Ion Negre, nr. 12 J 27/528/2001, R 14342100				**Beneficiar: Județul Neamț prin Consiliul Județean Neamț**	Proiect nr. 374/2023
Specificatia	Numele si prenumele	Semnatura	Scara 1:500	**Titlu proiect: "Proiect integrat Modernizare, consolidare și reabilitare drumuri și poduri județene, obiective ce asigura conectarea la rețeaua TEN-T, Județul Neamț"**	Faza D.A.L.I
SEF PROIECT	ing. Adrian NECULA		Data 2023	**Titlu planșă: Plan de situatie DJ 207C, km. 7+000 - 11+600**	Plansa nr. P.S.-1.22
PROIECTANT	ing. Gabriel AMARIEI				
PROIECTANT	ing. Ana-Maria CHIRILA				

SOCIETATEA COMERCIALA J27/528/2001 ALIDO PROIECT

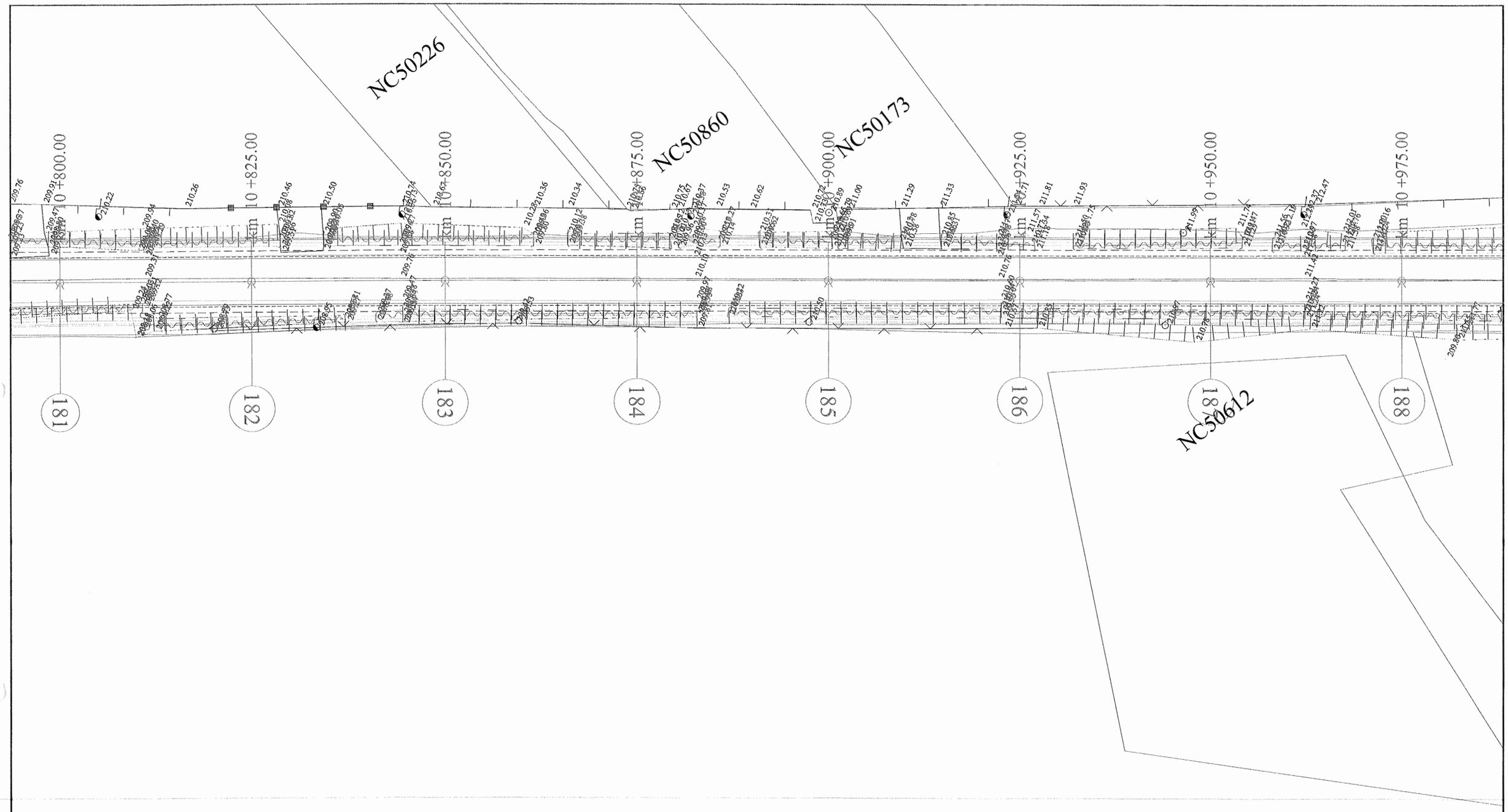

L E G E N D A

- AX DRUM PROIECT
- MARGINE PARTE CAROSABILA PR.
- MARGINE ACOSTAMENT PROIECT
- AX DRUM EXISTENT
- MARGINE DRUM EXISTENT
- LIMITA PROPRIETATE
- TALUZ
- AX SANT
- Limita intravilan
- Limita UAT
- 183.08 - Punct topografic
- INCEPUT PROIECT KM 0+000
- POZITIE KILOMETRICA
- SFARSIT PROIECT
- - Stalp beton
- - Stalp lemn
- A - Camin vizitare apa
- Km - Borna kilometrica
- - Indicator

VERIFICATOR	Ing. Grădinariu T. Ioan		A4;B2;D	REFERAT nr. ..... din	
S.C. ALIDO PROIECT S.R.L. Piatra Neamț, str. Prof. Ion Negre, nr. 12 J 27/528/2001, R 14342100				**Beneficiar:** **Județul Neamț prin Consiliul Județean Neamț**	Proiect nr. 374/2023
Specificatia	Numele si prenumele	Semnatura	Scara 1:500	**Titlu proiect:** **"Proiect integrat Modernizare, consolidare și reabilitare drumuri și poduri județene, obiective ce asigura conectarea la rețeaua TEN-T, Județul Neamț"**	Faza D.A.L.I.
SEF PROIECT	ing. Adrian NECULA		Data 2023	**Titlu planșă:** **Plan de situatie** **DJ 207C, km. 7+000 - 11+600**	Plansa nr. P.S.-1.23
PROIECTANT	ing. Gabriel AMARIEI				
PROIECTANT	ing. Ana-Maria CHIRILA				

SOCIETATEA COMERCIALĂ J27/528/2001 ALIDO PROIECT SRL PIATRA NEAMȚ

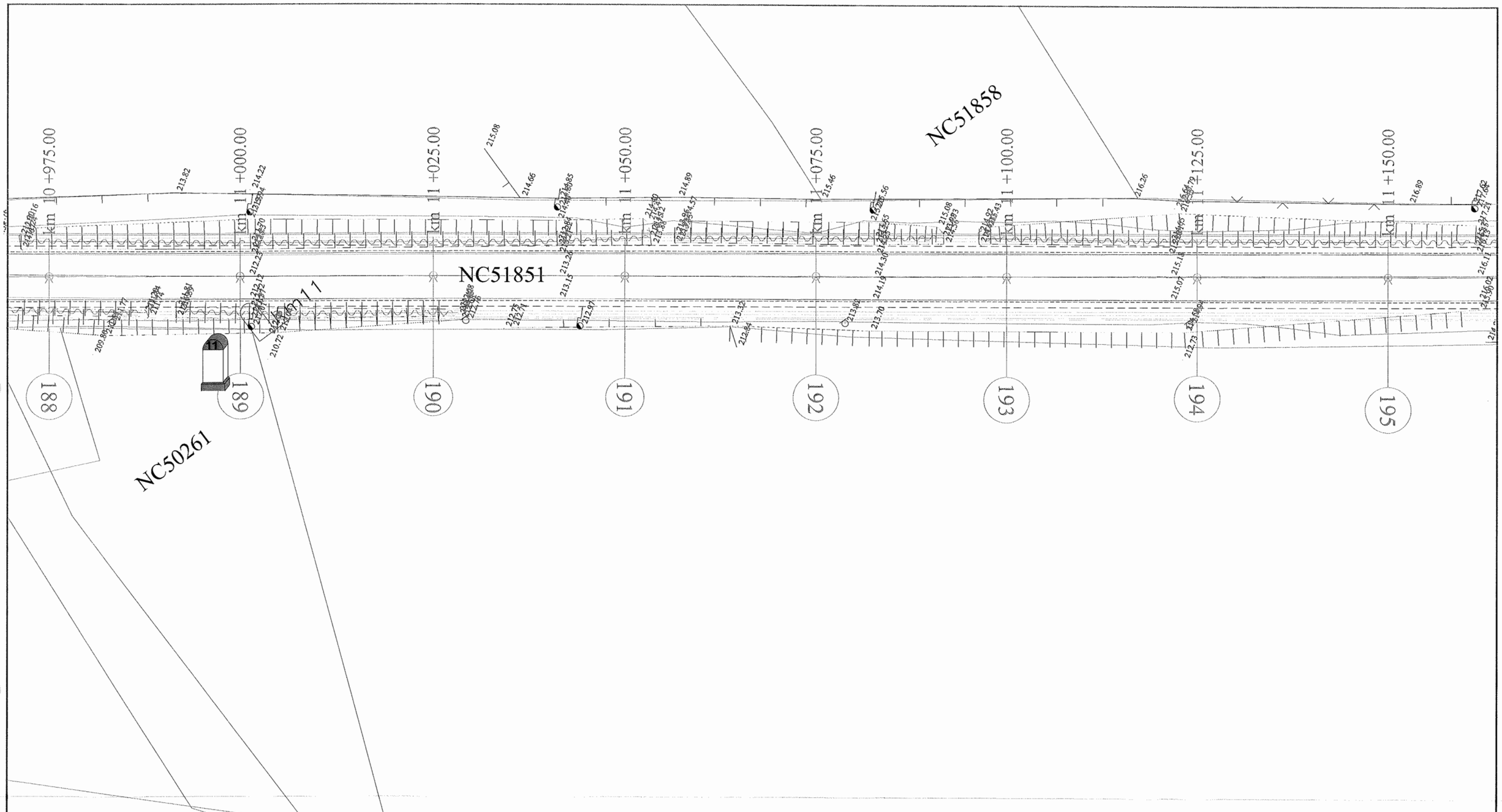

LEGENDA

- AX DRUM PROIECT
- MARGINE PARTE CAROSABILA PR.
- MARGINE ACOSTAMENT PROIECT
- AX DRUM EXISTENT
- MARGINE DRUM EXISTENT
- LIMITA PROPRIETATE
- TALUZ
- AX SANT
- Limita intravilan
- Limita UAT
- 183.08 - Punct topografic

- INCEPUT PROIECT KM 0+000
- POZITIE KILOMETRICA
- SFARSIT PROIECT
- Stalp beton
- Stalp lemn
- A Camin vizitare apa
- Km Borna kilometrica
- Indicator

VERIFICATOR	Ing. Grădinariu T. Ioan		A4;B2;D	REFERAT nr. ..... din	
S.C. ALIDO PROIECT S.R.L. Piatra Neamț, str. Prof. Ion Negre, nr. 12 J 27/528/2001, R 14342100				**Beneficiar:** **Județul Neamț prin Consiliul Județean Neamț**	Proiect nr. 374/2023
Speeificatia	Numele si prenumele	Semnatura	Scara 1:500	**Titlu proiect:** **"Proiect integrat Modernizare, consolidare și reabilitare drumuri și poduri județene, obiective ce asigura conectarea la rețeaua TEN-T, Județul Neamț"**	Faza D.A.L.I
SEF PROIECT	ing. Adrian NECULA		Data 2023	**Titlu planșă:** **Plan de situatie** **DJ 207C, km. 7+000 - 11+600**	Plansa nr. P.S.-1.24
PROIECTANT	ing. Gabriel AMARIEI				
PROIECTANT	ing. Ana-Maria CHIRILA				

SOCIETATEA COMERCIALA J27/528/2001 ALIDO PROIECT

12

v[km/h]	100	Li[m]	0.000		
U	195.8127g	Le[m]	0.000		
R[m]	1500.000	C[m]	98.662		
Ti[m]	49.349	B[m]	0.812		
Te[m]	49.349	Ta[m]	49.349		
i[%]	2.500	sl[m]	i	0.000	
lcs[m]	50.000		e	0.000	

Coordonate	
Vcb	597351.280N 654422.542E
Va	597351.280N 654422.542E
Ti	597380.842N 654383.028E
Tai	597380.842N 654383.028E
Tae	597324.378N 654463.913E
Te	597324.378N 654463.913E

Drum lateral se amenajeaza pe o suprafata de 100 mp

Podet lateral Ø 500 se inlocuieste L= 10.00m

11+150.00 11+175.00 11+200.00 11+225.00 11+250.00 11+265.46 11+275.00 11+300.00 11+325.00

195 196 197 198 199 200 201 202 203

LEGENDA

- AX DRUM PROIECT
- MARGINE PARTE CAROSABILA PR.
- MARGINE ACOSTAMENT PROIECT
- AX DRUM EXISTENT
- MARGINE DRUM EXISTENT
- LIMITA PROPRIETATE
- TALUZ
- AX SANT
- Limita intravilan
- Limita UAT
- 183.08 - Punct topografic
- INCEPUT PROIECT KM 0+000
- POZITIE KILOMETRICA
- SFARSIT PROIECT
- Stalp beton
- Stalp lemn
- A Camin vizitare apa
- Km Borna kilometrica
- Indicator

VERIFICATOR	Ing. Grădinariu T. Ioan		A4;B2;D	REFERAT nr. ..... din	
S.C. ALIDO PROIECT S.R.L. Piatra Neamț, str. Prof. Ion Negre, nr. 12 J 27/528/2001, R 14342100				**Beneficiar: Județul Neamț prin Consiliul Județean Neamț**	Proiect nr. 374/2023
Specificatia	Numele si prenumele	Semnatura	Scara 1:500	**Titlu proiect: "Proiect integrat Modernizare, consolidare și reabilitare drumuri și poduri județene, obiective ce asigura conectarea la rețeaua TEN-T, Județul Neamț"**	Faza D.A.L.I.
SEF PROIECT	ing. Adrian NECULA		Data 2023	**Titlu planșă: Plan de situatie DJ 207C, km. 7+000 - 11+600**	Plansa nr. P.S.-1.25
PROIECTANT	ing. Gabriel AMARIEI				
PROIECTANT	ing. Ana-Maria CHIRILA				

SOCIETATEA COMERCIALA J27/528/2001 2 ALIDO PROIECT SRL

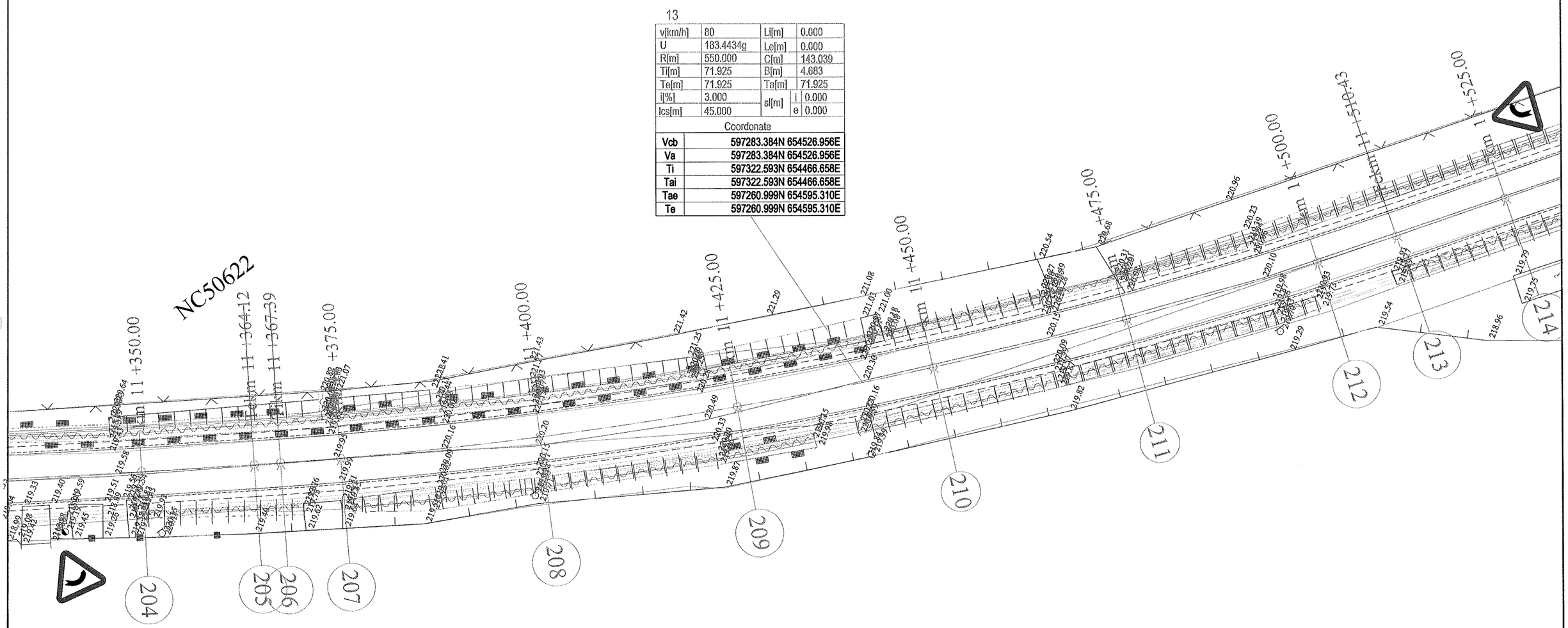

LEGENDA

- AX DRUM PROIECT
- MARGINE PARTE CAROSABILA PR.
- MARGINE ACOSTAMENT PROIECT
- AX DRUM EXISTENT
- MARGINE DRUM EXISTENT
- LIMITA PROPRIETATE
- TALUZ
- AX SANT
- Limita intravilan
- Limita UAT
- 183.08 - Punct topografic
- INCEPUT PROIECT KM 0+000
- POZITIE KILOMETRICA
- SFARSIT PROIECT
- Stalp beton
- Stalp lemn
- A Camin vizitare apa
- Km Borna kilometrica
- Indicator

VERIFICATOR	Ing. Grădinariu T. Ioan		A4;B2;D	REFERAT nr. ..... din	
S.C. ALIDO PROIECT S.R.L. Piatra Neamț, str. Prof. Ion Negre, nr. 12 J 27/528/2001, R 14342100				**Beneficiar: Județul Neamț prin Consiliul Județean Neamț**	Proiect nr. 374/2023
Specificatia	Numele si prenumele	Semnatura	Scara 1:500	**Titlu proiect: "Proiect integrat Modernizare, consolidare și reabilitare drumuri și poduri județene, obiective ce asigura conectarea la rețeaua TEN-T, Județul Neamț"**	Faza D.A.L.I
SEF PROIECT	ing. Adrian NECULA		Data 2023	**Titlu planșă: Plan de situatie DJ 207C, km. 7+000 - 11+600**	Plansa nr. P.S.-1.26
PROIECTANT	ing. Gabriel AMARIEI				
PROIECTANT	ing. Ana-Maria CHIRILA				

SOCIETATEA COMERCIALĂ J27/528/2001 2 ALIDO PROIECT

L E G E N D A

- AX DRUM PROIECT
- MARGINE PARTE CAROSABILA PR.
- MARGINE ACOSTAMENT PROIECT
- AX DRUM EXISTENT
- MARGINE DRUM EXISTENT
- LIMITA PROPRIETATE
- TALUZ
- AX SANT
- Limita intravilan
- Limita UAT
- 183.08 - Punct topografic

- INCEPUT PROIECT KM 0+000
- POZITIE KILOMETRICA
- SFARSIT PROIECT
- Stalp beton
- Stalp lemn
- A Camin vizitare apa
- Km Borna kilometrica
- Indicator

Sfârșit proiect Km. 11+600

Limita intravilan Izvoru
Limita extravilan com. Ion Creanga

NC50622
NC51851
NC51045
NC50331
NC52285
NC52302
NC50622

Podet lateral Ø 500 se inlocuieste
L= 10.00m

Drum lateral se amenajeaza
pe o suprafata de 100 mp

VERIFICATOR	Ing. Grădinariu T. Ioan		A4;B2;D	REFERAT nr. ..... din	
S.C. ALIDO PROIECT S.R.L. Piatra Neamț, str. Prof. Ion Negre, nr. 12 J 27/528/2001, R 14342100				**Beneficiar:** **Județul Neamț prin Consiliul Județean Neamț**	Proiect nr. 374/2023
Specificatia	Numele si prenumele	Semnatura	Scara 1:500	**Titlu proiect:** **"Proiect integrat Modernizare, consolidare și reabilitare drumuri și poduri județene, obiective ce asigura conectarea la rețeaua TEN-T, Județul Neamț"**	Faza D.A.L.I.
SEF PROIECT	ing. Adrian NECULA		Data 2023	**Titlu planșă:** **Plan de situatie** **DJ 207C, km. 7+000 - 11+600**	Plansa nr. P.S.-1.27
PROIECTANT	ing. Gabriel AMARIEI				
PROIECTANT	ing. Ana-Maria CHIRILA				

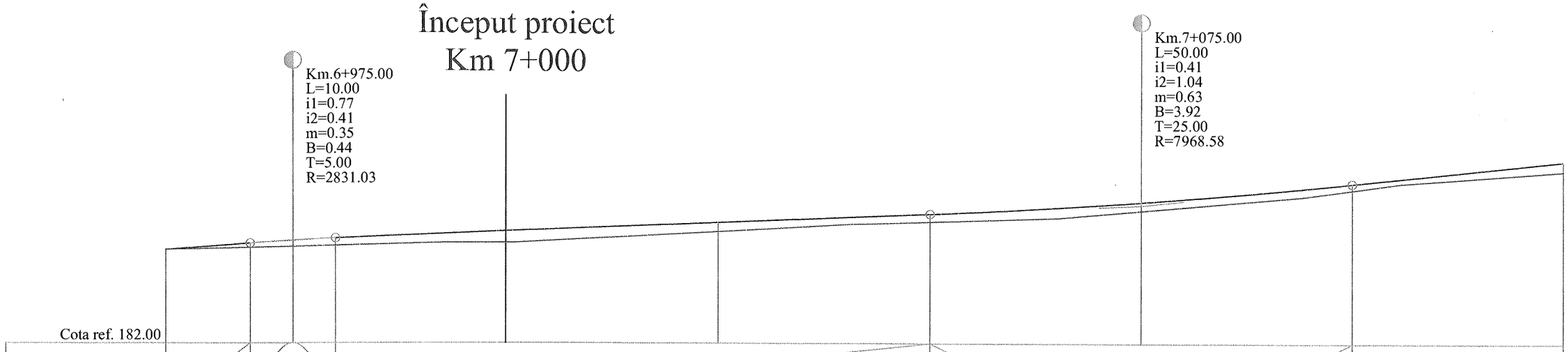

Cota ref. 182.00													
RACORDARI VERTICALE	L=9.999 P=0.77%				L=70.000			P=0.41%		R=7968.583 L=50.000		L=98.871 P=1.04%	
DIFERENTE AX(cm)	+0	+7	+8	+10	+14	+11	+10	+10	+8	+13			
COTE PROIECT	183.10	183.18	183.21	183.24	183.32	183.42	183.53	183.67	183.89	184.15			
COTE TEREN	183.10	183.12	183.14	183.15	183.18	183.31	183.43	183.57	183.81	184.03			
Picheti	1	1	2	1	3	4	5	6	7	8			
DISTANTE	10.00		5.00	5.00	20.00	25.00	25.00	25.00	25.00	25.00			
DISTANTE CUMULATE	6960.00	6970.00	6975.00	6980.00	7000.00	7025.00	7050.00	7075.00	7100.00	7125.00			
ALINIAMENTE SI CURBE	6960.00						L=315.05 B=180.4230						
KILOMETRI SI HECTOMETRI					○ Km 7+000.00					○ hm 1			

PROFIL LONGITUDINALde la6960.000pana la7125.000
SCARA: HORIZONTAL 1:500- VERTICAL 1:50

L E G E N D A

COTA PROIECTATA

COTA TEREN

Km.6+975.00
L=10.00
i1=0.77
i2=0.41
m=0.35
B=0.44
T=5.00
R=2831.03
- RACORDARI VERTICALE

VERIFICATOR	Ing. Grădinariu T. Ioan		A4;B2;D	REFERAT nr. ..... din .....
S.C. ALIDO PROIECT S.R.L. Piatra Neamț, str. Prof. Ion Negre, nr. 12 J 27/528/2001, R 14342100				**Beneficiar: Județul Neamț prin Consiliul Județean Neamț**
Specificatia	Numele si prenumele	Semnatura	Scara 1:500	**Titlu proiect: "Proiect integrat Modernizare, consolidare și reabilitare drumuri și poduri județene, obiective ce asigura conectarea la rețeaua TEN-T, Județul Neamț"**
SEF PROIECT	ing. Adrian NECULA		Data 2023	**Titlu planșă: Profil Longitudinal DJ 207C, km. 7+000 - 11+600**
PROIECTANT	ing. Gabriel AMARIEI			
PROIECTANT	ing. Ana-Maria CHIRILA			

Proiect nr. 374/2023

Faza D.A.L.I

Plansa nr. P.L.-2.1

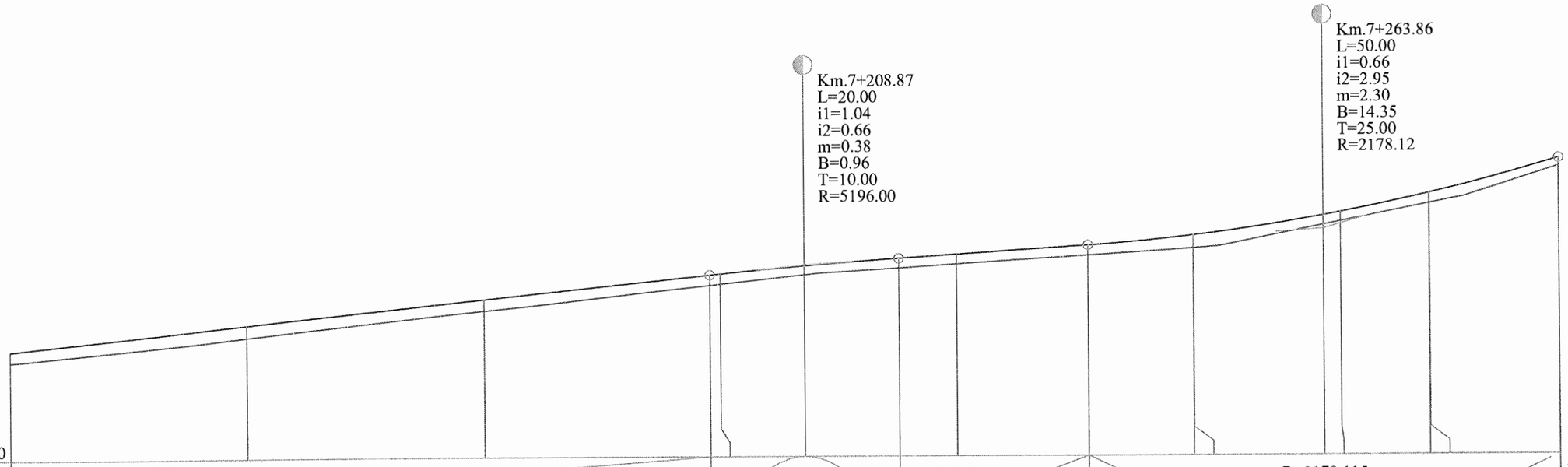

Cota ref. 183.00

| | | |

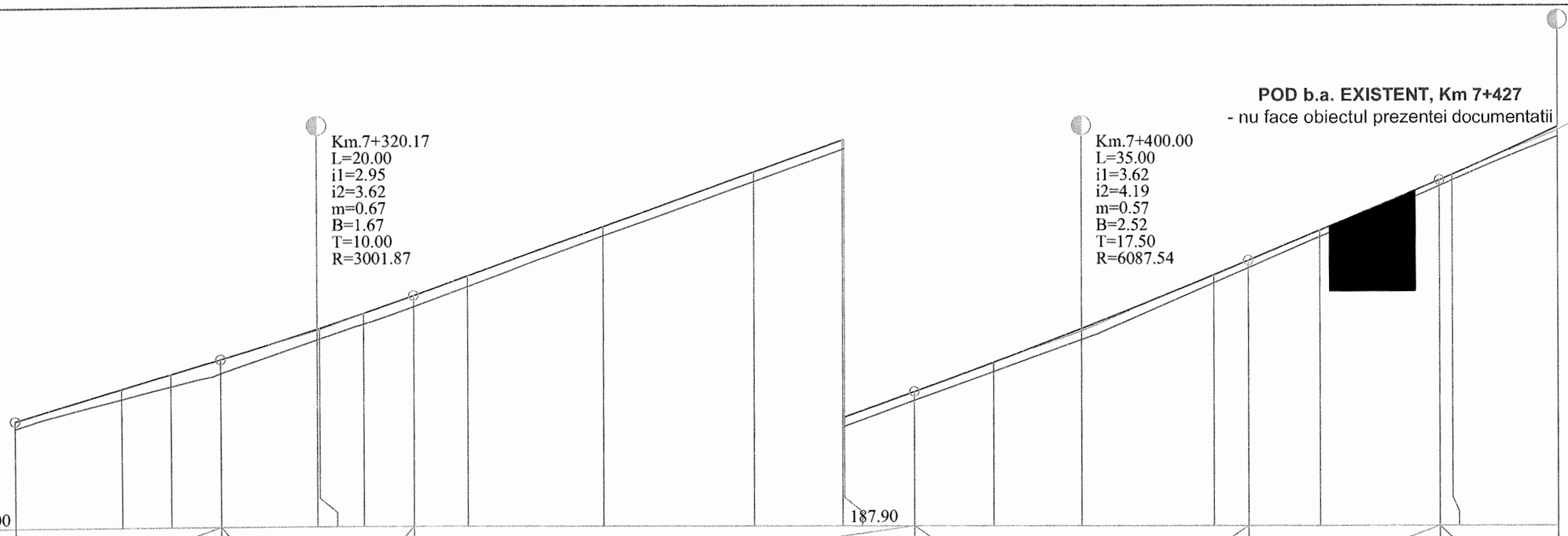
Km.7+320.17
L=20.00
i1=2.95
i2=3.62
m=0.67
B=1.67
T=10.00
R=3001.87
Km.7+400.00
L=35.00
i1=3.62
i2=4.19
m=0.57
B=2.52
T=17.50
R=6087.54
POD b.a. EXISTENT, Km 7+427
- nu face obiectul prezentei documentatii
Km.7+450.00
L=25.00
i1=4.19
i2=5.38
m=1.19
B=3.71
T=12.50
R=2105.61
Cota ref. 185.00
187.90

| | | |

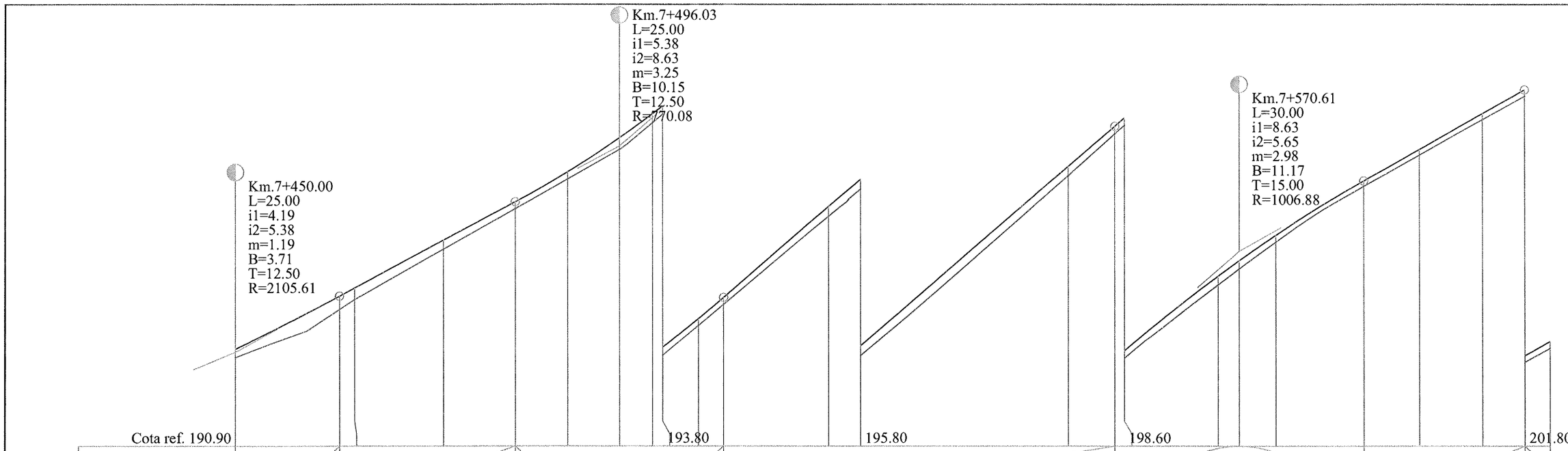
Km.7+450.00
L=25.00
i1=4.19
i2=5.38
m=1.19
B=3.71
T=12.50
R=2105.61
Km.7+496.03
L=25.00
i1=5.38
i2=8.63
m=3.25
B=10.15
T=12.50
R=770.08
Km.7+570.61
L=30.00
i1=8.63
i2=5.65
m=2.98
B=11.17
T=15.00
R=1006.88
Cota ref. 190.90
193.80
195.80
198.60
201.80

| | | |

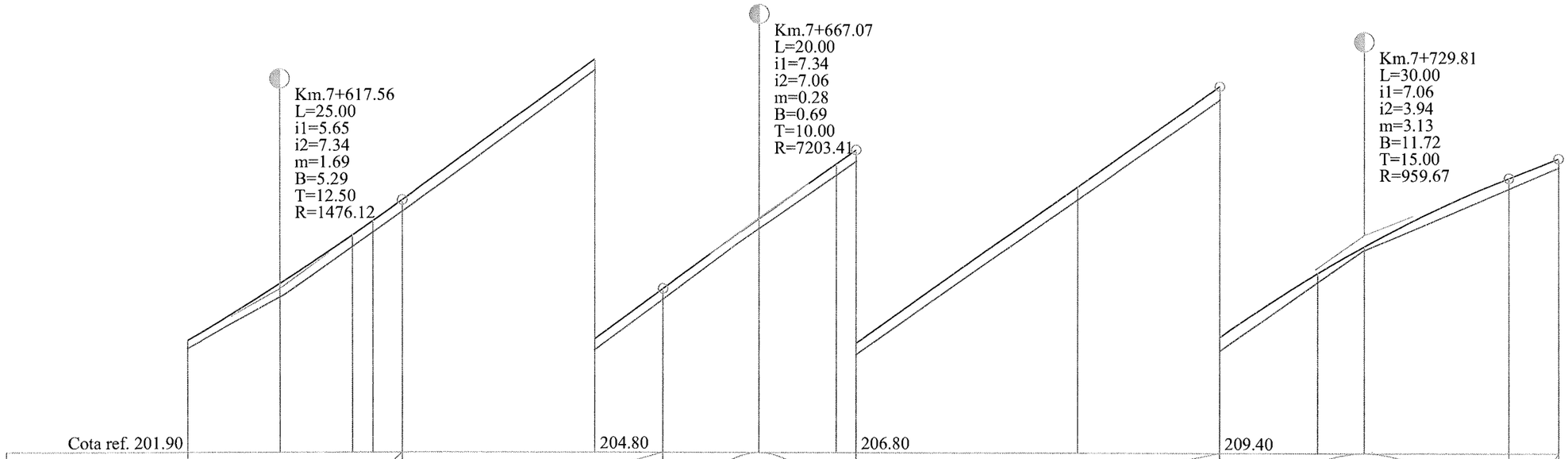
Km.7+617.56
L=25.00
i1=5.65
i2=7.34
m=1.69
B=5.29
T=12.50
R=1476.12
Km.7+667.07
L=20.00
i1=7.34
i2=7.06
m=0.28
B=0.69
T=10.00
R=7203.41
Km.7+729.81
L=30.00
i1=7.06
i2=3.94
m=3.13
B=11.72
T=15.00
R=959.67
Cota ref. 201.90
204.80
206.80
209.40

| | | |

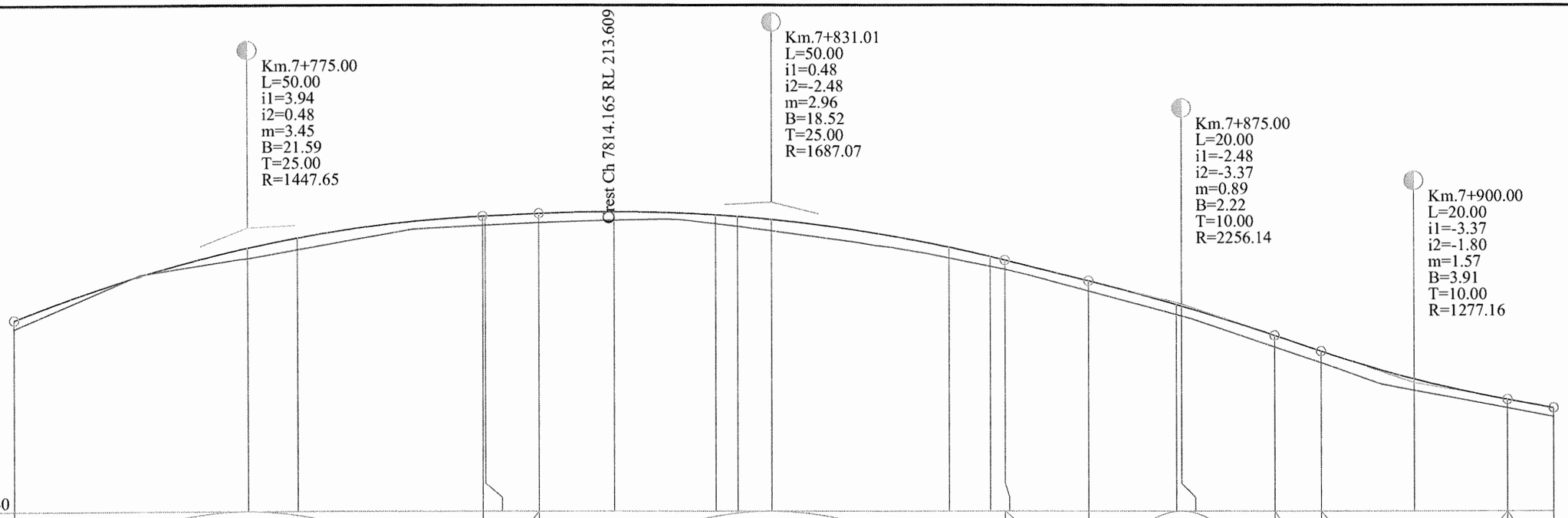

Cota ref. 210.40

| | | |

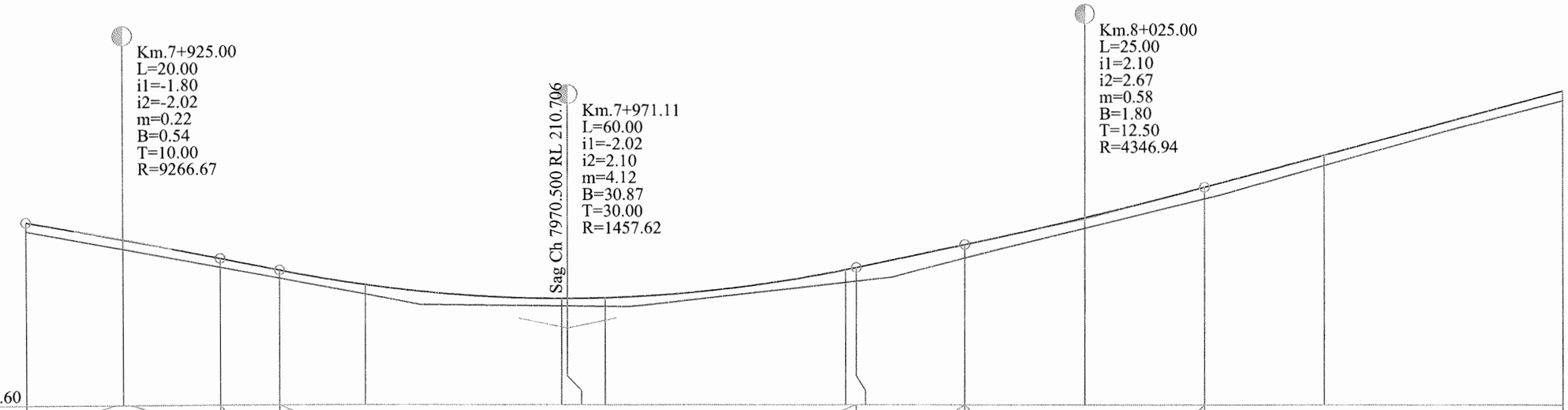

Cota ref. 209.60

| | | |

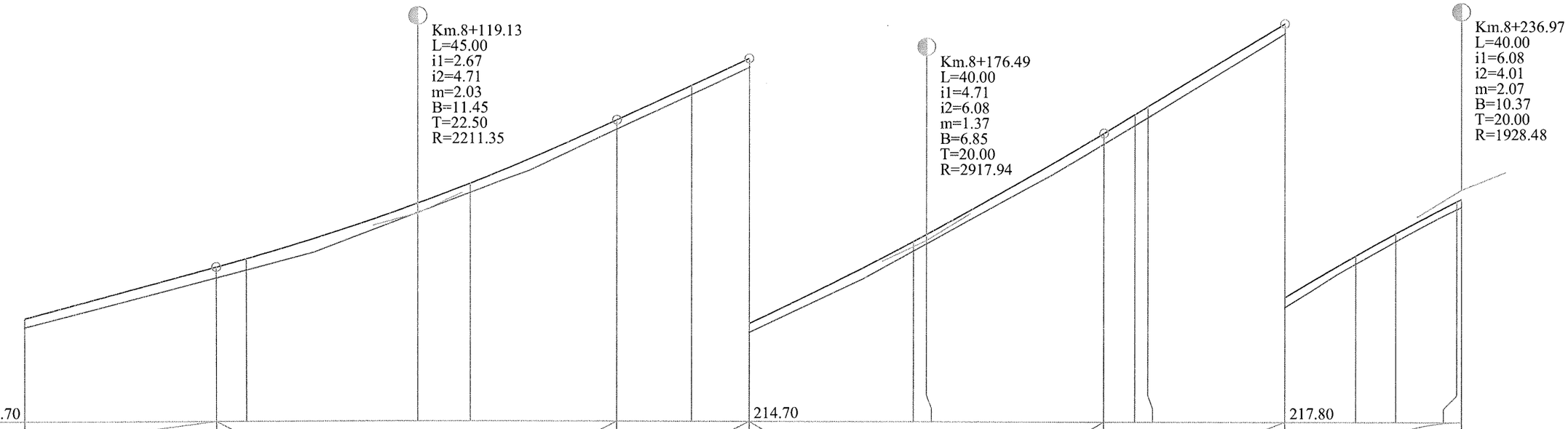
Km.8+119.13
L=45.00
i1=2.67
i2=4.71
m=2.03
B=11.45
T=22.50
R=2211.35
Km.8+176.49
L=40.00
i1=4.71
i2=6.08
m=1.37
B=6.85
T=20.00
R=2917.94
Km.8+236.97
L=40.00
i1=6.08
i2=4.01
m=2.07
B=10.37
T=20.00
R=1928.48
Cota ref. 211.70
214.70
217.80

| | | |

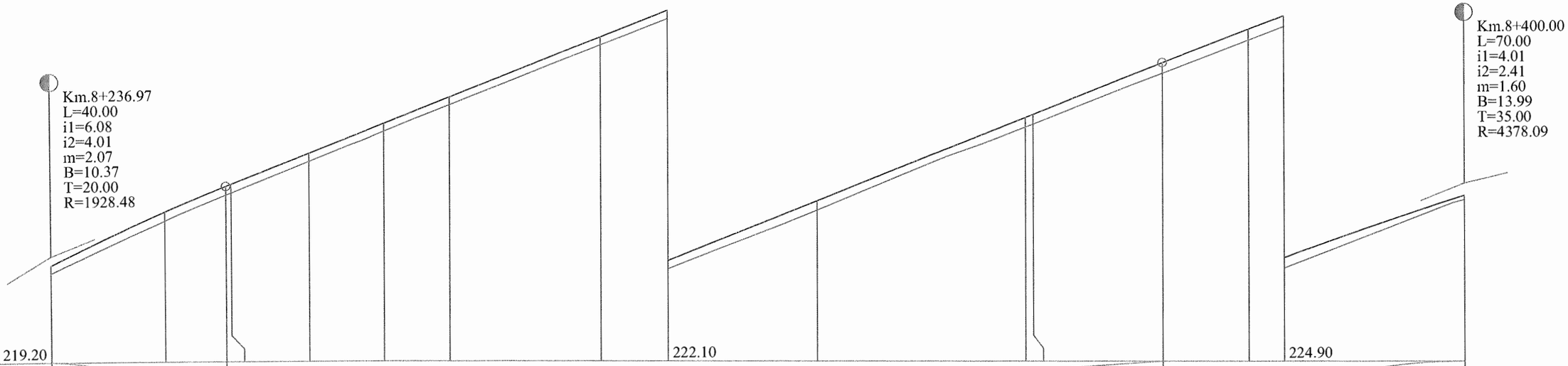
Km.8+236.97
L=40.00
i1=6.08
i2=4.01
m=2.07
B=10.37
T=20.00
R=1928.48
Km.8+400.00
L=70.00
i1=4.01
i2=2.41
m=1.60
B=13.99
T=35.00
R=4378.09
Cota ref. 219.20
222.10
224.90

| | | |

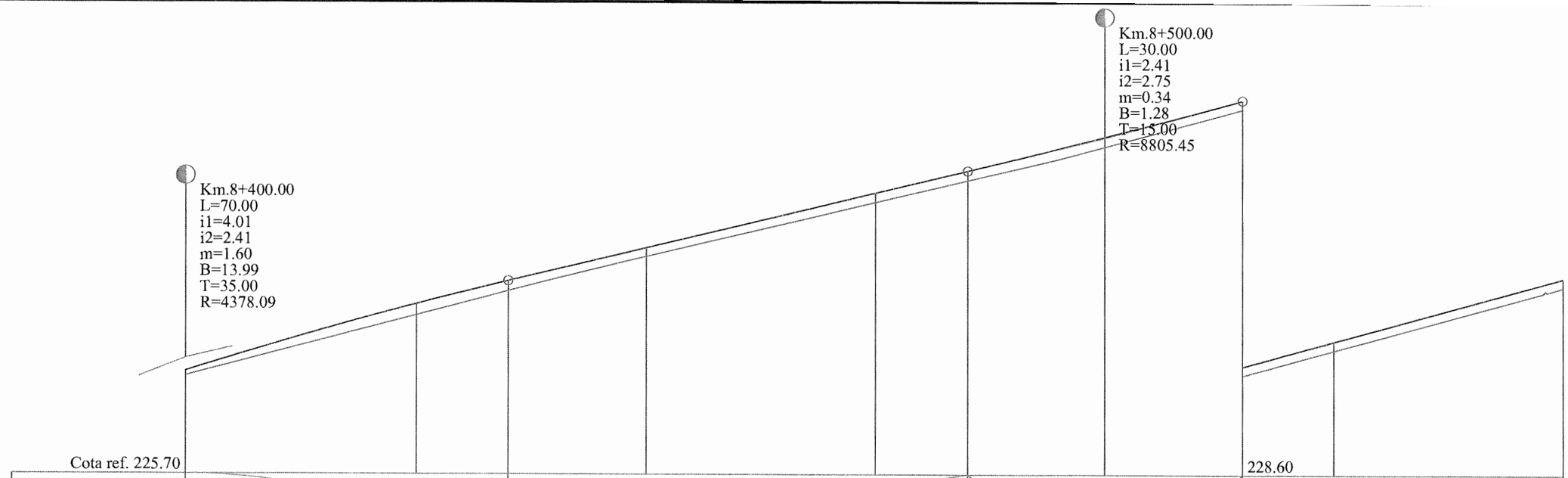

DIFERENTE AX(cm)	+5	+13	+12	+10	+10	+10	+11	+10	+11	+11	
COTE PROIECT	226.82	227.55	227.80	228.16	228.76	229.00	229.38	229.78	230.05	230.74	
COTE TEREN	226.77	227.43	227.69	228.07	228.66	228.90	229.27	229.68	229.95	230.64	
Picheti	75	76		77	78		79		80	81	
DISTANTE	25.00		10.00	15.00	25.00	10.00	15.00	15.00	10.00	25.00	
DISTANTE CUMULATE	8400.00	8425.00	8435.00	8450.00	8475.00	8485.00	8500.00	8515.00	8525.00	8550.00	
ALINIAMENTE SI CURBE	L=909.09 B=130.2816										
KILOMETRI SI HECTOMETRI	hm 4						hm 5				

PROFIL LONGITUDINALde la8400.000pana la8550.000
SCARA: HORIZONTAL 1:500- VERTICAL 1:50

LEGENDA

COTA PROIECTATA

COTA TEREN

Km.7+208.87
L=20.00
i1=1.04
i2=0.66
m=0.38
B=0.96 - RACORDARI VERTICALE
T=10.00
R=5196.00

VERIFICATOR	Ing. Grădinariu T. Ioan		A4;B2;D	REFERAT nr. ..... din	
S.C. ALIDO PROIECT S.R.L. Piatra Neamț, str. Prof. Ion Negre, nr. 12 J 27/528/2001, R 14342100				**Beneficiar:** **Județul Neamț prin Consiliul Județean Neamț**	Proiect nr. 374/2023
Specificatia	Numele si prenumele	Semnatura	Scara 1:500	**Titlu proiect:** **"Proiect integrat Modernizare, consolidare și reabilitare drumuri și poduri județene, obiective ce asigura conectarea la rețeaua TEN-T, Județul Neamț"**	Faza D.A.L.I.
SEF PROIECT	ing. Adrian NECULA		Data 2023	**Titlu planșă:** **Profil Longitudinal** **DJ 207C, km. 7+000 - 11+600**	Plansa nr. P.L.-2.10
PROIECTANT	ing. Gabriel AMARIEI				
PROIECTANT	ing. Ana-Maria CHIRILA				

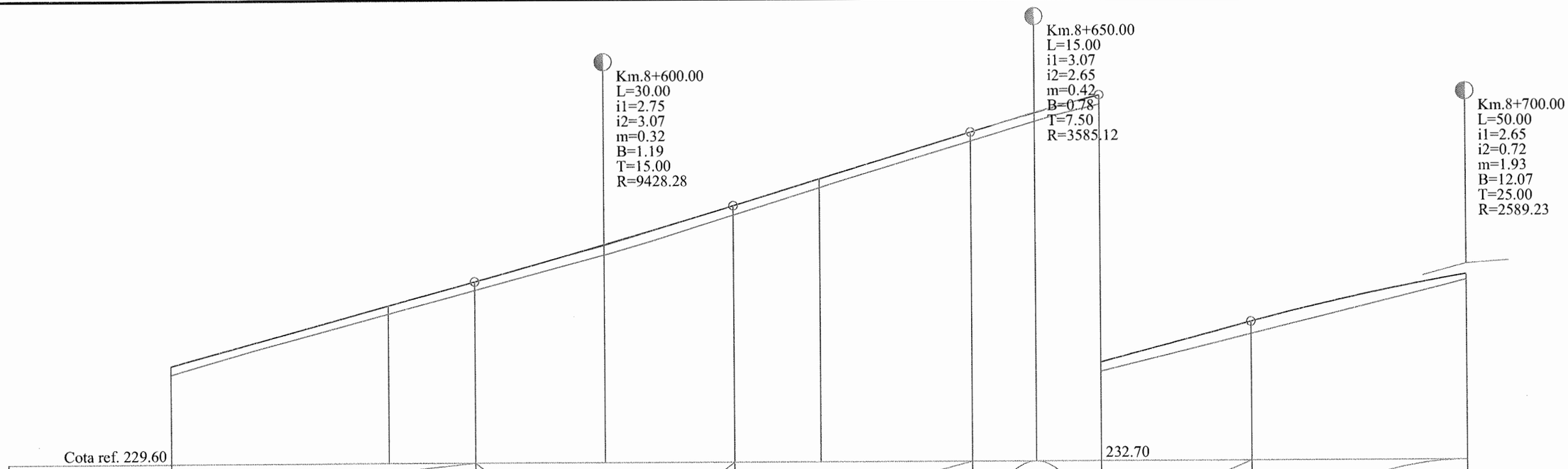
Km.8+600.00
L=30.00
i1=2.75
i2=3.07
m=0.32
B=1.19
T=15.00
R=9428.28
Km.8+650.00
L=15.00
i1=3.07
i2=2.65
m=0.42
B=0.78
T=7.50
R=3585.12
Km.8+700.00
L=50.00
i1=2.65
i2=0.72
m=1.93
B=12.07
T=25.00
R=2589.23
Cota ref. 229.60
232.70

| | | |

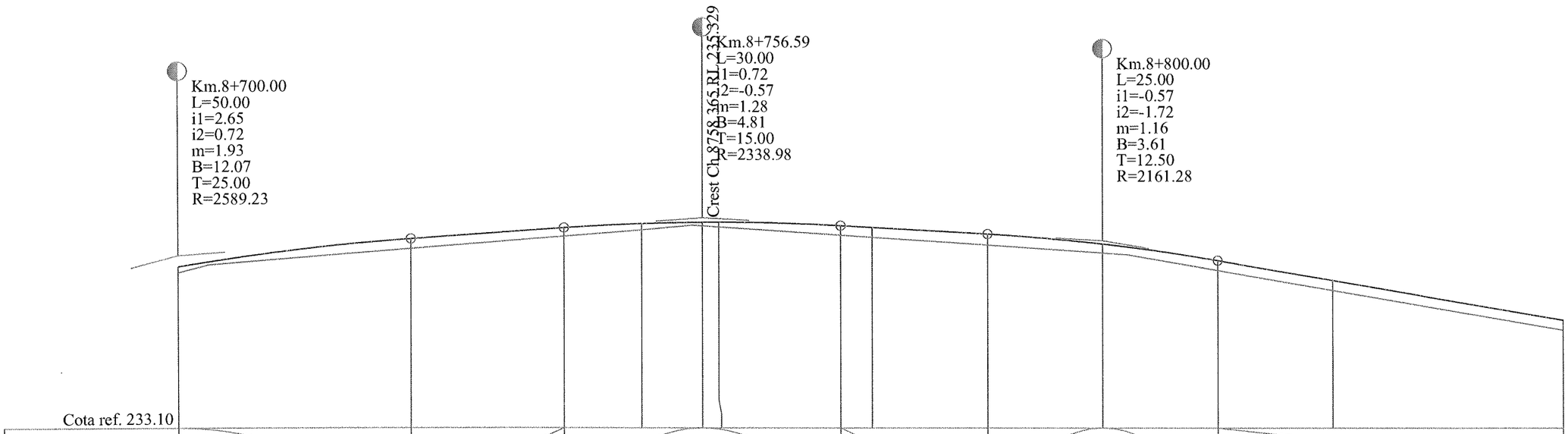
Km.8+700.00
L=50.00
i1=2.65
i2=0.72
m=1.93
B=12.07
T=25.00
R=2589.23
Km.8+756.59
L=30.00
i1=0.72
i2=-0.57
n=1.28
B=4.81
T=15.00
R=2338.98
Crest Ch.8758.365 RL 235.329
Km.8+800.00
L=25.00
i1=-0.57
i2=-1.72
m=1.16
B=3.61
T=12.50
R=2161.28

| | | |

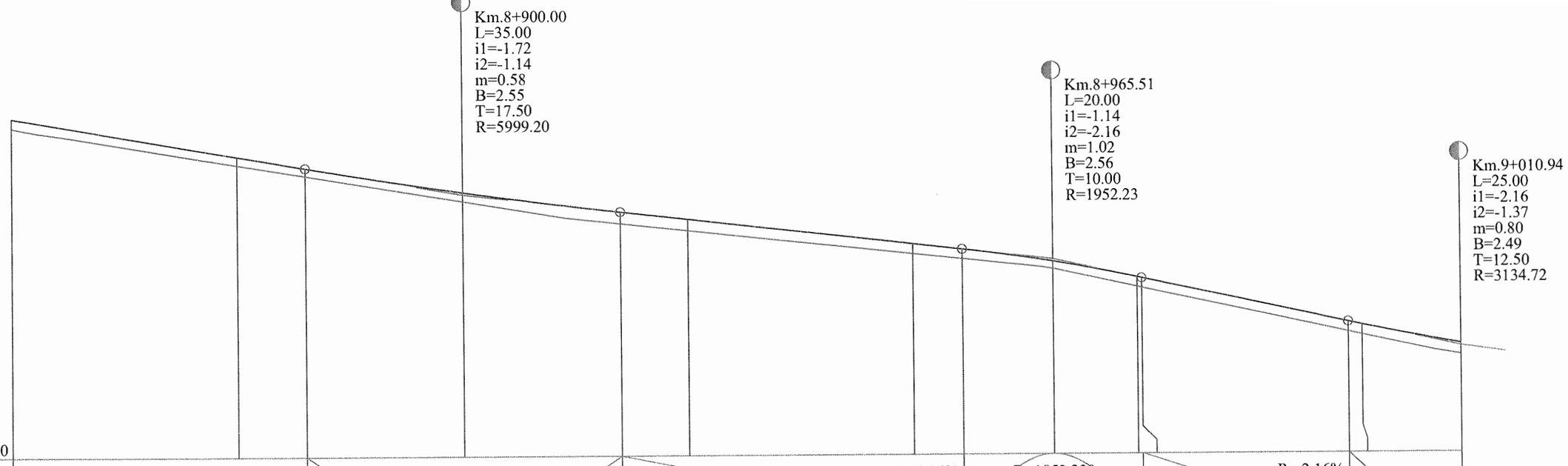

Cota ref. 230.50

| | | |

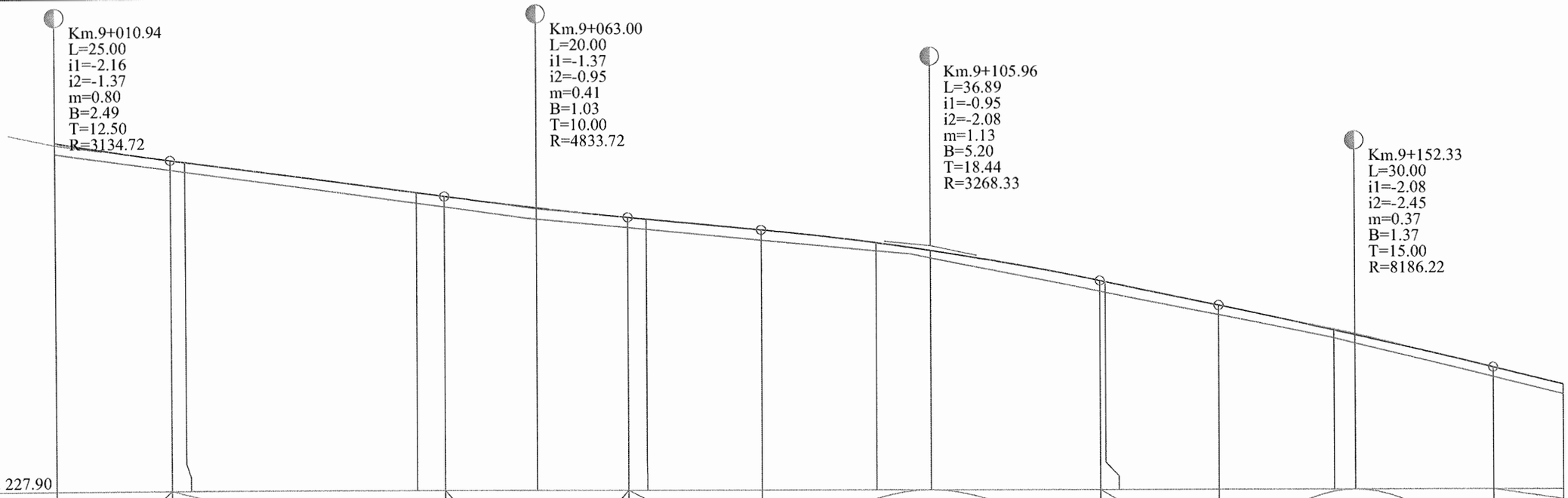

Cota ref. 227.90

| | | |

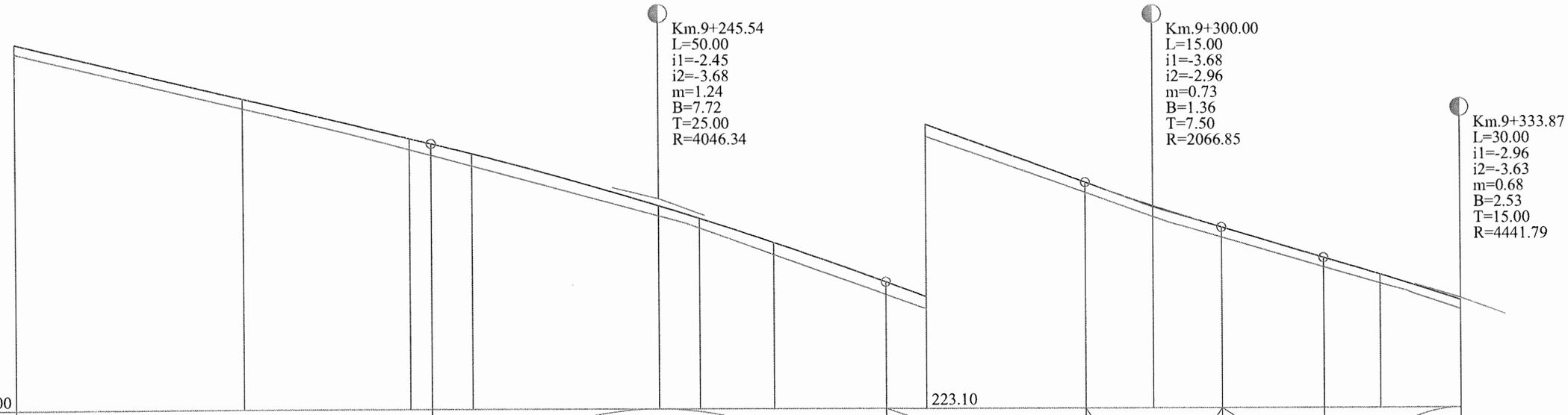
Km.9+245.54
L=50.00
i1=-2.45
i2=-3.68
m=1.24
B=7.72
T=25.00
R=4046.34
Km.9+300.00
L=15.00
i1=-3.68
i2=-2.96
m=0.73
B=1.36
T=7.50
R=2066.85
Km.9+333.87
L=30.00
i1=-2.96
i2=-3.63
m=0.68
B=2.53
T=15.00
R=4441.79
Cota ref. 225.00
223.10

| | | |

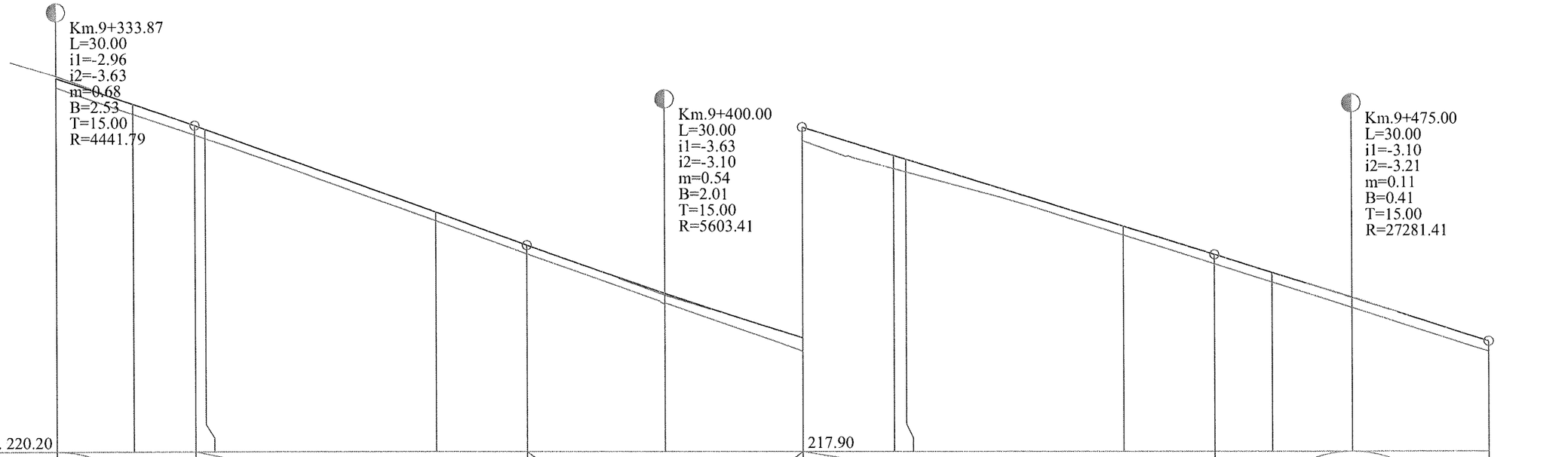
Km.9+333.87
L=30.00
i1=-2.96
i2=-3.63
m=0.68
B=2.53
T=15.00
R=4441.79
Km.9+400.00
L=30.00
i1=-3.63
i2=-3.10
m=0.54
B=2.01
T=15.00
R=5603.41
Km.9+475.00
L=30.00
i1=-3.10
i2=-3.21
m=0.11
B=0.41
T=15.00
R=27281.41

| | | |

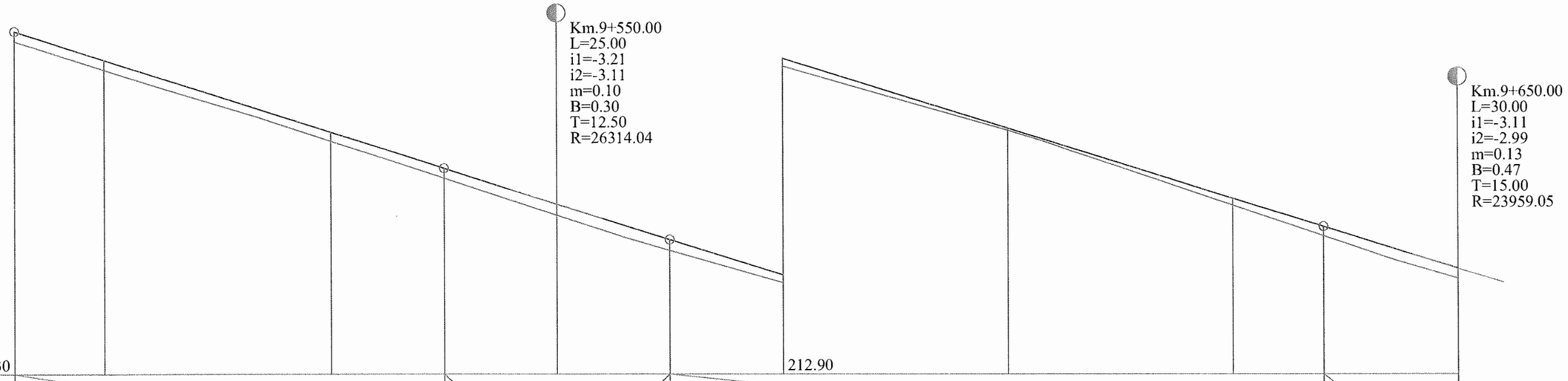

DIFERENTE AX(cm)	+11	+12	+10	+12	+13	+13	+10	+3	+9	+10	+11	
COTE PROIECT	219.10	218.78	217.98	217.58	217.18	216.79	216.40	215.62	214.84	214.53	214.07	
COTE TEREN	218.99	218.67	217.88	217.47	217.06	216.67	216.31	215.60	214.76	214.43	213.96	
Picheti		121	122		123		124	125	126		127	
DISTANTE	10.00		25.00	12.50	12.50	12.50	12.50	25.00	25.00	10.00	15.00	
DISTANTE CUMULATE	9490.00	9500.00	9525.00	9537.50	9550.00	9562.50	9575.00	9600.00	9625.00	9635.00	9650.00	
ALINIAMENTE SI CURBE	L=450.13 B=157.0409											
KILOMETRI SI HECTOMETRI		hm 5							hm 6			

PROFIL LONGITUDINALde la9490.000pana la9650.000
SCARA: HORIZONTAL 1:500- VERTICAL 1:50

L E G E N D A

COTA PROIECTATA

COTA TEREN

Km.7+208.87
L=20.00
i1=1.04
i2=0.66
m=0.38
B=0.96 - RACORDARI VERTICALE
T=10.00
R=5196.00

VERIFICATOR	Ing. Grădinariu T. Ioan		A4;B2;D	REFERAT nr. ..... din	
S.C. ALIDO PROIECT S.R.L. Piatra Neamț, str. Prof. Ion Negre, nr. 12 J 27/528/2001, R 14342100				**Beneficiar:** **Județul Neamț prin Consiliul Județean Neamț**	Proiect nr. 374/2023
Specificatia	Numele si prenumele	Semnatura	Scara 1:500	**Titlu proiect:** **"Proiect integrat Modernizare, consolidare și reabilitare drumuri și poduri județene, obiective ce asigura conectarea la rețeaua TEN-T, Județul Neamț"**	Faza D.A.L.I
SEF PROIECT	ing. Adrian NECULA		Data 2023	**Titlu planșă:** **Profil Longitudinal** **DJ 207C, km. 7+000 - 11+600**	Plansa nr. P.L.-2.17
PROIECTANT	ing. Gabriel AMARIEI				
PROIECTANT	ing. Ana-Maria CHIRILA				

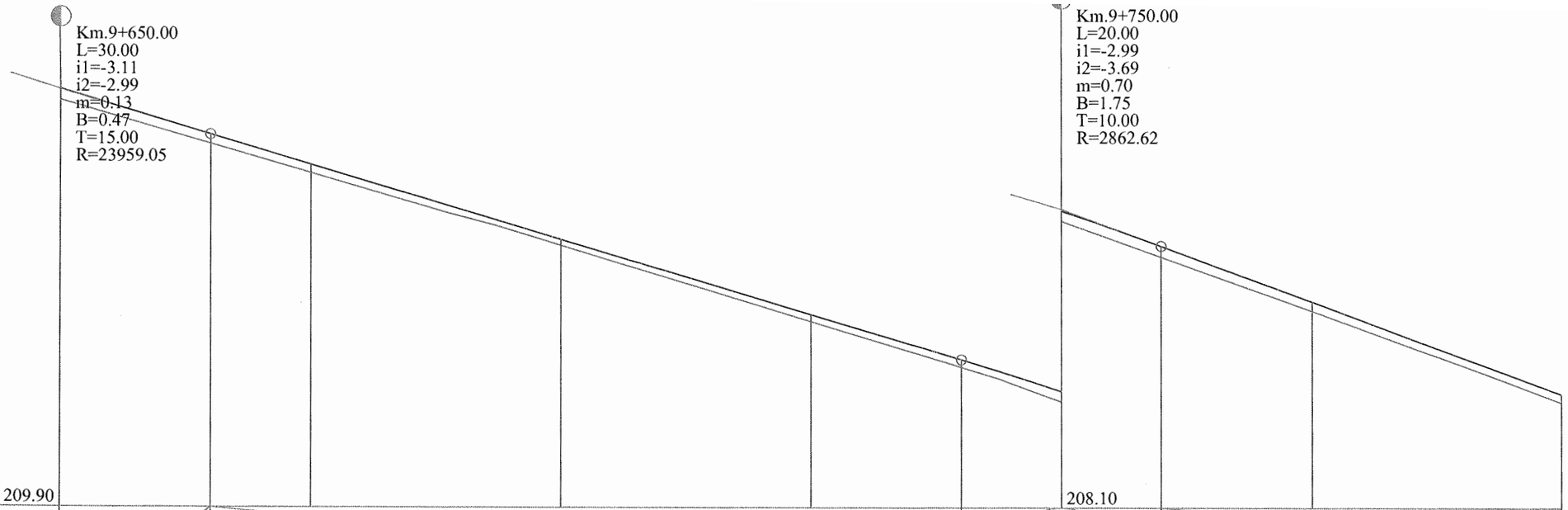

RACORDARI VERTICALE			L=75.000			P=-2.99%	R=2862.616 L=20.000		L=86.267	P=-3.69%	
DIFERENTE AX(cm)	+11	+10	+10	+7	+7	+8	+10	+12	+10	+8	
COTE PROIECT	214.07	213.62	213.32	212.57	211.82	211.38	211.06	210.71	210.16	209.23	
COTE TEREN	213.96	213.52	213.23	212.51	211.75	211.30	210.96	210.60	210.06	209.15	
Picheti	127		128	129	130		131		132	133	
DISTANTE	15.00		10.00	25.00	25.00	15.00	10.00	10.00	15.00	25.00	
DISTANTE CUMULATE	9650.00	9665.00	9675.00	9700.00	9725.00	9740.00	9750.00	9760.00	9775.00	9800.00	
ALINIAMENTE SI CURBE	L=450.13 B=157.0409										
KILOMETRI SI HECTOMETRI	hm 7										hm 8

PROFIL LONGITUDINALde la9650.000pana la9800.000
SCARA: HORIZONTAL 1:500- VERTICAL 1:50

LEGENDA

COTA PROIECTATA

COTA TEREN

Km.7+208.87
L=20.00
i1=1.04
i2=0.66
m=0.38
B=0.96 - RACORDARI VERTICALE
T=10.00
R=5196.00

VERIFICATOR	Ing. Grădinariu T. Ioan		A4;B2;D	REFERAT nr. ..... din	
S.C. ALIDO PROIECT S.R.L. Piatra Neamț, str. Prof. Ion Negre, nr. 12 J 27/528/2001, R 14342100				**Beneficiar:** **Județul Neamț prin Consiliul Județean Neamț**	Proiect nr. 374/2023
Specificatia	Numele si prenumele	Semnatura	Scara 1:500	**Titlu proiect:** **"Proiect integrat Modernizare, consolidare și reabilitare drumuri și poduri județene, obiective ce asigura conectarea la rețeaua TEN-T, Județul Neamț"**	Faza D.A.L.I
SEF PROIECT	ing. Adrian NECULA		Data 2023	**Titlu planșă:** **Profil Longitudinal** **DJ 207C, km. 7+000 - 11+600**	Plansa nr. P.L.-2.18
PROIECTANT	ing. Gabriel AMARIEI				
PROIECTANT	ing. Ana-Maria CHIRILA				

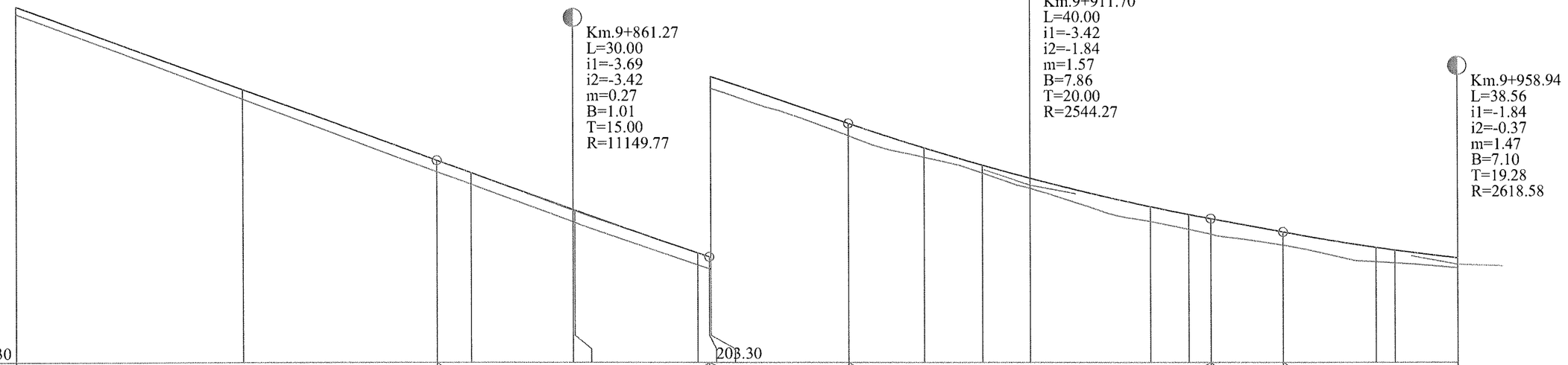
Km.9+861.27
L=30.00
i1=-3.69
i2=-3.42
m=0.27
B=1.01
T=15.00
R=11149.77
Km.9+911.70
L=40.00
i1=-3.42
i2=-1.84
m=1.57
B=7.86
T=20.00
R=2544.27
Km.9+958.94
L=38.56
i1=-1.84
i2=-0.37
m=1.47
B=7.10
T=19.28
R=2618.58
Cota ref. 205.30
203.30

| | | |

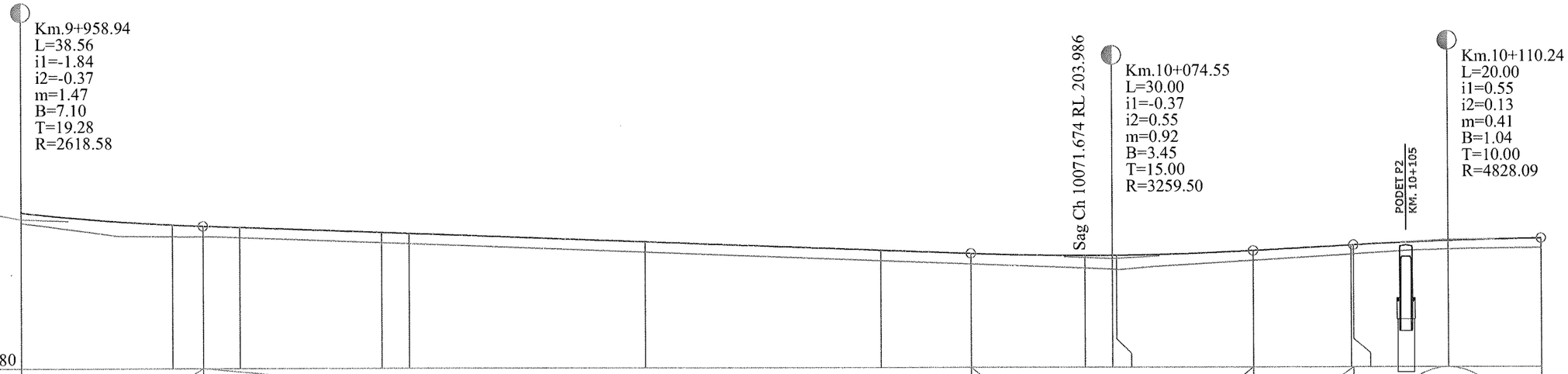

Cota ref. 202.80

| | | |

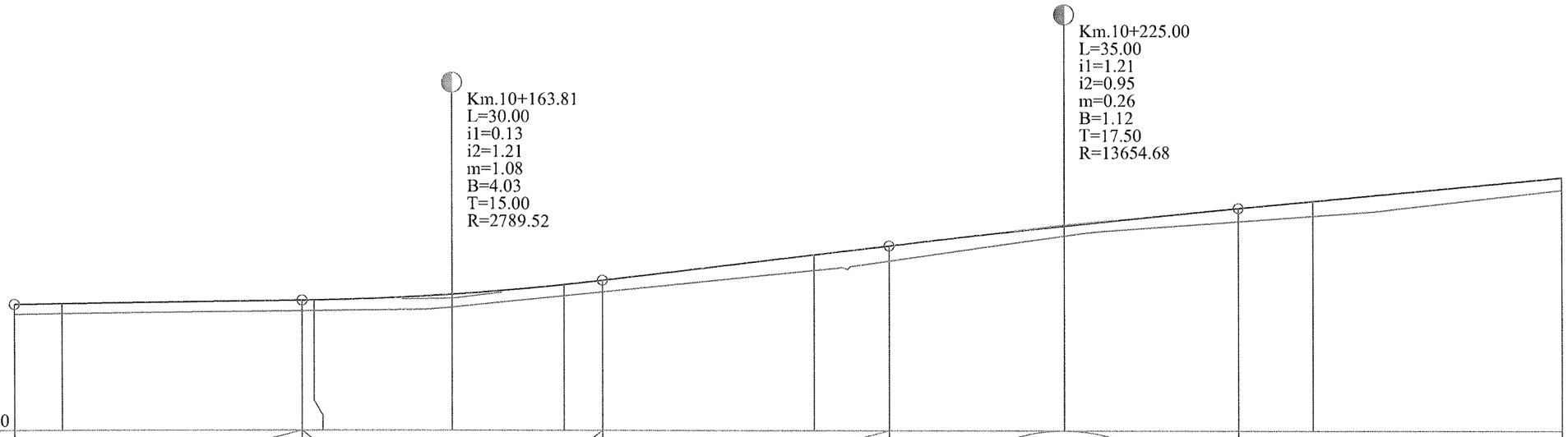
Km.10+163.81
L=30.00
i1=0.13
i2=1.21
m=1.08
B=4.03
T=15.00
R=2789.52
Km.10+225.00
L=35.00
i1=1.21
i2=0.95
m=0.26
B=1.12
T=17.50
R=13654.68
Cota ref. 202.90

| | | |

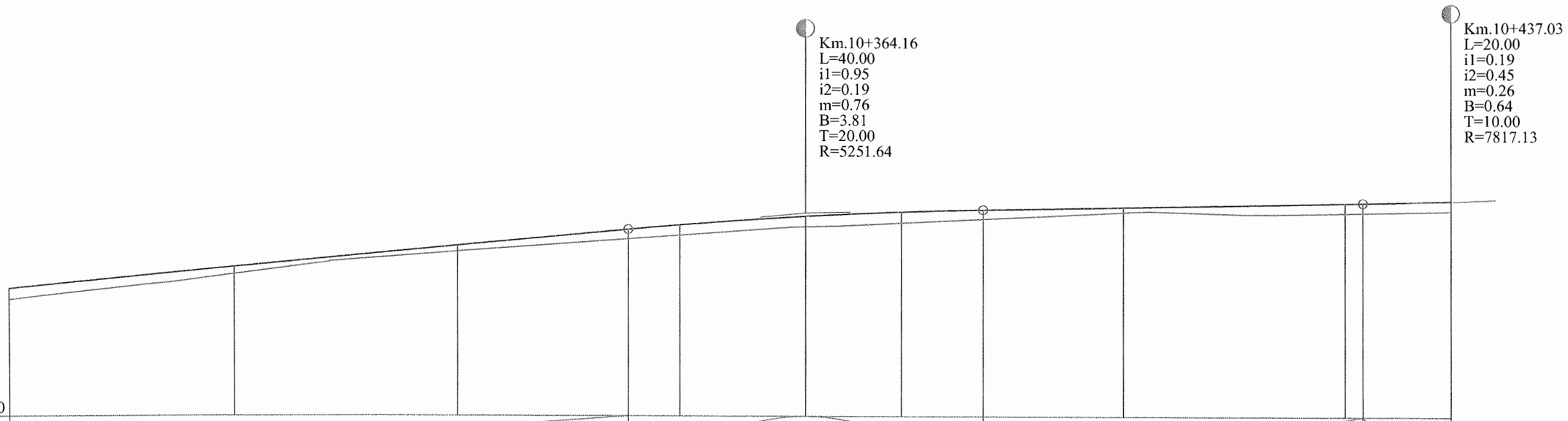

Cota ref. 204.00

RACORDARI VERTICALE	L=101.661 P=0.95%				R=5251.639 L=40.000			L=42.864 P=0.19%						
DIFERENTE AX(cm)	+13	+10	+7	+11	+13	+13	+13	+12	+7	+12	+11	+13		
COTE PROIECT	205.44	205.68	205.91	206.10	206.15	206.25	206.30	206.33	206.36	206.40	206.41	206.43		
COTE TEREN	205.31	205.59	205.85	205.99	206.03	206.13	206.18	206.22	206.30	206.29	206.30	206.31		
Picheti	156	157	158		159		160		161	162				
DISTANTE	25.00		25.00	19.16	5.84	14.16	10.84	9.16	15.84	25.00		2.03	10.00	
DISTANTE CUMULATE	10275.00	10300.00	10325.00	10344.16	10350.00	10364.16	10375.00	10384.16	10400.00	10425.00	10427.03	10437.03		
ALINIAMENTE SI CURBE	L=606.32 B=88.2510													
KILOMETRI SI HECTOMETRI	hm 3									hm 4				

PROFIL LONGITUDINALde la10275.000pana la10437.025
SCARA: HORIZONTAL 1:500- VERTICAL 1:50

L E G E N D A

COTA PROIECTATA

COTA TEREN

Km.7+208.87
L=20.00
i1=1.04
i2=0.66
m=0.38
B=0.96
T=10.00
R=5196.00
- RACORDARI VERTICALE

VERIFICATOR	Ing. Grădinariu T. Ioan		A4;B2;D	REFERAT nr. ..... din	
S.C. ALIDO PROIECT S.R.L. Piatra Neamț, str. Prof. Ion Negre, nr. 12 J 27/528/2001, R 14342100				**Beneficiar: Județul Neamț prin Consiliul Județean Neamț**	Proiect nr. 374/2023
Specificatia	Numele si prenumele	Semnatura	Scara 1:500	**Titlu proiect: "Proiect integrat Modernizare, consolidare și reabilitare drumuri și poduri județene, obiective ce asigura conectarea la rețeaua TEN-T, Județul Neamț"**	Faza D.A.L.I
SEF PROIECT	ing. Adrian NECULA		Data 2023	**Titlu planșă: Profil Longitudinal DJ 207C, km. 7+000 - 11+600**	Plansa nr. P.L.-2.22
PROIECTANT	ing. Gabriel AMARIEI				
PROIECTANT	ing. Ana-Maria CHIRILA				

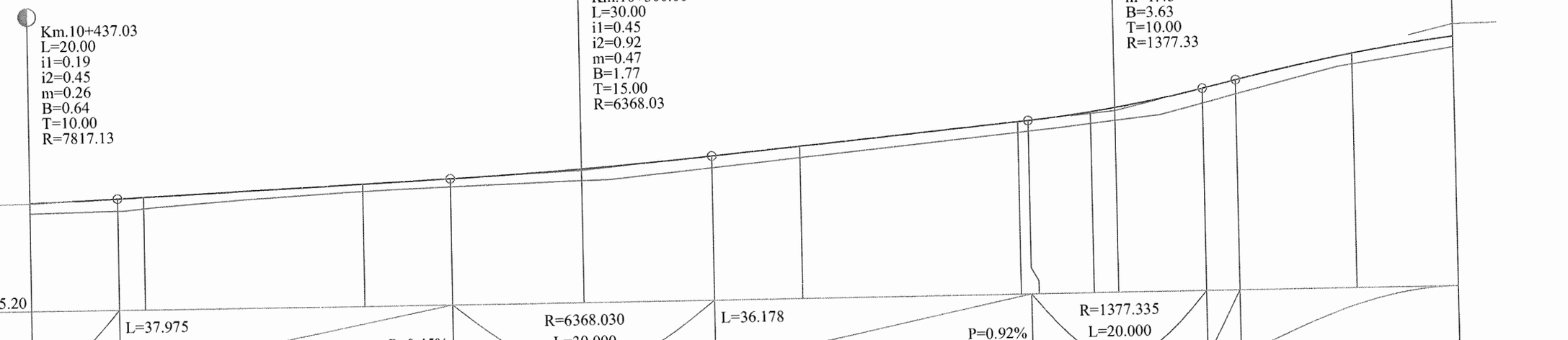

Cota ref. 205.20

| | | |

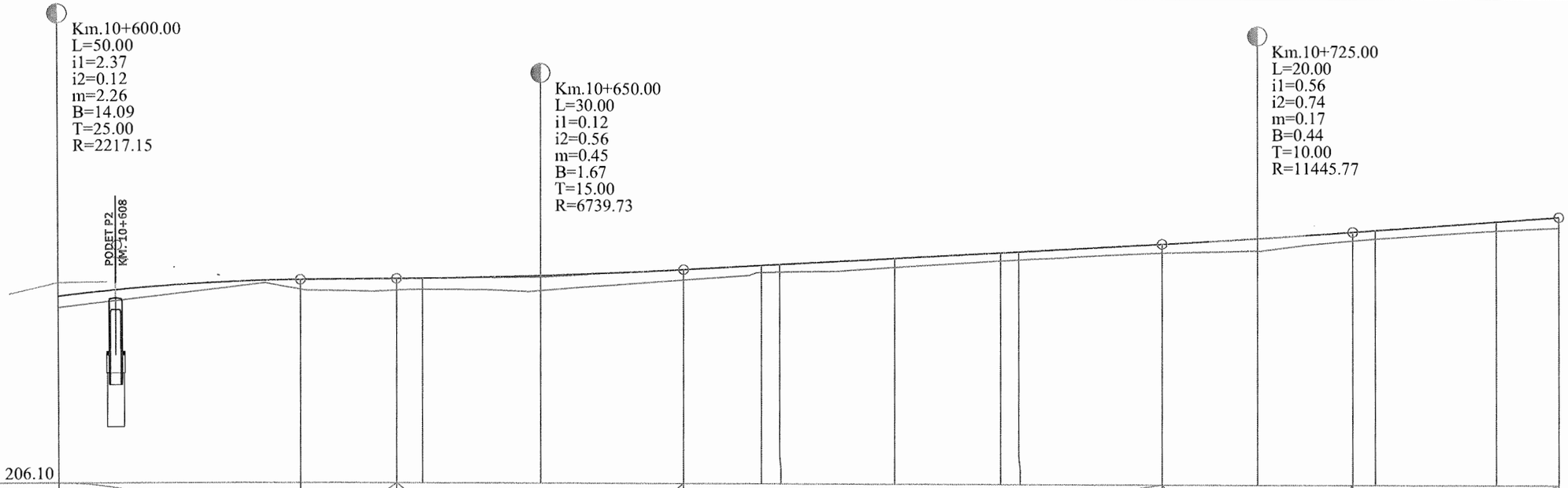

Cota ref. 206.10

| | | |

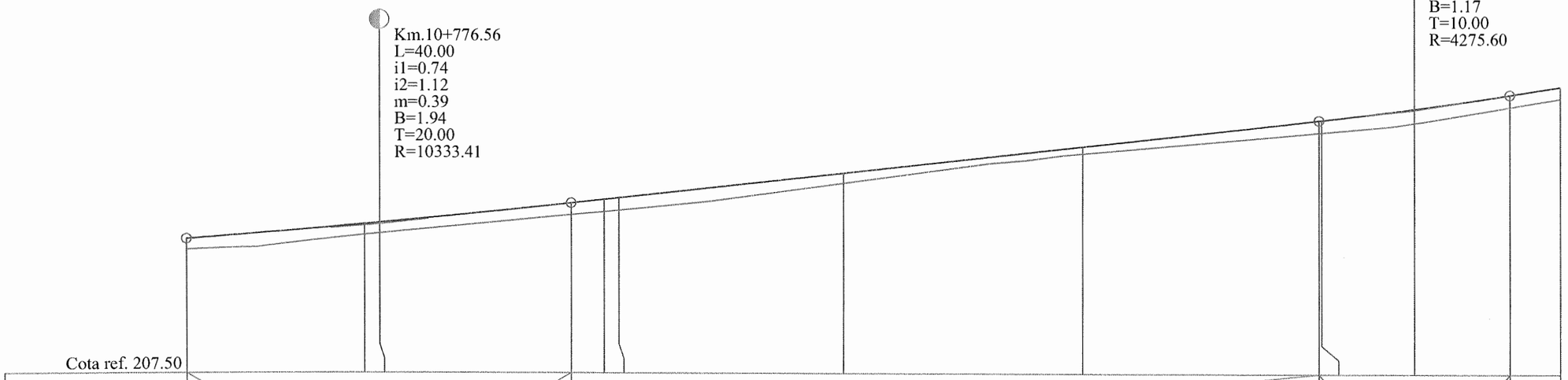

Cota ref. 207.50

| | | |

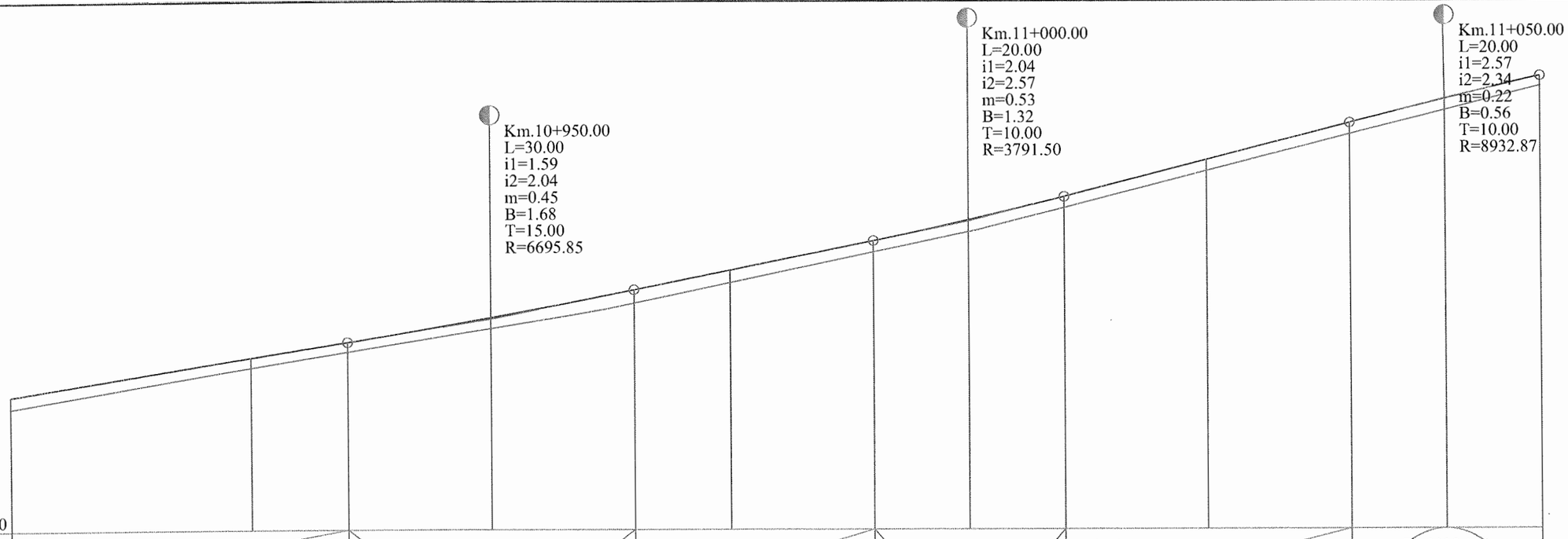

Cota ref. 209.10

RACORDARI VERTICALE	L=40.270 P=1.59%			R=6695.851 L=30.000			L=25.000 P=2.04%			R=3791.496 L=20.000			L=30.000 P=2.57%			R=8932.870 L=20.000							
DIFERENTE AX(cm)	+13	+10	+10	+11	+15	+13	+13	+13	+13	+13	+12	+13	+13	+13	+12									
COTE PROIECT	210.51	210.90	211.06	211.32	211.61	211.81	212.12	212.33	212.58	212.96	213.35	213.60	213.84											
COTE TEREN	210.38	210.80	210.96	211.21	211.47	211.68	212.00	212.21	212.46	212.85	213.23	213.48	213.73											
Picheti	185	186		187		188		189		190		191												
DISTANTE	25.00		10.00	15.00	15.00	10.00	15.00	10.00	10.00	15.00	15.00	10.00	10.00											
DISTANTE CUMULATE	10900.00	10925.00	10935.00	10950.00	10965.00	10975.00	10990.00	11000.00	11010.00	11025.00	11040.00	11050.00	11060.00											
ALINIAMENTE SI CURBE	L=488.90 B=140.8918																							
KILOMETRI SI HECTOMETRI	hm 9							Km 11+000.00																

PROFIL LONGITUDINALde la10900.000pana la11060.000
SCARA: HORIZONTAL 1:500- VERTICAL 1:50

L E G E N D A

COTA PROIECTATA

COTA TEREN

Km.7+208.87
L=20.00
i1=1.04
i2=0.66
m=0.38
B=0.96
T=10.00
R=5196.00
- RACORDARI VERTICALE

VERIFICATOR	Ing. Grădinariu T. Ioan		A4;B2;D	REFERAT nr. ..... din	
S.C. ALIDO PROIECT S.R.L. Piatra Neamț, str. Prof. Ion Negre, nr. 12 J 27/528/2001, R 14342100				**Beneficiar: Județul Neamț prin Consiliul Județean Neamț**	Proiect nr. 374/2023
Specificatia	Numele si prenumele	Semnatura	Scara 1:500	**Titlu proiect: "Proiect integrat Modernizare, consolidare și reabilitare drumuri și poduri județene, obiective ce asigura conectarea la rețeaua TEN-T, Județul Neamț"**	Faza D.A.L.I.
SEF PROIECT	ing. Adrian NECULA		Data 2023	**Titlu planșă: Profil Longitudinal DJ 207C, km. 7+000 - 11+600**	Plansa nr. P.L.-2.26
PROIECTANT	ing. Gabriel AMARIEI				
PROIECTANT	ing. Ana-Maria CHIRILA				

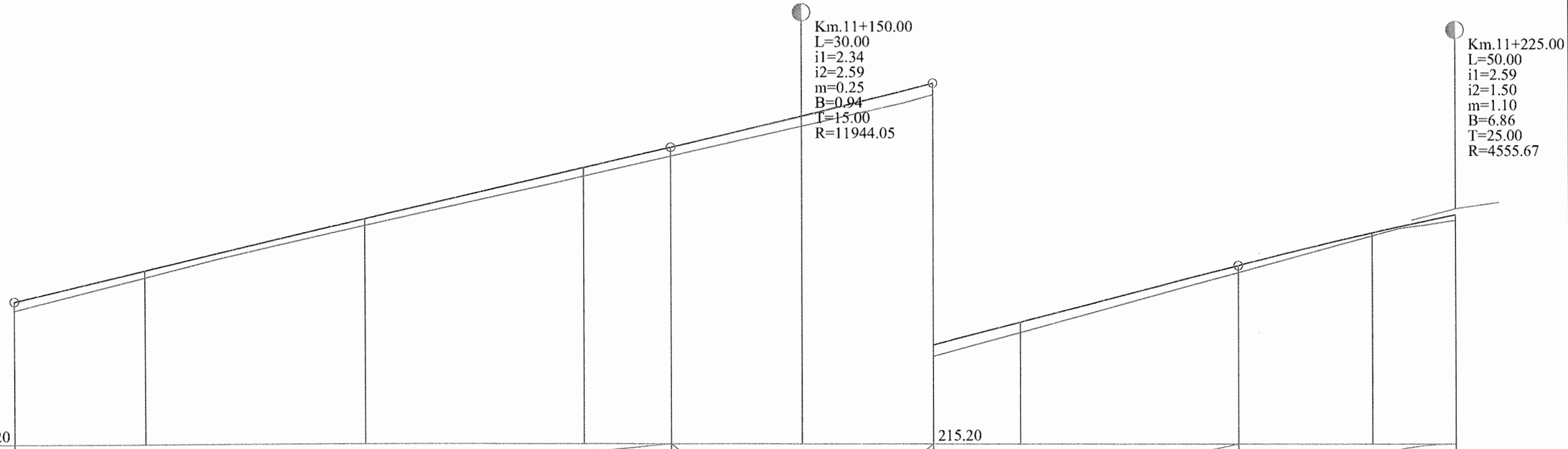

RACORDARI VERTICALE	L=75.000 P=2.34%				R=11944.049 L=30.000		L=35.000 P=2.59%					
DIFERENTE AX(cm)	+12	+8	+9	+11	+11	+13	+15	+12	+9	+4	+7	
COTE PROIECT	213.84	214.19	214.78	215.36	215.60	215.96	216.34	216.59	217.24	217.62	217.82	
COTE TEREN	213.73	214.11	214.70	215.26	215.49	215.84	216.20	216.48	217.16	217.58	217.76	
Picheti		192	193	194		195		196	197		198	
DISTANTE	15.00		25.00	25.00	10.00	15.00	15.00	10.00	25.00	15.46	9.54	
DISTANTE CUMULATE	11060.00	11075.00	11100.00	11125.00	11135.00	11150.00	11165.00	11175.00	11200.00	11215.46	11225.00	
ALINIAMENTE SI CURBE	L=488.90 B=140.8918											
KILOMETRI SI HECTOMETRI			◊ hm 1							◊ hm 2		

PROFIL LONGITUDINALde la11060.000pana la11225.000
SCARA: HORIZONTAL 1:500- VERTICAL 1:50

L E G E N D A

COTA PROIECTATA

COTA TEREN

Km.7+208.87
L=20.00
i1=1.04
i2=0.66
m=0.38
B=0.96
T=10.00
R=5196.00
- RACORDARI VERTICALE

VERIFICATOR	Ing. Grădinariu T. Ioan		A4;B2;D	REFERAT nr. ..... din	
S.C. ALIDO PROIECT S.R.L. Piatra Neamț, str. Prof. Ion Negre, nr. 12 J 27/528/2001, R 14342100				**Beneficiar: Județul Neamț prin Consiliul Județean Neamț**	Proiect nr. 374/2023
Specificatia	Numele si prenumele	Semnatura	Scara 1:500	**Titlu proiect: "Proiect integrat Modernizare, consolidare și reabilitare drumuri și poduri județene, obiective ce asigura conectarea la rețeaua TEN-T, Județul Neamț"**	Faza D.A.L.I.
SEF PROIECT	ing. Adrian NECULA		Data 2023	**Titlu planșă: Profil Longitudinal DJ 207C, km. 7+000 - 11+600**	Plansa nr. P.L.-2.27
PROIECTANT	ing. Gabriel AMARIEI				
PROIECTANT	ing. Ana-Maria CHIRILA				

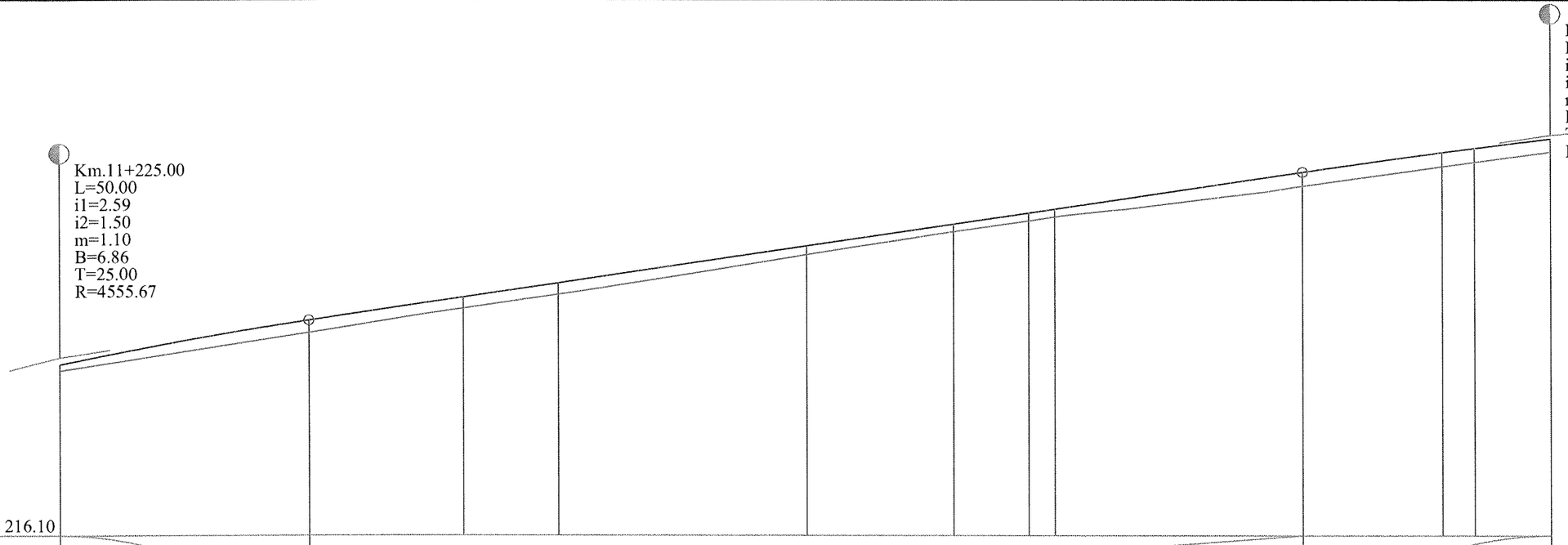
Km.11+225.00
L=50.00
i1=2.59
i2=1.50
m=1.10
B=6.86
T=25.00
R=4555.67
Km.11+375.00
L=50.00
i1=1.50
i2=0.90
m=0.60
B=3.73
T=25.00
R=8368.62
Cota ref. 216.10
L=100.000
P=1.50%

| | | |

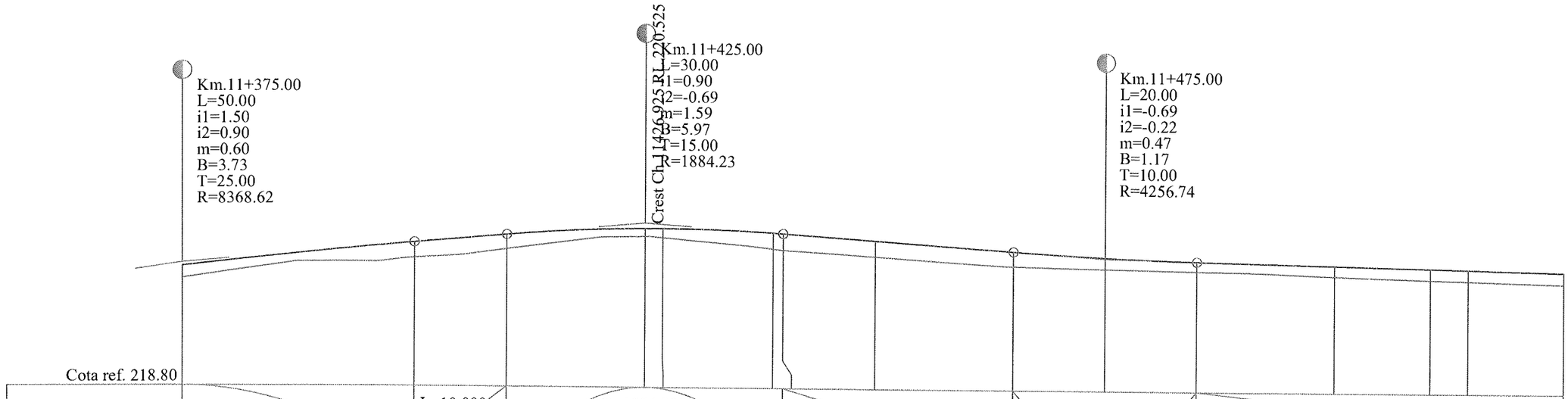

Cota ref. 218.80

| | | |

Sfarsit proiect

Km 11+600

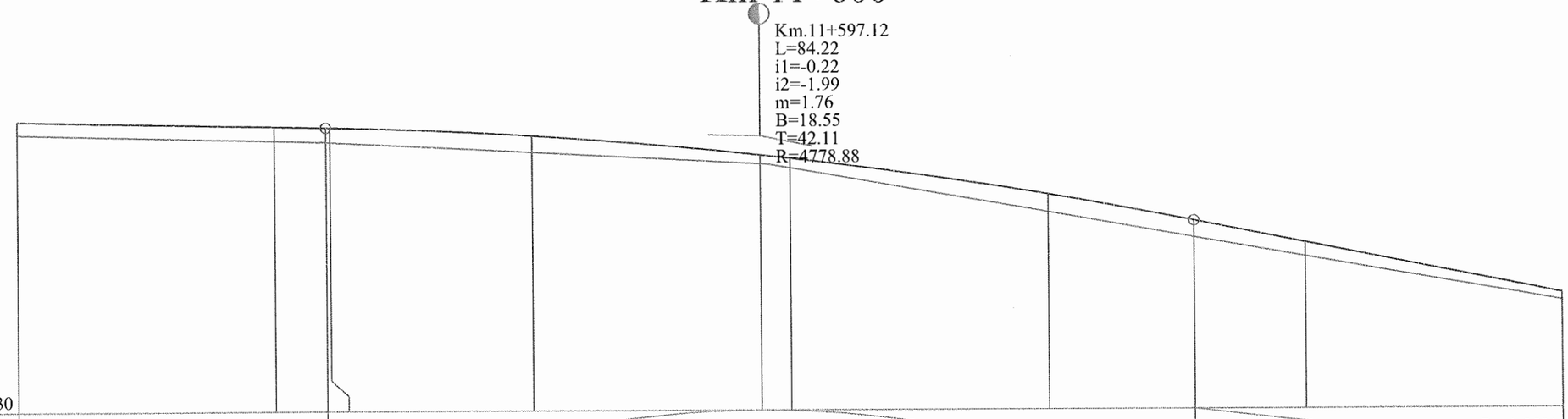

Cota ref. 217.30

| | | |

PROFIL TRANSVERSAL TIP
SCARA 1:50

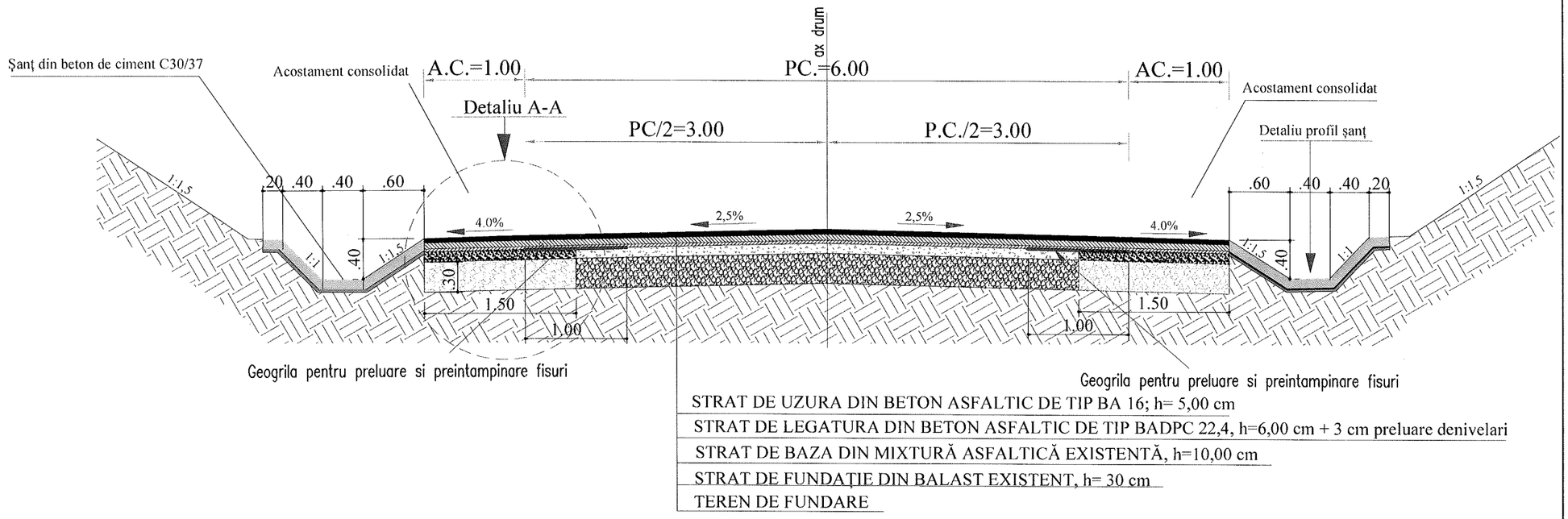

Detaliu profil sant
SCARA 1:25

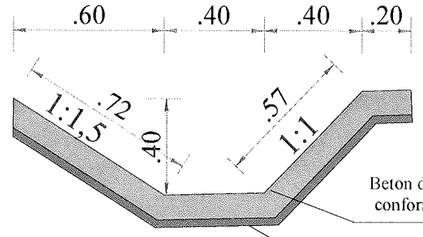

Detaliu A - A
SCARA 1:25

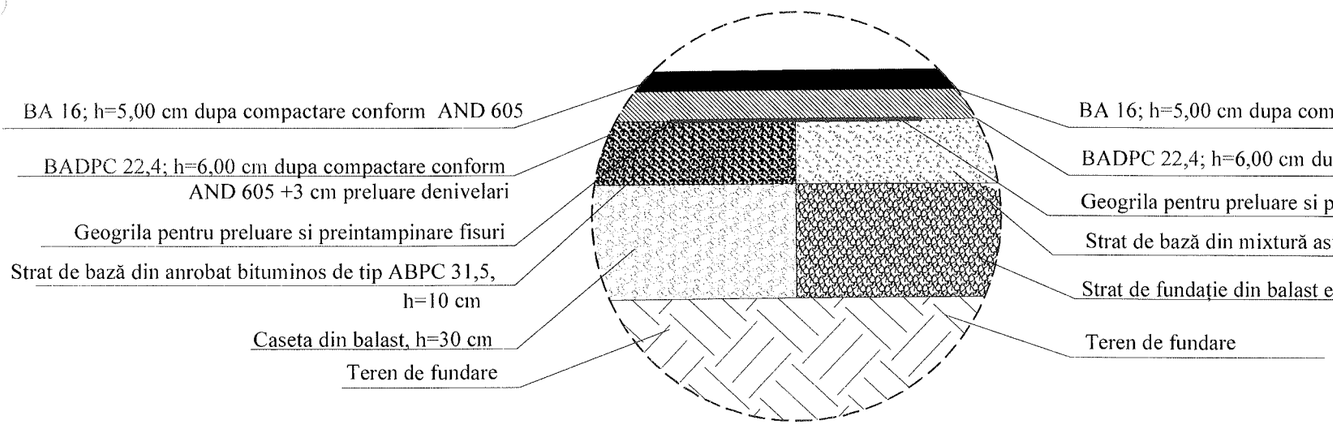

VERIFICATOR	Ing. Grădinariu T. Ioan		A4;B2;D	REFERAT nr. ..... din	
S.C. ALIDO PROIECT S.R.L. Piatra Neamţ, str. Prof. Ion Negre, nr. 12 J 27/528/2001, R 14342100				**Beneficiar:** **Judeţul Neamţ prin Consiliul Judeţean Neamţ**	Proiect nr. 274/2023
Specificatia	Numele si prenumele	Semnatura	Scara 1:50	**Titlu proiect:** **"Proiect integrat Modernizare, consolidare şi reabilitare drumuri şi poduri judeţene, obiective ce asigura conectarea la reţeaua TEN-T, Judeţul Neamţ"**	Faza D.A.L.I.
SEF PROIECT	ing. Adrian NECULA		Data 2023	**Titlu planşă:** **PROFIL TRANSVERSAL TIP** **DJ 207C, km. 7+000 - 11+600**	Plansa nr. P.T.T.-3.1
PROIECTANT	ing. Gabriel AMARIEI				
PROIECTANT	ing. Ana-Maria CHIRILA				

SOCIETATEA COMERCIALA J27/528/2001 ALIDO PROIECT SRL

Detaliu acces proprietati pentru continuizarea scurgerii apelor

AMENAJARE ACCES LA PROPRIETĂȚI
DALĂ DE BETON DE CIMENT ARMAT L = 5,00 M
Scara : 1:50

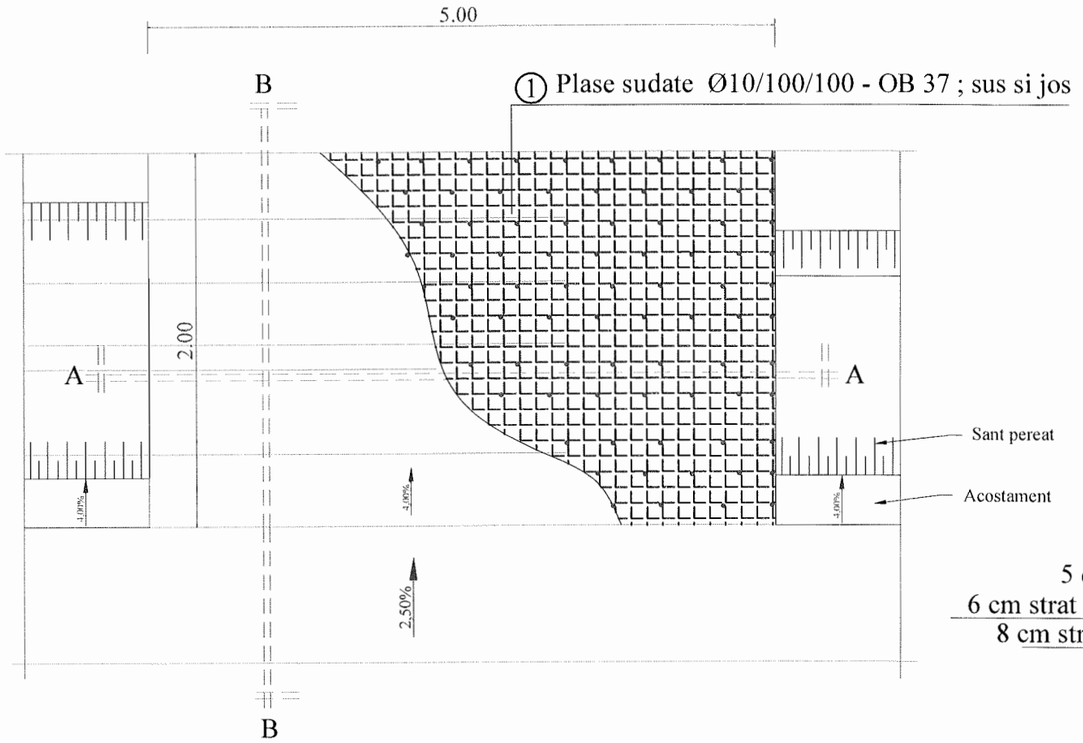

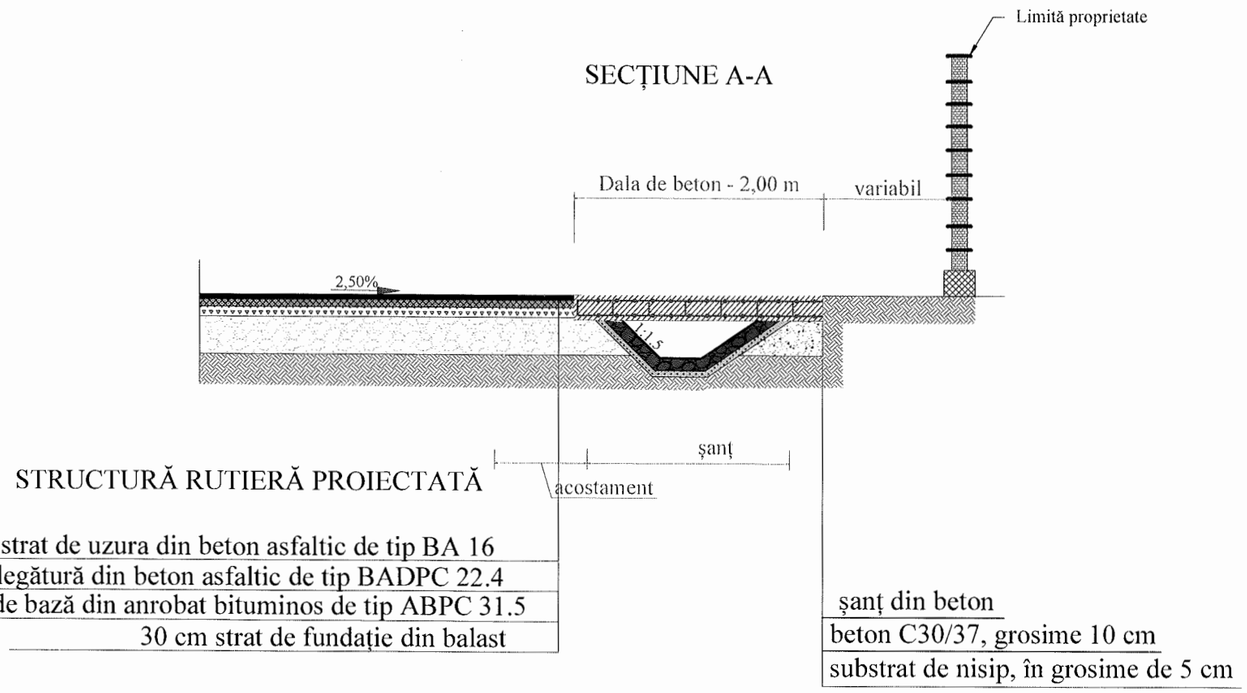

SECȚIUNE A-A

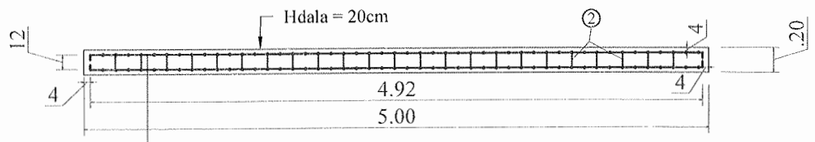

② OB37 375Ø10 L=0.22
Conectori

MATERIALE :

① BETON : C30/37
OTEL : BST500
OB37
NOTA : Acoperirea cu beton a armaturilor va fi de 4 cm pe toate laturile elementelor

EXTRAS DE PLASE SUDATE

① 2x plasa sudata Ø10/100/100 - BST500 pentru 1buc
1,92 x 4,92m = 9,44 mp/buc
greutate/mp = 12,33 kg/mp
TOTAL : 9.44 mp/buc x 2buc x 12.33kg/mp = 232.95 kg

② Conectori Ø10/30 - 185 buc - OB 37
greutate/ml = 0,617 kg/ml
TOTAL : 185 buc x 0.22 ml/buc x 0.617kg/ml = 25.11 kg

VERIFICATOR	Ing. Grădinariu T. Ioan		A4;B2;D	REFERAT nr. ..... din	
S.C. ALIDO PROIECT S.R.L. Piatra Neamț, str. Prof. Ion Negre, nr. 12 J 27/528/2001, R 14342100				**Beneficiar:** **Județul Neamț prin Consiliul Județean Neamț**	Proiect nr. 274/2023
Specificatia	Numele si prenumele	Semnatura	Scara 1:50 1:25	**Titlu proiect:** **"Proiect integrat Modernizare, consolidare și reabilitare drumuri și poduri județene, obiective ce asigura conectarea la rețeaua TEN-T, Județul Neamț"**	Faza D.A.L.I.
SEF PROIECT	ing. Adrian NECULA		Data 2023	**Titlu planșă:** **Detaliu de executie acces proprietati pentru continuizarea scurgerii apelor** **DJ 207C, km. 7+000 - 11+600**	Plansa nr. D.E-4.1
PROIECTANT	ing. Gabriel AMARIEI				
PROIECTANT	ing. Ana-Maria CHIRILA				

SOCIETATEA COMERCIALĂ J27/528/2001 ALIDO PROIECT

PODET TUBULAR DN 500

SECTIUNEA A – A

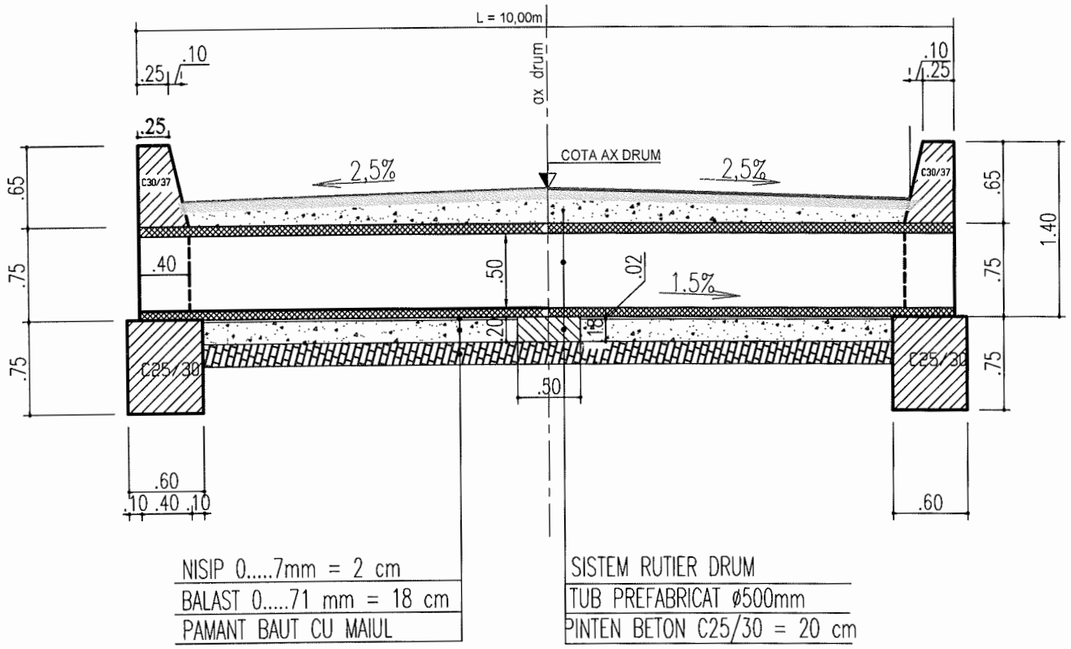

SECTIUNEA B – B

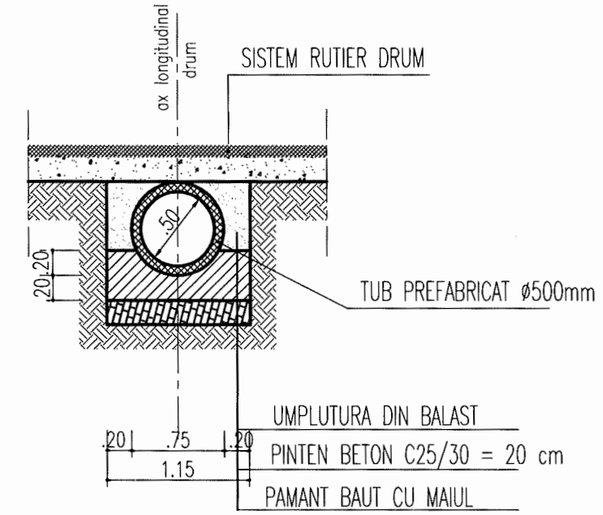

VEDERE PLANA

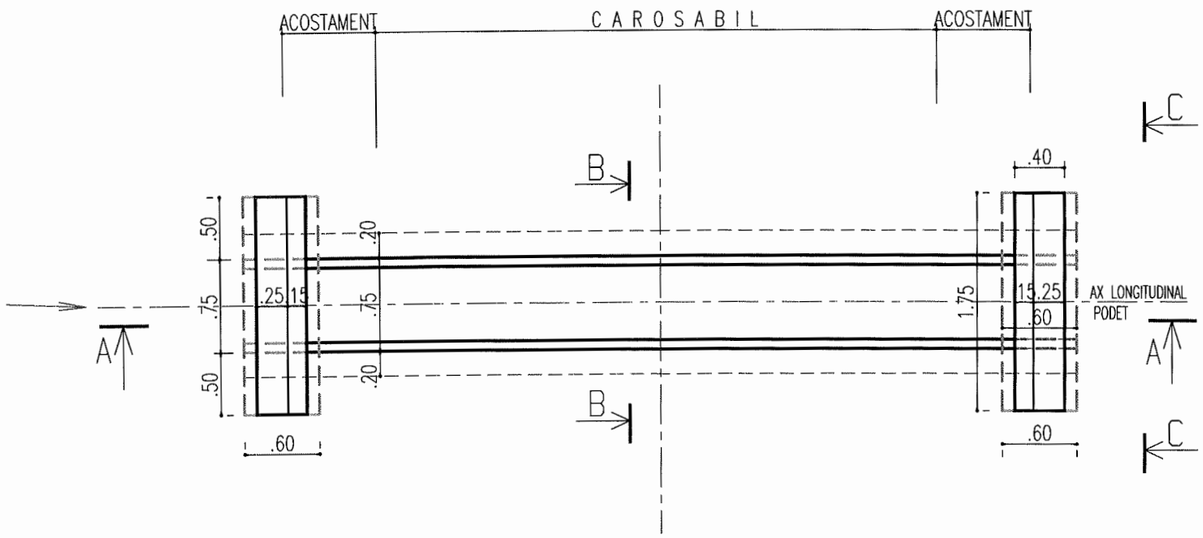

SECTIUNEA C – C

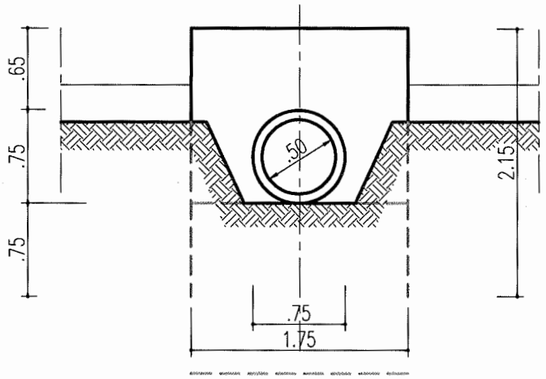

VERIFICATOR	Ing. Grădinariu T. Ioan		A4;B2;D	REFERAT nr. ..... din	
S.C. ALIDO PROIECT S.R.L. Piatra Neamț, str. Prof. Ion Negre, nr. 12 J 27/528/2001, R 14342100				**Beneficiar: Județul Neamț prin Consiliul Județean Neamț**	Proiect nr. 274/2023
Specificatia	Numele si prenumele	Semnatura	Scara 1:500	**Titlu proiect: "Proiect integrat Modernizare, consolidare și reabilitare drumuri și poduri județene, obiective ce asigura conectarea la rețeaua TEN-T, Județul Neamț"**	Faza D.A.L.I.
SEF PROIECT	ing. Adrian NECULA		Data 2023	**Titlu planșă: Detaliu de executie podet DN 500mm DJ 207 C, Km 7+000 - 11+600**	Plansa nr. D.E.-4.2
PROIECTANT	ing. Gabriel AMARIEI				
PROIECTANT	ing. Ana-Maria CHIRILA				

SOCIETATEA COMERCIALA 27/528/2007 2 ALIDO PROIECT S.R.L.

SECTIUNE LONGITUDINALA A-A

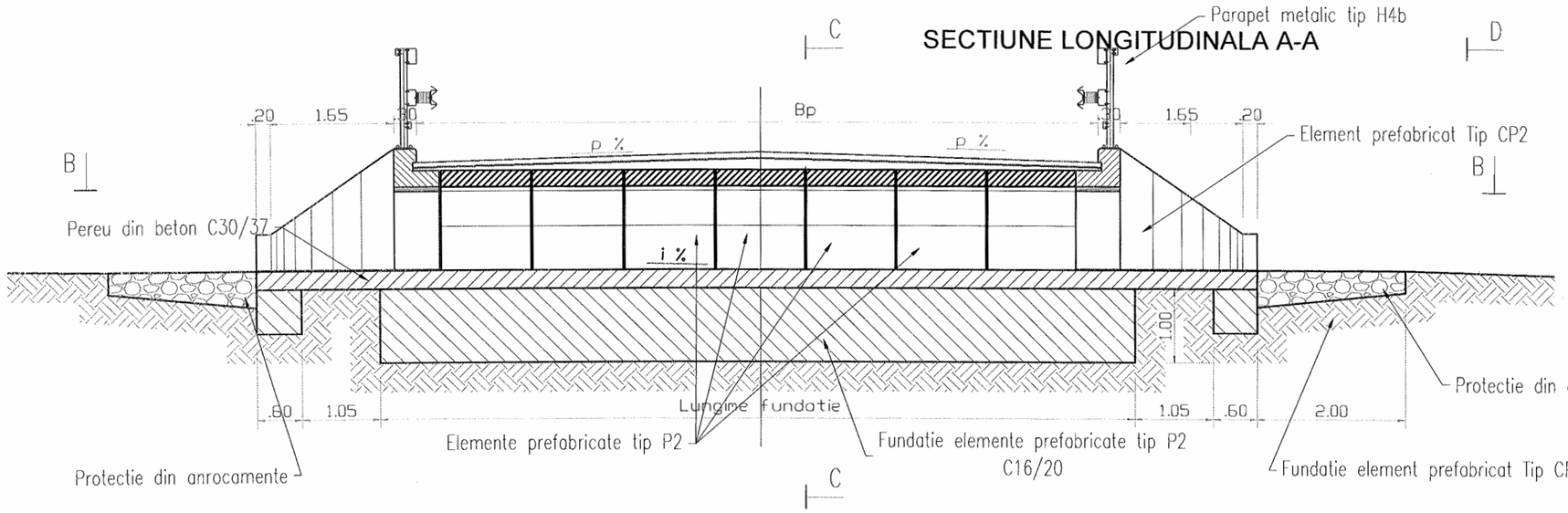

SECTIUNE TRANSVERSALA C-C

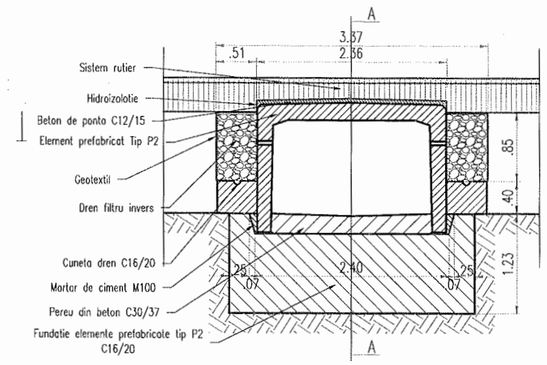

SECTIUNE PLANA B-B

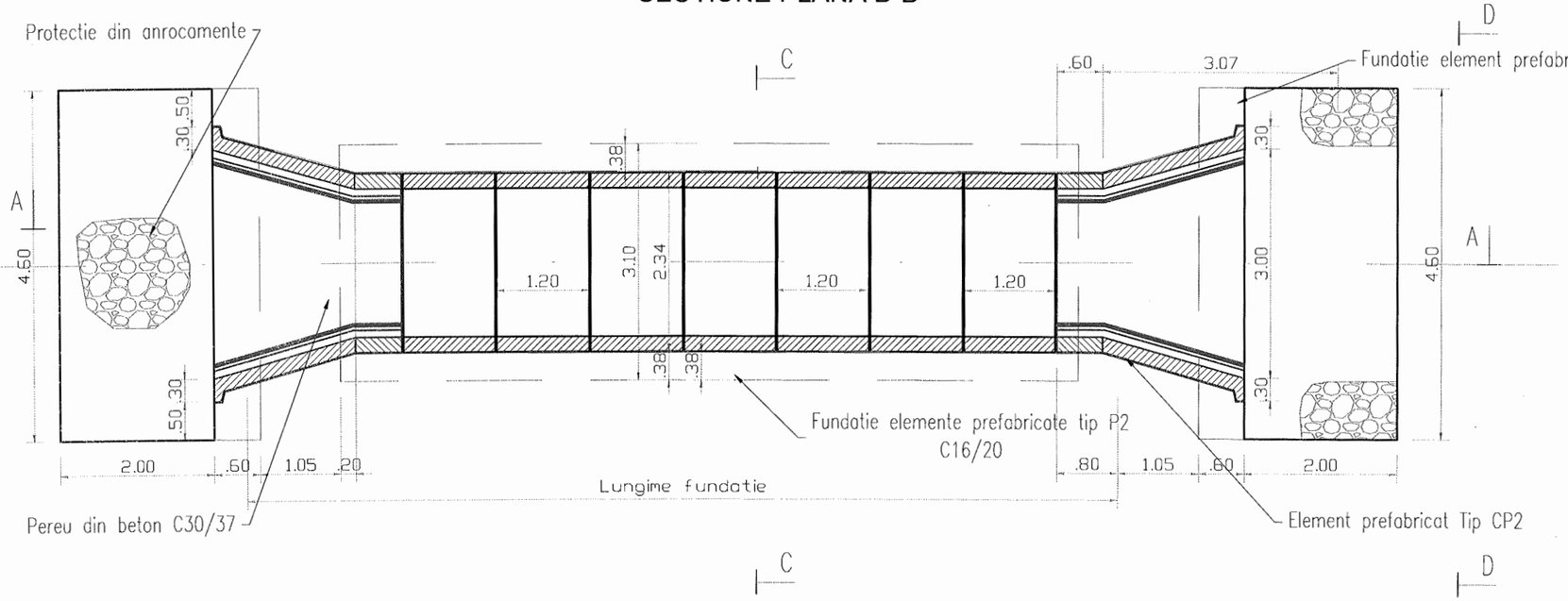

VEDERE TRANSVERSALA D-D

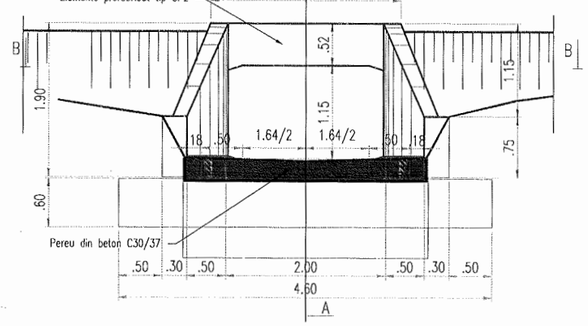

NOTA:

- ELEMENTELE PREFABRICATE TIP P2 SE VOR ASEZA JOANTIV PE BLOCUL DE FUNDATIE PE UN STRAT DE MORTAR DE CIMENT M100 PENTRU NIVELARE SI POZARE (2 CM).
- RORTURILE DINTRE PREFABRICATE SE VOR MONTA CU MORTAR DE CIMENT M100.
- HIDROIZOLATIA SE VA REALIZA CONFORM PREVEDERILOR DIN CAIETUL DE SARCINI.

VERIFICATOR	ing. Grădinariu T. Ioan		A4;B2;D	REFERAT nr. ..... din	
S.C. ALIDO PROIECT S.R.L. Piatra Neamț, str. Prof. Ion Negre, nr. 12 J 27/528/2001, R 14342100				**Beneficiar:** **Județul Neamț prin Consiliul Județean Neamț**	Proiect nr. 326/2020
Specificatia	Numele si prenumele	Semnatura	Scara 1:50 1:25	**Titlu proiect:** **"Proiect integrat Modernizare, consolidare și reabilitare drumuri și poduri județene, obiective ce asigura conectarea la rețeaua TEN-T, Județul Neamț"**	Faza D.A.L.I.
SEF PROIECT	ing. Adrian NECULA			**Titlu planșă:** **Detalii podet prefabricat de tip P2** **DJ 207 C, Km 7+000 - 11+600**	Plansa nr. D.E. 4.3
PROIECTANT	ing. Gabriel AMARIEI		Data 2020		
PROIECTANT	ing. Ana-Maria CHIRILA				

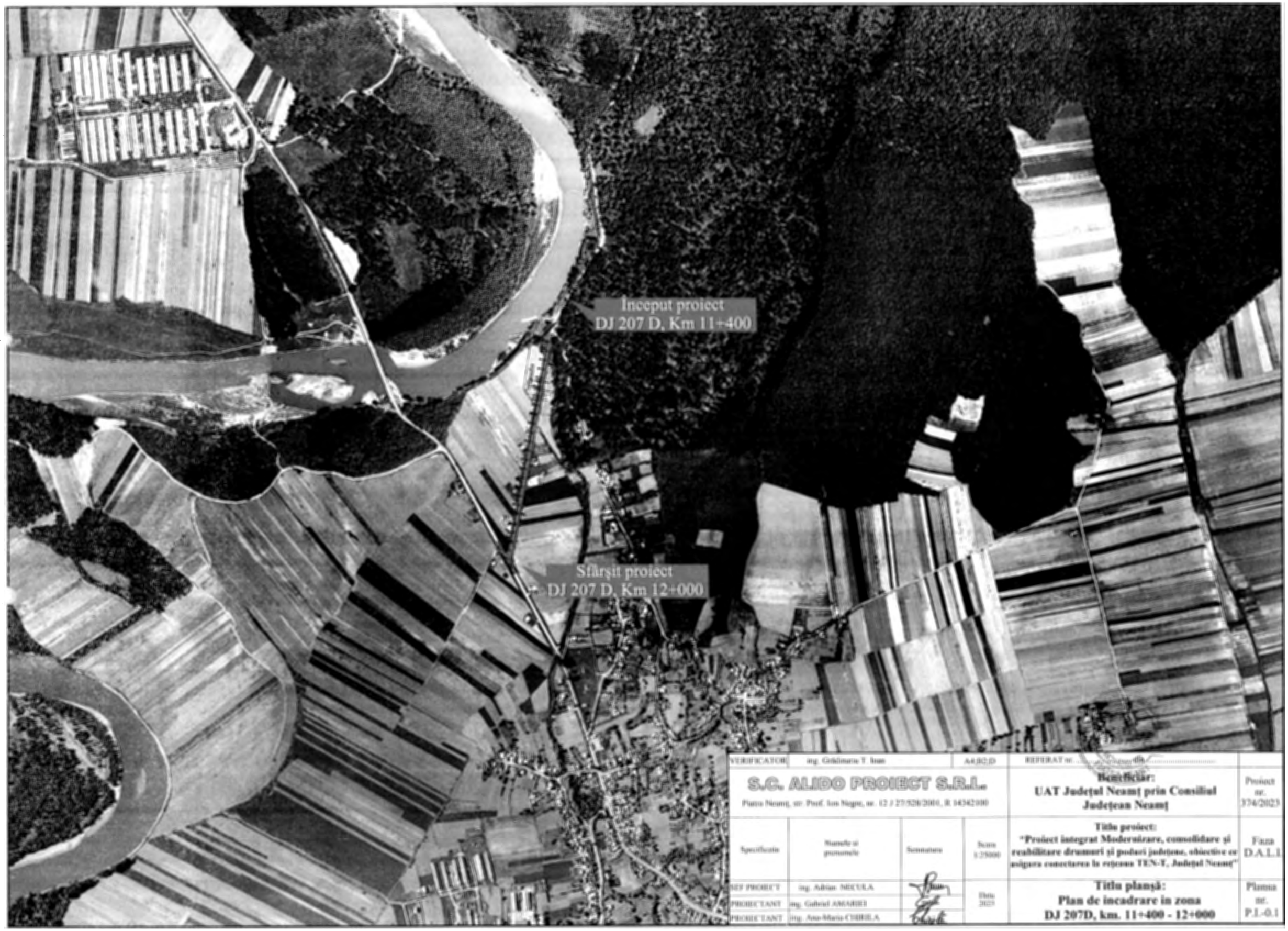

VERIFICATOR	ing. Grădinaru T. Ioan		A4/B2/D	REFERAT nr. ..... din	
S.C. ALIDO PROIECT S.R.L. Piatra Neamț, str. Prof. Ion Negru, nr. 12 J 27/528/2001, R 14342480				Beneficiar: UAT Județul Neamț prin Consiliul Județean Neamț	Proiect nr. 374/2023
Specificație	Numele și prenumele	Semnătura	Scara 1:25000	Titlu proiect: "Proiect integrat Modernizare, consolidare și reabilitare drumuri și poduri județene, obiective ce asigura conectarea la rețeaua TEN-T, Județul Neamț"	Faza D.A.L.I.
SEF PROIECT	ing. Adrian MICULA		Data 2023	Titlu planșă: Plan de incadrare in zona DJ 207D, km. 11+400 - 12+000	Planșa nr. P.I.-0.1
PROIECTANT	ing. Gabriel AMARIEI				
PROIECTANT	ing. Ana-Maria CHIRILA				

1

v[km/h]	50	Li[m]	0.000
U	198.5299g	Le[m]	0.000
R[m]	1000.000	C[m]	23.093
Ti[m]	11.547	B[m]	0.067
Te[m]	11.547	Ta[m]	11.547
i[%]	0.000	si[m] i	0.000
lcs[m]	0.000	e	0.000

Coordonate	
Vcb	599964.530N 650736.172E
Va	599964.530N 650736.172E
Ti	599975.891N 650738.232E
Tai	599975.891N 650738.232E
Tae	599953.124N 650734.374E
Te	599953.124N 650734.374E

Pod existent, nu face obiectul prezentei documentatii

km 11 +400.00 km 11 +425.00 km 11 +450.00 km 11 +475.00 km 11 +500.00 km 11 +508.99 km 11 +525.00

NC52278

NC52276 DJ207D

NC51690

Raul Siret

Inceput proiect km 11+400

LEGENDA:

- Ax drum existent
- Margine drum existent
- Limita proprietate
- Taluz sus
- Taluz jos
- Ax sant pamant
- Troita
- 180.11 Cota teren
- Ax drum proiect
- Margine parte carosabila proiect
- Margine acostament proiect
- INCEPUT PROIECT KM 0+000
- POZITIE KILOMETRICA
- SFARSIT PROIECT
- Camin vizitare apa
- Stalp beton

VERIFICATOR	Ing. Grădinariu T. Ioan		A4;B2;D	REFERAT nr. ..... din	
S.C. ALIDO PROIECT S.R.L. Piatra Neamț, str. Prof. Ion Negre, nr. 12 J 27/528/2001, R 14342100				**Beneficiar: Județul Neamț prin Consiliul Județean Neamț**	Proiect nr. 374/2023
Specificatia	Numele si prenumele	Semnatura	Scara 1:500	**Titlu proiect: "Proiect integrat Modernizare, consolidare și reabilitare drumuri și poduri județene, obiective ce asigura conectarea la rețeaua TEN-T, județul Neamț "**	Faza D.A.L.I
SEF PROIECT	ing. Adrian NECULA		Data 2023	**Titlu planșă: Plan de situatie - DJ 207 D, km 11+400 - 12+000**	Plansa nr. P.S.-1.1
PROIECTANT	ing. Gabriel AMARIEI				
PROIECTANT	ing. Ana-Maria CHIRILA				

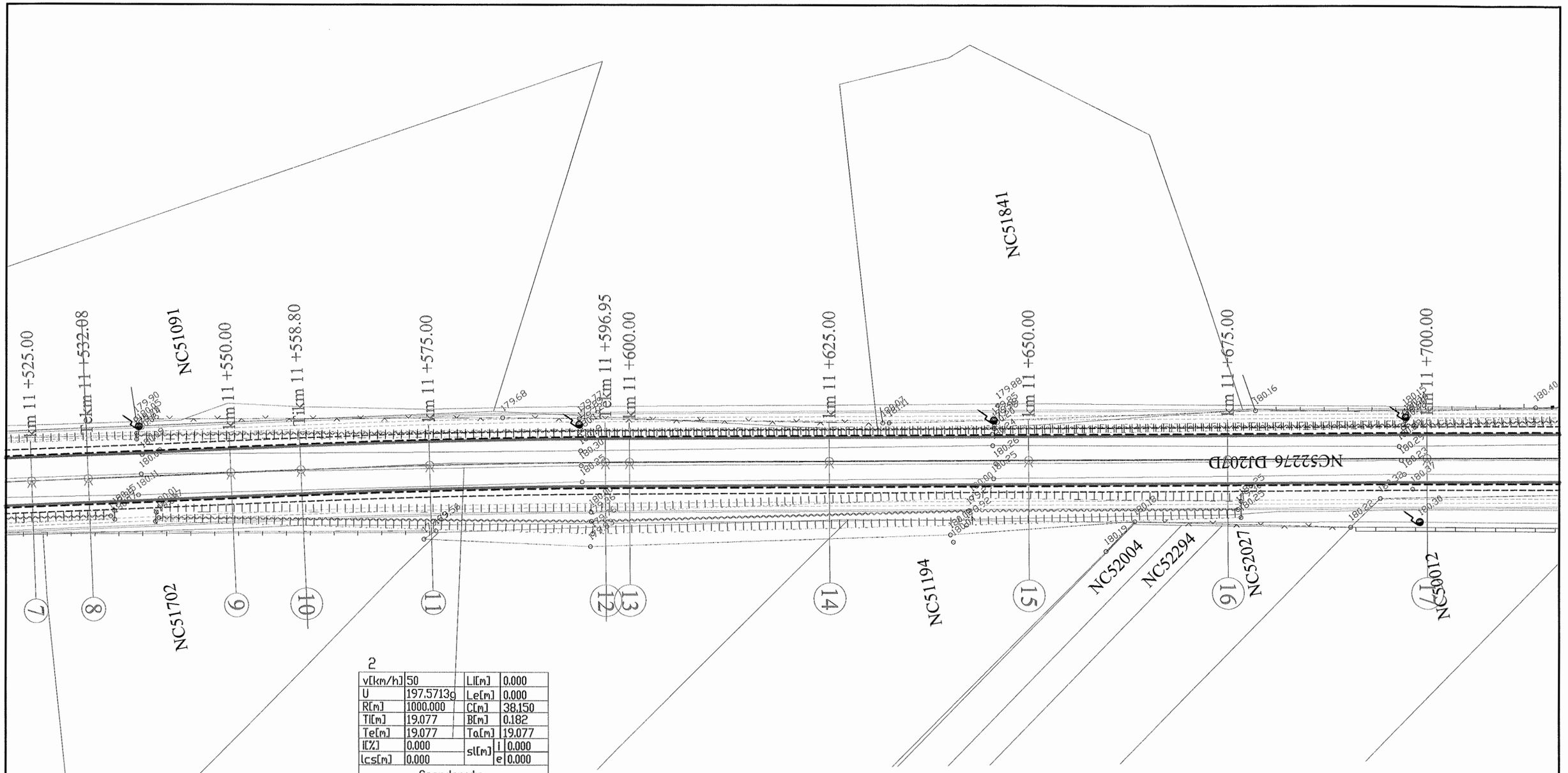

2

v[km/h]	50		LI[m]		0.000
U	197.5713g		Le[m]		0.000
R[m]	1000.000		C[m]		38.150
Tl[m]	19.077		B[m]		0.182
Te[m]	19.077		Ta[m]		19.077
I[%]	0.000	sl[m]		i	0.000
Lcs[m]	0.000			e	0.000

Coordonate	
Vcb	599907.883N 650727.244E
Va	599907.883N 650727.244E
Tl	599926.728N 650730.214E
Tal	599926.728N 650730.214E
Tae	599889.165N 650723.558E
Te	599889.165N 650723.558E

LEGENDA:

- Ax drum existent
- Margine drum existent
- Limita proprietate
- Taluz sus
- Taluz jos
- Ax sant pamant
- Troita
- 180.11 Cota teren
- Ax drum proiect
- Margine parte carosabila proiect
- Margine acoslamenI proiect
- INCEPUT PROIECT KM 0+000
- POZITIE KILOMETRICA
- SFARSIT PROIECT
- Camin vizitare apa
- Stalp beton

VERIFICATOR	Ing. Grădinariu T. Ioan		A4;B2;D	REFERAT nr. ..... din	
S.C. ALIDO PROIECT S.R.L. Piatra Neamț, str. Prof. Ion Negre, nr. 12 J 27/528/2001, R 14342100				**Beneficiar:** **Județul Neamț prin Consiliul Județean Neamț**	Proiect nr. 374/2023
Specificatia	Numele si prenumele	Semnatura	Scara 1:500	**Titlu proiect:** **"Proiect integrat Modernizare, consolidare și reabilitare drumuri și poduri județene, obiective ce asigura conectarea la rețeaua TEN-T, județul Neamț"**	Faza D.A.L.I
SEF PROIECT	ing. Adrian NECULA		Data 2023	**Titlu planșă:** **Plan de situatie -** **DJ 207 D, km 11+400 - 12+000**	Plansa nr. P.S.-1.2
PROIECTANT	ing. Gabriel AMARIEI				
PROIECTANT	ing. Ana-Maria CHIRILA				

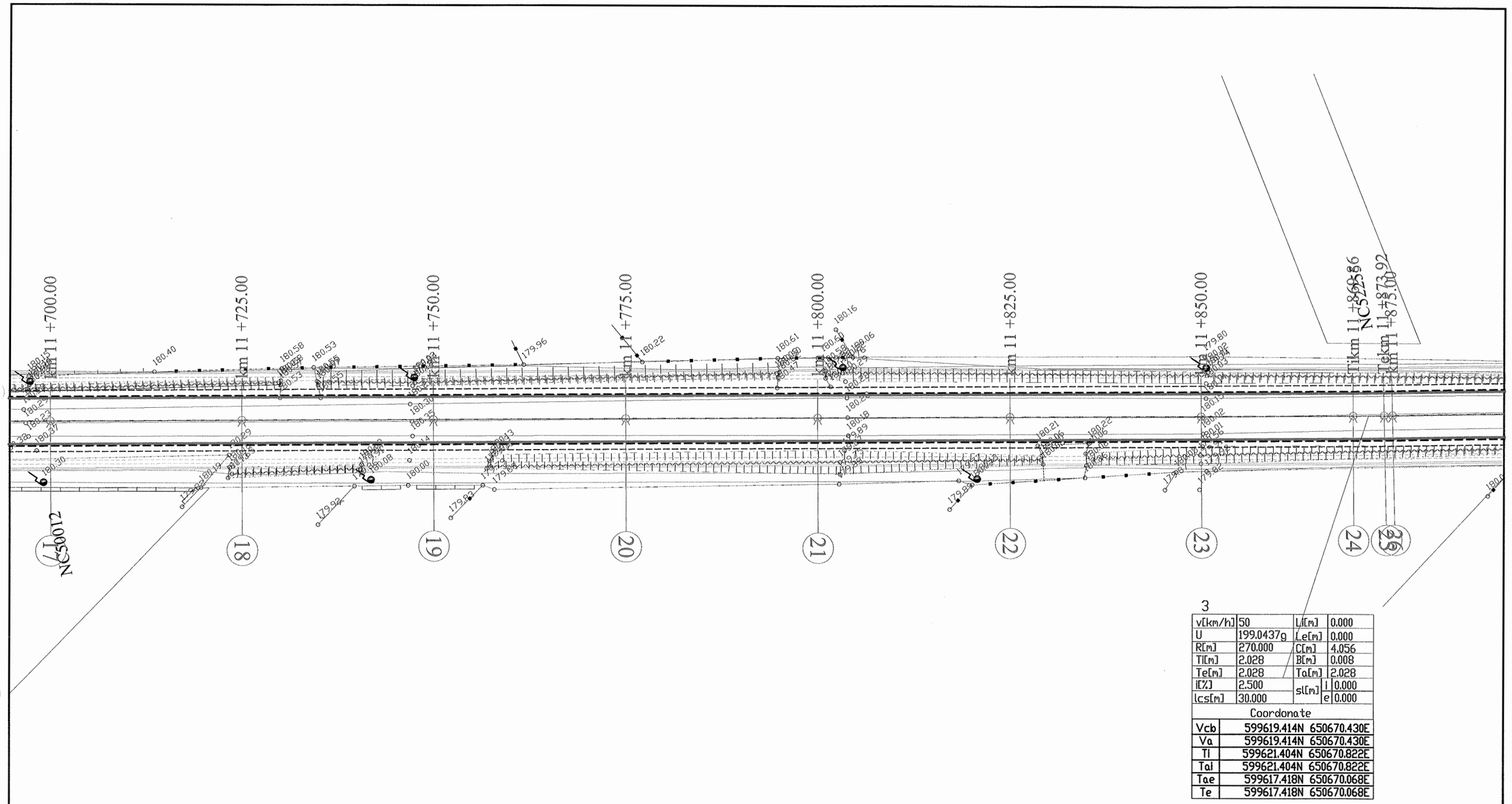

3

v[km/h]	50	L[m]	0.000
U	199.0437g	Le[m]	0.000
R[m]	270.000	C[m]	4.056
Tl[m]	2.028	B[m]	0.008
Te[m]	2.028	Ta[m]	2.028
i[%]	2.500	sl[m] i	0.000
lcs[m]	30.000	e	0.000

Coordonate

Vcb	599619.414N 650670.430E
Va	599619.414N 650670.430E
Tl	599621.404N 650670.822E
Tal	599621.404N 650670.822E
Tae	599617.418N 650670.068E
Te	599617.418N 650670.068E

LEGENDA:

- Ax drum existent
- Margine drum existent
- Limita proprietate
- Taluz sus
- Taluz jos
- Ax sant pamant
- Troita
- 180.11 Cota teren
- Ax drum proiect
- Margine parte carosabila proiect
- Margine acostament proiect
- INCEPUT PROIECT KM 0+000
- POZITIE KILOMETRICA
- SFARSIT PROIECT
- Camin vizitare apa
- Stalp beton

VERIFICATOR	Ing. Grădinariu T. Ioan		A4;B2;D	REFERAT nr. ..... din:	
S.C. ALIDO PROIECT S.R.L. Piatra Neamț, str. Prof. Ion Negre, nr. 12 J 27/528/2001, R 14342100				Beneficiar: Județul Neamț prin Consiliul Județean Neamț	Proiect nr. 374/2023
Specificatia	Numele si prenumele	Semnatura	Scara 1:500	Titlu proiect: "Proiect integrat Modernizare, consolidare și reabilitare drumuri și poduri județene, obiective ce asigura conectarea la rețeaua TEN-T, județul Neamț"	Faza D.A.L.I.
SEF PROIECT	ing. Adrian NECULA		Data 2023	Titlu planșă: Plan de situatie - DJ 207 D, km 11+400 - 12+000	Plansa nr. P.S.-1.3
PROIECTANT	ing. Gabriel AMARIEI				
PROIECTANT	ing. Ana-Maria CHIRILA				

4

v[km/h]	50	Ll[m]	0.000
U	196.9102g	Le[m]	0.000
R[m]	1000.000	C[m]	48.535
Tl[m]	24.272	B[m]	0.295
Te[m]	24.272	Ta[m]	24.272
I[%]	0.000	sl[m] i	0.000
Ics[m]	0.000	sl[m] e	0.000

Coordonate

Vcb	599563.401N 650660.270E
Va	599563.401N 650660.270E
Tl	599587.284N 650664.602E
Tal	599587.284N 650664.602E
Tae	599539.757N 650654.784E
Te	599539.757N 650654.784E

5

v[km/h]	25	Ll[m]	0.000
U	178.5983g	Le[m]	0.000
R[m]	70.000	C[m]	23.532
Tl[m]	11.878	B[m]	1.001
Te[m]	11.878	Ta[m]	11.878
I[%]	2.500	sl[m] i	0.000
Ics[m]	15.000	sl[m] e	0.000

Coordonate

Vcb	599506.803N 650647.138E
Va	599506.803N 650647.138E
Tl	599518.374N 650649.823E
Tal	599518.374N 650649.823E
Tae	599496.765N 650640.787E
Te	599496.765N 650640.787E

LEGENDA:

- Ax drum existent
- Margine drum existent
- Limita proprietate
- Taluz sus
- Taluz jos
- Ax sant pamant
- Troita
- 180.11 Cota teren
- Ax drum proiect
- Margine parte carosabila proiect
- Margine acostament proiect
- INCEPUT PROIECT KM 0+000
- - POZITIE KILOMETRICA
- SFARSIT PROIECT
- Camin vizitare apa
- Stalp beton

VERIFICATOR	Ing. Grădinariu T. Ioan		A4;B2;D	REFERAT nr. ..... din	
S.C. ALIDO PROIECT S.R.L. Piatra Neamț, str. Prof. Ion Negre, nr. 12 J 27/528/2001, R 14342100				**Beneficiar: Județul Neamț prin Consiliul Județean Neamț**	Proiect nr. 374/2023
Specificatia	Numele si prenumele	Semnatura	Scara 1:500	**Titlu proiect: "Proiect integrat Modernizare, consolidare și reabilitare drumuri și poduri județene, obiective ce asigura conectarea la rețeaua TEN-T, județul Neamț"**	Faza D.A.L.I.
SEF PROIECT	ing. Adrian NECULA		Data 2023	**Titlu planșă: Plan de situatie - DJ 207 D, km 11+400 - 12+000**	Plansa nr. P.S.-1.4
PROIECTANT	ing. Gabriel AMARIEI				
PROIECTANT	ing. Ana-Maria CHIRILA				

POD b.a. EXISTENT, Km 11+400
- nu face obiectul prezentei documentatii

Început proiect
Km 11+400

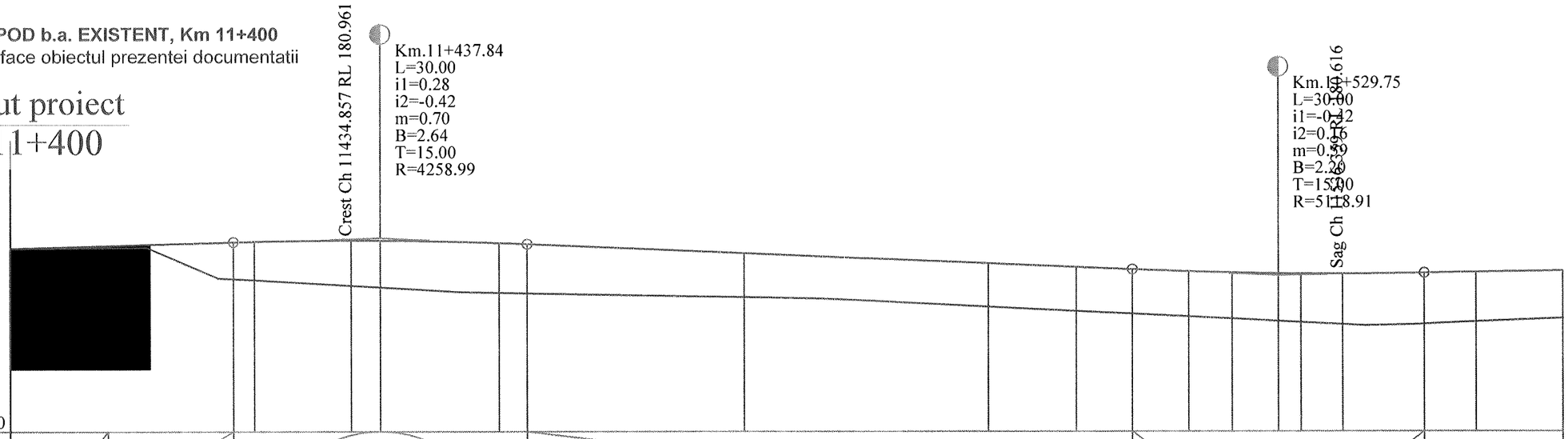

Cota ref. 179.00

| | | |

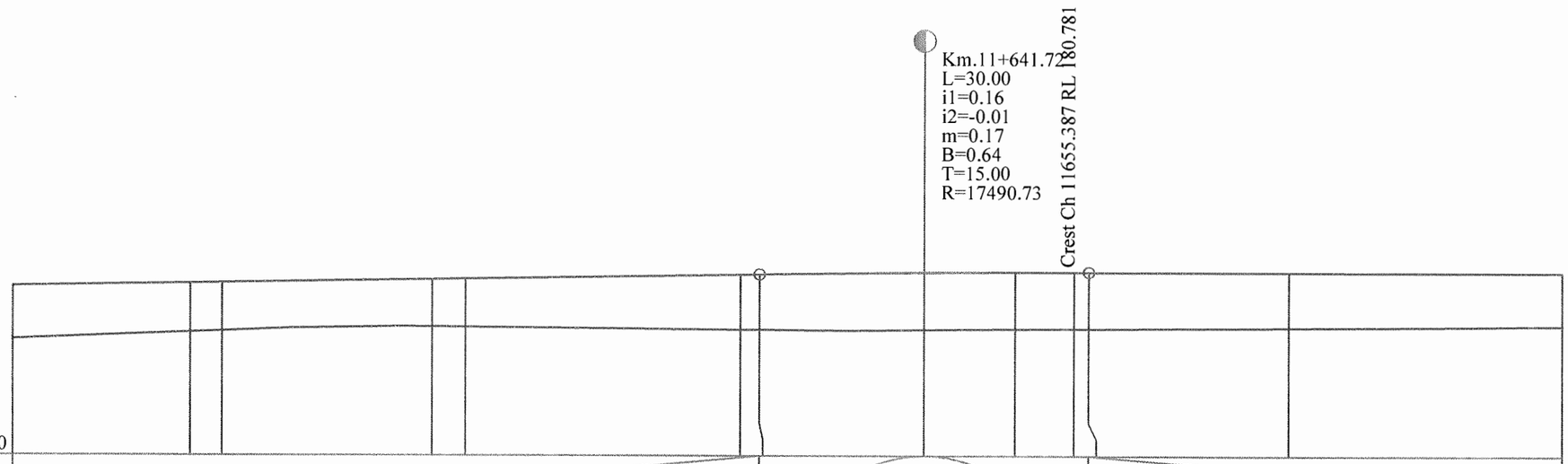

Cota ref. 179.10

| | | |

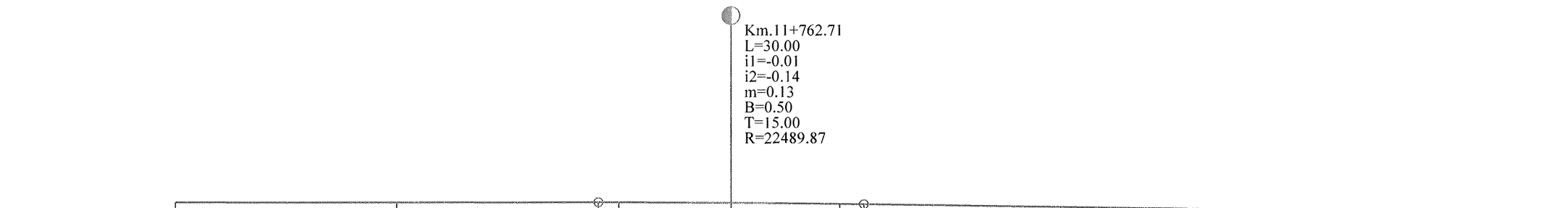

Cota ref. 179.10

| | | |

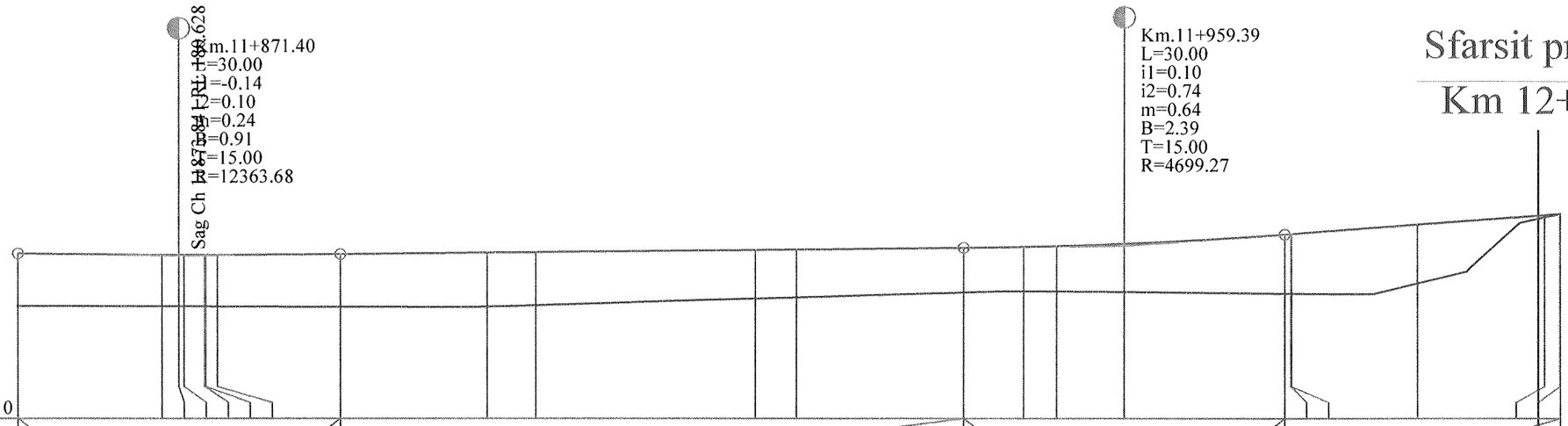
Km.11+871.40
L=30.00
i1=-0.14
i2=0.10
m=0.24
B=0.91
T=15.00
R=12363.68
Km.11+959.39
L=30.00
i1=0.10
i2=0.74
m=0.64
B=2.39
T=15.00
R=4699.27
Sfarsit proiect
Km 12+000

| | | |

PROFIL TRANSVERSAL TIP
SCARA 1:50

Se aplica intre: km. 11+400 - 12+000

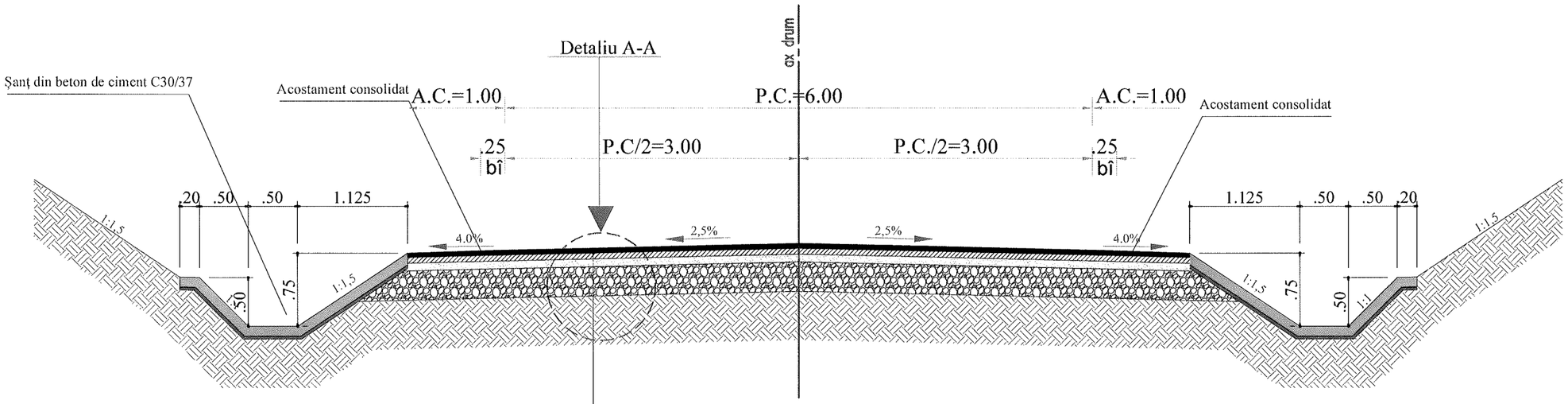

STRAT DE UZURA DIN BETON ASFALTIC DE TIP BA 16; h=5,00 cm (pentru declivitati > 7% - MAS)	
STRAT DE LEGATURA DIN BETON ASFALTIC DE TIP BADPC 22,4 ; h=6,00 cm	
STRAT DE BAZĂ DIN ANROBAT BITUMINOS DE TIP ABPC 31,5 ; h= 8,00 cm	
STRAT DE FUNDAȚIE DIN BALAST , h= 30 cm	
TEREN DE FUNDARE	

Detaliu A - A
SCARA 1:25

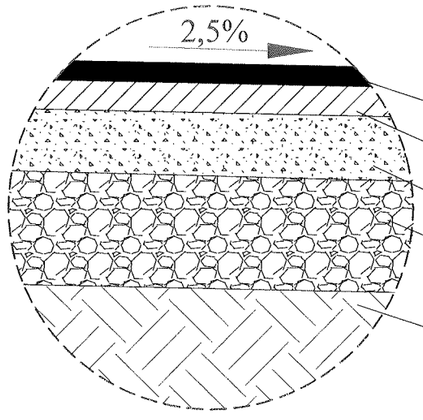

BA 16; h=5,00 cm dupa compactare conform AND 605

BADPC 22,4; h=6,00 cm dupa compactare conform AND 605

Strat de bază din anrobat bituminos , h= 8,00 cm

Strat de fundație din balast , h= 30 cm

Teren de fundare

Detaliu profil sant
SCARA 1:25

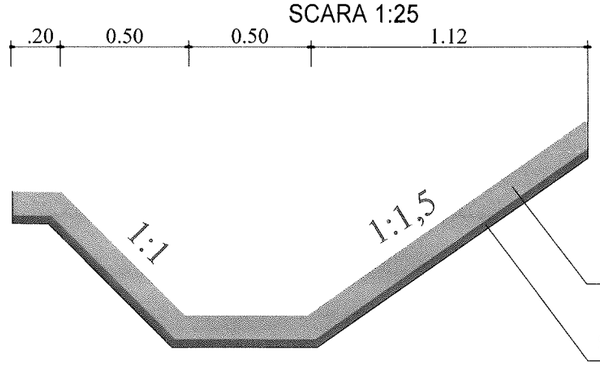

Beton de ciment C 30/37- h= 10 cm turnat monolit, conform SR EN 206-1 , clase de expunere XC4 , XF4

Substrat de nisip pilonat, h= 5cm.

VERIFICATOR	Ing. Grădinariu T. Ioan		A4;B2;D	REFERAT nr. ..... din	
S.C. ALIDO PROIECT S.R.L. Piatra Neamț, str. Prof. Ion Negre, nr. 12 J 27/528/2001, R 14342100				**Beneficiar: Județul Neamț prin Consiliul Județean Neamț**	Proiect nr. 374/2023
Specificatia	Numele si prenumele	Semnatura	Scara 1:500	**Titlu proiect: "Proiect integrat Modernizare, consolidare și reabilitare drumuri și poduri județene, obiective ce asigura conectarea la rețeaua TEN-T, județul Neamț"**	Faza D.A.L.I.
SEF PROIECT	ing. Adrian NECULA		Data 2023	**Titlu planșă: Profil transversal tip - DJ 207 D, km 11+400 - 12+000**	Plansa nr. P.T.T.-3.1
PROIECTANT	ing. Gabriel AMARIEI				
PROIECTANT	ing. Ana-Maria CHIRILA				

Detaliu acces proprietati pentru continuizarea scurgerii apelor

AMENAJARE ACCES LA PROPRIETĂȚI
DALĂ DE BETON DE CIMENT ARMAT L = 5,00 M
Scara : 1:50

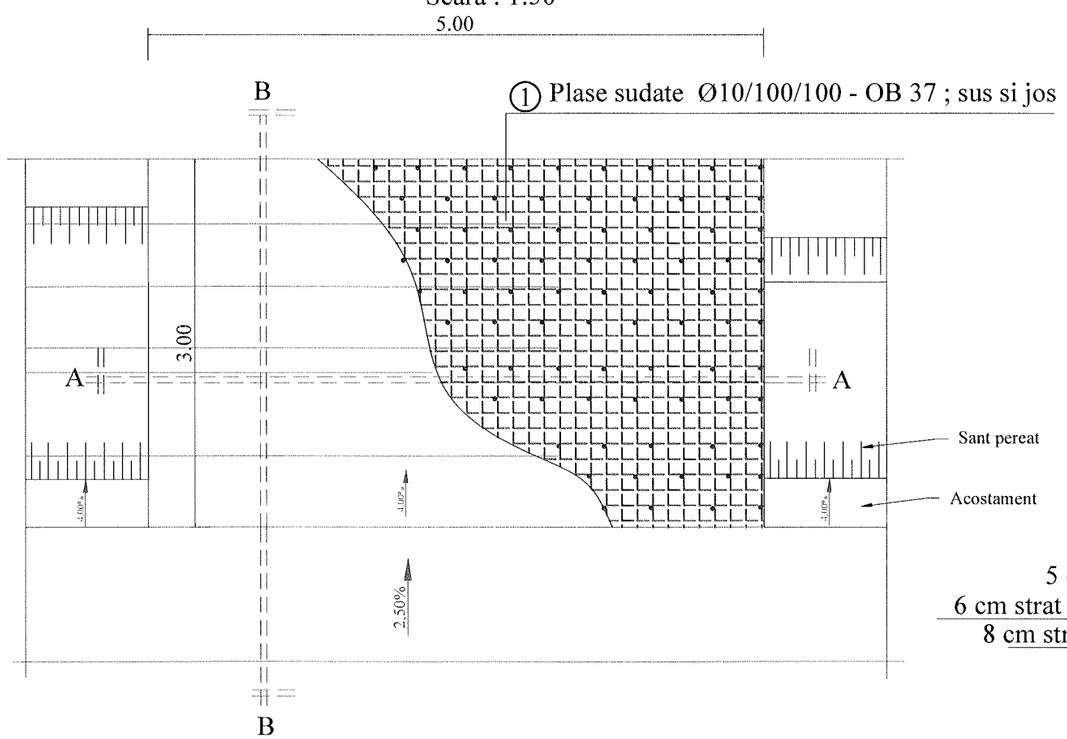

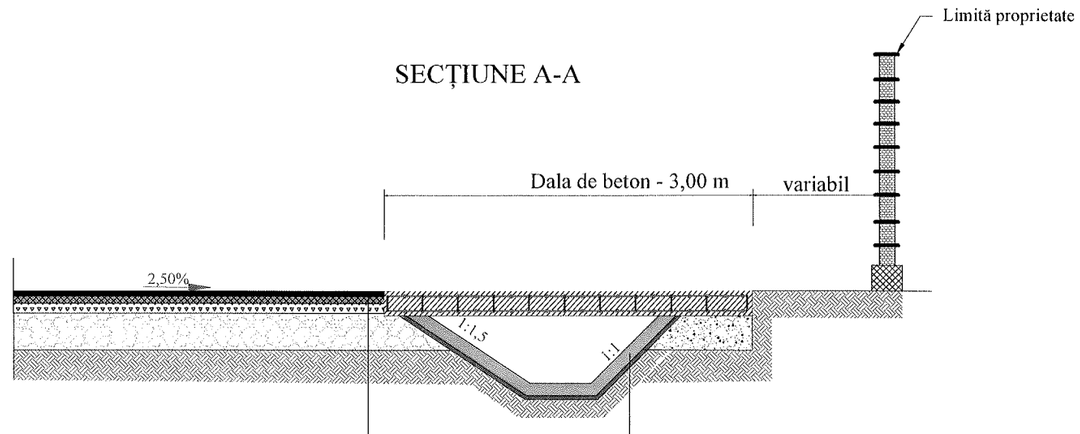

STRUCTURĂ RUTIERĂ PROIECTATĂ

5 cm strat de uzura din beton asfaltic de tip BA 16
6 cm strat de legătură din beton asfaltic de tip BADPC 22.4
8 cm strat de bază din anrobat bituminos de tip ABPC 31.5
30 cm strat de fundație din balast

șanț din beton
beton C30/37, grosime 10 cm
substrat de nisip, în grosime de 5 cm

SECȚIUNE A-A

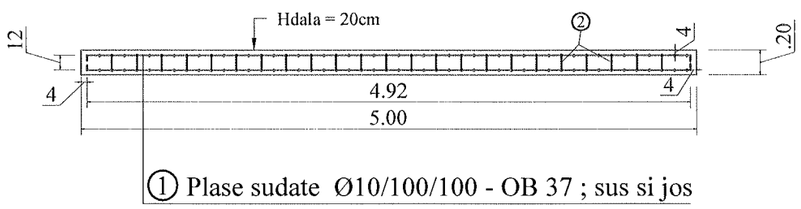

② OB37 375Ø10 L=0.22
Conectori

MATERIALE :

① BETON : C30/37
OTEL : BST500
OB37
NOTA : Acoperirea cu beton a armaturilor va fi de 4 cm pe toate laturile elementelor

EXTRAS DE PLASE SUDATE

① 2x plasa sudata Ø10/100/100 - BST500 pentru 1buc
2,92 x 4,92m = 14,36mp/buc
greutate/mp = 12,33 kg/mp
TOTAL : 14.36mp/buc x 2buc x 12.33kg/mp = 354.117kg

② Conectori Ø10/30 - 375 buc - OB 37
greutate/ml = 0,617 kg/ml
TOTAL : 375 buc x 0.22 ml/buc x 0.617kg/ml = 50.90 kg

VERIFICATOR	Ing. Grădinariu T. Ioan		A4;B2;D	REFERAT nr. ..... din	
S.C. ALIDO PROIECT S.R.L. Piatra Neamț, str. Prof. Ion Negre, nr. 12 J 27/528/2001, R 14342100				**Beneficiar:** **Județul Neamț prin Consiliul Județean Neamț**	Proiect nr. 374/2023
Specificatia	Numele si prenumele	Semnatura	Scara 1:500	**Titlu proiect:** **"Proiect integrat Modernizare, consolidare și reabilitare drumuri și poduri județene, obiective ce asigura conectarea la rețeaua TEN-T, județul Neamț"**	Faza D.A.L.I.
SEF PROIECT	ing. Adrian NECULA		Data 2023	**Titlu planșă:** **Detaliu acces proprietati pentru continuizarea scurgerii apelor** **DJ 207D, km 11+400 - 12+000**	Plansa nr. D.E.-4.1
PROIECTANT	ing. Gabriel AMARIEI				
PROIECTANT	ing. Ana-Maria CHIRILA				



VERIFICATOR	ing. Grădinaru T. Ioan		A4/B2,D	REFERAT nr.	
S.C. ALIDO PROIECT S.R.L. Piatra Neamț, str. Prof. Ion Negru, nr. 12 J 27/526/2001, R 14342480				**Beneficiar:** **UAT Județul Neamț prin Consiliul Județean Neamț**	Proiect nr. 374/2023
Specificația	Numele și prenumele	Semnătura	Scara 1:25000	**Titlu proiect:** **"Proiect integrat Modernizare, consolidare și reabilitare drumuri și poduri județene, obiective cu asigurare conectarea la rețeaua TEN-T, Județul Neamț"**	FAZA D.A.L.I.
SEF PROIECT	ing. Adrian NECULA		Data 2023	**Titlu planșă:** **PLAN DE INCADRARE IN ZONA** DJ 155 I, KM. 31+000 - 36+500	Planșa nr. P.I.-0.1
PROIECTANT	ing. Gabriel AMARIEI				
PROIECTANT	ing. Ana-Maria CIOBILA				

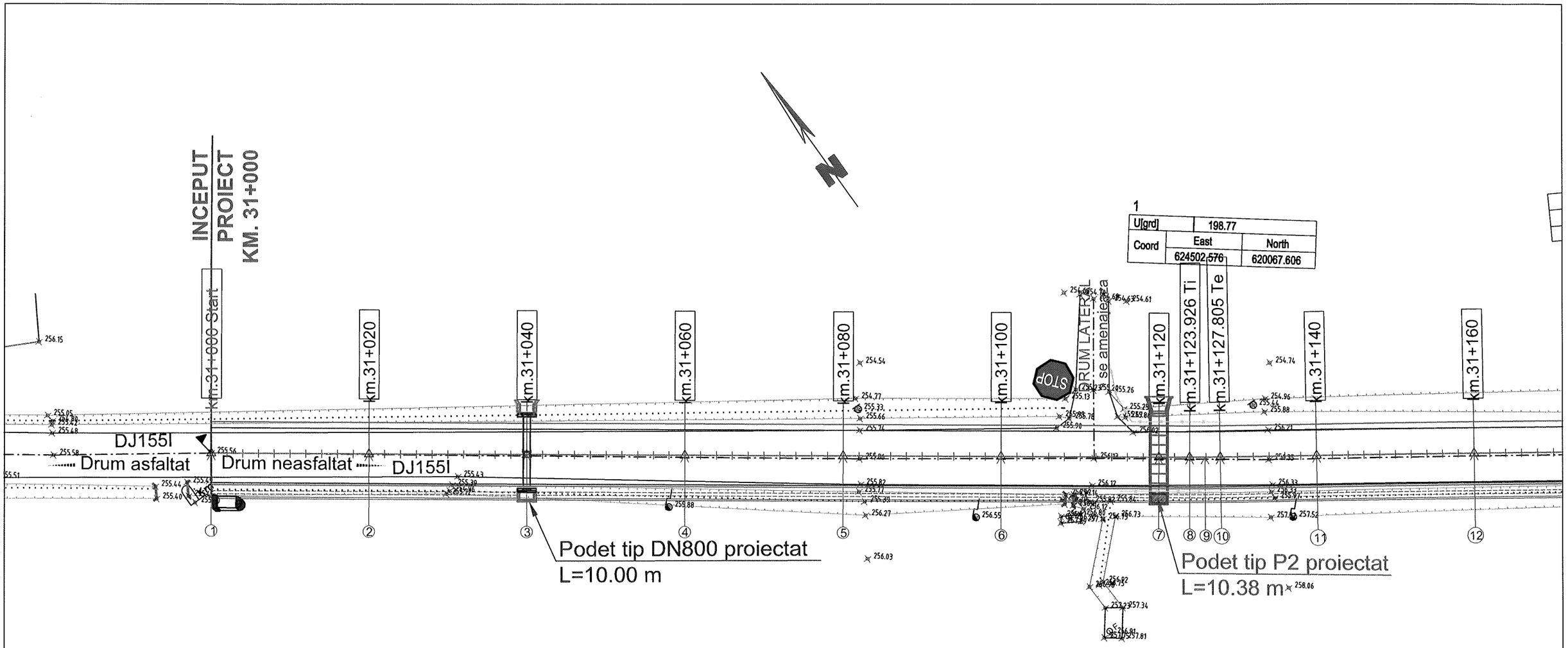

LEGENDA

- AX DRUM PROIECT
- MARGINE PARTE CAROSABILA PR.
- MARGINE ACOSTAMENT PROIECT
- SANT BETON PROIECT
- SANT RANFORSAT PROIECT
- AX DRUM EXISTENT
- MARGINE DRUM EXISTENT
- LIMITA PROPRIETATE
- TALUZ
- SANT EXISTENT
- INCEPUT PROIECT KM 0+000
- POZITIE KILOMETRICA
- SFARSIT PROIECT
- Stalp beton
- Stalp lemn
- Cutie electrica
- Podet existent
- Borne
- NORD
- F - Fantana
- Arbori
- Indicator
- 192.57 - Punct topografic
- Troita

VERIFICATOR	ing. Grădinariu T. Ioan		A4;B2;D	REFERAT nr. ..... din	
S.C. ALIDO PROIECT S.R.L. Piatra Neamț, str. Prof. Ion Negre, nr. 12 J 27/528/2001, R 14342100				**Beneficiar:** **UAT Județul Neamț prin Consiliul Județean Neamț**	Proiect nr. 374/2023
Speeifieatia	Numele si prenumele	Semnatura	Scara 1:500	**Titlu proiect:** **"Proiect integrat Modernizare, consolidare și reabilitare drumuri și poduri județeue, obiective ce asigura conectarea la rețeaua TEN-T, Județul Neamț"**	Faza D.A.L.I.
SEF PROIECT	ing. Adrian NECULA		Data 2023	**Titlu planșă:** PLAN DE SITUATIE DJ 155I, KM. 31+000 - 36+500	Plansa nr. P.S.-1.1
PROIECTANT	ing. Gabriel AMARIEI				
PROIECTANT	ing. Ana-Maria CHIRILA				

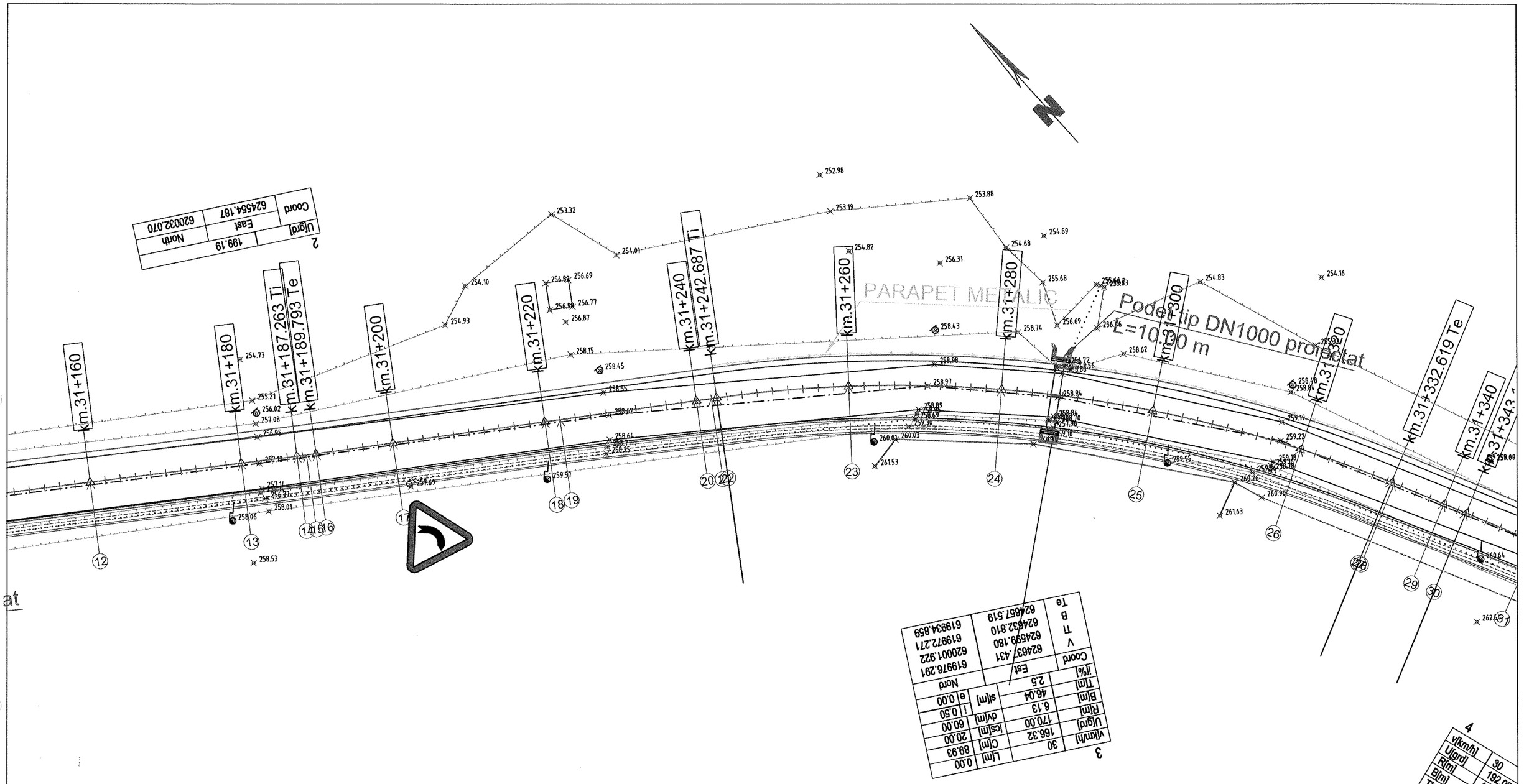

LEGENDA

- AX DRUM PROIECT
- MARGINE PARTE CAROSABILA PR.
- MARGINE ACOSTAMENT PROIECT
- SANT BETON PROIECT
- SANT RANFORSAT PROIECT
- AX DRUM EXISTENT
- MARGINE DRUM EXISTENT
- LIMITA PROPRIETATE
- TALUZ
- SANT EXISTENT

INCEPUT PROIECT KM 0+000
- POZITIE KILOMETRICA
SFARSIT PROIECT

- Stalp beton
- Stalp lemn
- Cutie electrica
- Podet existent
- Borne

- NORD
- F - Fantana
- Arbori
- Indicator
- Punct topografic
- Troita

VERIFICATOR	ing. Grădinariu T. Ioan		A4;B2;D	REFERAT nr.	
S.C. ALIDO PROIECT S.R.L. Piatra Neamț, str. Prof. Ion Negre, nr. 12 J 27/528/2001, R 14342100				**Beneficiar:** **UAT Județul Neamț prin Consiliul Județean Neamț**	Proiect nr. 324/2023
Specificatia	Numele si prenumele	Semnatura	Scara 1:500	**Titlu proiect:** "MODERNIZARE DJ 155I TIRGU NEAMT - TUPILATI - BIRGAOANI KM. 31+000 - 36+500"	Faza D.A.L.I.
SEF PROIECT	ing. Adrian NECULA		Data 2023	**Titlu planșă:** **Plan de situație**	Plansa nr. P.S.-1.2
PROIECTANT	ing. Gabriel AMARIEI				
PROIECTANT	ing. Ana-Maria CHIRILA				

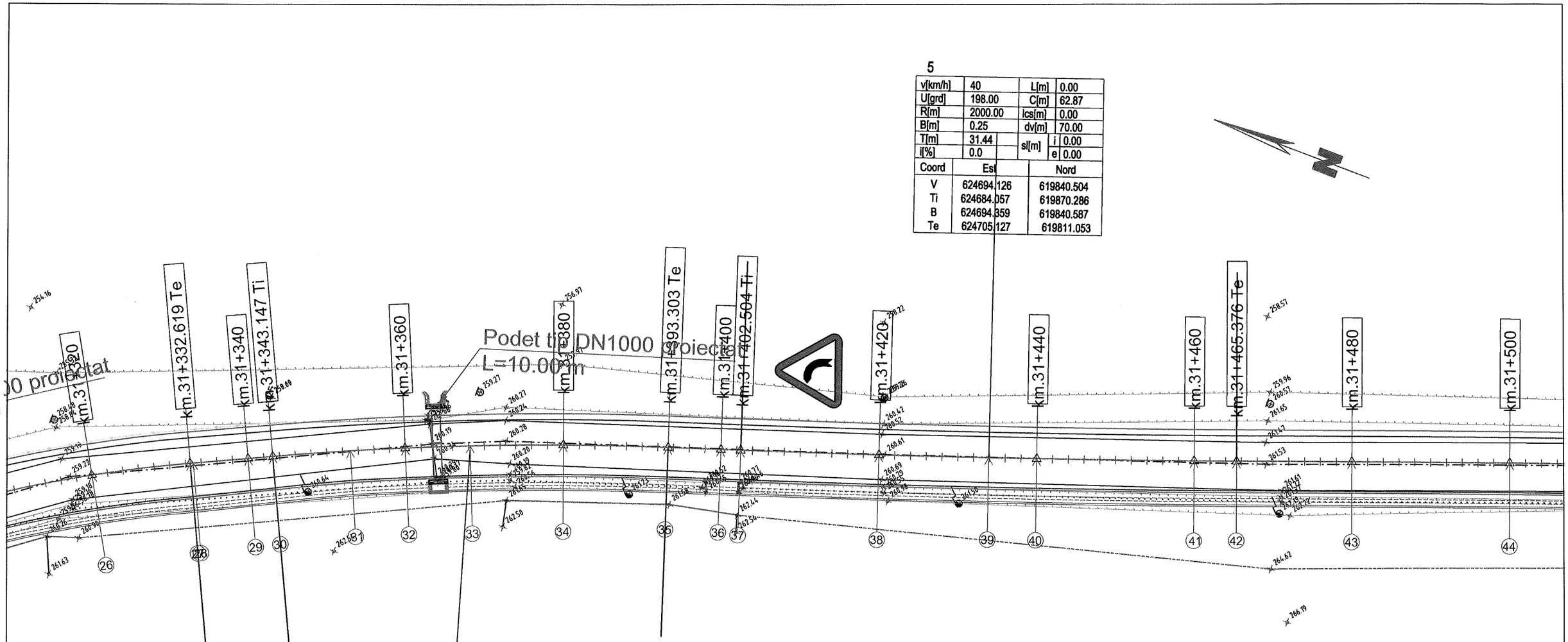

5

v[km/h]	40	L[m]	0.00
U[grd]	198.00	C[m]	62.87
R[m]	2000.00	lcs[m]	0.00
B[m]	0.25	dv[m]	70.00
T[m]	31.44	sl[m] i	0.00
i[%]	0.0	sl[m] e	0.00

Coord	Est	Nord
V	624694.126	619840.504
Ti	624684.057	619870.286
B	624694.359	619840.587
Te	624705.127	619811.053

4

v[km/h]	30	L[m]	0.00
U[grd]	192.02	C[m]	50.16
R[m]	400.00	lcs[m]	0.00
B[m]	0.79	dv[m]	60.00
T[m]	25.11	sl[m] i	0.00
i[%]	0.0	sl[m] e	0.00

Coord	Est	Nord
V	624673.066	619902.791
Ti	624662.112	619925.386
B	624672.338	619902.492
Te	624681.109	619879.003

LEGENDA

- AX DRUM PROIECT
- MARGINE PARTE CAROSABILA PR.
- MARGINE ACOSTAMENT PROIECT
- SANT BETON PROIECT
- SANT RANFORSAT PROIECT
- AX DRUM EXISTENT
- MARGINE DRUM EXISTENT
- LIMITA PROPRIETATE
- TALUZ
- SANT EXISTENT

INCEPUT PROIECT KM 0+000
- POZITIE KILOMETRICA
SFARSIT PROIECT

- Stalp beton
- Stalp lemn
- Cutie electrica
- Podet existent
- Borne
- NORD
- F - Fantana
- Arbori
- Indicator
- Punct topografic
- Troita

VERIFICATOR	ing. Grădinariu T. Ioan		A4;B2;D	REFERAT nr.	
S.C. ALIDO PROIECT S.R.L. Piatra Neamț, str. Prof. Ion Negre, nr. 12 J 27/528/2001, R 14342100				**Beneficiar:** **UAT Județul Neamț prin Consiliul Județean Neamț**	Proiect nr. 374/2023
Specificatia	Numele si prenumele	Semnatura	Scara 1:500	**Titlu proiect:** **"Proiect integrat Modernizare, consolidare și reabilitare drumuri și poduri județene, obiective ce asigura conectarea la rețeaua TEN-T, Județul Neamț"**	Faza D.A.L.I.
SEF PROIECT	ing. Adrian NECULA		Data 2023	**Titlu planșă:** PLAN DE SITUATIE DJ 155I, KM. 31+000 - 36+500	Plansa nr. P.S.-1.3
PROIECTANT	ing. Gabriel AMARIEI				
PROIECTANT	ing. Ana-Maria CHIRILA				

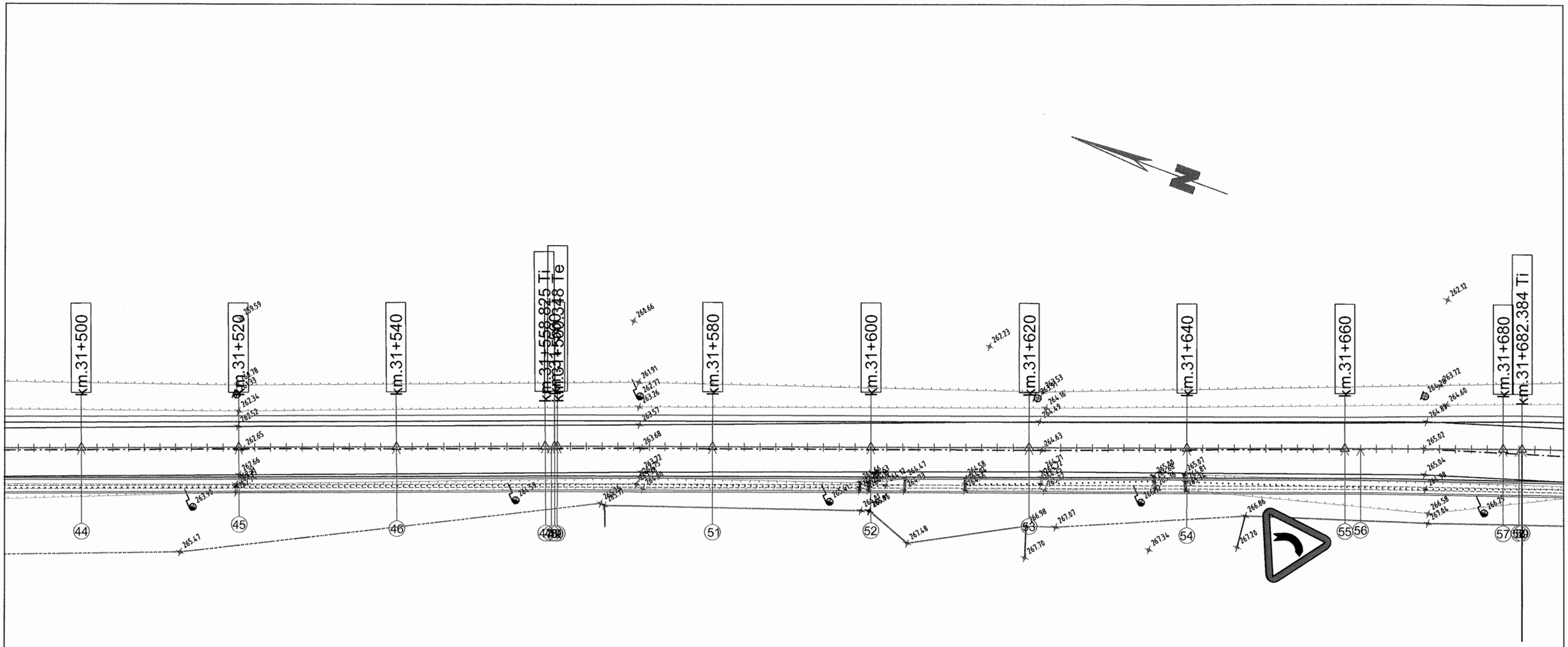

6

U[grd]	199.52	
Coord	East	North
	624738.093	619722.798

LEGENDA

- AX DRUM PROIECT
- MARGINE PARTE CAROSABILA PR.
- MARGINE ACOSTAMENT PROIECT
- SANT BETON PROIECT
- SANT RANFORSAT PROIECT
- AX DRUM EXISTENT
- MARGINE DRUM EXISTENT
- LIMITA PROPRIETATE
- TALUZ
- SANT EXISTENT

- INCEPUT PROIECT KM 0+000
- POZITIE KILOMETRICA
- SFARSIT PROIECT
- Stalp beton
- Stalp lemn
- Cutie electrica
- Podet existent
- Borne
- NORD
- F - Fantana
- Arbori
- Indicator
- 192.57 - Punct topografic
- Troita

VERIFICATOR	ing. Grădinariu T. Ioan		A4;B2;D	REFERAT nr. ..... din	
S.C. ALIDO PROIECT S.R.L. Piatra Neamț, str. Prof. Ion Negre, nr. 12 J 27/528/2001, R 14342100				**Beneficiar:** **UAT Județul Neamț prin Consiliul Județean Neamț**	Proiect nr. 374/2023
Specificatia	Numele si prenumele	Semnatura	Scara 1:500	**Titlu proiect:** **"Proiect integrat Modernizare, consolidare și reabilitare drumuri și poduri județene, obiective ce asigura conectarea la rețeaua TEN-T, Județul Neamț"**	Faza D.A.L.I.
SEF PROIECT	ing. Adrian NECULA		Data 2023	**Titlu planșă:** PLAN DE SITUATIE DJ 155I, KM. 31+000 - 36+500	Plansa nr. P.S.-1.4
PROIECTANT	ing. Gabriel AMARIEI				
PROIECTANT	ing. Ana-Maria CHIRILA				

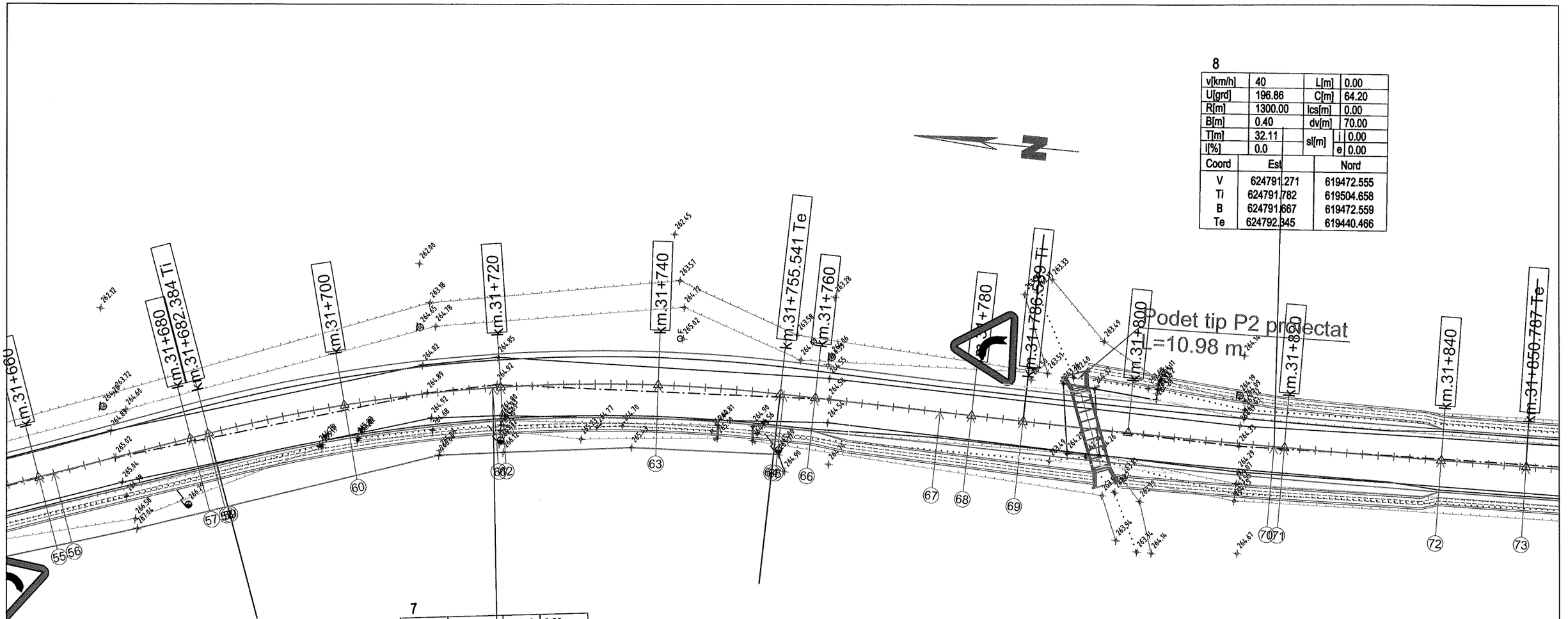

8

v[km/h]	40	L[m]	0.00
U[grd]	196.86	C[m]	64.20
R[m]	1300.00	lcs[m]	0.00
B[m]	0.40	dv[m]	70.00
T[m]	32.11	sl[m] i	0.00
i[%]	0.0	sl[m] e	0.00

Coord	Est	Nord
V	624791.271	619472.555
Ti	624791.782	619504.658
B	624791.667	619472.559
Te	624792.345	619440.466

7

v[km/h]	40	L[m]	0.00
U[grd]	176.71	C[m]	73.16
R[m]	200.00	lcs[m]	25.00
B[m]	3.39	dv[m]	70.00
T[m]	36.99	sl[m] i	0.25
i[%]	2.5	sl[m] e	0.25

Coord	Est	Nord
V	624792.865	619572.689
Ti	624780.185	619607.440
B	624789.520	619572.126
Te	624792.276	619535.702

LEGENDA

- AX DRUM PROIECT
- MARGINE PARTE CAROSABILA PR.
- MARGINE ACOSTAMENT PROIECT
- SANT BETON PROIECT
- SANT RANFORSAT PROIECT
- AX DRUM EXISTENT
- MARGINE DRUM EXISTENT
- LIMITA PROPRIETATE
- TALUZ
- SANT EXISTENT

- INCEPUT PROIECT KM 0+000
- POZITIE KILOMETRICA
- SFARSIT PROIECT
- Stalp beton
- Stalp lemn
- Cutie electrica
- Podet existent
- Borne
- NORD
- F - Fantana
- Arbori
- Indicator
- 192.57 - Punct topografic
- Troita

VERIFICATOR	ing. Grădinariu T. Ioan		A4;B2;D	REFERAT nr. ..... din	
S.C. ALIDO PROIECT S.R.L. Piatra Neamț, str. Prof. Ion Negre, nr. 12 J 27/528/2001, R 14342100				**Beneficiar:** **UAT Județul Neamț prin Consiliul Județean Neamț**	Proiect nr. 374/2023
Specificatia	Numele si prenumele	Semnatura	Scara 1:500	**Titlu proiect:** **"Proiect integrat Modernizare, consolidare și reabilitare drumuri și poduri județene, obiective ce asigura conectarea la rețeaua TEN-T, Județul Neamț"**	Faza D.A.L.I.
SEF PROIECT	ing. Adrian NECULA		Data 2023	**Titlu planșă:** PLAN DE SITUATIE DJ 155I, KM. 31+000 - 36+500	Plansa nr. P.S.-1.5
PROIECTANT	ing. Gabriel AMARIEI				
PROIECTANT	ing. Ana-Maria CHIRILA				

v[km/h]	40	L[m]	0.00
U[grd]	196.86	C[m]	64.20
R[m]	1300.00	Ics[m]	0.00
B[m]	0.40	dv[m]	70.00
T[m]	32.11	sl[m] i	0.00
i[%]	0.0	sl[m] e	0.00

Coord	Est	Nord
V	624791.271	619472.555
Ti	624791.782	619504.658
B	624791.667	619472.559
Te	624792.345	619440.466

10

v[km/h]	40	L[m]	0.00
U[grd]	197.38	C[m]	61.80
R[m]	1500.00	Ics[m]	0.00
B[m]	0.32	dv[m]	70.00
T[m]	30.90	sl[m] i	0.00
i[%]	0.0	sl[m] e	0.00

Coord	Est	Nord
V	624794.604	619325.101
Ti	624794.360	619356.003
B	624794.922	619325.110
Te	624796.121	619294.235

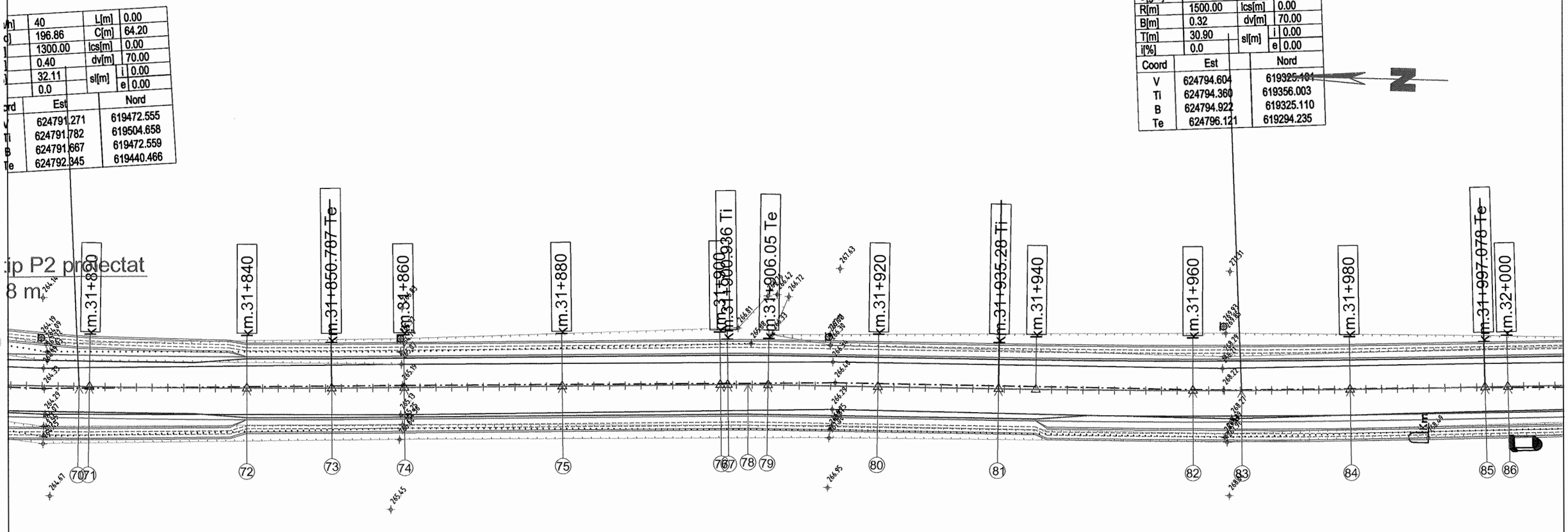

9

U[grd]	198.37	
Coord	East	North
	624794.109	619387.790

LEGENDA

- AX DRUM PROIECT
- MARGINE PARTE CAROSABILA PR.
- MARGINE ACOSTAMENT PROIECT
- SANT BETON PROIECT
- SANT RANFORSAT PROIECT
- AX DRUM EXISTENT
- MARGINE DRUM EXISTENT
- LIMITA PROPRIETATE
- TALUZ
- SANT EXISTENT

- INCEPUT PROIECT KM 0+000
- POZITIE KILOMETRICA
- SFARSIT PROIECT
- Stalp beton
- Stalp lemn
- Cutie electrica
- Podet existent
- Borne
- NORD
- F - Fantana
- Arbori
- Indicator
- Punct topografic
- Troita

VERIFICATOR	ing. Grădinariu T. Ioan		A4;B2;D	REFERAT nr. ..... /..... din	
S.C. ALIDO PROIECT S.R.L. Piatra Neamț, str. Prof. Ion Negre, nr. 12 J 27/528/2001, R 14342100				**Beneficiar:** **UAT Județul Neamț prin Consiliul Județean Neamț**	Proiect nr. 374/2023
Specificatia	Numele si prenumele	Semnatura	Scara 1:500	**Titlu proiect:** **"Proiect integrat Modernizare, consolidare și reabilitare drumuri și poduri județene, obiective ce asigura conectarea la rețeaua TEN-T, Județul Neamț"**	Faza D.A.L.I.
SEF PROIECT	ing. Adrian NECULA		Data 2023	**Titlu planșă:** PLAN DE SITUATIE DJ 155I, KM. 31+000 - 36+500	Plansa nr. P.S.-1.6
PROIECTANT	ing. Gabriel AMARIEI				
PROIECTANT	ing. Ana-Maria CHIRILA				

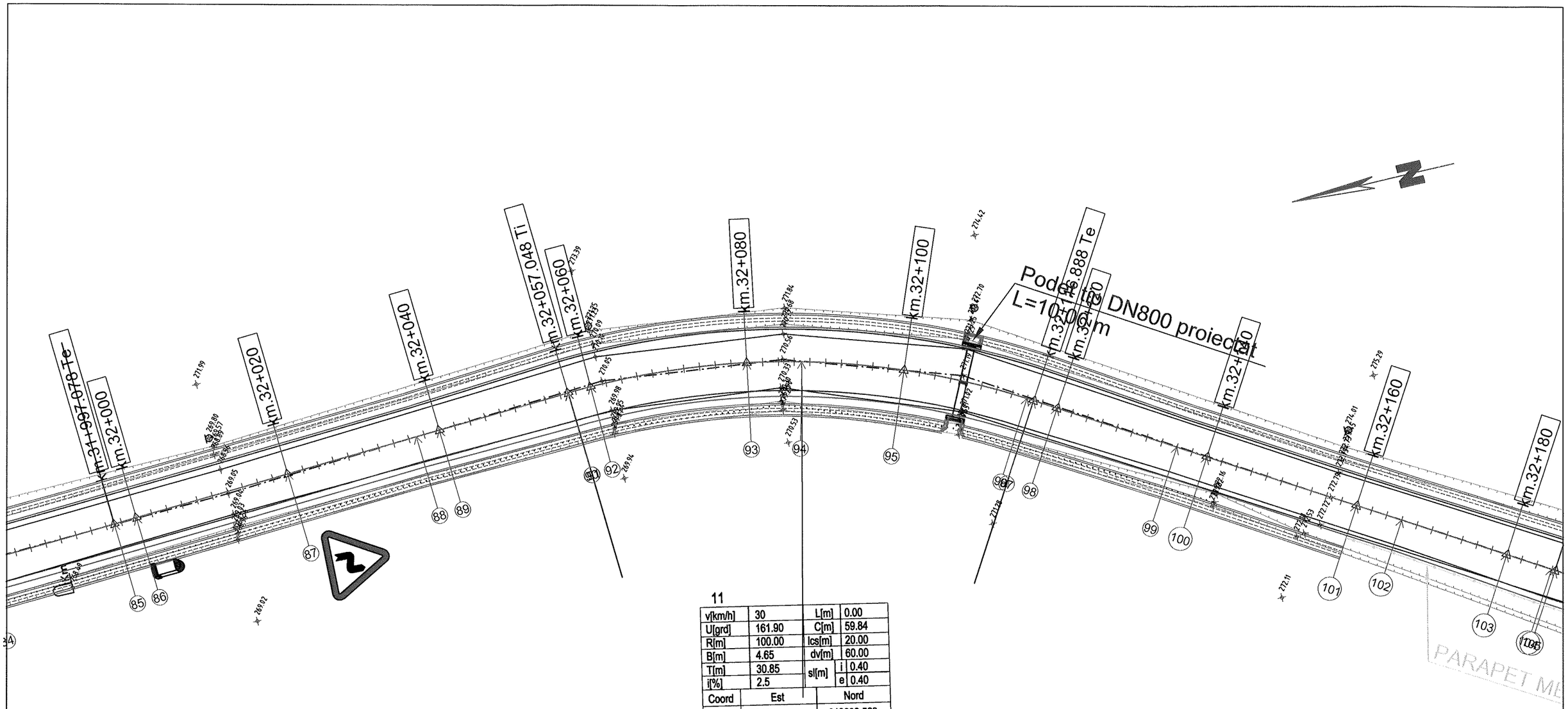

11

v[km/h]	30	L[m]	0.00
U[grd]	161.90	C[m]	59.84
R[m]	100.00	lcs[m]	20.00
B[m]	4.65	dv[m]	60.00
T[m]	30.85	sl[m] i	0.40
i[%]	2.5	sl[m] e	0.40

Coord	Est	Nord
V	624800.578	619203.528
Ti	624799.064	619234.337
B	624796.073	619204.679
Te	624784.473	619177.220

LEGENDA

- AX DRUM PROIECT
- MARGINE PARTE CAROSABILA PR.
- MARGINE ACOSTAMENT PROIECT
- SANT BETON PROIECT
- SANT RANFORSAT PROIECT
- AX DRUM EXISTENT
- MARGINE DRUM EXISTENT
- LIMITA PROPRIETATE
- TALUZ
- SANT EXISTENT

INCEPUT PROIECT KM 0+000 - POZITIE KILOMETRICA

SFARSIT PROIECT

- Stalp beton
- Stalp lemn
- Cutie electrica
- Podet existent
- Borne
- NORD
- F - Fantana
- Arbori
- Indicator
- 192.57 - Punct topografic
- Troita

VERIFICATOR	ing. Grădinariu T. Ioan		A4;B2;D	REFERAT nr. ..... din	
S.C. ALIDO PROIECT S.R.L. Piatra Neamț, str. Prof. Ion Negre, nr. 12 J 27/528/2001, R 14342100				**Beneficiar:** **UAT Județul Neamț prin Consiliul Județean Neamț**	Proiect nr. 374/2023
Specificatia	Numele si prenumele	Semnatura	Scara 1:500	**Titlu proiect:** **"Proiect integrat Modernizare, consolidare și reabilitare drumuri și poduri județene, obiective ce asigura conectarea la rețeaua TEN-T, Județul Neamț"**	Faza D.A.L.I.
SEF PROIECT	ing. Adrian NECULA		Data 2023	**Titlu planșă:** PLAN DE SITUATIE DJ 155I, KM. 31+000 - 36+500	Plansa nr. P.S.-1.7
PROIECTANT	ing. Gabriel AMARIEI				
PROIECTANT	ing. Ana-Maria CHIRILA				

SOCIETATEA COMERCIALĂ J27/528/2007 2 ALIDO PROIECT

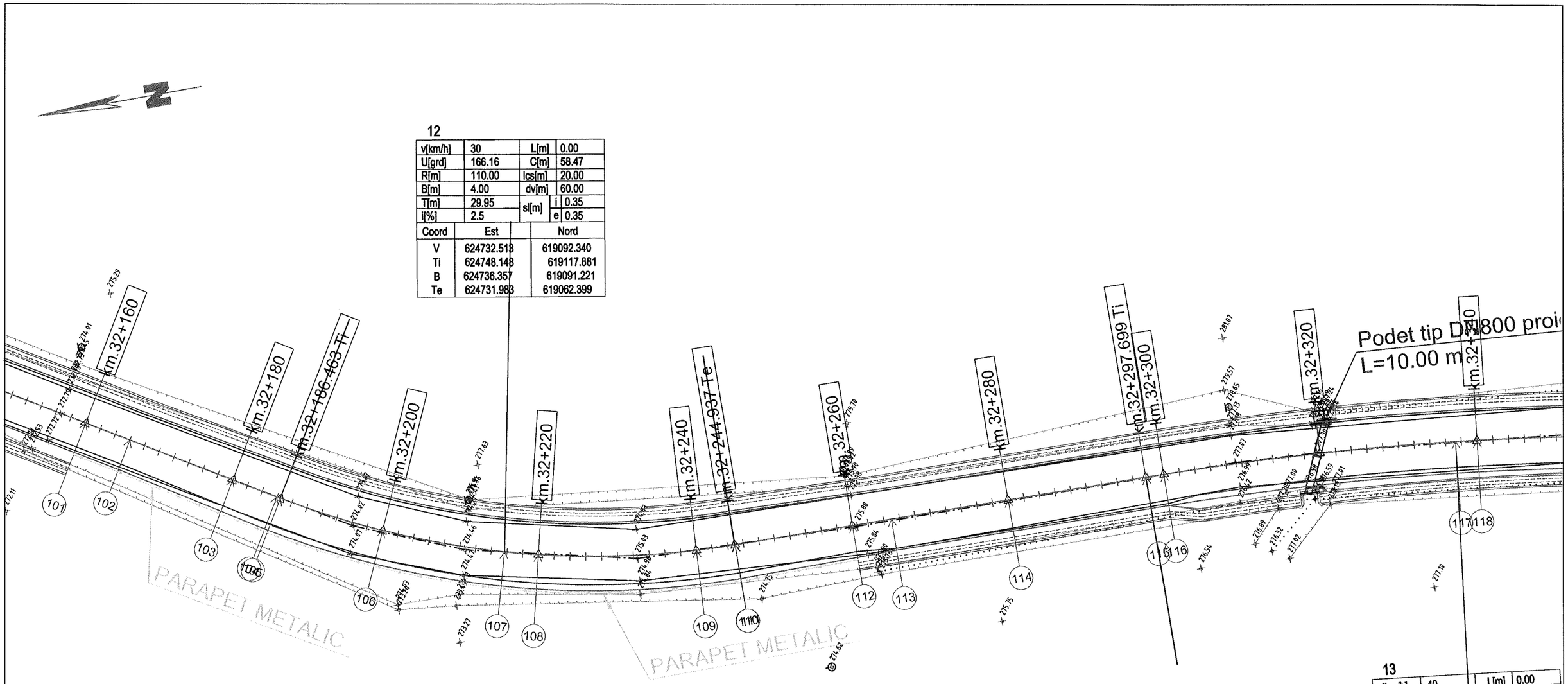

LEGENDA

- AX DRUM PROIECT
- MARGINE PARTE CAROSABILA PR.
- MARGINE ACOSTAMENT PROIECT
- SANT BETON PROIECT
- SANT RANFORSAT PROIECT
- AX DRUM EXISTENT
- MARGINE DRUM EXISTENT
- LIMITA PROPRIETATE
- TALUZ
- SANT EXISTENT

INCEPUT PROIECT KM 0+000
- POZITIE KILOMETRICA
SFARSIT PROIECT

- Stalp beton
- Stalp lemn
- Cutie electrica
- Podet existent
- Borne
- NORD
- F - Fantana
- Arbori
- Indicator
- Punct topografic
- Troita

SOCIETATEA COMERCIALA 27/528/2007 2 ALIDO PROIECT ROMANIA PIATRA NEAMT

VERIFICATOR	ing. Grădinariu T. Ioan	A4;B2;D	REFERAT nr. ..... din .....

S.C. ALIDO PROIECT S.R.L.
Piatra Neamț, str. Prof. Ion Negre, nr. 12 J 27/528/2001, R 14342100

Beneficiar:
UAT Județul Neamț prin Consiliul Județean Neamț

Proiect nr. 374/2023

Specificatia	Numele si prenumele	Semnatura	Scara 1:500
SEF PROIECT	ing. Adrian NECULA		Data 2023
PROIECTANT	ing. Gabriel AMARIEI		
PROIECTANT	ing. Ana-Maria CHIRILA		

Titlu proiect:
"Proiect integrat Modernizare, consolidare și reabilitare drumuri și poduri județene, obiective ce asigura conectarea la rețeaua TEN-T, Județul Neamț"

Faza D.A.L.I.

Titlu planșă:
PLAN DE SITUATIE
DJ 155I, KM. 31+000 - 36+500

Plansa nr. P.S.-1.8

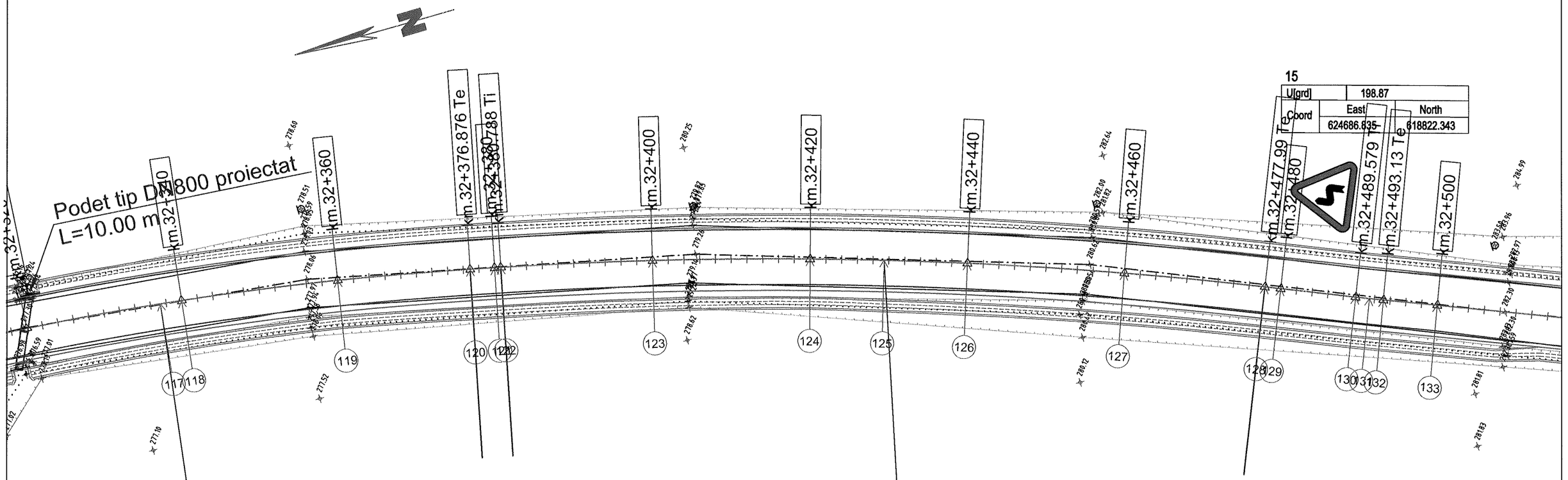

13

v[km/h]	40	L[m]	0.00
U[grd]	187.40	C[m]	79.18
R[m]	400.00	lcs[m]	0.00
B[m]	1.97	dv[m]	70.00
T[m]	39.72	sl[m] i	0.00
i[%]	0.0	sl[m] e	0.00

Coord	Est	Nord
V	624730.344	618969.934
Ti	624731.048	619009.646
B	624728.390	618970.163
Te	624721.844	618931.136

14

v[km/h]	40	L[m]	0.00
U[grd]	188.75	C[m]	97.20
R[m]	550.00	lcs[m]	0.00
B[m]	2.15	dv[m]	70.00
T[m]	48.73	sl[m] i	0.00
i[%]	0.0	sl[m] e	0.00

Coord	Est	Nord
V	624710.579	618879.715
Ti	624721.007	618927.314
B	624708.523	618880.360
Te	624691.945	618834.691

15

U[grd]	198.87	
Coord	East	North
	624686.835	618822.343

LEGENDA

- AX DRUM PROIECT
- MARGINE PARTE CAROSABILA PR.
- MARGINE ACOSTAMENT PROIECT
- SANT BETON PROIECT
- SANT RANFORSAT PROIECT
- AX DRUM EXISTENT
- MARGINE DRUM EXISTENT
- LIMITA PROPRIETATE
- TALUZ
- SANT EXISTENT

INCEPUT PROIECT KM 0+000
- POZITIE KILOMETRICA
SFARSIT PROIECT

- Stalp beton
- Stalp lemn
- Cutie electrica
- Podet existent
- Borne
- NORD
- F - Fantana
- Arbori
- Indicator
192.57 - Punct topografic
- Troita

SOCIETATEA COMERCIALA J27/528/2001 2 ALIDO PROIECT mfi. dun. 10/04/2015 ANEXA

VERIFICATOR	ing. Grădinariu T. Ioan	A4;B2;D	REFERAT nr.	
S.C. ALIDO PROIECT S.R.L. Piatra Neamț, str. Prof. Ion Negre, nr. 12 J 27/528/2001, R 14342100			**Beneficiar:** **UAT Județul Neamț prin Consiliul Județean Neamț**	Proiect nr. 374/2023
Specificatia	Numele si prenumele	Semnatura	Scara 1:500	**Titlu proiect:** **"Proiect integrat Modernizare, consolidare și reabilitare drumuri și poduri județene, obiective ce asigura conectarea la rețeaua TEN-T, Județul Neamț"**	Faza D.A.L.I.
SEF PROIECT	ing. Adrian NECULA		Data 2023	**Titlu planșă:** PLAN DE SITUATIE DJ 155I, KM. 31+000 - 36+500	Plansa nr. P.S.-1.9
PROIECTANT	ing. Gabriel AMARIEI				
PROIECTANT	ing. Ana-Maria CHIRILA				

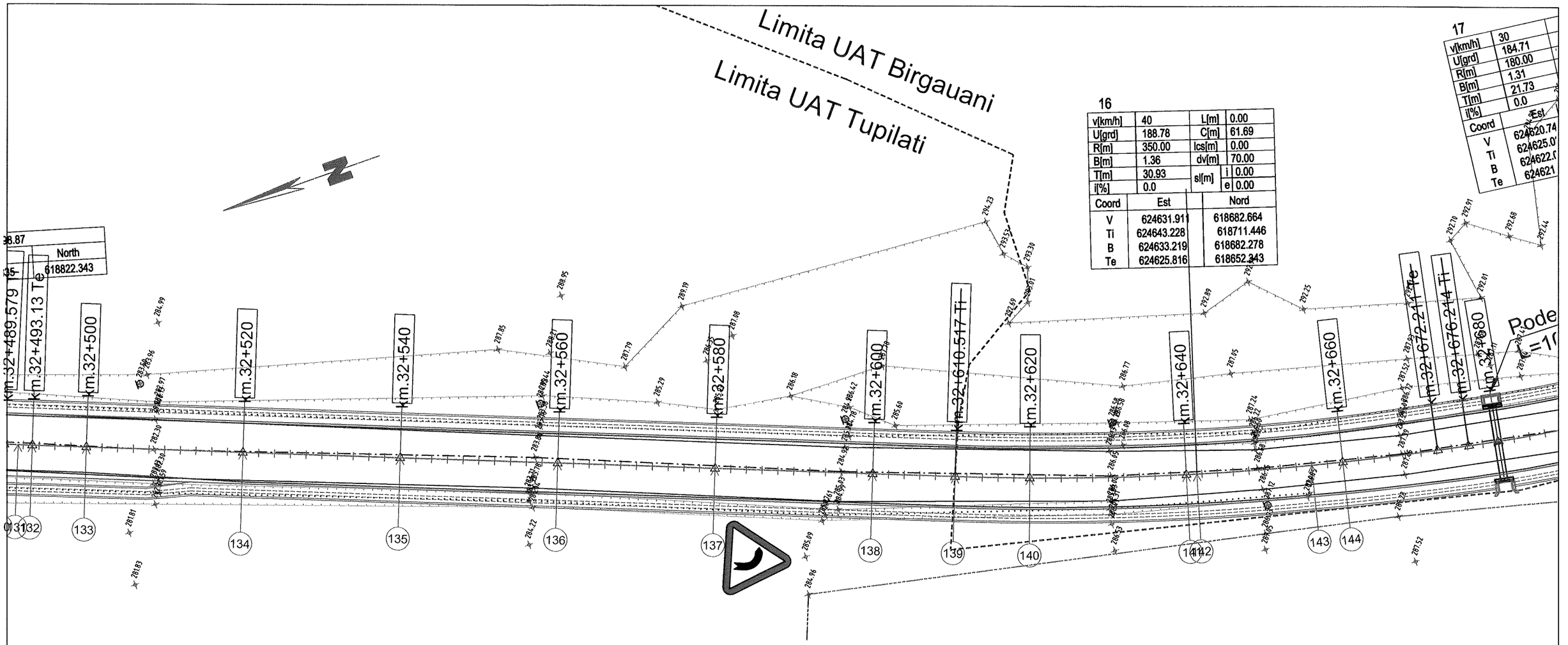

LEGENDA

- AX DRUM PROIECT
- MARGINE PARTE CAROSABILA PR.
- MARGINE ACOSTAMENT PROIECT
- SANT BETON PROIECT
- SANT RANFORSAT PROIECT
- AX DRUM EXISTENT
- MARGINE DRUM EXISTENT
- LIMITA PROPRIETATE
- TALUZ
- SANT EXISTENT

INCEPUT PROIECT KM 0+000
- POZITIE KILOMETRICA
SFARSIT PROIECT

- Stalp beton
- Stalp lemn
- Cutie electrica
- Podet existent
- Borne

- NORD
- F - Fantana
- Arbori
- Indicator
192.57 - Punct topografic
- Troita

SOCIETATEA COMERCIALA 27/528/2001 2 ALIDO PROIECT SRL Roman

VERIFICATOR	ing. Grădinariu T. Ioan	A4;B2;D	REFERAT nr. ..... din .....

S.C. ALIDO PROIECT S.R.L.
Piatra Neamț, str. Prof. Ion Negre, nr. 12 J 27/528/2001, R 14342100

Beneficiar:
UAT Județul Neamț prin Consiliul Județean Neamț

Proiect nr. 374/2023

Specificatia	Numele si prenumele	Semnatura	Scara 1:500
SEF PROIECT	ing. Adrian NECULA		Data 2023
PROIECTANT	ing. Gabriel AMARIEI		
PROIECTANT	ing. Ana-Maria CHIRILA		

Titlu proiect:
"Proiect integrat Modernizare, consolidare și reabilitare drumuri și poduri județene, obiective ce asigura conectarea la rețeaua TEN-T, Județul Neamț"

Faza D.A.L.I.

Titlu planșă:
PLAN DE SITUATIE
DJ 155I, KM. 31+000 - 36+500

Plansa nr. P.S.-1.10

L[m]	0.00
C[m]	61.69
lcs[m]	0.00
dv[m]	70.00
sl[m] i	0.00
sl[m] e	0.00

Coord	Nord
	618682.664
	618711.446
	618682.278
	618652.343

17

v[km/h]	30	L[m]	0.00
U[grd]	184.71	C[m]	43.25
R[m]	180.00	lcs[m]	20.00
B[m]	1.31	dv[m]	60.00
T[m]	21.73	sl[m] i	0.25
i[%]	0.0	sl[m] e	0.25

Coord	Est	Nord
V	624620.745	618627.117
Ti	624625.027	618648.418
B	624622.048	618627.015
Te	624621.655	618605.409

18

v[km/h]	30	L[m]	0.00
U[grd]	192.09	C[m]	49.68
R[m]	400.00	lcs[m]	0.00
B[m]	0.77	dv[m]	60.00
T[m]	24.87	sl[m] i	0.00
i[%]	0.0	sl[m] e	0.00

Coord	Est	Nord
V	624622.991	618573.508
Ti	624621.950	618598.360
B	624623.760	618573.588
Te	624627.103	618548.977

19

v[km/h]	40	L[m]	0.00
U[grd]	192.03	C[m]	62.56
R[m]	500.00	lcs[m]	0.00
B[m]	0.98	dv[m]	70.00
T[m]	31.32	sl[m] i	0.00
i[%]	0.0	sl[m] e	0.00

Coord	Est	Nord
V	624633.853	618508.713
Ti	624628.675	618539.605
B	624632.878	618508.612
Te	624635.135	618477.417

km.32+660
km.32+672.244 Te
km.32+676.244 Ti
km.32+680
km.32+720.459 Te
km.32+726.515 Ti
km.32+740
km.32+760
km.32+776.197 Te
km.32+780
km.32+785.7 Ti
km.32+800
km.32+820
km.32+840
km.32+848.262 Te

Podet tip DE800 proiectat
L=10.00 m

Rigola carosabila proiectata
L=10.00 m

STOP

DRUM LATERAL - se amenajeaza

Limita UAT Tupilati

Limita UAT Birgauani

144 145 146 147 148 149 150 151 152 153 154 155 156 157 158

LEGENDA

- AX DRUM PROIECT
- MARGINE PARTE CAROSABILA PR.
- MARGINE ACOSTAMENT PROIECT
- SANT BETON PROIECT
- SANT RANFORSAT PROIECT
- AX DRUM EXISTENT
- MARGINE DRUM EXISTENT
- LIMITA PROPRIETATE
- TALUZ
- SANT EXISTENT

INCEPUT PROIECT KM 0+000
- POZITIE KILOMETRICA
SFARSIT PROIECT

- Stalp beton
- Stalp lemn
- Cutie electrica
- Podet existent
- Borne

- NORD
- F - Fantana
- Arbori
- Indicator
- Punct topografic
- Troita

VERIFICATOR	ing. Grădinariu T. Ioan	A4;B2;D	REFERAT nr. .....

S.C. ALIDO PROIECT S.R.L.
Piatra Neamț, str. Prof. Ion Negre, nr. 12 J 27/528/2001, R 14342100

Beneficiar:
UAT Județul Neamț prin Consiliul Județean Neamț

Proiect nr. 374/2023

Specificatia	Numele si prenumele	Semnatura	Scara 1:500
SEF PROIECT	ing. Adrian NECULA		Data 2023
PROIECTANT	ing. Gabriel AMARIEI		
PROIECTANT	ing. Ana-Maria CHIRILA		

Titlu proiect:
"Proiect integrat Modernizare, consolidare și reabilitare drumuri și poduri județene, obiective ce asigura conectarea la rețeaua TEN-T, Județul Neamț"

Faza D.A.L.I.

Titlu planșă:
PLAN DE SITUATIE
DJ 155I, KM. 31+000 - 36+500

Plansa nr. P.S.-1.11

SOCIETATEA COMERCIALA 27/528/2007 2 ALIDO PROIECT SRL

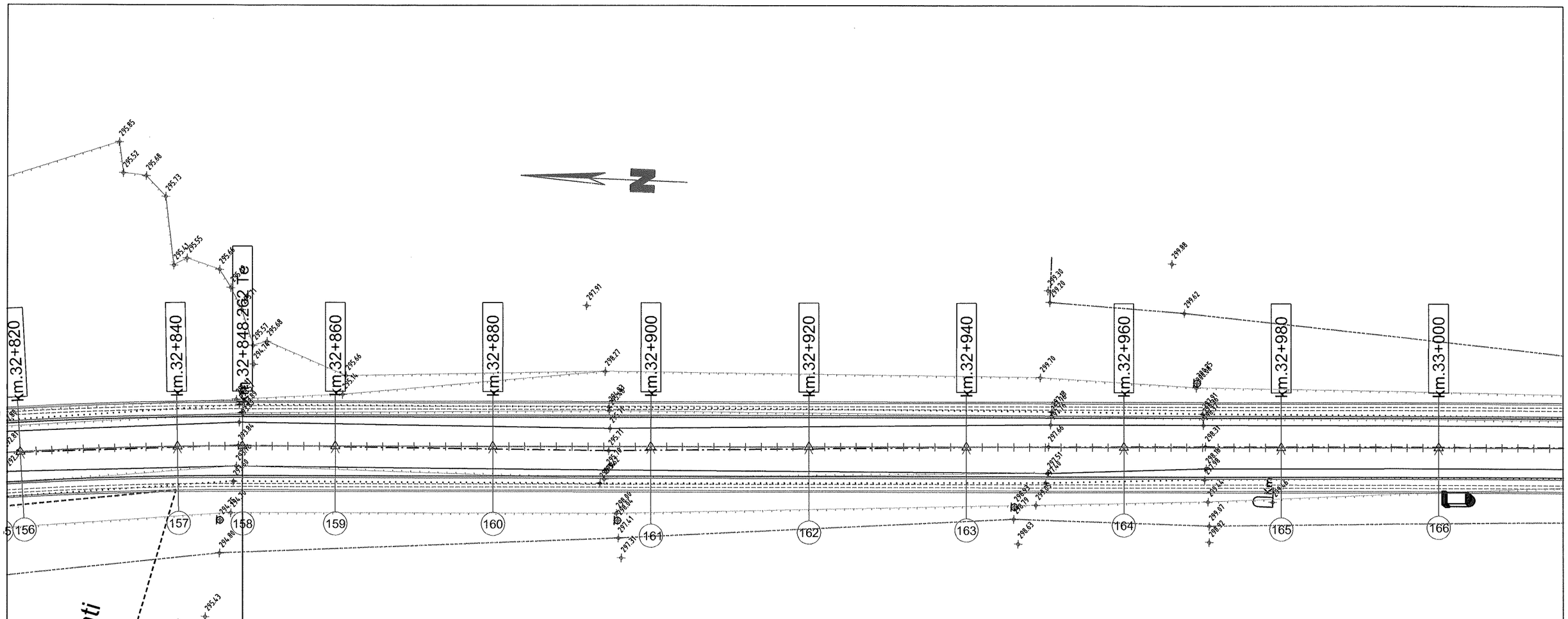

LEGENDA

- AX DRUM PROIECT
- MARGINE PARTE CAROSABILA PR.
- MARGINE ACOSTAMENT PROIECT
- SANT BETON PROIECT
- SANT RANFORSAT PROIECT
- AX DRUM EXISTENT
- MARGINE DRUM EXISTENT
- LIMITA PROPRIETATE
- TALUZ
- SANT EXISTENT

- INCEPUT PROIECT KM 0+000
- POZITIE KILOMETRICA
- SFARSIT PROIECT
- Stalp beton
- Stalp lemn
- Cutie electrica
- Podet existent
- Borne
- NORD
- F - Fantana
- Arbori
- Indicator
- 192.57 - Punct topografic
- Troita

SOCIETATEA COMERCIALA J27/528/2001 2 ALIDO PROIECT

VERIFICATOR	ing. Grădinariu T. Ioan		A4;B2;D	REFERAT nr. ..... din	
S.C. ALIDO PROIECT S.R.L. Piatra Neamț, str. Prof. Ion Negre, nr. 12 J 27/528/2001, R 14342100				**Beneficiar:** **UAT Județul Neamț prin Consiliul Județean Neamț**	Proiect nr. 374/2023
Specificatia	Numele si prenumele	Semnatura	Scara 1:500	**Titlu proiect:** **"Proiect integrat Modernizare, consolidare și reabilitare drumuri și poduri județene, obiective ce asigura conectarea la rețeaua TEN-T, Județul Neamț"**	Faza D.A.L.I.
SEF PROIECT	ing. Adrian NECULA		Data 2023	**Titlu planșă:** PLAN DE SITUATIE DJ 155I, KM. 31+000 - 36+500	Plansa nr. P.S.-1.12
PROIECTANT	ing. Gabriel AMARIEI				
PROIECTANT	ing. Ana-Maria CHIRILA				

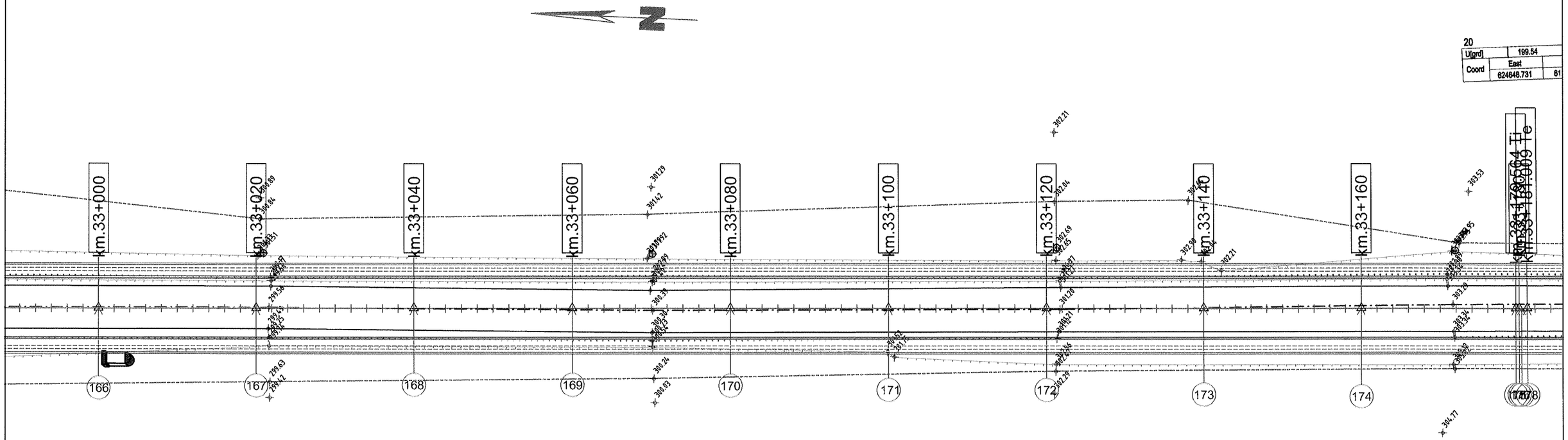

LEGENDA

- AX DRUM PROIECT
- MARGINE PARTE CAROSABILA PR.
- MARGINE ACOSTAMENT PROIECT
- SANT BETON PROIECT
- SANT RANFORSAT PROIECT
- AX DRUM EXISTENT
- MARGINE DRUM EXISTENT
- LIMITA PROPRIETATE
- TALUZ
- SANT EXISTENT

INCEPUT PROIECT KM 0+000
- POZITIE KILOMETRICA
SFARSIT PROIECT

- Stalp beton
- Stalp lemn
- Cutie electrica
- Podet existent
- Borne

- NORD
F - Fantana
- Arbori
- Indicator
192.57 - Punct topografic
- Troita

VERIFICATOR	ing. Grădinariu T. Ioan		A4;B2;D	REFERAT nr. ..... din	
S.C. ALIDO PROIECT S.R.L. Piatra Neamț, str. Prof. Ion Negre, nr. 12 J 27/528/2001, R 14342100				**Beneficiar:** **UAT Județul Neamț prin Consiliul Județean Neamț**	Proiect nr. 374/2023
Specificatia	Numele si prenumele	Semnatura	Scara 1:500	**Titlu proiect:** **"Proiect integrat Modernizare, consolidare și reabilitare drumuri și poduri județene, obiective ce asigura conectarea la rețeaua TEN-T, Județul Neamț"**	Faza D.A.L.I.
SEF PROIECT	ing. Adrian NECULA		Data 2023	**Titlu planșă:** PLAN DE SITUATIE DJ 155I, KM. 31+000 - 36+500	Plansa nr. P.S.-1.13
PROIECTANT	ing. Gabriel AMARIEI				
PROIECTANT	ing. Ana-Maria CHIRILA				

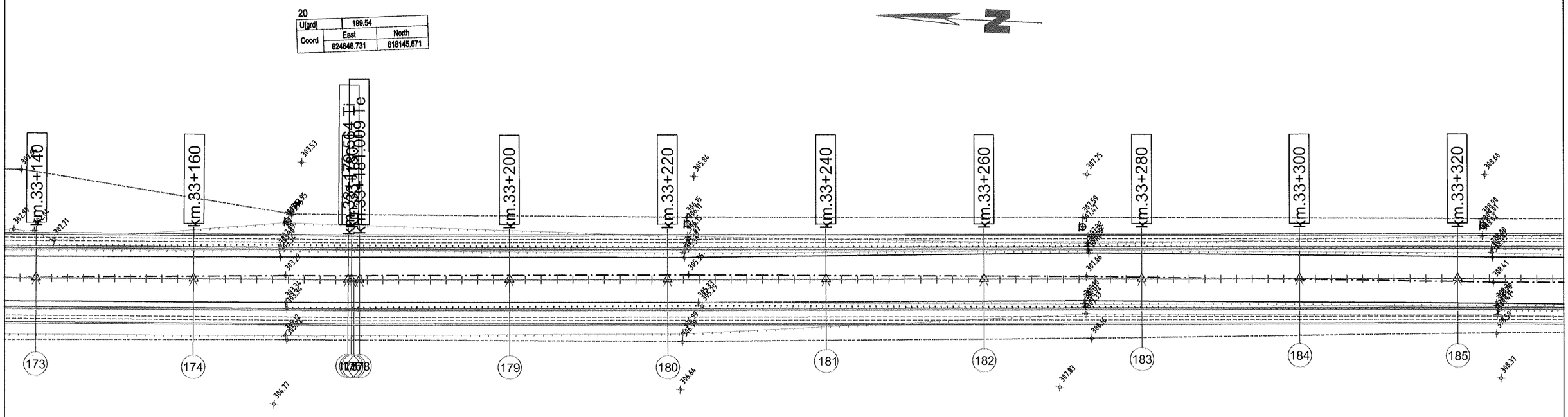

LEGENDA

- AX DRUM PROIECT
- MARGINE PARTE CAROSABILA PR.
- MARGINE ACOSTAMENT PROIECT
- SANT BETON PROIECT
- SANT RANFORSAT PROIECT
- AX DRUM EXISTENT
- MARGINE DRUM EXISTENT
- LIMITA PROPRIETATE
- TALUZ
- SANT EXISTENT

- INCEPUT PROIECT KM 0+000
- POZITIE KILOMETRICA
- SFARSIT PROIECT
- Stalp beton
- Stalp lemn
- Cutie electrica
- Podet existent
- Borne
- NORD
- F - Fantana
- Arbori
- Indicator
- 192.57 - Punct topografic
- Troita

VERIFICATOR	ing. Grădinariu T. Ioan		A4;B2;D	REFERAT nr. ..... din	
S.C. ALIDO PROIECT S.R.L. Piatra Neamț, str. Prof. Ion Negre, nr. 12 J 27/528/2001, R 14342100				**Beneficiar:** **UAT Județul Neamț prin Consiliul Județean Neamț**	Proiect nr. 374/2023
Specificatia	Numele si prenumele	Semnatura	Scara 1:500	**Titlu proiect:** **"Proiect integrat Modernizare, consolidare și reabilitare drumuri și poduri județene, obiective ce asigura conectarea la rețeaua TEN-T, Județul Neamț"**	Faza D.A.L.I.
SEF PROIECT	ing. Adrian NECULA		Data 2023	**Titlu planșă:** PLAN DE SITUATIE DJ 155I, KM. 31+000 - 36+500	Plansa nr. P.S.-1.14
PROIECTANT	ing. Gabriel AMARIEI				
PROIECTANT	ing. Ana-Maria CHIRILA				

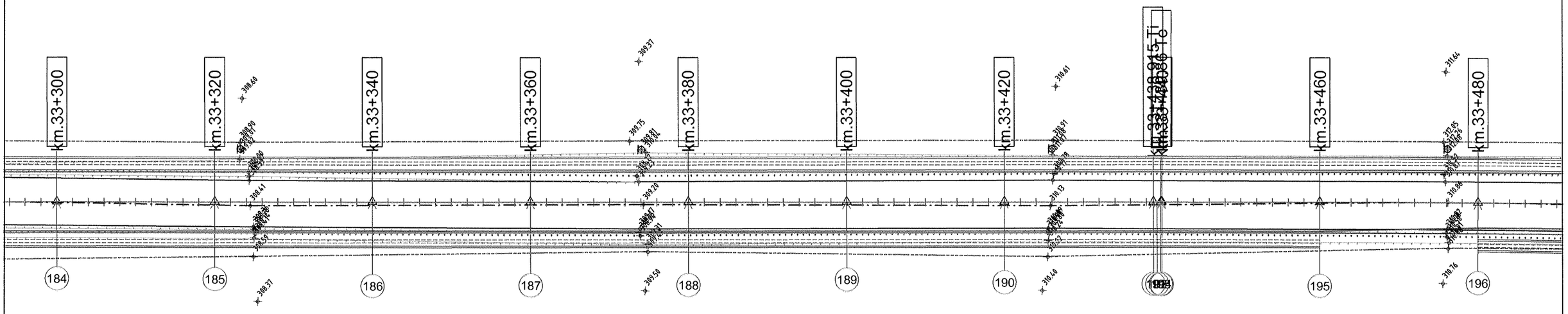

21

U[grd]	199.70	
Coord	East	North
	624661.210	617886.871

LEGENDA

- AX DRUM PROIECT
- MARGINE PARTE CAROSABILA PR.
- MARGINE ACOSTAMENT PROIECT
- SANT BETON PROIECT
- SANT RANFORSAT PROIECT
- AX DRUM EXISTENT
- MARGINE DRUM EXISTENT
- LIMITA PROPRIETATE
- TALUZ
- SANT EXISTENT

- INCEPUT PROIECT KM 0+000
- POZITIE KILOMETRICA
- SFARSIT PROIECT
- Stalp beton
- Stalp lemn
- Cutie electrica
- Podet existent
- Borne
- NORD
- F - Fantana
- Arbori
- Indicator
- 192.57 - Punct topografic
- Troita

VERIFICATOR	ing. Grădinariu T. Ioan		A4;B2;D	REFERAT nr. ..... din	
S.C. ALIDO PROIECT S.R.L. Piatra Neamț, str. Prof. Ion Negre, nr. 12 J 27/528/2001, R 14342100				**Beneficiar:** **UAT Județul Neamț prin Consiliul Județean Neamț**	Proiect nr. 374/2023
Specificatia	Numele si prenumele	Semnatura	Scara 1:500	**Titlu proiect:** **"Proiect integrat Modernizare, consolidare și reabilitare drumuri și poduri județene, obiective ce asigura conectarea la rețeaua TEN-T, Județul Neamț"**	Faza D.A.L.I.
SEF PROIECT	ing. Adrian NECULA		Data 2023	**Titlu planșă:** PLAN DE SITUATIE DJ 155I, KM. 31+000 - 36+500	Plansa nr. P.S.-1.15
PROIECTANT	ing. Gabriel AMARIEI				
PROIECTANT	ing. Ana-Maria CHIRILA				

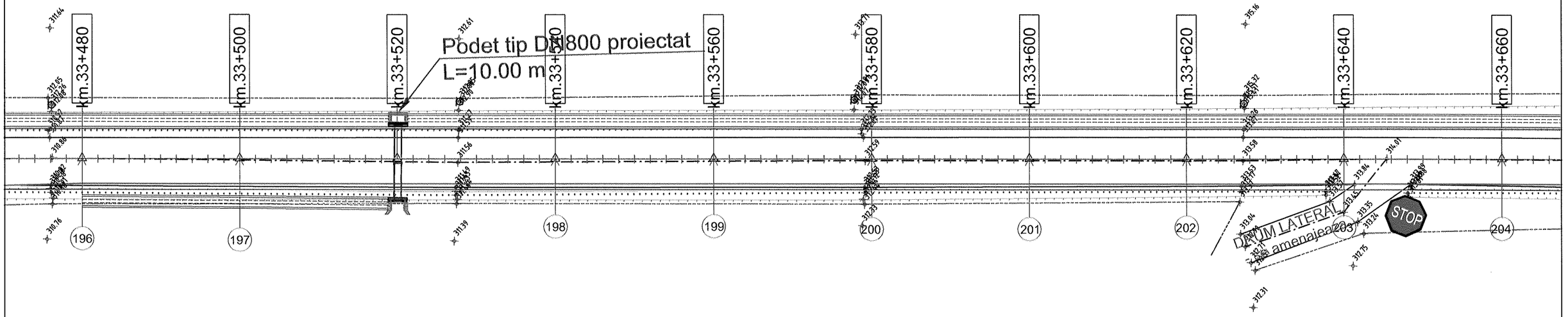

22

U[grd]

Coord | 624

LEGENDA

- AX DRUM PROIECT
- MARGINE PARTE CAROSABILA PR.
- MARGINE ACOSTAMENT PROIECT
- SANT BETON PROIECT
- SANT RANFORSAT PROIECT
- AX DRUM EXISTENT
- MARGINE DRUM EXISTENT
- LIMITA PROPRIETATE
- TALUZ
- SANT EXISTENT
- INCEPUT PROIECT KM 0+000
- POZITIE KILOMETRICA
- SFARSIT PROIECT
- Stalp beton
- Stalp lemn
- Cutie electrica
- Podet existent
- Borne
- NORD
- F - Fantana
- Arbori
- Indicator
- 192.57 - Punct topografic
- Troita

VERIFICATOR	ing. Grădinariu T. Ioan		A4;B2;D	REFERAT nr. ..... din/rl.	
S.C. ALIDO PROIECT S.R.L. Piatra Neamț, str. Prof. Ion Negre, nr. 12 J 27/528/2001, R 14342100				**Beneficiar:** **UAT Județul Neamț prin Consiliul Județean Neamț**	Proiect nr. 374/2023
Specificatia	Numele si prenumele	Semnatura	Scara 1:500	**Titlu proiect:** **"Proiect integrat Modernizare, consolidare și reabilitare drumuri și poduri județene, obiective ce asigura conectarea la rețeaua TEN-T, Județul Neamț"**	Faza D.A.L.I.
SEF PROIECT	ing. Adrian NECULA		Data 2023	**Titlu planșă:** PLAN DE SITUATIE DJ 155I, KM. 31+000 - 36+500	Plansa nr. P.S.-1.16
PROIECTANT	ing. Gabriel AMARIEI				
PROIECTANT	ing. Ana-Maria CHIRILA				

SOCIETATEA COMERCIALA 27/528/2001 2 ALIDO PROIECT RO 14342100 PIATRA NEAMT

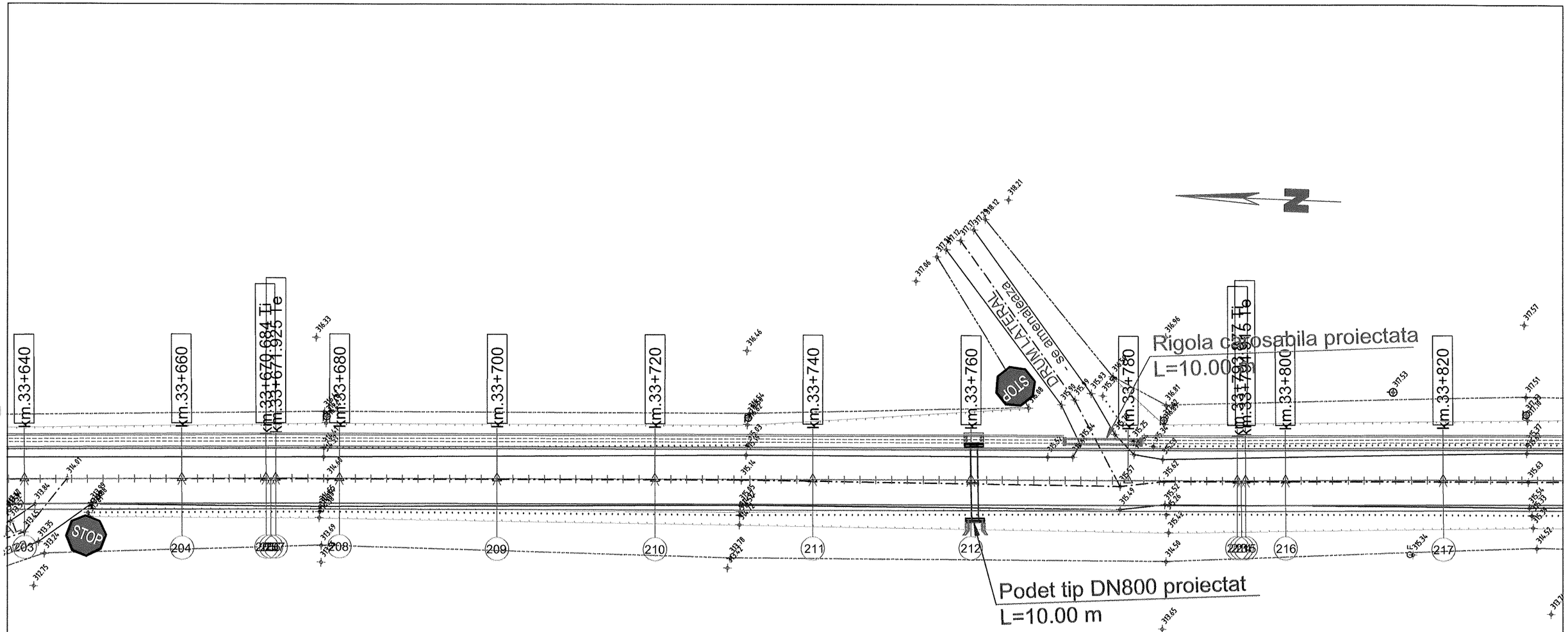

22

U[grd]	199.60	
Coord	East	North
	624671.285	617655.173

23

U[grd]	199.67	
Coord	East	North
	624675.870	617532.167

LEGENDA

- AX DRUM PROIECT
- MARGINE PARTE CAROSABILA PR.
- MARGINE ACOSTAMENT PROIECT
- SANT BETON PROIECT
- SANT RANFORSAT PROIECT
- AX DRUM EXISTENT
- MARGINE DRUM EXISTENT
- LIMITA PROPRIETATE
- TALUZ
- SANT EXISTENT

INCEPUT PROIECT KM 0+000 - POZITIE KILOMETRICA - SFARSIT PROIECT

- Stalp beton
- Stalp lemn
- Cutie electrica
- Podet existent
- Borne
- NORD
- F - Fantana
- Arbori
- Indicator
- 192.57 - Punct topografic
- Troita

VERIFICATOR	ing. Grădinariu T. Ioan		A4;B2;D	REFERAT nr. ..... din	
S.C. ALIDO PROIECT S.R.L. Piatra Neamț, str. Prof. Ion Negre, nr. 12 J 27/528/2001, R 14342100				**Beneficiar:** **UAT Județul Neamț prin Consiliul Județean Neamț**	Proiect nr. 374/2023
Specificatia	Numele si prenumele	Semnatura	Scara 1:500	**Titlu proiect:** **"Proiect integrat Modernizare, consolidare și reabilitare drumuri și poduri județene, obiective ce asigura conectarea la rețeaua TEN-T, Județul Neamț"**	Faza D.A.L.I.
SEF PROIECT	ing. Adrian NECULA		Data 2023	**Titlu planșă:** PLAN DE SITUATIE DJ 155I, KM. 31+000 - 36+500	Plansa nr. P.S.-1.17
PROIECTANT	ing. Gabriel AMARIEI				
PROIECTANT	ing. Ana-Maria CHIRILA				

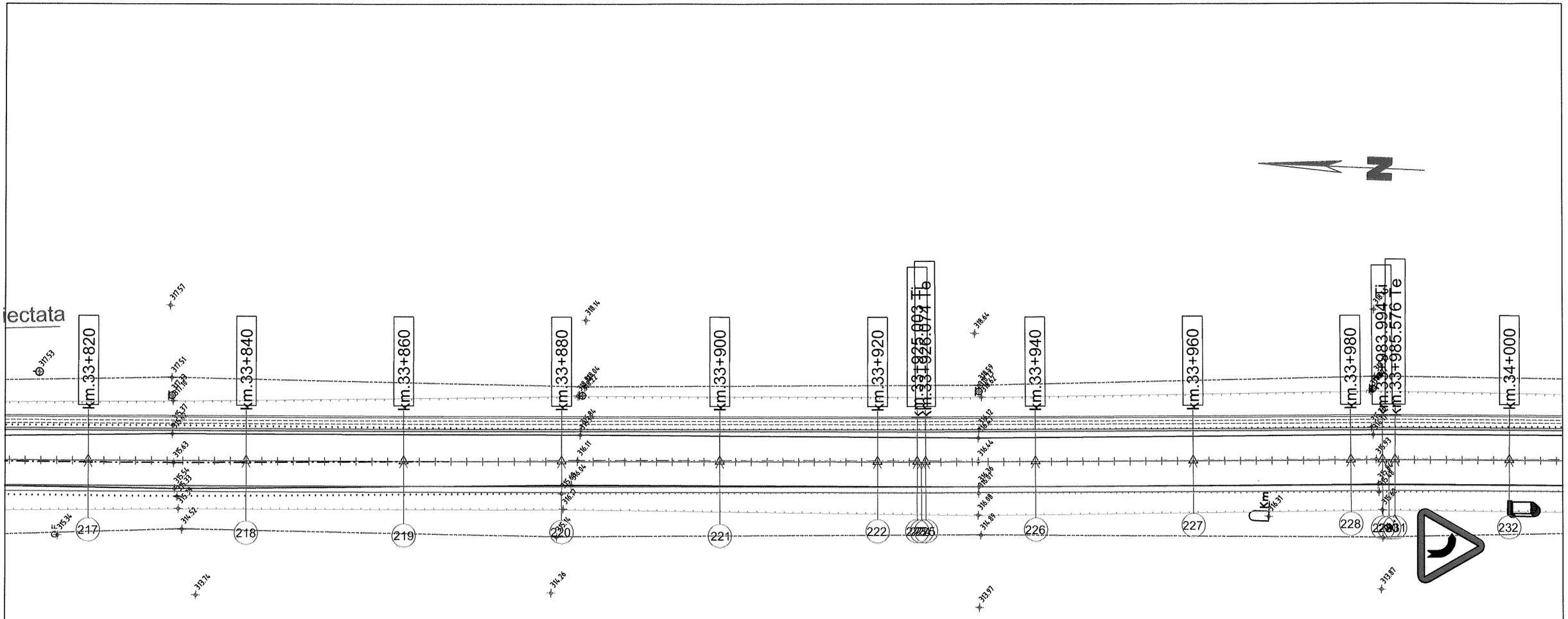

24

U[grd]	199.66	
Coord	East	North
	624681.434	617401.142

25

U[grd]	199.50	
Coord	East	North
	624684.265	617341.963

LEGENDA

- AX DRUM PROIECT
- MARGINE PARTE CAROSABILA PR.
- MARGINE ACOSTAMENT PROIECT
- SANT BETON PROIECT
- SANT RANFORSAT PROIECT
- AX DRUM EXISTENT
- MARGINE DRUM EXISTENT
- LIMITA PROPRIETATE
- TALUZ
- SANT EXISTENT

INCEPUT PROIECT KM 0+000
- POZITIE KILOMETRICA
SFARSIT PROIECT

- Stalp beton
- Stalp lemn
- Cutie electrica
- Podet existent
- Borne
- NORD
- F - Fantana
- Arbori
- Indicator
192.57 - Punct topografic
- Troita

VERIFICATOR	ing. Grădinariu T. Ioan		A4;B2;D	REFERAT nr. ..... din	
S.C. ALIDO PROIECT S.R.L. Piatra Neamț, str. Prof. Ion Negre, nr. 12 J 27/528/2001, R 14342100				**Beneficiar:** **UAT Județul Neamț prin Consiliul Județean Neamț**	Proiect nr. 374/2023
Specificatia	Numele si prenumele	Semnatura	Scara 1:500	**Titlu proiect:** **"Proiect integrat Modernizare, consolidare și reabilitare drumuri și poduri județene, obiective ce asigura conectarea la rețeaua TEN-T, Județul Neamț"**	Faza D.A.L.I.
SEF PROIECT	ing. Adrian NECULA		Data 2023	**Titlu planșă:** PLAN DE SITUATIE DJ 155I, KM. 31+000 - 36+500	Plansa nr. P.S.-1.18
PROIECTANT	ing. Gabriel AMARIEI				
PROIECTANT	ing. Ana-Maria CHIRILA				

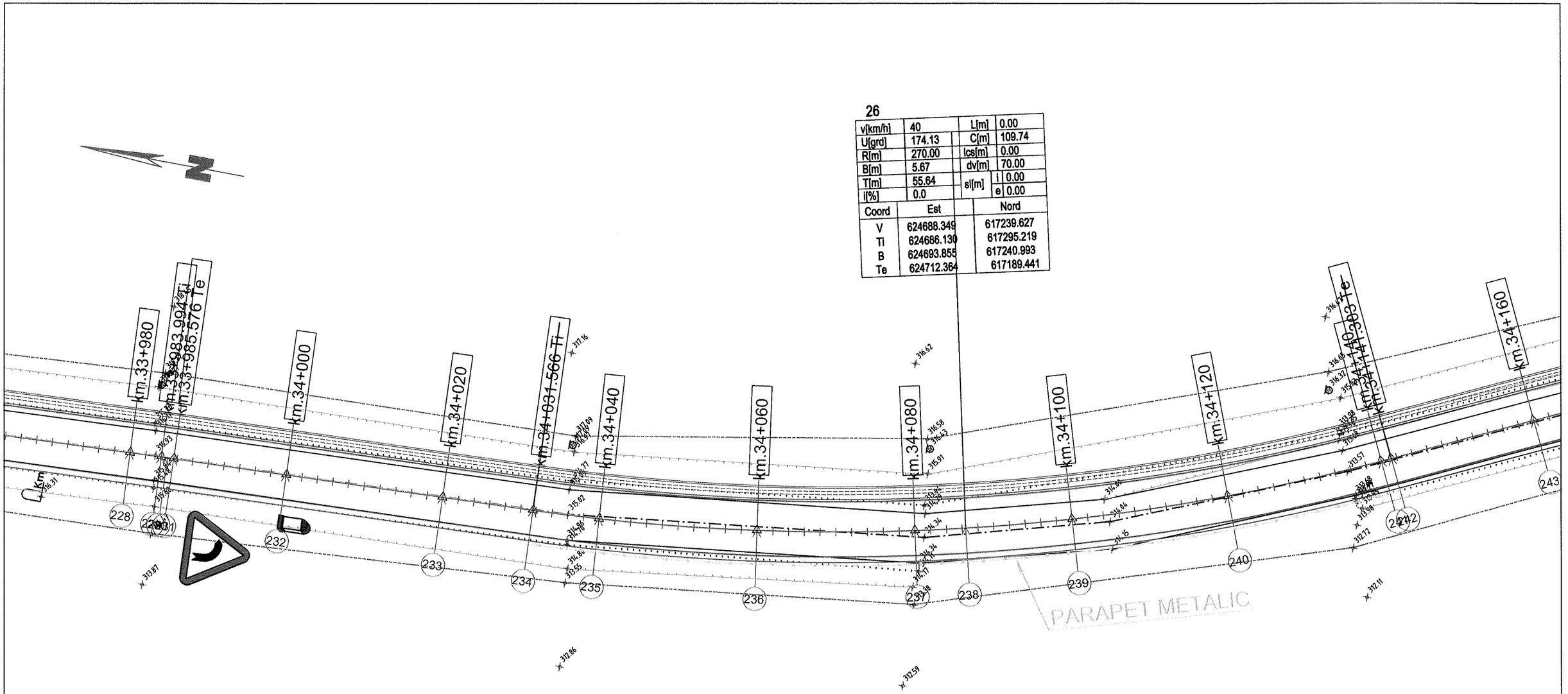

25

U[grd]	199.50	
Coord	East	North
	624684.265	617341.963

LEGENDA

- AX DRUM PROIECT
- MARGINE PARTE CAROSABILA PR.
- MARGINE ACOSTAMENT PROIECT
- SANT BETON PROIECT
- SANT RANFORSAT PROIECT
- AX DRUM EXISTENT
- MARGINE DRUM EXISTENT
- LIMITA PROPRIETATE
- TALUZ
- SANT EXISTENT

INCEPUT PROIECT KM 0+000
- POZITIE KILOMETRICA
SFARSIT PROIECT

- Stalp beton
- Stalp lemn
- Cutie electrica
- Podet existent
- Borne
- NORD
- F - Fantana
- Arbori
- Indicator
- Punct topografic
- Troita

VERIFICATOR	ing. Grădinariu T. Ioan		A4;B2;D	REFERAT nr.	
S.C. ALIDO PROIECT S.R.L. Piatra Neamț, str. Prof. Ion Negre, nr. 12 J 27/528/2001, R 14342100				**Beneficiar: UAT Județul Neamț prin Consiliul Județean Neamț**	Proiect nr. 374/2023
Specificatia	Numele si prenumele	Semnatura	Scara 1:500	**Titlu proiect: "Proiect integrat Modernizare, consolidare și reabilitare drumuri și poduri județene, obiective ce asigura conectarea la rețeaua TEN-T, Județul Neamț"**	Faza D.A.L.I.
SEF PROIECT	ing. Adrian NECULA		Data 2023	**Titlu planșă:** PLAN DE SITUATIE DJ 155I, KM. 31+000 - 36+500	Plansa nr. P.S.-1.19
PROIECTANT	ing. Gabriel AMARIEI				
PROIECTANT	ing. Ana-Maria CHIRILA				

SOCIETATEA COMERCIALA 27/528/2001 2 ALIDO PROIECT RO14342100

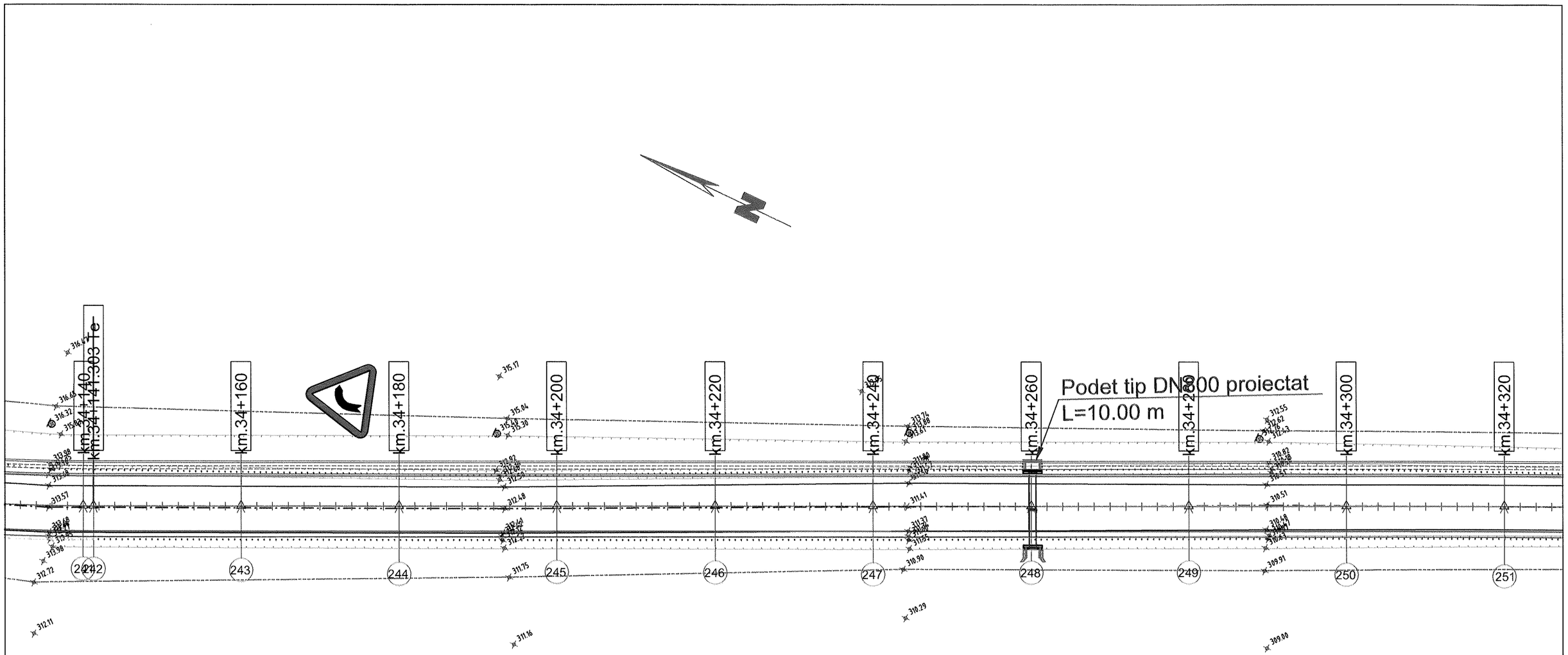

LEGENDA

- AX DRUM PROIECT
- MARGINE PARTE CAROSABILA PR.
- MARGINE ACOSTAMENT PROIECT
- SANT BETON PROIECT
- SANT RANFORSAT PROIECT
- AX DRUM EXISTENT
- MARGINE DRUM EXISTENT
- LIMITA PROPRIETATE
- TALUZ
- SANT EXISTENT

- INCEPUT PROIECT KM 0+000
- POZITIE KILOMETRICA
- SFARSIT PROIECT
- Stalp beton
- Stalp lemn
- Cutie electrica
- Podet existent
- Borne
- NORD
- F - Fantana
- Arbori
- Indicator
- 192.57 - Punct topografic
- Troita

VERIFICATOR	ing. Grădinariu T. Ioan		A4;B2;D	REFERAT nr.	
S.C. ALIDO PROIECT S.R.L. Piatra Neamț, str. Prof. Ion Negre, nr. 12 J 27/528/2001, R 14342100				**Beneficiar:** **UAT Județul Neamț prin Consiliul Județean Neamț**	Proiect nr. 374/2023
Specificatia	Numele si prenumele	Semnatura	Scara 1:500	**Titlu proiect:** **"Proiect integrat Modernizare, consolidare și reabilitare drumuri și poduri județene, obiective ce asigura conectarea la rețeaua TEN-T, Județul Neamț"**	Faza D.A.L.I.
SEF PROIECT	ing. Adrian NECULA		Data 2023	**Titlu planșă:** PLAN DE SITUATIE DJ 155I, KM. 31+000 - 36+500	Plansa nr. P.S.-1.20
PROIECTANT	ing. Gabriel AMARIEI				
PROIECTANT	ing. Ana-Maria CHIRILA				

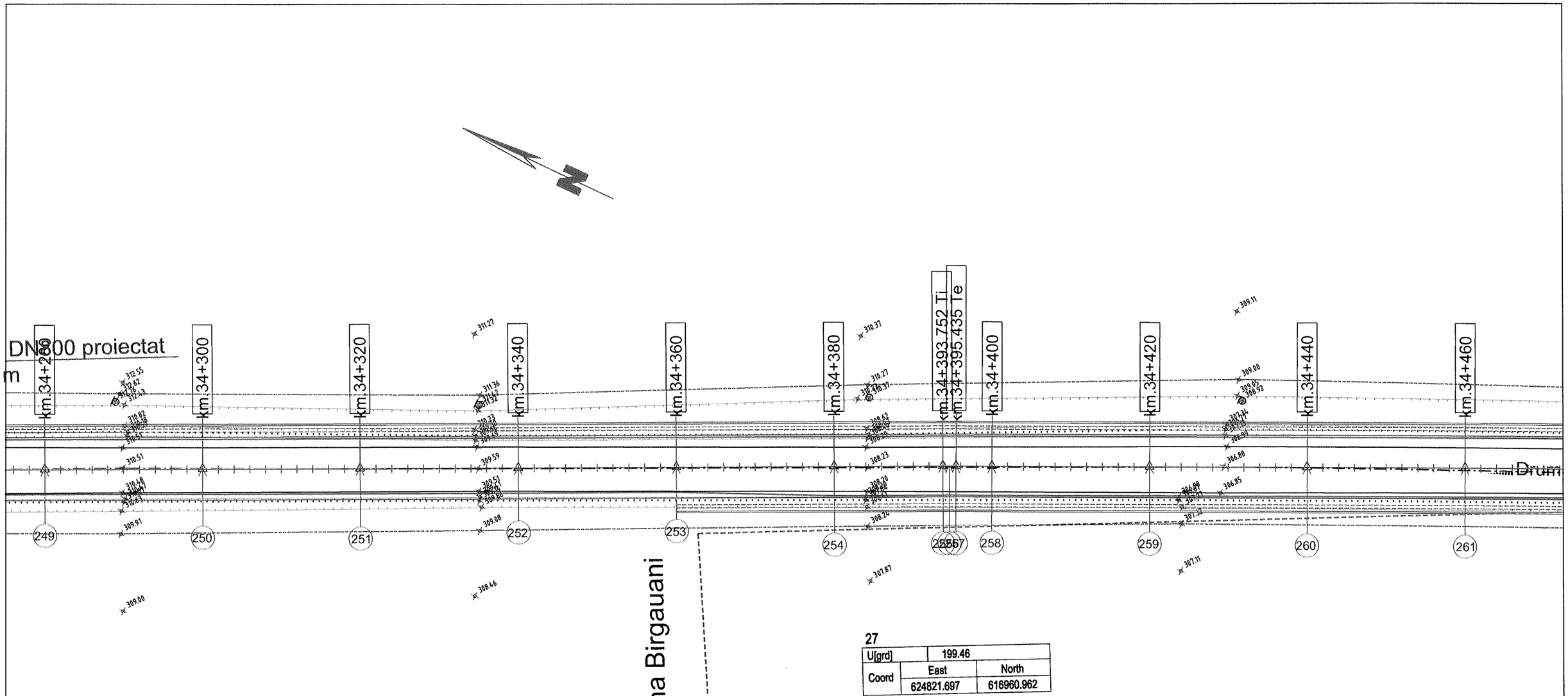

LEGENDA

- AX DRUM PROIECT
- MARGINE PARTE CAROSABILA PR.
- MARGINE ACOSTAMENT PROIECT
- SANT BETON PROIECT
- SANT RANFORSAT PROIECT
- AX DRUM EXISTENT
- MARGINE DRUM EXISTENT
- LIMITA PROPRIETATE
- TALUZ
- SANT EXISTENT

- INCEPUT PROIECT KM 0+000
- POZITIE KILOMETRICA
- SFARSIT PROIECT
- Stalp beton
- Stalp lemn
- Cutie electrica
- Podet existent
- Borne
- NORD
- F - Fantana
- Arbori
- Indicator
- 192.57 - Punct topografic
- Troita

VERIFICATOR	ing. Grădinariu T. Ioan		A4;B2;D	REFERAT nr.	
S.C. ALIDO PROIECT S.R.L. Piatra Neamț, str. Prof. Ion Negre, nr. 12 J 27/528/2001, R 14342100				**Beneficiar:** **UAT Județul Neamț prin Consiliul Județean Neamț**	Proiect nr. 374/2023
Specificatia	Numele si prenumele	Semnatura	Scara 1:500	**Titlu proiect:** **"Proiect integrat Modernizare, consolidare și reabilitare drumuri și poduri județene, obiective ce asigura conectarea la rețeaua TEN-T, Județul Neamț"**	Faza D.A.L.I.
SEF PROIECT	ing. Adrian NECULA		Data 2023	**Titlu planșă:** PLAN DE SITUATIE DJ 155I, KM. 31+000 - 36+500	Plansa nr. P.S.-1.21
PROIECTANT	ing. Gabriel AMARIEI				
PROIECTANT	ing. Ana-Maria CHIRILA				

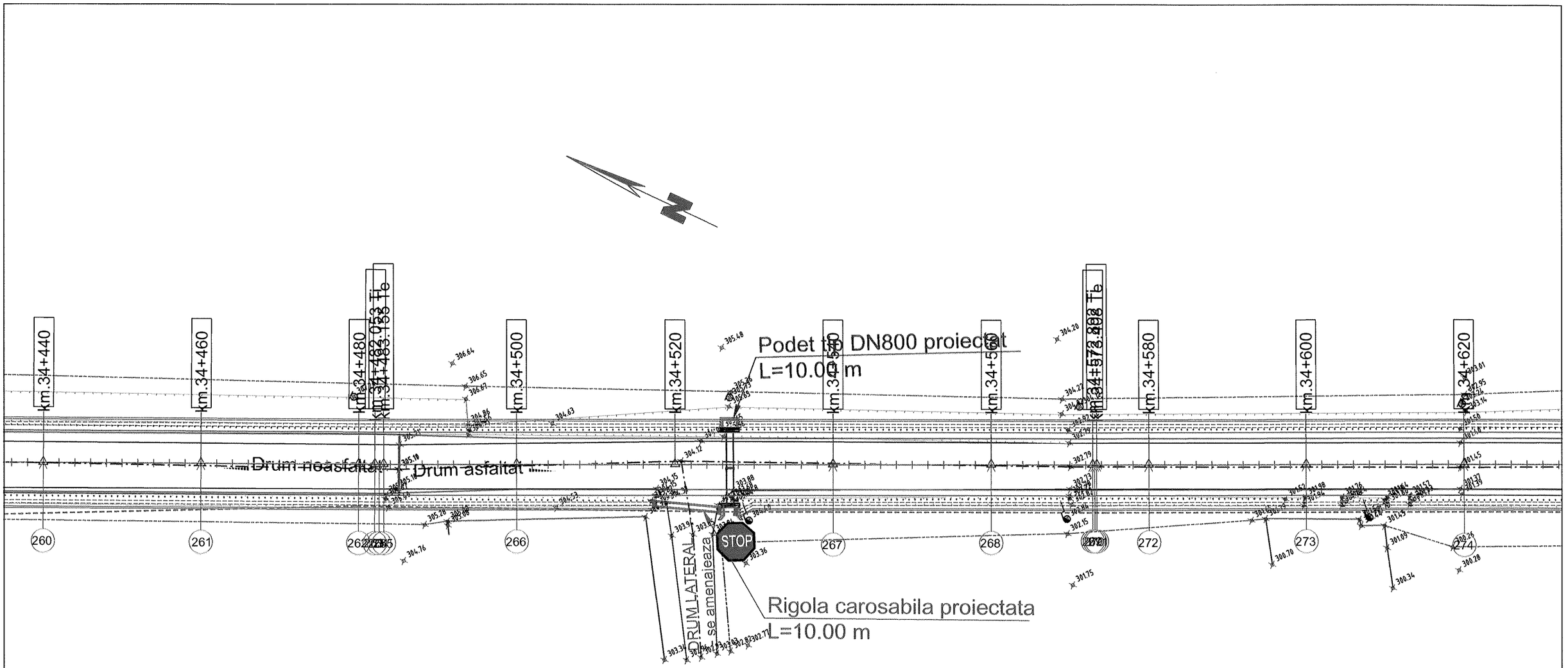

28

U[grd]	199.65	
Coord	East	North
	624859.017	616881.256

29

U[grd]	199.84	
Coord	East	North
	624897.863	616799.466

LEGENDA

- AX DRUM PROIECT
- MARGINE PARTE CAROSABILA PR.
- MARGINE ACOSTAMENT PROIECT
- SANT BETON PROIECT
- SANT RANFORSAT PROIECT
- AX DRUM EXISTENT
- MARGINE DRUM EXISTENT
- LIMITA PROPRIETATE
- TALUZ
- SANT EXISTENT
- INCEPUT PROIECT KM 0+000
- POZITIE KILOMETRICA
- SFARSIT PROIECT
- Stalp beton
- Stalp lemn
- Cutie electrica
- Podet existent
- Borne
- NORD
- F - Fantana
- Arbori
- Indicator
- 192.57 - Punct topografic
- Troita

VERIFICATOR	ing. Grădinariu T. Ioan		A4;B2;D	REFERAT nr.	
S.C. ALIDO PROIECT S.R.L. Piatra Neamț, str. Prof. Ion Negre, nr. 12 J 27/528/2001, R 14342100				**Beneficiar:** **UAT Județul Neamț prin Consiliul Județean Neamț**	Proiect nr. 374/2023
Specificatia	Numele si prenumele	Semnatura	Scara 1:500	**Titlu proiect:** **"Proiect integrat Modernizare, consolidare și reabilitare drumuri și poduri județene, obiective ce asigura conectarea la rețeaua TEN-T, Județul Neamț"**	Faza D.A.L.I.
SEF PROIECT	ing. Adrian NECULA		Data 2023	**Titlu planșă:** PLAN DE SITUATIE DJ 155I, KM. 31+000 - 36+500	Plansa nr. P.S.-1.22
PROIECTANT	ing. Gabriel AMARIEI				
PROIECTANT	ing. Ana-Maria CHIRILA				

SOCIETATEA COMERCIALA J27/528/2001 ALIDO PROIECT SRL

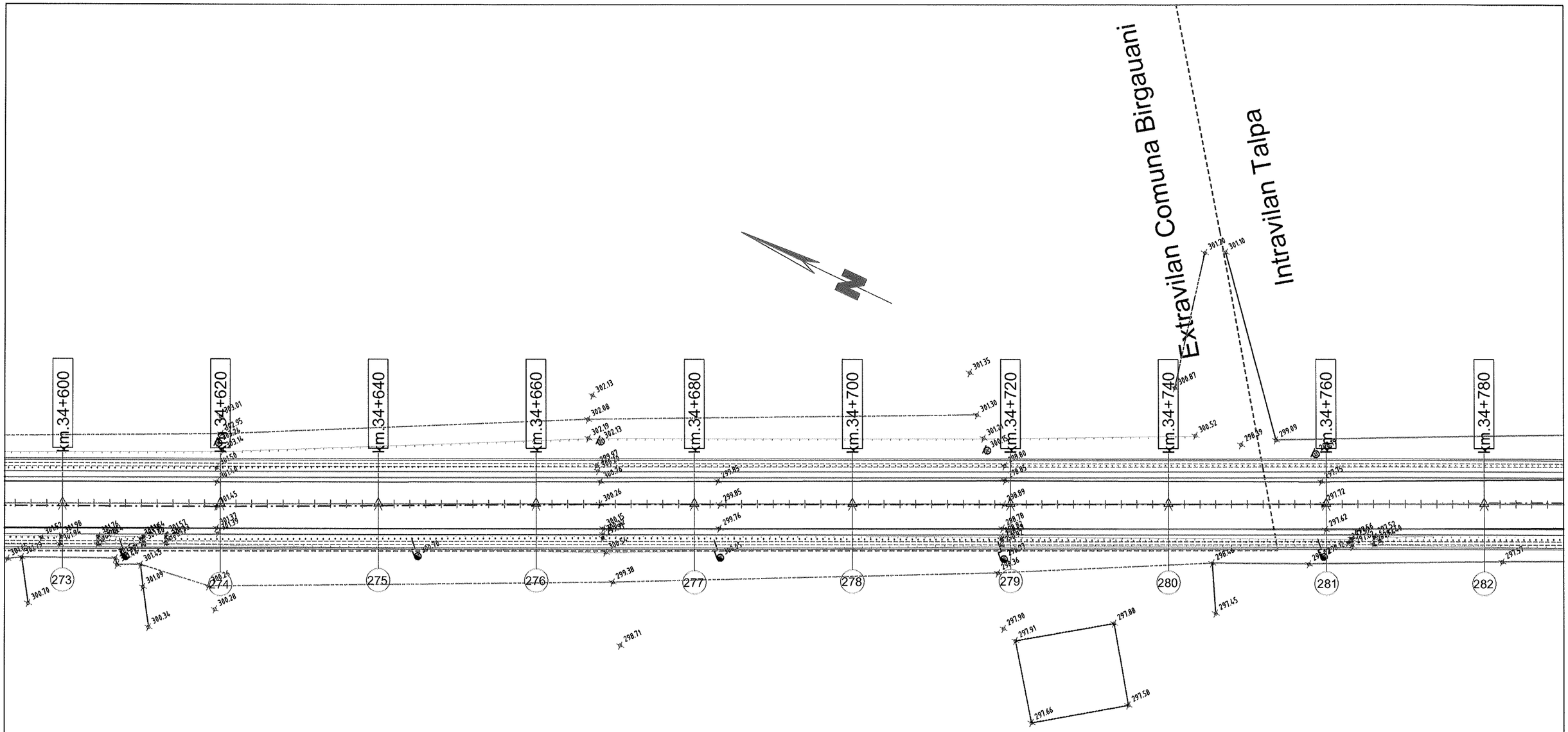

LEGENDA

- AX DRUM PROIECT
- MARGINE PARTE CAROSABILA PR.
- MARGINE ACOSTAMENT PROIECT
- SANT BETON PROIECT
- SANT RANFORSAT PROIECT
- AX DRUM EXISTENT
- MARGINE DRUM EXISTENT
- LIMITA PROPRIETATE
- TALUZ
- SANT EXISTENT

- INCEPUT PROIECT KM 0+000
- POZITIE KILOMETRICA
- SFARSIT PROIECT
- Stalp beton
- Stalp lemn
- Cutie electrica
- Podet existent
- Borne
- NORD
- F - Fantana
- Arbori
- Indicator
- 192.57 - Punct topografic
- Troita

VERIFICATOR	ing. Grădinariu T. Ioan		A4;B2;D	REFERAT nr. ..... din	
S.C. ALIDO PROIECT S.R.L. Piatra Neamț, str. Prof. Ion Negre, nr. 12 J 27/528/2001, R 14342100				**Beneficiar:** **UAT Județul Neamț prin Consiliul Județean Neamț**	Proiect nr. 374/2023
Specificatia	Numele si prenumele	Semnatura	Scara 1:500	**Titlu proiect:** **"Proiect integrat Modernizare, consolidare și reabilitare drumuri și poduri județene, obiective ce asigura conectarea la rețeaua TEN-T, Județul Neamț"**	Faza D.A.L.I.
SEF PROIECT	ing. Adrian NECULA		Data 2023	**Titlu planșă:** PLAN DE SITUATIE DJ 155I, KM. 31+000 - 36+500	Plansa nr. P.S.-1.23
PROIECTANT	ing. Gabriel AMARIEI				
PROIECTANT	ing. Ana-Maria CHIRILA				

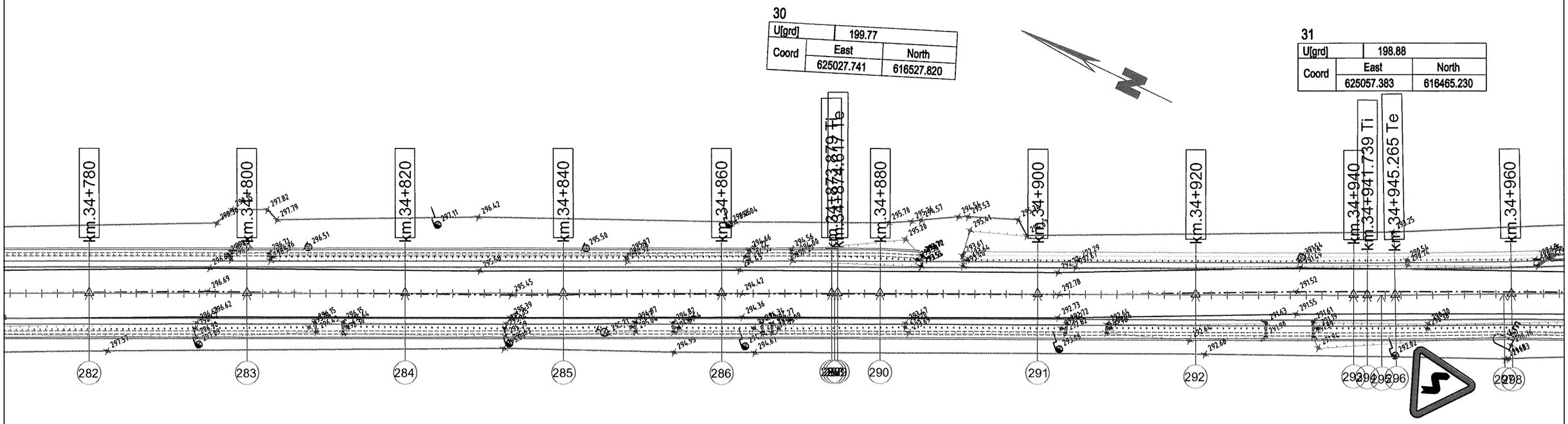

LEGENDA

- AX DRUM PROIECT
- MARGINE PARTE CAROSABILA PR.
- MARGINE ACOSTAMENT PROIECT
- SANT BETON PROIECT
- SANT RANFORSAT PROIECT
- AX DRUM EXISTENT
- MARGINE DRUM EXISTENT
- LIMITA PROPRIETATE
- TALUZ
- SANT EXISTENT
- INCEPUT PROIECT KM 0+000
- POZITIE KILOMETRICA
- SFARSIT PROIECT
- Stalp beton
- Stalp lemn
- Cutie electrica
- Podet existent
- Borne
- NORD
- F - Fantana
- Arbori
- Indicator
- 192.57 - Punct topografic
- Troita

VERIFICATOR	ing. Grădinariu T. Ioan		A4;B2;D	REFERAT nr. ..... din A.O.	
S.C. ALIDO PROIECT S.R.L. Piatra Neamț, str. Prof. Ion Negre, nr. 12 J 27/528/2001, R 14342100				**Beneficiar:** **UAT Județul Neamț prin Consiliul Județean Neamț**	Proiect nr. 374/2023
Specificatia	Numele si prenumele	Semnatura	Scara 1:500	**Titlu proiect:** **"Proiect integrat Modernizare, consolidare și reabilitare drumuri și poduri județene, obiective ce asigura conectarea la rețeaua TEN-T, Județul Neamț"**	Faza D.A.L.I.
SEF PROIECT	ing. Adrian NECULA		Data 2023	**Titlu planșă:** PLAN DE SITUATIE DJ 155I, KM. 31+000 - 36+500	Plansa nr. P.S.-24
PROIECTANT	ing. Gabriel AMARIEI				
PROIECTANT	ing. Ana-Maria CHIRILA				

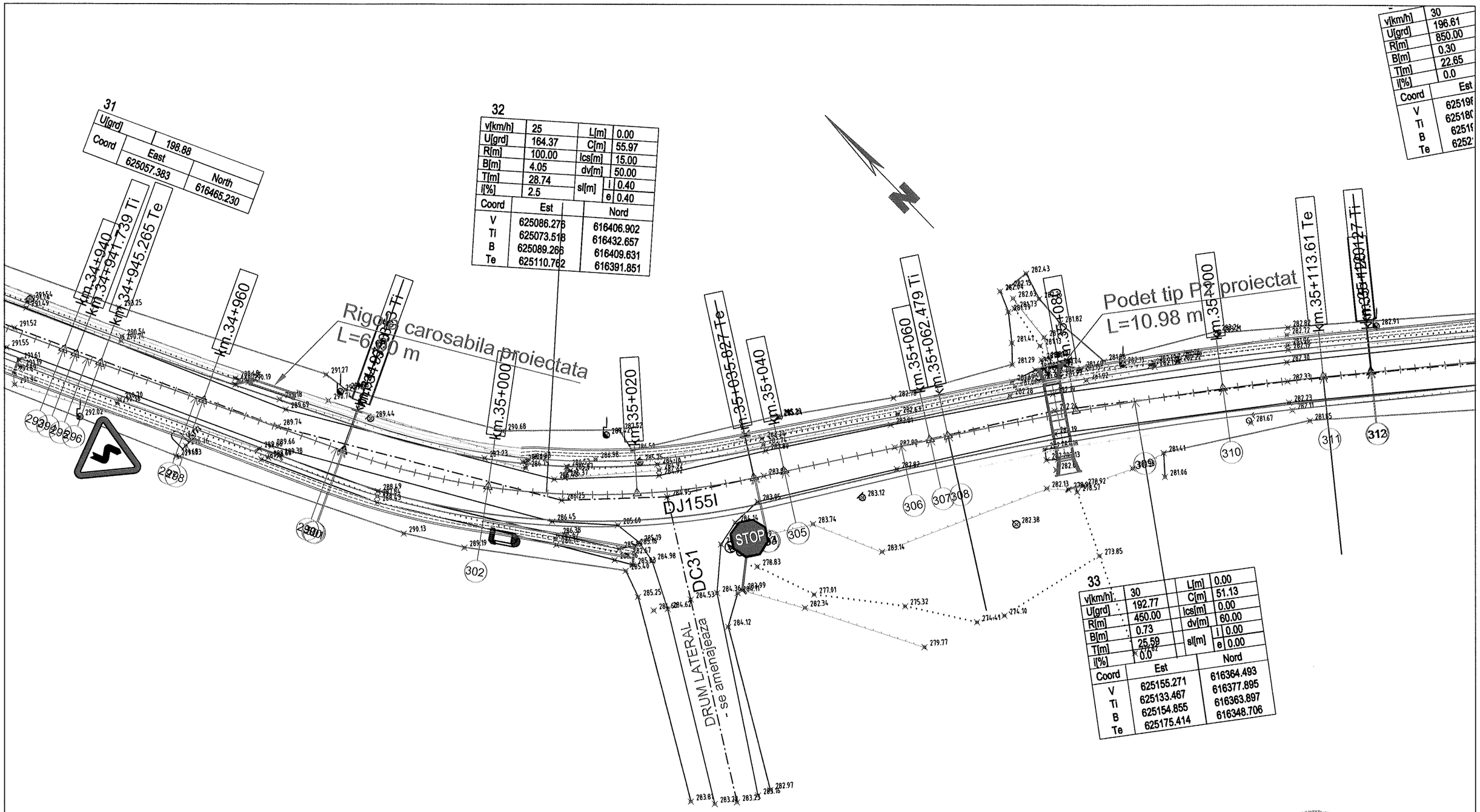

LEGENDA

- AX DRUM PROIECT
- MARGINE PARTE CAROSABILA PR.
- MARGINE ACOSTAMENT PROIECT
- SANT BETON PROIECT
- SANT RANFORSAT PROIECT
- AX DRUM EXISTENT
- MARGINE DRUM EXISTENT
- LIMITA PROPRIETATE
- TALUZ
- SANT EXISTENT

- INCEPUT PROIECT KM 0+000
- POZITIE KILOMETRICA
- SFARSIT PROIECT
- Stalp beton
- Stalp lemn
- Cutie electrica
- Podet existent
- Borne
- NORD
- F - Fantana
- Arbori
- Indicator
- 192.57 - Punct topografic
- Troita

VERIFICATOR	ing. Grădinariu T. Ioan	A4;B2;D	REFERAT nr. ..... din .....

S.C. ALIDO PROIECT S.R.L.
Piatra Neamț, str. Prof. Ion Negre, nr. 12 J 27/528/2001, R 14342100

Beneficiar:
UAT Județul Neamț prin Consiliul Județean Neamț

Proiect nr. 374/2023

Specificatia	Numele si prenumele	Semnatura	Scara 1:500
SEF PROIECT	ing. Adrian NECULA		Data 2023
PROIECTANT	ing. Gabriel AMARIEI		
PROIECTANT	ing. Ana-Maria CHIRILA		

Titlu proiect:
"Proiect integrat Modernizare, consolidare și reabilitare drumuri și poduri județene, obiective ce asigura conectarea la rețeaua TEN-T, Județul Neamț"

Faza D.A.L.I.

Titlu planșă:
PLAN DE SITUATIE
DJ 155I, KM. 31+000 - 36+500

Plansa nr. P.S.-1.25

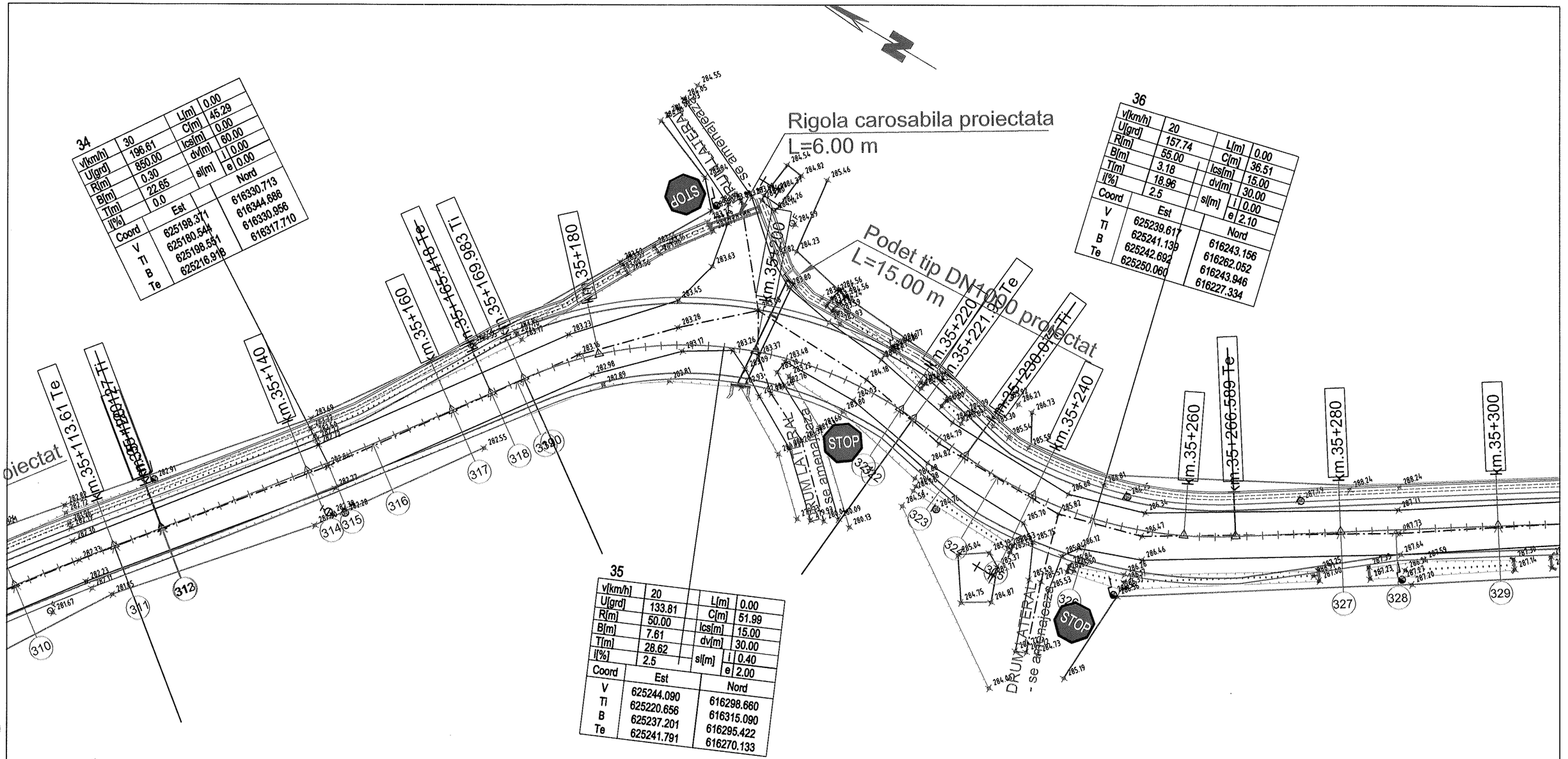

34

v[km/h]	30	L[m]	0.00
U[grd]	196.61	C[m]	45.29
R[m]	850.00	lcs[m]	0.00
B[m]	0.30	dv[m]	60.00
T[m]	22.65	sl[m] i	0.00
i[%]	0.0	sl[m] e	0.00

Coord	Est	Nord
V	625198.371	616330.713
Ti	625180.544	616344.686
B	625198.551	616330.956
Te	625216.918	616317.710

35

v[km/h]	20	L[m]	0.00
U[grd]	133.81	C[m]	51.99
R[m]	50.00	lcs[m]	15.00
B[m]	7.61	dv[m]	30.00
T[m]	28.62	sl[m] i	0.40
i[%]	2.5	sl[m] e	2.00

Coord	Est	Nord
V	625244.090	616298.660
Ti	625220.656	616315.090
B	625237.201	616295.422
Te	625241.791	616270.133

36

v[km/h]	20	L[m]	0.00
U[grd]	157.74	C[m]	36.51
R[m]	55.00	lcs[m]	15.00
B[m]	3.18	dv[m]	30.00
T[m]	18.96	sl[m] i	0.00
i[%]	2.5	sl[m] e	2.10

Coord	Est	Nord
V	625239.617	616243.156
Ti	625241.139	616262.052
B	625242.692	616243.946
Te	625250.060	616227.334

	L[m]	0.00
	C[m]	51.13
	lcs[m]	0.00
	dv[m]	60.00
	sl[m] i	0.00
	sl[m] e	0.00

Est	Nord
625155.271	616364.493
625133.467	616377.895
625154.855	616363.897
625175.414	616348.706

LEGENDA

- AX DRUM PROIECT
- MARGINE PARTE CAROSABILA PR.
- MARGINE ACOSTAMENT PROIECT
- SANT BETON PROIECT
- SANT RANFORSAT PROIECT
- AX DRUM EXISTENT
- MARGINE DRUM EXISTENT
- LIMITA PROPRIETATE
- TALUZ
- SANT EXISTENT

- INCEPUT PROIECT KM 0+000
- POZITIE KILOMETRICA
- SFARSIT PROIECT
- Stalp beton
- Stalp lemn
- Cutie electrica
- Podet existent
- Borne
- NORD
- F - Fantana
- Arbori
- Indicator
- 192.57 - Punct topografic
- Troita

VERIFICATOR	ing. Grădinariu T. Ioan		A4;B2;D	REFERAT nr. ..... din	
S.C. ALIDO PROIECT S.R.L. Piatra Neamț, str. Prof. Ion Negre, nr. 12 J 27/528/2001, R 14342100				**Beneficiar: UAT Județul Neamț prin Consiliul Județean Neamț**	Proiect nr. 374/2023
Specificatia	Numele si prenumele	Semnatura	Scara 1:500	**Titlu proiect: "Proiect integrat Modernizare, consolidare și reabilitare drumuri și poduri județene, obiective ce asigura conectarea la rețeaua TEN-T, Județul Neamț"**	Faza D.A.L.I.
SEF PROIECT	ing. Adrian NECULA		Data 2023	**Titlu planșă:** PLAN DE SITUATIE DJ 155I, KM. 31+000 - 36+500	Plansa nr. P.S.-1.26
PROIECTANT	ing. Gabriel AMARIEI				
PROIECTANT	ing. Ana-Maria CHIRILA				

SOCIETATEA COMERCIALA J27/528/2001 2 ALIDO PROIECT SRL RO 14342100 PIATRA NEAMT

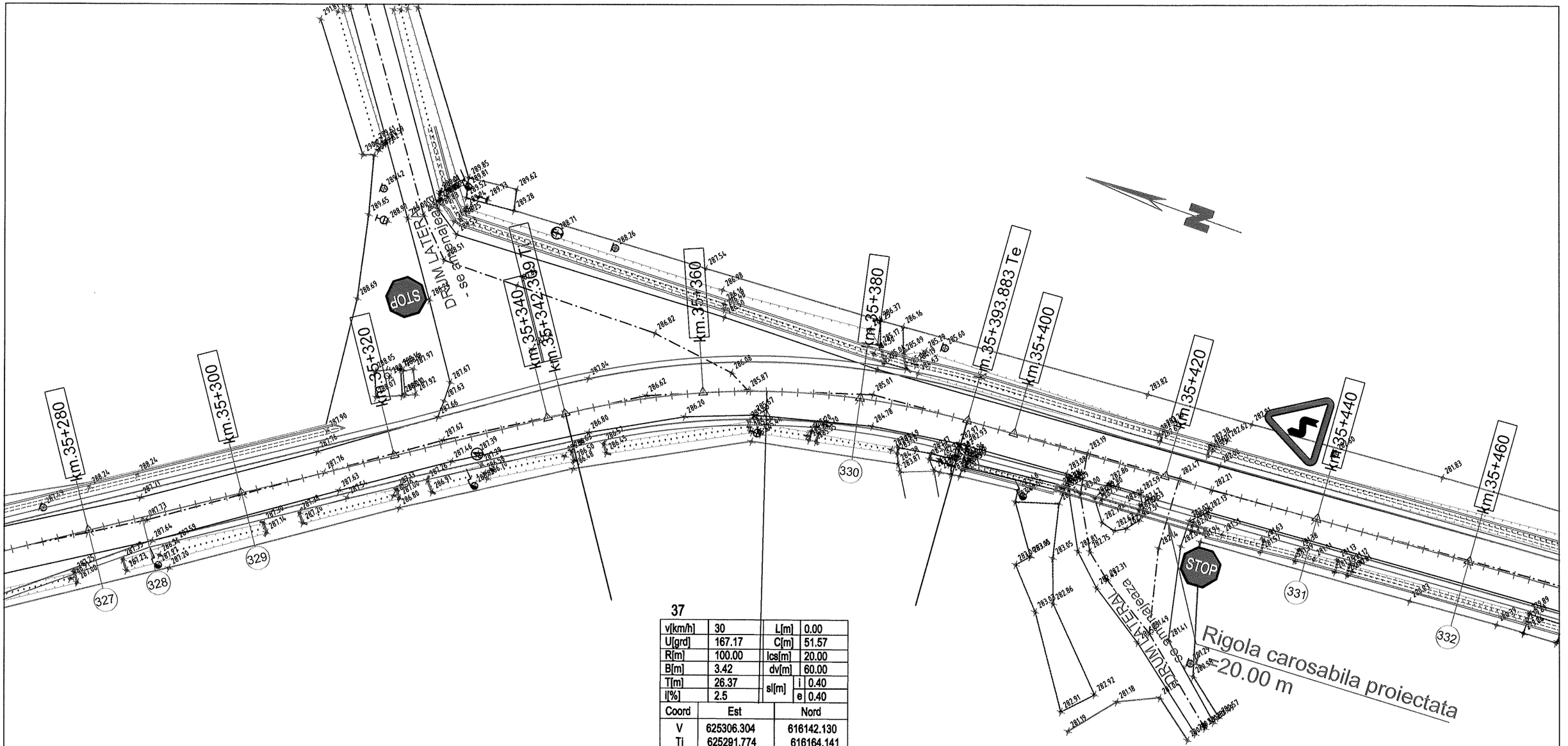

37

v[km/h]	30	L[m]	0.00
U[grd]	167.17	C[m]	51.57
R[m]	100.00	lcs[m]	20.00
B[m]	3.42	dv[m]	60.00
T[m]	26.37	s[m] i	0.40
i[%]	2.5	s[m] e	0.40

Coord	Est	Nord
V	625306.304	616142.130
Ti	625291.774	616164.141
B	625303.064	616141.036
Te	625308.088	616115.816

L E G E N D A

- AX DRUM PROIECT
- MARGINE PARTE CAROSABILA PR.
- MARGINE ACOSTAMENT PROIECT
- SANT BETON PROIECT
- SANT RANFORSAT PROIECT
- AX DRUM EXISTENT
- MARGINE DRUM EXISTENT
- LIMITA PROPRIETATE
- TALUZ
- SANT EXISTENT

INCEPUT PROIECT KM 0+000
- POZITIE KILOMETRICA
SFARSIT PROIECT

- Stalp beton
- Stalp lemn
- Cutie electrica
- Podet existent
- Borne

- NORD
F - Fantana
- Arbori
- Indicator
192.57 - Punct topografic
- Troita

SOCIETATEA COMERCIALA 27/528/2001 2 ALIDO PROIECT SRL PIATRA NEAMT

VERIFICATOR	ing. Grădinariu T. Ioan		A4;B2;D	REFERAT nr. ..... din	
S.C. ALIDO PROIECT S.R.L. Piatra Neamț, str. Prof. Ion Negre, nr. 12 J 27/528/2001, R 14342100				**Beneficiar:** **UAT Județul Neamț prin Consiliul Județean Neamț**	Proiect nr. 374/2023
Specificatia	Numele si prenumele	Semnatura	Scara 1:500	**Titlu proiect:** **"Proiect integrat Modernizare, consolidare și reabilitare drumuri și poduri județene, obiective ce asigura conectarea la rețeaua TEN-T, Județul Neamț"**	Faza D.A.L.I.
SEF PROIECT	ing. Adrian NECULA		Data 2023	**Titlu planșă:** PLAN DE SITUATIE DJ 155I, KM. 31+000 - 36+500	Plansa nr. P.S.-1.27
PROIECTANT	ing. Gabriel AMARIEI				
PROIECTANT	ing. Ana-Maria CHIRILA				

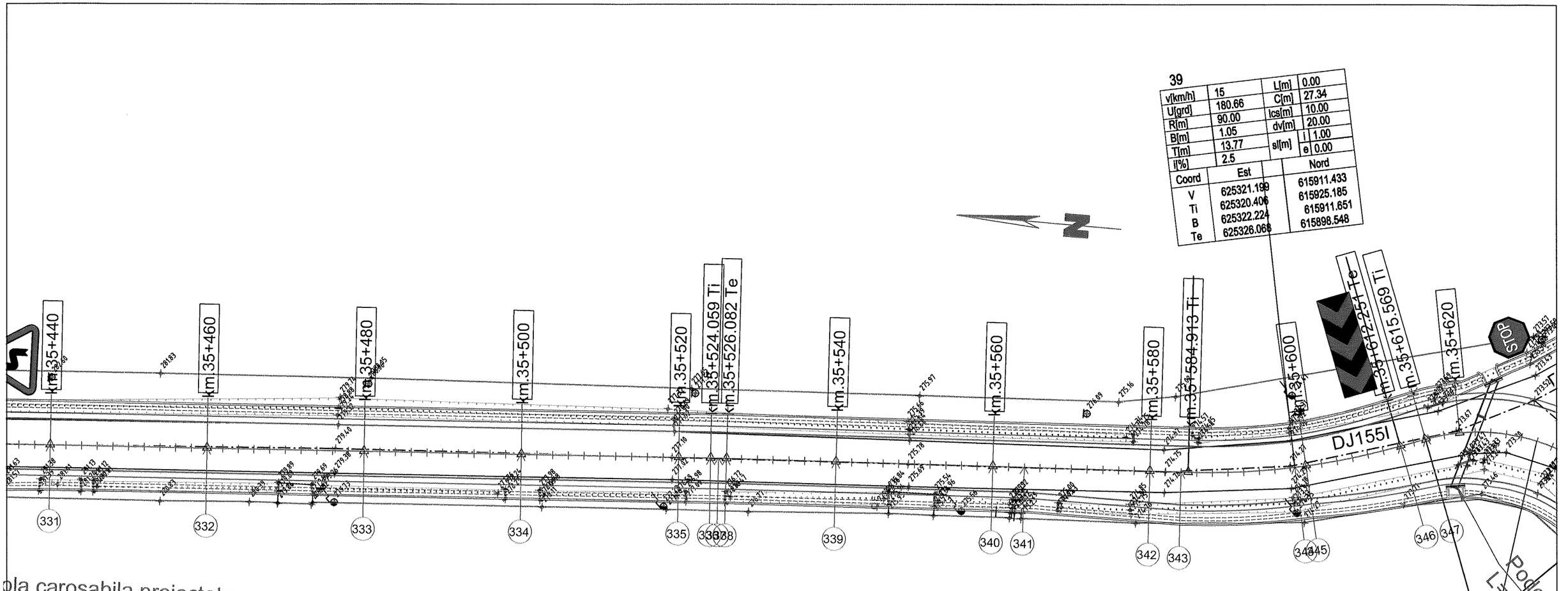

39			
v[km/h]	15	L[m]	0.00
U[grd]	180.66	C[m]	27.34
R[m]	90.00	lcs[m]	10.00
B[m]	1.05	dv[m]	20.00
T[m]	13.77	sl[m]	i 1.00
i[%]	2.5		e 0.00

Coord	Est	Nord
V	625321.199	615911.433
Ti	625320.406	615925.185
B	625322.224	615911.651
Te	625326.068	615898.548

38		
U[grd]	199.36	
Coord	East	North
	625316.962	615984.929

40			
v[km/h]	15	L[m]	0.00
U[grd]	126.66	C[m]	28.80
R[m]	25.00	lcs[m]	10.00
B[m]	4.81	dv[m]	20.00
T[m]	16.24	sl[m]	i 1.00
i[%]	0.0		e 3.00

Coord	Est	Nord
V	625332.982	615880.255
Ti	625327.242	615895.444
B	625328.282	615881.280
Te	625321.439	615868.834

LEGENDA

- AX DRUM PROIECT
- MARGINE PARTE CAROSABILA PR.
- MARGINE ACOSTAMENT PROIECT
- SANT BETON PROIECT
- SANT RANFORSAT PROIECT
- AX DRUM EXISTENT
- MARGINE DRUM EXISTENT
- LIMITA PROPRIETATE
- TALUZ
- SANT EXISTENT

INCEPUT PROIECT KM 0+000 - POZITIE KILOMETRICA
SFARSIT PROIECT

- Stalp beton
- Stalp lemn
- Cutie electrica
- Podet existent
- Borne
- NORD
- F - Fantana
- Arbori
- Indicator
- 192.57 - Punct topografic
- Troita

VERIFICATOR	ing. Grădinariu T. Ioan	A4;B2;D	REFERAT nr. ..... din		
S.C. ALIDO PROIECT S.R.L. Piatra Neamț, str. Prof. Ion Negre, nr. 12 J 27/528/2001, R 14342100			Beneficiar: UAT Județul Neamț prin Consiliul Județean Neamț		Proiect nr. 374/2023
Specificatia	Numele si prenumele	Semnatura	Scara 1:500	Titlu proiect: "Proiect integrat Modernizare, consolidare și reabilitare drumuri și poduri județene, obiective ce asigura conectarea la rețeaua TEN-T, Județul Neamț"	Faza D.A.L.I.
SEF PROIECT	ing. Adrian NECULA		Data 2023	Titlu planșă: PLAN DE SITUATIE DJ 155I, KM. 31+000 - 36+500	Plansa nr. P.S.-1.28
PROIECTANT	ing. Gabriel AMARIEI				
PROIECTANT	ing. Ana-Maria CHIRILA				

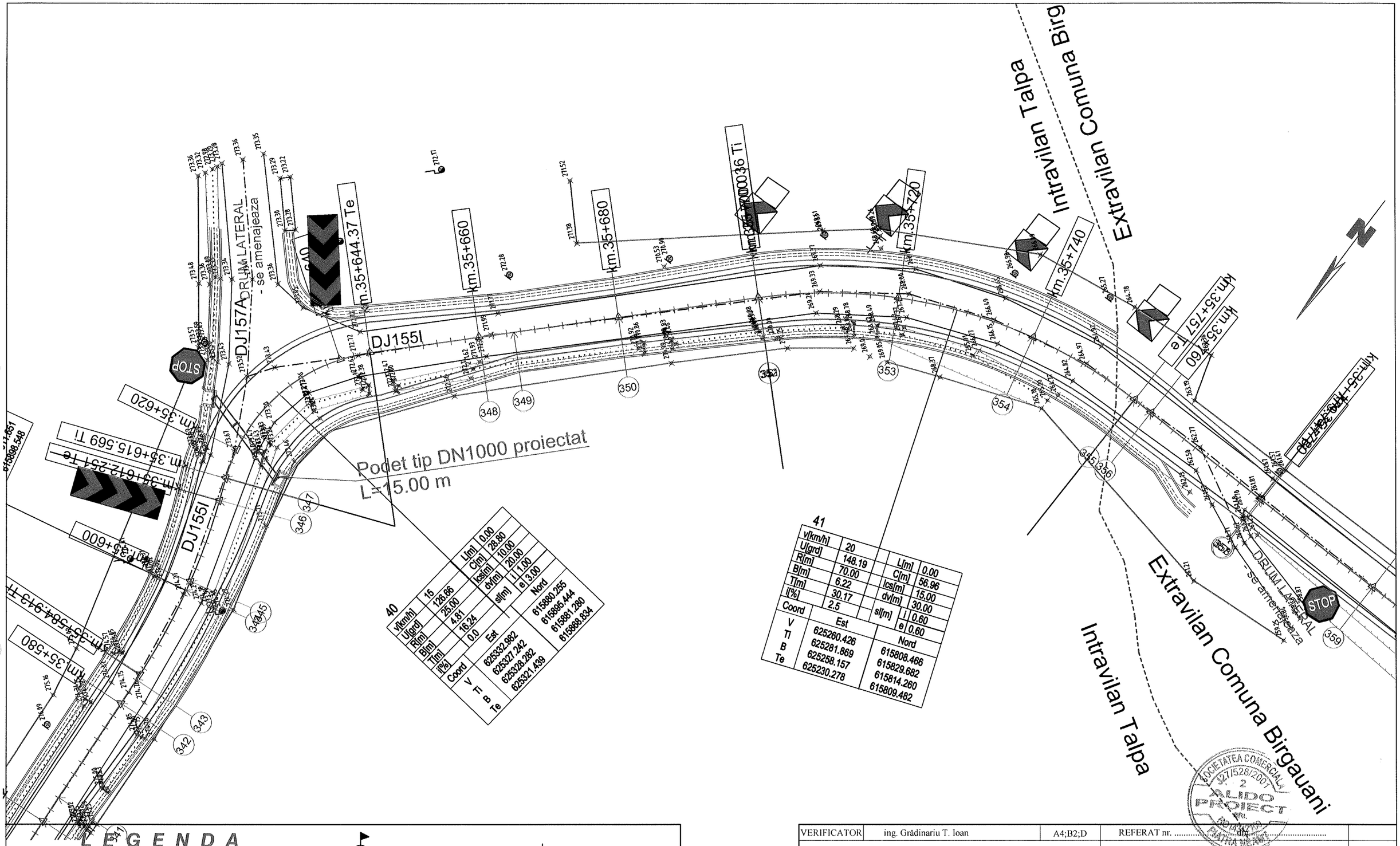
km.35+644.37 Te
km.35+660
km.35+680
km.35+720
km.35+740
km.35+757 Te
km.35+760
DJ157A
DRUM LATERAL
- se amenajeaza
DJ155I
STOP
Podet tip DN1000 proiectat
L=15.00 m
Intravilan Talpa
Extravilan Comuna Birgauani
km.35+620
km.35+600
km.35+580
km.35+560
km.35+540
km.35+520
km.35+500
km.35+480
km.35+460
km.35+440
km.35+420
km.35+400
km.35+380
km.35+360
km.35+340
km.35+320
km.35+300
km.35+280
km.35+260
km.35+240
km.35+220
km.35+200
km.35+180
km.35+160
km.35+140
km.35+120
km.35+100
km.35+080
km.35+060
km.35+040
km.35+020
km.35+000
km.34+980
km.34+960
km.34+940
km.34+920
km.34+900
km.34+880
km.34+860
km.34+840
km.34+820
km.34+800
km.34+780
km.34+760
km.34+740
km.34+720
km.34+700
km.34+680
km.34+660
km.34+640
km.34+620
km.34+600
km.34+580
km.34+560
km.34+540
km.34+520
km.34+500
km.34+480
km.34+460
km.34+440
km.34+420
km.34+400
km.34+380
km.34+360
km.34+340
km.34+320
km.34+300
km.34+280
km.34+260
km.34+240
km.34+220
km.34+200
km.34+180
km.34+160
km.34+140
km.34+120
km.34+100
km.34+080
km.34+060
km.34+040
km.34+020
km.34+000
km.33+980
km.33+960
km.33+940
km.33+920
km.33+900
km.33+880
km.33+860
km.33+840
km.33+820
km.33+800
km.33+780
km.33+760
km.33+740
km.33+720
km.33+700
km.33+680
km.33+660
km.33+640
km.33+620
km.33+600
km.33+580
km.33+560
km.33+540
km.33+520
km.33+500
km.33+480
km.33+460
km.33+440
km.33+420
km.33+400
km.33+380
km.33+360
km.33+340
km.33+320
km.33+300
km.33+280
km.33+260
km.33+240
km.33+220
km.33+200
km.33+180
km.33+160
km.33+140
km.33+120
km.33+100
km.33+080
km.33+060
km.33+040
km.33+020
km.33+000
km.32+980
km.32+960
km.32+940
km.32+920
km.32+900
km.32+880
km.32+860
km.32+840
km.32+820
km.32+800
km.32+780
km.32+760
km.32+740
km.32+720
km.32+700
km.32+680
km.32+660
km.32+640
km.32+620
km.32+600
km.32+580
km.32+560
km.32+540
km.32+520
km.32+500
km.32+480
km.32+460
km.32+440
km.32+420
km.32+400
km.32+380
km.32+360
km.32+340
km.32+320
km.32+300
km.32+280
km.32+260
km.32+240
km.32+220
km.32+200
km.32+180
km.32+160
km.32+140
km.32+120
km.32+100
km.32+080
km.32+060
km.32+040
km.32+020
km.32+000
km.31+980
km.31+960
km.31+940
km.31+920
km.31+900
km.31+880
km.31+860
km.31+840
km.31+820
km.31+800
km.31+780
km.31+760
km.31+740
km.31+720
km.31+700
km.31+680
km.31+660
km.31+640
km.31+620
km.31+600
km.31+580
km.31+560
km.31+540
km.31+520
km.31+500
km.31+480
km.31+460
km.31+440
km.31+420
km.31+400
km.31+380
km.31+360
km.31+340
km.31+320
km.31+300
km.31+280
km.31+260
km.31+240
km.31+220
km.31+200
km.31+180
km.31+160
km.31+140
km.31+120
km.31+100
km.31+080
km.31+060
km.31+040
km.31+020
km.31+000
km.30+980
km.30+960
km.30+940
km.30+920
km.30+900
km.30+880
km.30+860
km.30+840
km.30+820
km.30+800
km.30+780
km.30+760
km.30+740
km.30+720
km.30+700
km.30+680
km.30+660
km.30+640
km.30+620
km.30+600
km.30+580
km.30+560
km.30+540
km.30+520
km.30+500
km.30+480
km.30+460
km.30+440
km.30+420
km.30+400
km.30+380
km.30+360
km.30+340
km.30+320
km.30+300
km.30+280
km.30+260
km.30+240
km.30+220
km.30+200
km.30+180
km.30+160
km.30+140
km.30+120
km.30+100
km.30+080
km.30+060
km.30+040
km.30+020
km.30+000
km.29+980
km.29+960
km.29+940
km.29+920
km.29+900
km.29+880
km.29+860
km.29+840
km.29+820
km.29+800
km.29+780
km.29+760
km.29+740
km.29+720
km.29+700
km.29+680
km.29+660
km.29+640
km.29+620
km.29+600
km.29+580
km.29+560
km.29+540
km.29+520
km.29+500
km.29+480
km.29+460
km.29+440
km.29+420
km.29+400
km.29+380
km.29+360
km.29+340
km.29+320
km.29+300
km.29+280
km.29+260
km.29+240
km.29+220
km.29+200
km.29+180
km.29+160
km.29+140
km.29+120
km.29+100
km.29+080
km.29+060
km.29+040
km.29+020
km.29+000
km.28+980
km.28+960
km.28+940
km.28+920
km.28+900
km.28+880
km.28+860
km.28+840
km.28+820
km.28+800
km.28+780
km.28+760
km.28+740
km.28+720
km.28+700
km.28+680
km.28+660
km.28+640
km.28+620
km.28+600
km.28+580
km.28+560
km.28+540
km.28+520
km.28+500
km.28+480
km.28+460
km.28+440
km.28+420
km.28+400
km.28+380
km.28+360
km.28+340
km.28+320
km.28+300
km.28+280
km.28+260
km.28+240
km.28+220
km.28+200
km.28+180
km.28+160
km.28+140
km.28+120
km.28+100
km.28+080
km.28+060
km.28+040
km.28+020
km.28+000
km.27+980
km.27+960
km.27+940
km.27+920
km.27+900
km.27+880
km.27+860
km.27+840
km.27+820
km.27+800
km.27+780
km.27+760
km.27+740
km.27+720
km.27+700
km.27+680
km.27+660
km.27+640
km.27+620
km.27+600
km.27+580
km.27+560
km.27+540
km.27+520
km.27+500
km.27+480
km.27+460
km.27+440
km.27+420
km.27+400
km.27+380
km.27+360
km.27+340
km.27+320
km.27+300
km.27+280
km.27+260
km.27+240
km.27+220
km.27+200
km.27+180
km.27+160
km.27+140
km.27+120
km.27+100
km.27+080
km.27+060
km.27+040
km.27+020
km.27+000
km.26+980
km.26+960
km.26+940
km.26+920
km.26+900
km.26+880
km.26+860
km.26+840
km.26+820
km.26+800
km.26+780
km.26+760
km.26+740
km.26+720
km.26+700
km.26+680
km.26+660
km.26+640
km.26+620
km.26+600
km.26+580
km.26+560
km.26+540
km.26+520
km.26+500
km.26+480
km.26+460
km.26+440
km.26+420
km.26+400
km.26+380
km.26+360
km.26+340
km.26+320
km.26+300
km.26+280
km.26+260
km.26+240
km.26+220
km.26+200
km.26+180
km.26+160
km.26+140
km.26+120
km.26+100
km.26+080
km.26+060
km.26+040
km.26+020
km.26+000
km.25+980
km.25+960
km.25+940
km.25+920
km.25+900
km.25+880
km.25+860
km.25+840
km.25+820
km.25+800
km.25+780
km.25+760
km.25+740
km.25+720
km.25+700
km.25+680
km.25+660
km.25+640
km.25+620
km.25+600
km.25+580
km.25+560
km.25+540
km.25+520
km.25+500
km.25+480
km.25+460
km.25+440
km.25+420
km.25+400
km.25+380
km.25+360
km.25+340
km.25+320
km.25+300
km.25+280
km.25+260
km.25+240
km.25+220
km.25+200
km.25+180
km.25+160
km.25+140
km.25+120
km.25+100
km.25+080
km.25+060
km.25+040
km.25+020
km.25+000
km.24+980
km.24+960
km.24+940
km.24+920
km.24+900
km.24+880
km.24+860
km.24+840
km.24+820
km.24+800
km.24+780
km.24+760
km.24+740
km.24+720
km.24+700
km.24+680
km.24+660
km.24+640
km.24+620
km.24+600
km.24+580
km.24+560
km.24+540
km.24+520
km.24+500
km.24+480
km.24+460
km.24+440
km.24+420
km.24+400
km.24+380
km.24+360
km.24+340
km.24+320
km.24+300
km.24+280
km.24+260
km.24+240
km.24+220
km.24+200
km.24+180
km.24+160
km.24+140
km.24+120
km.24+100
km.24+080
km.24+060
km.24+040
km.24+020
km.24+000
km.23+980
km.23+960
km.23+940
km.23+920
km.23+900
km.23+880
km.23+860
km.23+840
km.23+820
km.23+800
km.23+780
km.23+760
km.23+740
km.23+720
km.23+700
km.23+680
km.23+660
km.23+640
km.23+620
km.23+600
km.23+580
km.23+560
km.23+540
km.23+520
km.23+500
km.23+480
km.23+460
km.23+440
km.23+420
km.23+400
km.23+380
km.23+360
km.23+340
km.23+320
km.23+300
km.23+280
km.23+260
km.23+240
km.23+220
km.23+200
km.23+180
km.23+160
km.23+140
km.23+120
km.23+100
km.23+080
km.23+060
km.23+040
km.23+020
km.23+000
km.22+980
km.22+960
km.22+940
km.22+920
km.22+900
km.22+880
km.22+860
km.22+840
km.22+820
km.22+800
km.22+780
km.22+760
km.22+740
km.22+720
km.22+700
km.22+680
km.22+660
km.22+640
km.22+620
km.22+600
km.22+580
km.22+560
km.22+540
km.22+520
km.22+500
km.22+480
km.22+460
km.22+440
km.22+420
km.22+400
km.22+380
km.22+360
km.22+340
km.22+320
km.22+300
km.22+280
km.22+260
km.22+240
km.22+220
km.22+200
km.22+180
km.22+160
km.22+140
km.22+120
km.22+100
km.22+080
km.22+060
km.22+040
km.22+020
km.22+000
km.21+980
km.21+960
km.21+940
km.21+920
km.21+900
km.21+880
km.21+860
km.21+840
km.21+820
km.21+800
km.21+780
km.21+760
km.21+740
km.21+720
km.21+700
km.21+680
km.21+660
km.21+640
km.21+620
km.21+600
km.21+580
km.21+560
km.21+540
km.21+520
km.21+500
km.21+480
km.21+460
km.21+440
km.21+420
km.21+400
km.21+380
km.21+360
km.21+340
km.21+320
km.21+300
km.21+280
km.21+260
km.21+240
km.21+220
km.21+200
km.21+180
km.21+160
km.21+140
km.21+120
km.21+100
km.21+080
km.21+060
km.21+040
km.21+020
km.21+000
km.20+980
km.20+960
km.20+940
km.20+920
km.20+900
km.20+880
km.20+860
km.20+840
km.20+820
km.20+800
km.20+780
km.20+760
km.20+740
km.20+720
km.20+700
km.20+680
km.20+660
km.20+640
km.20+620
km.20+600
km.20+580
km.20+560
km.20+540
km.20+520
km.20+500
km.20+480
km.20+460
km.20+440
km.20+420
km.20+400
km.20+380
km.20+360
km.20+340
km.20+320
km.20+300
km.20+280
km.20+260
km.20+240
km.20+220
km.20+200
km.20+180
km.20+160
km.20+140
km.20+120
km.20+100
km.20+080
km.20+060
km.20+040
km.20+020
km.20+000
km.19+980
km.19+960
km.19+940
km.19+920
km.19+900
km.19+880
km.19+860
km.19+840
km.19+820
km.19+800
km.19+780
km.19+760
km.19+740
km.19+720
km.19+700
km.19+680
km.19+660
km.19+640
km.19+620
km.19+600
km.19+580
km.19+560
km.19+540
km.19+520
km.19+500
km.19+480
km.19+460
km.19+440
km.19+420
km.19+400
km.19+380
km.19+360
km.19+340
km.19+320
km.19+300
km.19+280
km.19+260
km.19+240
km.19+220
km.19+200
km.19+180
km.19+160
km.19+140
km.19+120
km.19+100
km.19+080
km.19+060
km.19+040
km.19+020
km.19+000
km.18+980
km.18+960
km.18+940
km.18+920
km.18+900
km.18+880
km.18+860
km.18+840
km.18+820
km.18+800
km.18+780
km.18+760
km.18+740
km.18+720
km.18+700
km.18+680
km.18+660
km.18+640
km.18+620
km.18+600
km.18+580
km.18+560
km.18+540
km.18+520
km.18+500
km.18+480
km.18+460
km.18+440
km.18+420
km.18+400
km.18+380
km.18+360
km.18+340
km.18+320
km.18+300
km.18+280
km.18+260
km.18+240
km.18+220
km.18+200
km.18+180
km.18+160
km.18+140
km.18+120
km.18+100
km.18+080
km.18+060
km.18+040
km.18+020
km.18+000
km.17+980
km.17+960
km.17+940
km.17+920
km.17+900
km.17+880
km.17+860
km.17+840
km.17+820
km.17+800
km.17+780
km.17+760
km.17+740
km.17+720
km.17+700
km.17+680
km.17+660
km.17+640
km.17+620
km.17+600
km.17+580
km.17+560
km.17+540
km.17+520
km.17+500
km.17+480
km.17+460
km.17+440
km.17+420
km.17+400
km.17+380
km.17+360
km.17+340
km.17+320
km.17+300
km.17+280
km.17+260
km.17+240
km.17+220
km.17+200
km.17+180
km.17+160
km.17+140
km.17+120
km.17+100
km.17+080
km.17+060
km.17+040
km.17+020
km.17+000
km.16+980
km.16+960
km.16+940
km.16+920
km.16+900
km.16+880
km.16+860
km.16+840
km.16+820
km.16+800
km.16+780
km.16+760
km.16+740
km.16+720
km.16+700
km.16+680
km.16+660
km.16+640
km.16+620
km.16+600
km.16+580
km.16+560
km.16+540
km.16+520
km.16+500
km.16+480
km.16+460
km.16+440
km.16+420
km.16+400
km.16+380
km.16+360
km.16+340
km.16+320
km.16+300
km.16+280
km.16+260
km.16+240
km.16+220
km.16+200
km.16+180
km.16+160
km.16+140
km.16+120
km.16+100
km.16+080
km.16+060
km.16+040
km.16+020
km.16+000
km.15+980
km.15+960
km.15+940
km.15+920
km.15+900
km.15+880
km.15+860
km.15+840
km.15+820
km.15+800
km.15+780
km.15+760
km.15+740
km.15+720
km.15+700
km.15+680
km.15+660
km.15+640
km.15+620
km.15+600
km.15+580
km.15+560
km.15+540
km.15+520
km.15+500
km.15+480
km.15+460
km.15+440
km.15+420
km.15+400
km.15+380
km.15+360
km.15+340
km.15+320
km.15+300
km.15+280
km.15+260
km.15+240
km.15+220
km.15+200
km.15+180
km.15+160
km.15+140
km.15+120
km.15+100
km.15+080
km.15+060
km.15+040
km.15+020
km.15+000
km.14+980
km.14+960
km.14+940
km.14+920
km.14+900
km.14+880
km.14+860
km.14+840
km.14+820
km.14+800
km.14+780
km.14+760
km.14+740
km.14+720
km.14+700
km.14+680
km.14+660
km.14+640
km.14+620
km.14+600
km.14+580
km.14+560
km.14+540
km.14+520
km.14+500
km.14+480
km.14+460
km.14+440
km.14+420
km.14+400
km.14+380
km.14+360
km.14+340
km.14+320
km.14+300
km.14+280
km.14+260
km.14+240
km.14+220
km.14+200
km.14+180
km.14+160
km.14+140
km.14+120
km.14+100
km.14+080
km.14+060
km.14+040
km.14+020
km.14+000
km.13+980
km.13+960
km.13+940
km.13+920
km.13+900
km.13+880
km.13+860
km.13+840
km.13+820
km.13+800
km.13+780
km.13+760
km.13+740
km.13+720
km.13+700
km.13+680
km.13+660
km.13+640
km.13+620
km.13+600
km.13+580
km.13+560
km.13+540
km.13+520
km.13+500
km.13+480
km.13+460
km.13+440
km.13+420
km.13+400
km.13+380
km.13+360
km.13+340
km.13+320
km.13+300
km.13+280
km.13+260
km.13+240
km.13+220
km.13+200
km.13+180
km.13+160
km.13+140
km.13+120
km.13+100
km.13+080
km.13+060
km.13+040
km.13+020
km.13+000
km.12+980
km.12+960
km.12+940
km.12+920
km.12+900
km.12+880
km.12+860
km.12+840
km.12+820
km.12+800
km.12+780
km.12+760
km.12+740
km.12+720
km.12+700
km.12+680
km.12+660
km.12+640
km.12+620
km.12+600
km.12+580
km.12+560
km.12+540
km.12+520
km.12+500
km.12+480
km.12+460
km.12+440
km.12+420
km.12+400
km.12+380
km.12+360
km.12+340
km.12+320
km.12+300
km.12+280
km.12+260
km.12+240
km.12+220
km.12+200
km.12+180
km.12+160
km.12+140
km.12+120
km.12+100
km.12+080
km.12+060
km.12+040
km.12+020
km.12+000
km.11+980
km.11+960
km.11+940
km.11+920
km.11+900
km.11+880
km.11+860
km.11+840
km.11+820
km.11+800
km.11+780
km.11+760
km.11+740
km.11+720
km.11+700
km.11+680
km.11+660
km.11+640
km.11+620
km.11+600
km.11+580
km.11+560
km.11+540
km.11+520
km.11+500
km.11+480
km.11+460
km.11+440
km.11+420
km.11+400
km.11+380
km.11+360
km.11+340
km.11+320
km.11+300
km.11+280
km.11+260
km.11+240
km.11+220
km.11+200
km.11+180
km.11+160
km.11+140
km.11+120
km.11+100
km.11+080
km.11+060
km.11+040
km.11+020
km.11+000
km.10+980
km.10+960
km.10+940
km.10+920
km.10+900
km.10+880
km.10+860
km.10+840
km.10+820
km.10+800
km.10+780
km.10+760
km.10+740
km.10+720
km.10+700
km.10+680
km.10+660
km.10+640
km.10+620
km.10+600
km.10+580
km.10+560
km.10+540
km.10+520
km.10+500
km.10+480
km.10+460
km.10+440
km.10+420
km.10+400
km.10+380
km.10+360
km.10+340
km.10+320
km.10+300
km.10+280
km.10+260
km.10+240
km.10+220
km.10+200
km.10+180
km.10+160
km.10+140
km.10+120
km.10+100
km.10+080
km.10+060
km.10+040
km.10+020
km.10+000
km.9+980
km.9+960
km.9+940
km.9+920
km.9+900
km.9+880
km.9+860
km.9+840
km.9+820
km.9+800
km.9+780
km.9+760
km.9+740
km.9+720
km.9+700
km.9+680
km.9+660
km.9+640
km.9+620
km.9+600
km.9+580
km.9+560
km.9+540
km.9+520
km.9+500
km.9+480
km.9+460
km.9+440
km.9+420
km.9+400
km.9+380
km.9+360
km.9+340
km.9+320
km.9+300
km.9+280
km.9+260
km.9+240
km.9+220
km.9+200
km.9+180
km.9+160
km.9+140
km.9+120
km.9+100
km.9+080
km.9+060
km.9+040
km.9+020
km.9+000
km.8+980
km.8+960
km.8+940
km.8+920
km.8+900
km.8+880
km.8+860
km.8+840
km.8+820
km.8+800
km.8+780
km.8+760
km.8+740
km.8+720
km.8+700
km.8+680
km.8+660
km.8+640
km.8+620
km.8+600
km.8+580
km.8+560
km.8+540
km.8+520
km.8+500
km.8+480
km.8+460
km.8+440
km.8+420
km.8+400
km.8+380
km.8+360
km.8+340
km.8+320
km.8+300
km.8+280
km.8+260
km.8+240
km.8+220
km.8+200
km.8+180
km.8+160
km.8+140
km.8+120
km.8+100
km.8+080
km.8+060
km.8+040
km.8+020
km.8+000
km.7+980
km.7+960
km.7+940
km.7+920
km.7+900
km.7+880
km.7+860
km.7+840
km.7+820
km.7+800
km.7+780
km.7+760
km.7+740
km.7+720
km.7+700
km.7+680
km.7+660
km.7+640
km.7+620
km.7+600
km.7+580
km.7+560
km.7+540
km.7+520
km.7+500
km.7+480
km.7+460
km.7+440
km.7+420
km.7+400
km.7+380
km.7+360
km.7+340
km.7+320
km.7+300
km.7+280
km.7+260
km.7+240
km.7+220
km.7+200
km.7+180
km.7+160
km.7+140
km.7+120
km.7+100
km.7+080
km.7+060
km.7+040
km.7+020
km.7+000
km.6+980
km.6+960
km.6+940
km.6+920
km.6+900
km.6+880
km.6+860
km.6+840
km.6+820
km.6+800
km.6+780
km.6+760
km.6+740
km.6+720
km.6+700
km.6+680
km.6+660
km.6+640
km.6+620
km.6+600
km.6+580
km.6+560
km.6+540
km.6+520
km.6+500
km.6+480
km.6+460
km.6+440
km.6+420
km.6+400
km.6+380
km.6+360
km.6+340
km.6+320
km.6+300
km.6+280
km.6+260
km.6+240
km.6+220
km.6+200
km.6+180
km.6+160
km.6+140
km.6+120
km.6+100
km.6+080
km.6+060
km.6+040
km.6+020
km.6+000
km.5+980
km.5+960
km.5+940
km.5+920
km.5+900
km.5+880
km.5+860
km.5+840
km.5+820
km.5+800
km.5+780
km.5+760
km.5+740
km.5+720
km.5+700
km.5+680
km.5+660
km.5+640
km.5+620
km.5+600
km.5+580
km.5+560
km.5+540
km.5+520
km.5+500
km.5+480
km.5+460
km.5+440
km.5+420
km.5+400
km.5+380
km.5+360
km.5+340
km.5+320
km.5+300
km.5+280
km.5+260
km.5+240
km.5+220
km.5+200
km.5+180
km.5+160
km.5+140
km.5+120
km.5+100
km.5+080
km.5+060
km.5+040
km.5+020
km.5+000
km.4+980
km.4+960
km.4+940
km.4+920
km.4+900
km.4+880
km.4+860
km.4+840
km.4+820
km.4+800
km.4+780
km.4+760
km.4+740
km.4+720
km.4+700
km.4+680
km.4+660
km.4+640
km.4+620
km.4+600
km.4+580
km.4+560
km.4+540
km.4+520
km.4+500
km.4+480
km.4+460
km.4+440
km.4+420
km.4+400
km.4+380
km.4+360
km.4+340
km.4+320
km.4+300
km.4+280
km.4+260
km.4+240
km.4+220
km.4+200
km.4+180
km.4+160
km.4+140
km.4+120
km.4+100
km.4+080
km.4+060
km.4+040
km.4+020
km.4+000
km.3+980
km.3+960
km.3+940
km.3+920
km.3+900
km.3+880
km.3+860
km.3+840
km.3+820
km.3+800
km.3+780
km.3+760
km.3+740
km.3+720
km.3+700
km.3+680
km.3+660
km.3+640
km.3+620
km.3+600
km.3+580
km.3+560
km.3+540
km.3+520
km.3+500
km.3+480
km.3+460
km.3+440
km.3+420
km.3+400
km.3+380
km.3+360
km.3+340
km.3+320
km.3+300
km.3+280
km.3+260
km.3+240
km.3+220
km.3+200
km.3+180
km.3+160
km.3+140
km.3+120
km.3+100
km.3+080
km.3+060
km.3+040
km.3+020
km.3+000
km.2+980
km.2+960
km.2+940
km.2+920
km.2+900
km.2+880
km.2+860
km.2+840
km.2+820
km.2+800
km.2+780
km.2+760
km.2+740
km.2+720
km.2+700
km.2+680
km.2+660
km.2+640
km.2+620
km.2+600
km.2+580
km.2+560
km.2+540
km.2+520
km.2+500
km.2+480
km.2+460
km.2+440
km.2+420
km.2+400
km.2+380
km.2+360
km.2+340
km.2+320
km.2+300
km.2+280
km.2+260
km.2+240
km.2+220
km.2+200
km.2+180
km.2+160
km.2+140
km.2+120
km.2+100
km.2+080
km.2+060
km.2+040
km.2+020
km.2+000
km.1+980
km.1+960
km.1+940
km.1+920
km.1+900
km.1+880
km.1+860
km.1+840
km.1+820
km.1+800
km.1+780
km.1+760
km.1+740
km.1+720
km.1+700
km.1+680
km.1+660
km.1+640
km.1+620
km.1+600
km.1+580
km.1+560
km.1+540
km.1+520
km.1+500
km.1+480
km.1+460
km.1+440
km.1+420
km.1+400
km.1+380
km.1+360
km.1+340
km.1+320
km.1+300
km.1+280
km.1+260
km.1+240
km.1+220
km.1+200
km.1+180
km.1+160
km.1+140
km.1+120
km.1+100
km.1+080
km.1+060
km.1+040
km.1+020
km.1+000
km.0+980
km.0+960
km.0+940
km.0+920
km.0+900
km.0+880
km.0+860
km.0+840
km.0+820
km.0+800
km.0+780
km.0+760
km.0+740
km.0+720
km.0+700
km.0+680
km.0+660
km.0+640
km.0+620
km.0+600
km.0+580
km.0+560
km.0+540
km.0+520
km.0+500
km.0+480
km.0+460
km.0+440
km.0+420
km.0+400
km.0+380
km.0+360
km.0+340
km.0+320
km.0+300
km.0+280
km.0+260
km.0+240
km.0+220
km.0+200
km.0+180
km.0+160
km.0+140
km.0+120
km.0+100
km.0+080
km.0+060
km.0+040
km.0+020
km.0+000
km.-0+020
km.-0+040
km.-0+060
km.-0+080
km.-0+100
km.-0+120
km.-0+140
km.-0+160
km.-0+180
km.-0+200
km.-0+220
km.-0+240
km.-0+260
km.-0+280
km.-0+300
km.-0+320
km.-0+340
km.-0+360
km.-0+380
km.-0+400
km.-0+420
km.-0+440
km.-0+460
km.-0+480
km.-0+500
km.-0+520
km.-0+540
km.-0+560
km.-0+580
km.-0+600
km.-0+620
km.-0+640
km.-0+660
km.-0+680
km.-0+700
km.-0+720
km.-0+740
km.-0+760
km.-0+780
km.-0+800
km.-0+820
km.-0+840
km.-0+860
km.-0+880
km.-0+900
km.-0+920
km.-0+940
km.-0+960
km.-0+980
km.-1+000
km.-1+020
km.-1+040
km.-1+060
km.-1+080
km.-1+100
km.-1+120
km.-1+140
km.-1+160
km.-1+180
km.-1+200
km.-1+220
km.-1+240
km.-1+260
km.-1+280
km.-1+300
km.-1+320
km.-1+340
km.-1+360
km.-1+380
km.-1+400
km.-1+420
km.-1+440
km.-1+460
km.-1+480
km.-1+500
km.-1+520
km.-1+540
km.-1+560
km.-1+580
km.-1+600
km.-1+620
km.-1+640
km.-1+660
km.-1+680
km.-1+700
km.-1+720
km.-1+740
km.-1+760
km.-1+780
km.-1+800
km.-1+820
km.-1+840
km.-1+860
km.-1+880
km.-1+900
km.-1+920
km.-1+940
km.-1+960
km.-1+980
km.-2+000
km.-2+020
km.-2+040
km.-2+060
km.-2+080
km.-2+100
km.-2+120
km.-2+140
km.-2+160
km.-2+180
km.-2+200
km.-2+220
km.-2+240
km.-2+260
km.-2+280
km.-2+300
km.-2+320
km.-2+340
km.-2+360
km.-2+380
km.-2+400
km.-2+420
km.-2+440
km.-2+460
km.-2+480
km.-2+500
km.-2+520
km.-2+540
km.-2+560
km.-2+580
km.-2+600
km.-2+620
km.-2+640
km.-2+660
km.-2+680
km.-2+700
km.-2+720
km.-2+740
km.-2+760
km.-2+780
km.-2+800
km.-2+820
km.-2+840
km.-2+860
km.-2+880
km.-2+900
km.-2+920
km.-2+940
km.-2+960
km.-2+980
km.-3+000
km.-3+020
km.-3+040
km.-3+060
km.-3+080
km.-3+100
km.-3+120
km.-3+140
km.-3+160
km.-3+180
km.-3+200
km.-3+220
km.-3+240
km.-3+260
km.-3+280
km.-3+300
km.-3+320
km.-3+340
km.-3+360
km.-3+380
km.-3+400
km.-3+420
km.-3+440
km.-3+460
km.-3+480
km.-3+500
km.-3+520
km.-3+540
km.-3+560
km.-3+580
km.-3+600
km.-3+620
km.-3+640
km.-3+660
km.-3+680
km.-3+700
km.-3+720
km.-3+740
km.-3+760
km.-3+780
km.-3+800
km.-3+820
km.-3+840
km.-3+860
km.-3+880
km.-3+900
km.-3+920
km.-3+940
km.-3+960
km.-3+980
km.-4+000
km.-4+020
km.-4+040
km.-4+060
km.-4+080
km.-4+100
km.-4+120
km.-4+140
km.-4+160
km.-4+180
km.-4+200
km.-4+220
km.-4+240
km.-4+260
km.-4+280
km.-4+300
km.-4+320
km.-4+340
km.-4+360
km.-4+380
km.-4+400
km.-4+420
km.-4+440
km.-4+460
km.-4+480
km.-4+500
km.-4+520
km.-4+540
km.-4+560
km.-4+580
km.-4+600
km.-4+620
km.-4+640
km.-4+660
km.-4+680
km.-4+700
km.-4+720
km.-4+740
km.-4+760
km.-4+780
km.-4+800
km.-4+820
km.-4+840
km.-4+860
km.-4+880
km.-4+900
km.-4+920
km.-4+940
km.-4+960
km.-4+980
km.-5+000
km.-5+020
km.-5+040
km.-5+060
km.-5+080
km.-5+100
km.-5+120
km.-5+140
km.-5+160
km.-5+180
km.-5+200
km.-5+220
km.-5+240
km.-5+260
km.-5+280
km.-5+300
km.-5+320
km.-5+340
km.-5+360
km.-5+380
km.-5+400
km.-5+420
km.-5+440
km.-5+460
km.-5+480
km.-5+500
km.-5+520
km.-5+540
km.-5+560
km.-5+580
km.-5+600
km.-5+620
km.-5+640
km.-5+660
km.-5+680
km.-5+700
km.-5+720
km.-5+740
km.-5+760
km.-5+780
km.-5+800
km.-5+820
km.-5+840
km.-5+860
km.-5+880
km.-5+900
km.-5+920
km.-5+940
km.-5+960
km.-5+980
km.-6+000
km.-6+020
km.-6+040
km.-6+060
km.-6+080
km.-6+100
km.-6+120
km.-6+140
km.-6+160
km.-6+180
km.-6+200
km.-6+220
km.-6+240
km.-6+260
km.-6+280
km.-6+300
km.-6+320
km.-6+340
km.-6+360
km.-6+380
km.-6+400
km.-6+420
km.-6+440
km.-6+460
km.-6+480
km.-6+500
km.-6+520
km.-6+540
km.-6+560
km.-6+580
km.-6+600
km.-6+620
km.-6+640
km.-6+660
km.-6+680
km.-6+700
km.-6+720
km.-6+740
km.-6+760
km.-6+780
km.-6+800
km.-6+820
km.-6+840
km.-6+860
km.-6+880
km.-6+900
km.-6+920
km.-6+940
km.-6+960
km.-6+980
km.-7+000
km.-7+020
km.-7+040
km.-7+060
km.-7+080
km.-7+100
km.-7+120
km.-7+140
km.-7+160
km.-7+180
km.-7+200
km.-7+220
km.-7+240
km.-7+260
km.-7+280
km.-7+300
km.-7+320
km.-7+340
km.-7+360
km.-7+380
km.-7+400
km.-7+420
km.-7+440
km.-7+460
km.-7+480
km.-7+500
km.-7+520
km.-7+540
km.-7+560
km.-7+580
km.-7+600
km.-7+620
km.-7+640
km.-7+660
km.-7+680
km.-7+700
km.-7+720
km.-7+740
km.-7+760
km.-7+780
km.-7+800
km.-7+820
km.-7+840
km.-7+860
km.-7+880
km.-7+900
km.-7+920
km.-7+940
km.-7+960
km.-7+980
km.-8+000
km.-8+020
km.-8+040
km.-8+060
km.-8+080
km.-8+100
km.-8+120
km.-8+140
km.-8+160
km.-8+180
km.-8+200
km.-8+220
km.-8+240
km.-8+260
km.-8+280
km.-8+300
km.-8+320
km.-8+340
km.-8+360
km.-8+380
km.-8+400
km.-8+420
km.-8+440
km.-8+460
km.-8+480
km.-8+500
km.-8+520
km.-8+540
km.-8+560
km.-8+580
km.-8+600
km.-8+620
km.-8+640
km.-8+660
km.-8+680
km.-8+700
km.-8+720
km.-8+740
km.-8+760
km.-8+780
km.-8+800
km.-8+820
km.-8+840
km.-8+860
km.-8+880
km.-8+900
km.-8+920
km.-8+940
km.-8+960
km.-8+980
km.-9+000
km.-9+020
km.-9+040
km.-9+060
km.-9+080
km.-9+100
km.-9+120
km.-9+140
km.-9+160
km.-9+180
km.-9+200
km.-9+220
km.-9+240
km.-9+260
km.-9+280
km.-9+300
km.-9+320
km.-9+340
km.-9+360
km.-9+380
km.-9+400
km.-9+420
km.-9+440
km.-9+460
km.-9+480
km.-9+500
km.-9+520
km.-9+540
km.-9+560
km.-9+580
km.-9+600
km.-9+620
km.-9+640
km.-9+660
km.-9+680
km.-9+700
km.-9+720
km.-9+740
km.-9+760
km.-9+780
km.-9+800
km.-9+820
km.-9+840
km.-9+860
km.-9+880
km.-9+900
km.-9+920
km.-9+940
km.-9+960
km.-9+980
km.-10+000
km.-10+020
km.-10+040
km.-10+060
km.-10+080
km.-10+100
km.-10+120
km.-10+140
km.-10+160
km.-10+180
km.-10+200
km.-10+220
km.-10+240
km.-10+260
km.-10+280
km.-10+300
km.-10+320
km.-10+340
km.-10+360
km.-10+380
km.-10+400
km.-10+420
km.-10+440
km.-10+460
km.-10+480
km.-10+500
km.-10+520
km.-10+540
km.-10+560
km.-10+580
km.-10+600
km.-10+620
km.-10+640
km.-10+660
km.-10+680
km.-10+700
km.-10+720
km.-10+740
km.-10+760
km.-10+780
km.-10+800
km.-10+820
km.-10+840
km.-10+860
km.-10+880
km.-10+900
km.-10+920
km.-10+940
km.-10+960
km.-10+980
km.-11+000
km.-11+020
km.-11+040
km.-11+060
km.-11+080
km.-11+100
km.-11+120
km.-11+140
km.-11+160
km.-11+180
km.-11+200
km.-11+220
km.-11+240
km.-11+260
km.-11+280
km.-11+300
km.-11+320
km.-11+340
km.-11+360
km.-11+380
km.-11+400
km.-11+420
km.-11+440
km.-11+460
km.-11+480
km.-11+500
km.-11+520
km.-11+540
km.-11+560
km.-11+580
km.-11+600
km.-11+620
km.-11+640
km.-11+660
km.-11+680
km.-11+700
km.-11+720
km.-11+740
km.-11+760
km.-11+780
km.-11+800
km.-11+820
km.-11+840
km.-11+860
km.-11+880
km.-11+900
km.-11+920
km.-11+940
km.-11+960
km.-11+980
km.-12+000
km.-12+020
km.-12+040
km.-12+060
km.-12+080
km.-12+100
km.-12+120
km.-12+140
km.-12+160
km.-12+180
km.-12+200
km.-12+220
km.-12+240
km.-12+260
km.-12+280
km.-12+300
km.-12+320
km.-12+340
km.-12+360
km.-12+380
km.-12+400
km.-12+420
km.-12+440
km.-12+460
km.-12+480
km.-12+500
km.-12+520
km.-12+540
km.-12+560
km.-12+580
km.-12+600
km.-12+620
km.-12+640
km.-12+660
km.-12+680
km.-12+700
km.-12+720
km.-12+740
km.-12+760
km.-12+780
km.-12+800
km.-12+820
km.-12+840
km.-12+860
km.-12+880
km.-12+900
km.-12+920
km.-12+940
km.-12+960
km.-12+980
km.-13+000
km.-13+020
km.-13+040
km.-13+060
km.-13+080
km.-13+100
km.-13+120
km.-13+140
km.-13+160
km.-13+180
km.-13+200
km.-13+220
km.-13+240
km.-13+260
km.-13+280
km.-13+300
km.-13+320
km.-13+340
km.-13+360
km.-13+380
km.-13+400
km.-13+420
km.-13+440
km.-13+460
km.-13+480
km.-13+500
km.-13+520
km.-13+540
km.-13+560
km.-13+580
km.-13+600
km.-13+620
km.-13+640
km.-13+660
km.-13+680
km.-13+700
km.-13+720
km.-13+740
km.-13+760
km.-13+780
km.-13+800
km.-13+820
km.-13+840
km.-13+860
km.-13+880
km.-13+900
km.-13+920
km.-13+940
km.-13+960
km.-13+980
km.-14+000
km.-14+020
km.-14+040
km.-14+060
km.-14+080
km.-14+100
km.-14+120
km.-14+140
km.-14+160
km.-14+180
km.-14+200
km.-14+220
km.-14+240
km.-14+260
km.-14+280
km.-14+300
km.-14+320
km.-14+340
km.-14+360
km.-14+380
km.-14+400
km.-14+420
km.-14+440
km.-14+460
km.-14+480
km.-14+500
km.-14+520
km.-14+540
km.-14+560
km.-14+580
km.-14+600
km.

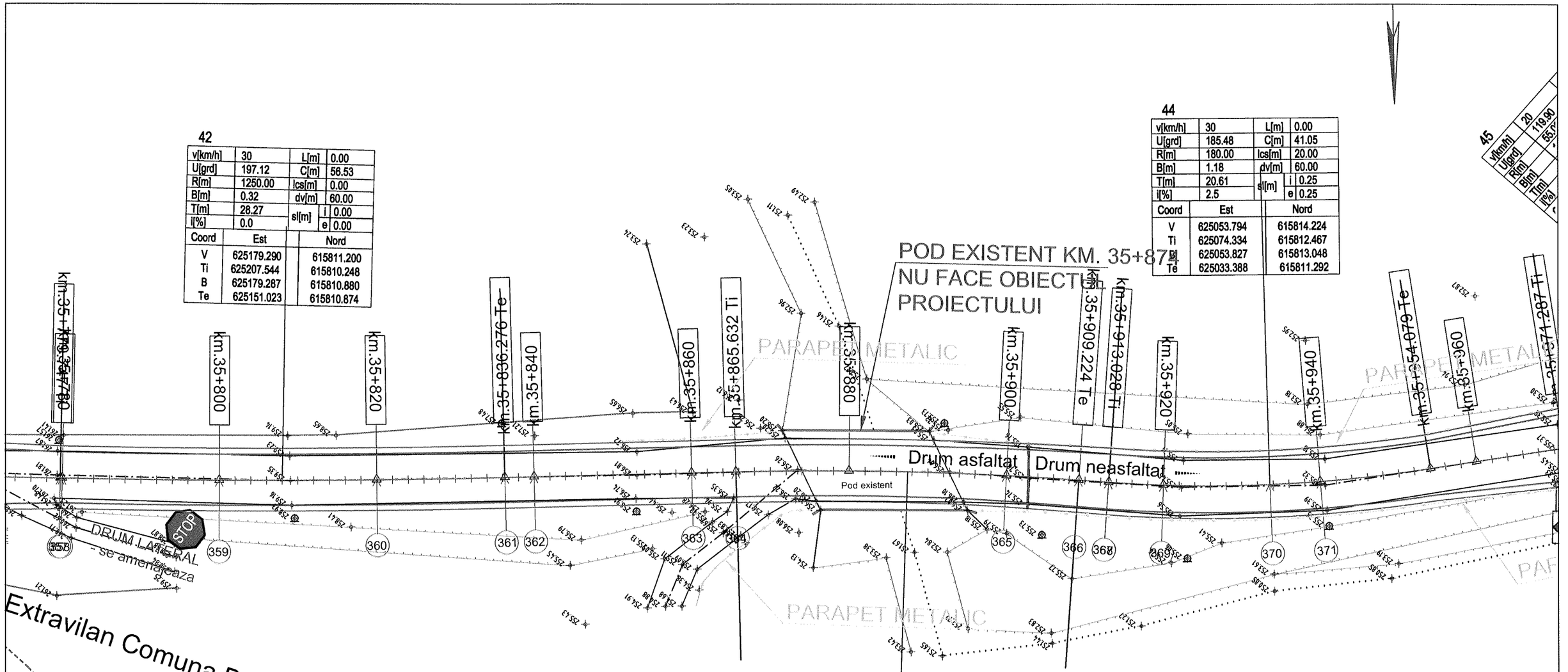

42

v[km/h]	30	L[m]	0.00
U[grd]	197.12	C[m]	56.53
R[m]	1250.00	lcs[m]	0.00
B[m]	0.32	dv[m]	60.00
T[m]	28.27	sl[m] i	0.00
i[%]	0.0	sl[m] e	0.00

Coord	Est	Nord
V	625179.290	615811.200
Ti	625207.544	615810.248
B	625179.287	615810.880
Te	625151.023	615810.874

43

v[km/h]	30	L[m]	0.00
U[grd]	193.83	C[m]	43.59
R[m]	450.00	lcs[m]	0.00
B[m]	0.53	dv[m]	60.00
T[m]	21.81	sl[m] i	0.00
i[%]	0.0	sl[m] e	0.00

Coord	Est	Nord
V	625099.857	615810.284
Ti	625121.669	615810.535
B	625099.877	615810.812
Te	625078.124	615812.143

44

v[km/h]	30	L[m]	0.00
U[grd]	185.48	C[m]	41.05
R[m]	180.00	lcs[m]	20.00
B[m]	1.18	dv[m]	60.00
T[m]	20.61	sl[m] i	0.25
i[%]	2.5	sl[m] e	0.25

Coord	Est	Nord
V	625053.794	615814.224
Ti	625074.334	615812.467
B	625053.827	615813.048
Te	625033.388	615811.292

45

v[km/h]	20
U[grd]	119.90
R[m]	55.0
B[m]	
T[m]	
i[%]	

LEGENDA

- AX DRUM PROIECT
- MARGINE PARTE CAROSABILA PR.
- MARGINE ACOSTAMENT PROIECT
- SANT BETON PROIECT
- SANT RANFORSAT PROIECT
- AX DRUM EXISTENT
- MARGINE DRUM EXISTENT
- LIMITA PROPRIETATE
- TALUZ
- SANT EXISTENT
- INCEPUT PROIECT KM 0+000
- POZITIE KILOMETRICA
- SFARSIT PROIECT
- Stalp beton
- Stalp lemn
- Cutie electrica
- Podet existent
- Borne
- NORD
- F - Fantana
- Arbori
- Indicator
- 192.57 - Punct topografic
- Troita

SOCIETATEA COMERCIALA J27/528/2007 2 ALIDO PROIECT SRL NEAMT

VERIFICATOR	ing. Grădinariu T. Ioan		A4;B2;D	REFERAT nr.	
S.C. ALIDO PROIECT S.R.L. Piatra Neamț, str. Prof. Ion Negre, nr. 12 J 27/528/2001, R 14342100				**Beneficiar:** **UAT Județul Neamț prin Consiliul Județean Neamț**	Proiect nr. 374/2023
Specificatia	Numele si prenumele	Semnatura	Scara 1:500	**Titlu proiect:** **"Proiect integrat Modernizare, consolidare și reabilitare drumuri și poduri județene, obiective ce asigura conectarea la rețeaua TEN-T, Județul Neamț"**	Faza D.A.L.I.
SEF PROIECT	ing. Adrian NECULA		Data 2023	**Titlu planșă:** PLAN DE SITUATIE DJ 155I, KM. 31+000 - 36+500	Plansa nr. P.S.-1.30
PROIECTANT	ing. Gabriel AMARIEI				
PROIECTANT	ing. Ana-Maria CHIRILA				

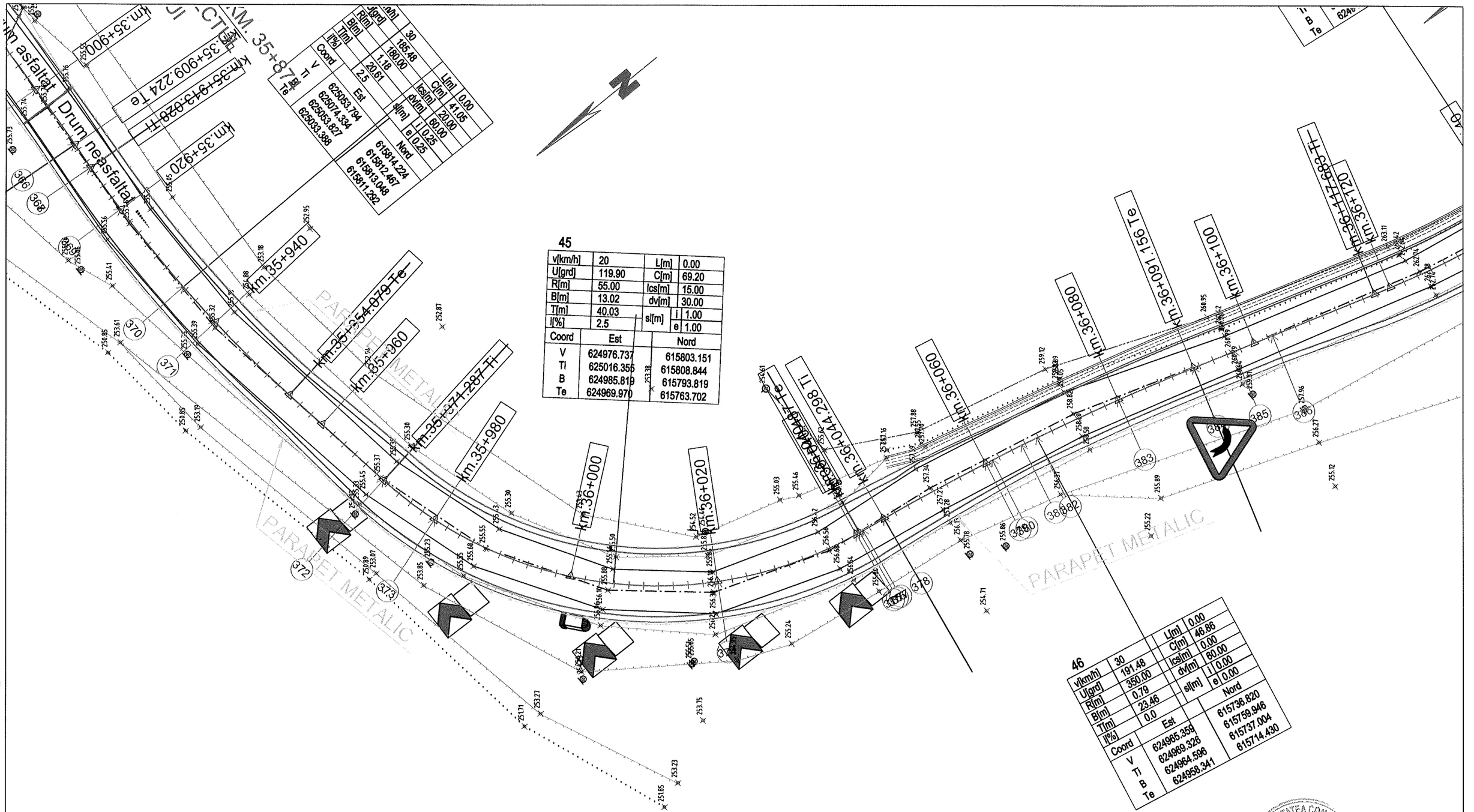

LEGENDA

- AX DRUM PROIECT
- MARGINE PARTE CAROSABILA PR.
- MARGINE ACOSTAMENT PROIECT
- SANT BETON PROIECT
- SANT RANFORSAT PROIECT
- AX DRUM EXISTENT
- MARGINE DRUM EXISTENT
- LIMITA PROPRIETATE
- TALUZ
- SANT EXISTENT

INCEPUT PROIECT KM 0+000
- POZITIE KILOMETRICA
SFARSIT PROIECT

- Stalp beton
- Stalp lemn
- Cutie electrica
- Podet existent
- Borne
- NORD
- F - Fantana
- Arbori
- Indicator
- Punct topografic
- Troita

VERIFICATOR	ing. Grădinariu T. Ioan	A4;B2;D	REFERAT nr. ..... din .....

S.C. ALIDO PROIECT S.R.L.
Piatra Neamț, str. Prof. Ion Negre, nr. 12 J 27/528/2001, R 14342100

Beneficiar:
UAT Județul Neamț prin Consiliul Județean Neamț

Proiect nr. 374/2023

Specificatia	Numele si prenumele	Semnatura	Scara 1:500
SEF PROIECT	ing. Adrian NECULA		Data 2023
PROIECTANT	ing. Gabriel AMARIEI		
PROIECTANT	ing. Ana-Maria CHIRILA		

Titlu proiect:
"Proiect integrat Modernizare, consolidare și reabilitare drumuri și poduri județene, obiective ce asigura conectarea la rețeaua TEN-T, Județul Neamț"

Faza D.A.L.I.

Titlu planșă:
PLAN DE SITUATIE
DJ 155I, KM. 31+000 - 36+500

Plansa nr. P.S.-1.31

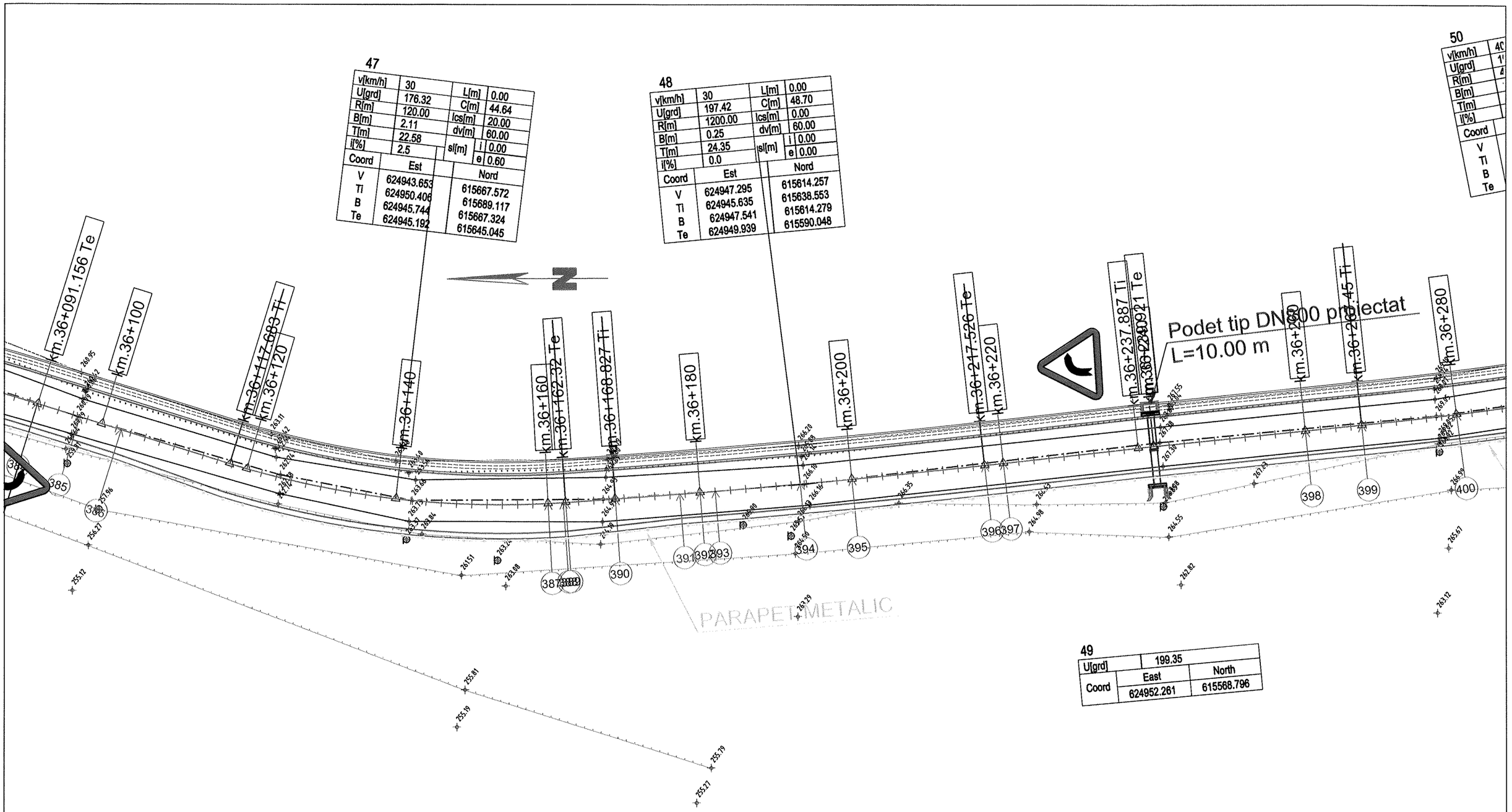

47

v[km/h]	30	L[m]	0.00
U[grd]	176.32	C[m]	44.64
R[m]	120.00	lcs[m]	20.00
B[m]	2.11	dv[m]	60.00
T[m]	22.58	si[m] i	0.00
i[%]	2.5	si[m] e	0.60

Coord	Est	Nord
V	624943.653	615667.572
Ti	624950.406	615689.117
B	624945.744	615667.324
Te	624945.192	615645.045

48

v[km/h]	30	L[m]	0.00
U[grd]	197.42	C[m]	48.70
R[m]	1200.00	lcs[m]	0.00
B[m]	0.25	dv[m]	60.00
T[m]	24.35	si[m] i	0.00
i[%]	0.0	si[m] e	0.00

Coord	Est	Nord
V	624947.295	615614.257
Ti	624945.635	615638.553
B	624947.541	615614.279
Te	624949.939	615590.048

49

U[grd]	199.35	
Coord	East	North
	624952.261	615568.796

50

v[km/h]	40
U[grd]	1
R[m]	
B[m]	
T[m]	
i[%]	

Coord	
V	
Ti	
B	
Te	

LEGENDA

- AX DRUM PROIECT
- MARGINE PARTE CAROSABILA PR.
- MARGINE ACOSTAMENT PROIECT
- SANT BETON PROIECT
- SANT RANFORSAT PROIECT
- AX DRUM EXISTENT
- MARGINE DRUM EXISTENT
- LIMITA PROPRIETATE
- TALUZ
- SANT EXISTENT

INCEPUT PROIECT KM 0+000
- POZITIE KILOMETRICA
SFARSIT PROIECT

- Stalp beton
- Stalp lemn
- Cutie electrica
- Podet existent
- Borne
- NORD
- F - Fantana
- Arbori
- Indicator
192.57 - Punct topografic
- Troita

VERIFICATOR	ing. Grădinariu T. Ioan	A4;B2;D	REFERAT nr. .....

S.C. ALIDO PROIECT S.R.L.
Piatra Neamț, str. Prof. Ion Negre, nr. 12 J 27/528/2001, R 14342100

Beneficiar:
UAT Județul Neamț prin Consiliul Județean Neamț

Proiect nr. 374/2023

Specificatia	Numele si prenumele	Semnatura	Scara 1:500
SEF PROIECT	ing. Adrian NECULA		Data 2023
PROIECTANT	ing. Gabriel AMARIEI		
PROIECTANT	ing. Ana-Maria CHIRILA		

Titlu proiect:
"Proiect integrat Modernizare, consolidare și reabilitare drumuri și poduri județene, obiective ce asigura conectarea la rețeaua TEN-T, Județul Neamț"

Faza D.A.L.I.

Titlu planșă:
PLAN DE SITUATIE
DJ 155I, KM. 31+000 - 36+500

Plansa nr. P.S.-1.32

50

v[km/h]	40	L[m]	0.00
U[grd]	190.92	C[m]	64.19
R[m]	450.00	lcs[m]	0.00
B[m]	1.15	dv[m]	70.00
T[m]	32.15	sl[m] i	0.00
i[%]	0.0	sl[m] e	0.00

Coord	Est	Nord
V	624958.237	615508.396
Ti	624955.071	615540.389
B	624959.367	615508.590
Te	624965.919	615477.177

51

v[km/h]	30	L[m]	0.00
U[grd]	164.80	C[m]	82.95
R[m]	150.00	lcs[m]	20.00
B[m]	5.92	dv[m]	60.00
T[m]	42.56	sl[m] i	0.60
i[%]	2.5	sl[m] e	0.00

Coord	Est	Nord
V	624981.939	615412.071
Ti	624971.768	615453.403
B	624976.020	615412.279
Te	624968.884	615371.557

DN300 proiectat

ZID DE SPRIJIN He=2.50 M
L = 78.3 m

PARAPET METALIC

PARAPET METALIC

Rigola carosabila proi
L=8.00 m

km.36+280 km.36+300 km.36+320 km.36+331.64 Te km.36+340 km.36+356.123 Ti km.36+360 km.36+380 km.36+400 km.36+420 km.36+440.073 Te

398 399 400 402 403 404 405 406 407 408 411 412 413 414 415 417 418

LEGENDA

- AX DRUM PROIECT
- MARGINE PARTE CAROSABILA PR.
- MARGINE ACOSTAMENT PROIECT
- SANT BETON PROIECT
- SANT RANFORSAT PROIECT
- AX DRUM EXISTENT
- MARGINE DRUM EXISTENT
- LIMITA PROPRIETATE
- TALUZ
- SANT EXISTENT

INCEPUT PROIECT KM 0+000
- POZITIE KILOMETRICA
SFARSIT PROIECT

- Stalp beton
- Stalp lemn
- Cutie electrica
- Podet existent
- Borne

- NORD
F - Fantana
- Arbori
- Indicator
192.57 - Punct topografic
- Troita

VERIFICATOR	ing. Grădinariu T. Ioan	A4;B2;D	REFERAT nr. ..... difi .....

S.C. ALIDO PROIECT S.R.L.
Piatra Neamț, str. Prof. Ion Negre, nr. 12 J 27/528/2001, R 14342100

Beneficiar:
UAT Județul Neamț prin Consiliul Județean Neamț

Proiect nr. 374/2023

Specificatia	Numele si prenumele	Semnatura	Scara 1:500
SEF PROIECT	ing. Adrian NECULA		Data 2023
PROIECTANT	ing. Gabriel AMARIEI		
PROIECTANT	ing. Ana-Maria CHIRILA		

Titlu proiect:
"Proiect integrat Modernizare, consolidare și reabilitare drumuri și poduri județene, obiective ce asigura conectarea la rețeaua TEN-T, Județul Neamț"

Faza D.A.L.I.

Titlu planșă:
PLAN DE SITUATIE
DJ 155I, KM. 31+000 - 36+500

Plansa nr. P.S.-1.33

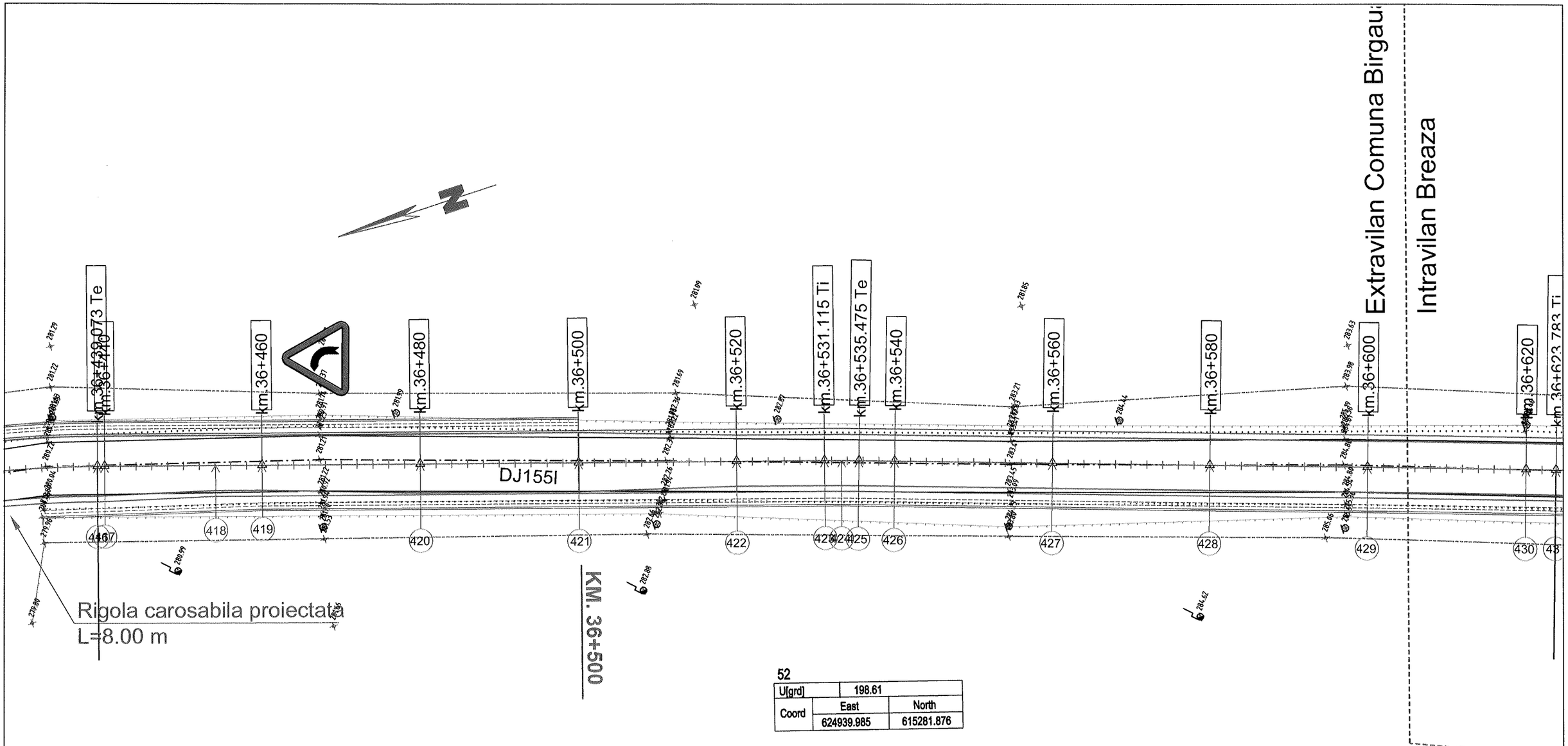

52

U[grd]	198.61	
Coord	East	North
	624939.985	615281.876

LEGENDA

- AX DRUM PROIECT
- MARGINE PARTE CAROSABILA PR.
- MARGINE ACOSTAMENT PROIECT
- SANT BETON PROIECT
- SANT RANFORSAT PROIECT
- AX DRUM EXISTENT
- MARGINE DRUM EXISTENT
- LIMITA PROPRIETATE
- TALUZ
- SANT EXISTENT

- INCEPUT PROIECT KM 0+000
- POZITIE KILOMETRICA
- SFARSIT PROIECT
- Stalp beton
- Stalp lemn
- Cutie electrica
- Podet existent
- Borne
- NORD
- F - Fantana
- Arbori
- Indicator
- Punct topografic
- Troita

VERIFICATOR	ing. Grădinariu T. Ioan		A4;B2;D	REFERAT nr. ..... din	
S.C. ALIDO PROIECT S.R.L. Piatra Neamț, str. Prof. Ion Negre, nr. 12 J 27/528/2001, R 14342100				Beneficiar: UAT Județul Neamț prin Consiliul Județean Neamț	Proiect nr. 374/2023
Specificatia	Numele si prenumele	Semnatura	Scara 1:500	Titlu proiect: "Proiect integrat Modernizare, consolidare și reabilitare drumuri și poduri județene, obiective ce asigura conectarea la rețeaua TEN-T, Județul Neamț"	Faza D.A.L.I.
SEF PROIECT	ing. Adrian NECULA		Data 2023	Titlu planșă: PLAN DE SITUATIE DJ 155I, KM. 31+000 - 36+500	Plansa nr. P.S.-1.34
PROIECTANT	ing. Gabriel AMARIEI				
PROIECTANT	ing. Ana-Maria CHIRILA				

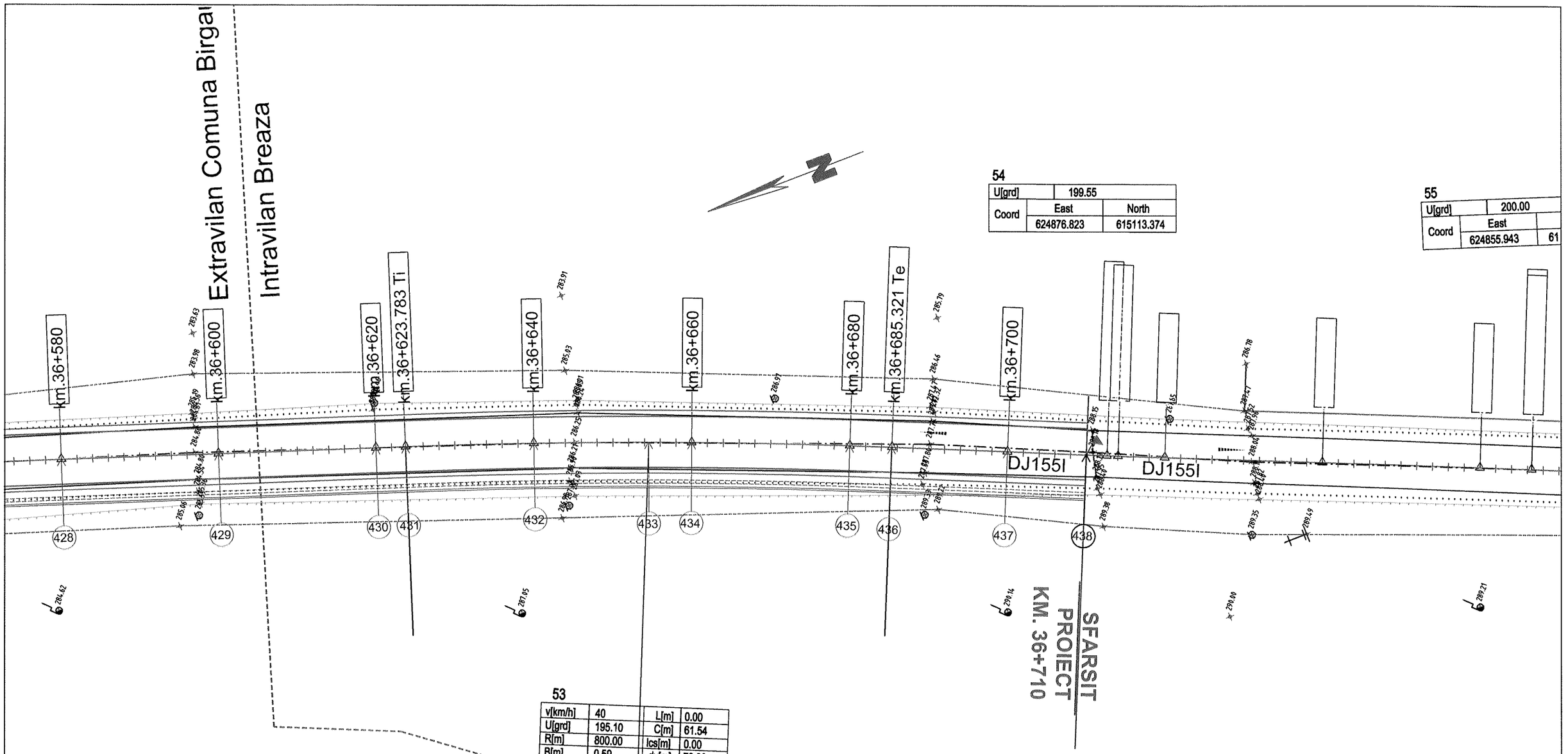

54		
U[grd]	199.55	
Coord	East	North
	624876.823	615113.374

55		
U[grd]	200.00	
Coord	East	
	624855.943	61

53				
v[km/h]	40	L[m]	0.00	
U[grd]	195.10	C[m]	61.54	
R[m]	800.00	lcs[m]	0.00	
B[m]	0.59	dv[m]	70.00	
T[m]	30.78	sl[m]	i	0.00
i[%]	0.0		e	0.00

Coord	Est	Nord
V	624900.284	615167.286
Ti	624910.362	615196.374
B	624899.732	615167.502
Te	624888.000	615139.059

LEGENDA

- AX DRUM PROIECT
- MARGINE PARTE CAROSABILA PR.
- MARGINE ACOSTAMENT PROIECT
- SANT BETON PROIECT
- SANT RANFORSAT PROIECT
- AX DRUM EXISTENT
- MARGINE DRUM EXISTENT
- LIMITA PROPRIETATE
- TALUZ
- SANT EXISTENT

- INCEPUT PROIECT KM 0+000
- POZITIE KILOMETRICA
- SFARSIT PROIECT
- Stalp beton
- Stalp lemn
- Cutie electrica
- Podet existent
- Borne
- NORD
- F - Fantana
- Arbori
- Indicator
- 192.57 - Punct topografic
- Troita

SOCIETATEA COMERCIALA 27/528/2001 2

VERIFICATOR	ing. Grădinariu T. Ioan		A4;B2;D	REFERAT nr. ..... din	
S.C. ALIDO PROIECT S.R.L. Piatra Neamț, str. Prof. Ion Negre, nr. 12 J 27/528/2001, R 14342100				**Beneficiar:** **UAT Județul Neamț prin Consiliul Județean Neamț**	Proiect nr. 374/2023
Specificatia	Numele si prenumele	Semnatura	Scara 1:500	**Titlu proiect:** **"Proiect integrat Modernizare, consolidare și reabilitare drumuri și poduri județene, obiective ce asigura conectarea la rețeaua TEN-T, Județul Neamț"**	Faza D.A.L.I.
SEF PROIECT	ing. Adrian NECULA		Data 2023	**Titlu planșă:** PLAN DE SITUATIE DJ 155I, KM. 31+000 - 36+500	Plansa nr. P.S.-1.35
PROIECTANT	ing. Gabriel AMARIEI				
PROIECTANT	ing. Ana-Maria CHIRILA				

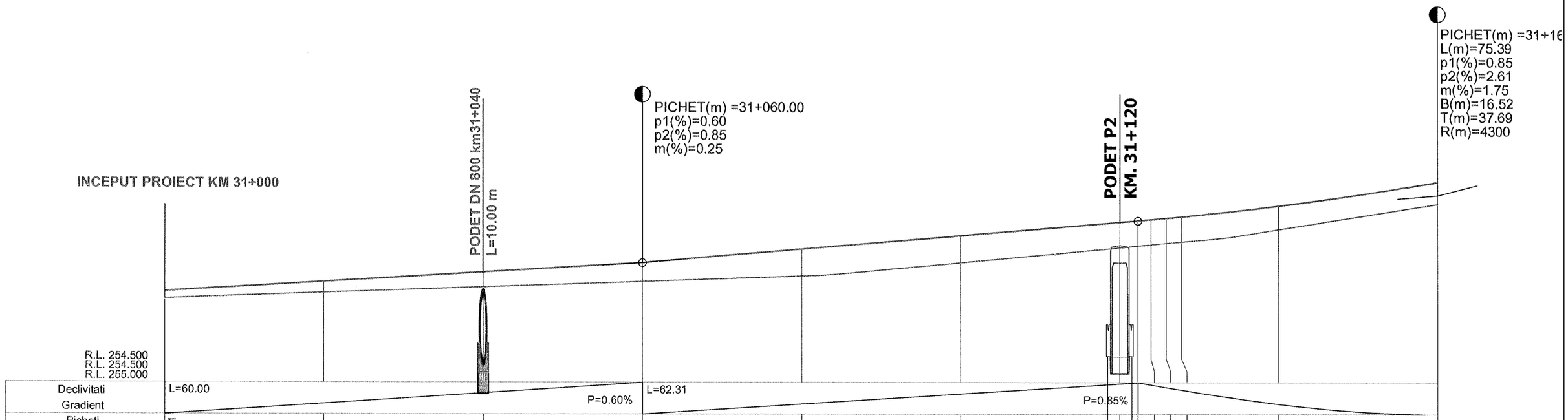

Pichetl Chainage	1	2	3	4	5	6	7	8	9	10	11	12
Diferente in ax Differences in C.L. (Metres)	+0.090	+0.139	+0.190	+0.240	+0.341	+0.341	+0.321	+0.319	+0.317	+0.316	+0.299	+0.278
Cote proiect Project elevations	255.65	255.77	255.89	256.01	256.18	256.35	256.52	256.54	256.56	256.57	256.73	257.03
Cote teren Existing elevations	255.56	255.63	255.70	255.77	255.84	256.01	256.20	256.22	256.24	256.26	256.43	256.75
Distanta intre picheti Distance between points	20.00	20.00	20.00	20.00	20.00	20.00	1.22	2.31	1.94	1.92	12.19	20.00
Distante cumulate Cumulated distances	31+000.00	31+020.00	31+040.00	31+060.00	31+080.00	31+100.00	31+120.00	31+122.31	31+123.93	31+125.87	31+127.81	31+140.00	31+160.00
Aliniamente si curbe Straights and curves	L=123.93 B=139.6225							L=3.88 R=200.00			L=59.46 B=138.3878	
Superelevation Left	-2.50%	-2.50%	-2.50%	-2.50%	-2.50%	-2.50%	-2.50%	-2.50%	-2.50%	-2.50%	-2.50%	-2.50%
Superelevation Right	-2.50%	-2.50%	-2.50%	-2.50%	-2.50%	-2.50%	-2.50%	-2.50%	-2.50%	-2.50%	-2.50%	-2.50%
KM hm	Km 31+000.000					hm 1						

PROFIL LONGITUDINAL AxCIVIL DE LA 31000.000 LA 31160.000 SCARA : ORIZ 1 :500 VERT 1 :50

L E G E N D A

COTA PROIECTATA

COTA TEREN

VERIFICATOR	ing. Grădinariu T. Ioan	A4;B2;D	REFERAT nr.	
S.C. ALIDO PROIECT S.R.L. Piatra Neamț, str. Prof. Ion Negre, nr. 12 J 27/528/2001, R 14342100			**Beneficiar:** **UAT Județul Neamț prin Consiliul Județean Neamț**	Proiect nr. 374/2023
Specificatia	Numele si prenumele	Semnatura	Scara 1:500 1:50	**Titlu proiect:** **"Proiect integrat Modernizare, consolidare și reabilitare drumuri și poduri județene, obiective ce asigura conectarea la rețeaua TEN-T, Județul Neamț"**	Faza D.A.L.I.
SEF PROIECT	ing. Adrian NECULA		Data 2023	**Titlu planșă:** Profil longitudinal DJ 155 I, KM 31+000 - 36+500	Plansa nr. P.L.-2.1
PROIECTANT	ing. Gabriel AMARIEI				
PROIECTANT	ing. Ana-Maria CHIRILA				

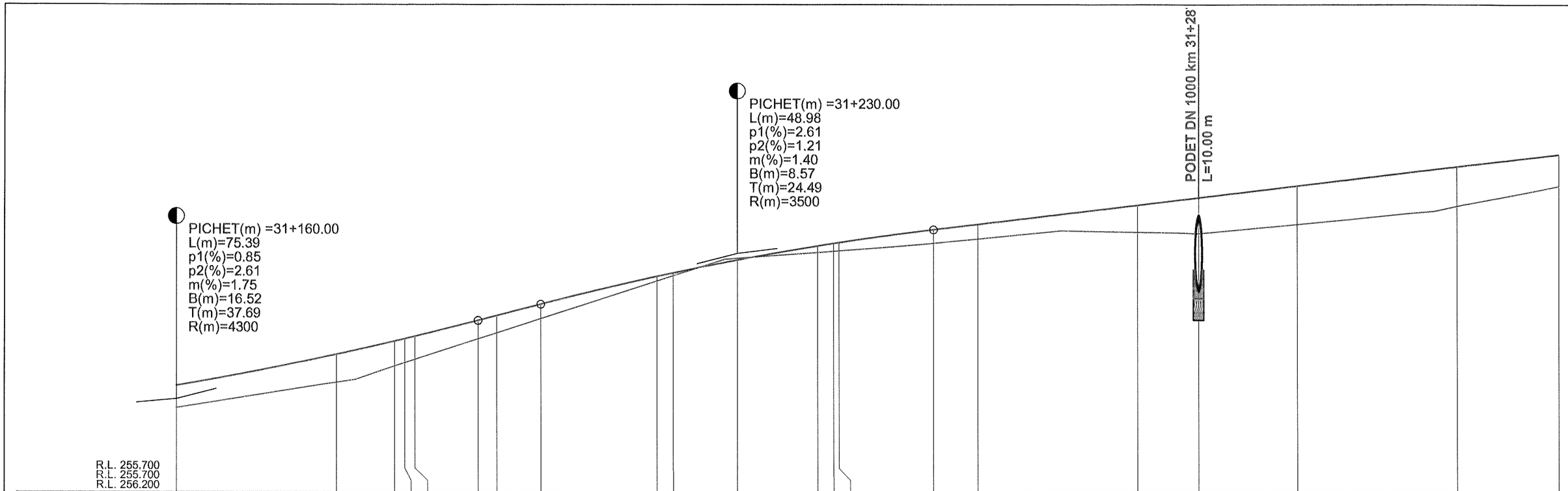
PICHET(m) =31+160.00
L(m)=75.39
p1(%)=0.85
p2(%)=2.61
m(%)=1.75
B(m)=16.52
T(m)=37.69
R(m)=4300
PICHET(m) =31+230.00
L(m)=48.98
p1(%)=2.61
p2(%)=1.21
m(%)=1.40
B(m)=8.57
T(m)=24.49
R(m)=3500
PODET DN 1000 km 31+28
L=10.00 m
R.L. 255.700
R.L. 255.700
R.L. 256.200
L=7.82
P=2.61%
R=3500.0
L=48.98
L=140.52
P=1.21%

| | | |

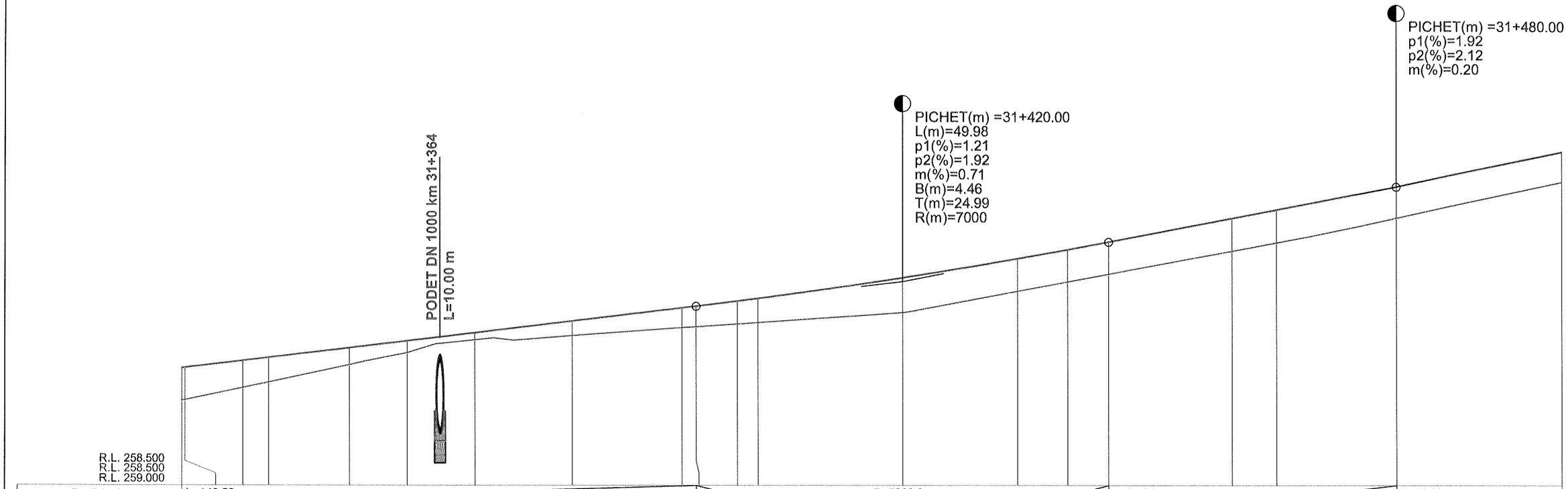
PODET DN 1000 km 31+364
L=10.00 m
PICHET(m) =31+420.00
L(m)=49.98
p1(%)=1.21
p2(%)=1.92
m(%)=0.71
B(m)=4.46
T(m)=24.99
R(m)=7000
PICHET(m) =31+480.00
p1(%)=1.92
p2(%)=2.12
m(%)=0.20
R.L. 258.500
R.L. 258.500
R.L. 259.000

| | | |

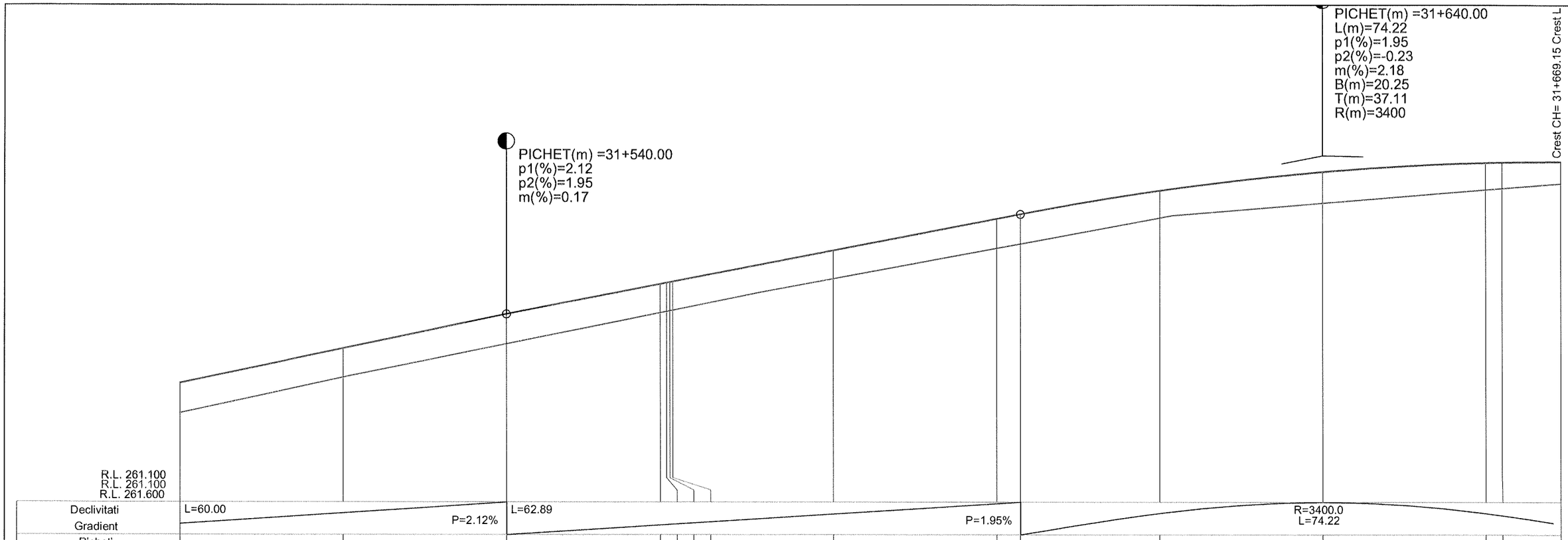

PROFIL LONGITUDINAL AxCIVIL DE LA 31500.000 LA 31669.154 SCARA : ORIZ 1 :500 VERT 1 :50

L E G E N D A

COTA PROIECTATA

COTA TEREN

VERIFICATOR	ing. Grădinariu T. Ioan	A4;B2;D	REFERAT nr.		
S.C. ALIDO PROIECT S.R.L. Piatra Neamț, str. Prof. Ion Negre, nr. 12 J 27/528/2001, R 14342100			**Beneficiar:** **UAT Județul Neamț prin Consiliul Județean Neamț**		Proiect nr. 374/2023
Specificatia	Numele si prenumele	Semnatura	Scara 1:500 1:50	**Titlu proiect:** **"Proiect integrat Modernizare, consolidare și reabilitare drumuri și poduri județene, obiective ce asigura conectarea la rețeaua TEN-T, Județul Neamț"**	Faza D.A.L.I.
SEF PROIECT	ing. Adrian NECULA		Data 2023	**Titlu planșă:** Profil longitudinal DJ 155 I, KM 31+000 - 36+500	Plansa nr. P.L.-2.4
PROIECTANT	ing. Gabriel AMARIEI				
PROIECTANT	ing. Ana-Maria CHIRILA				

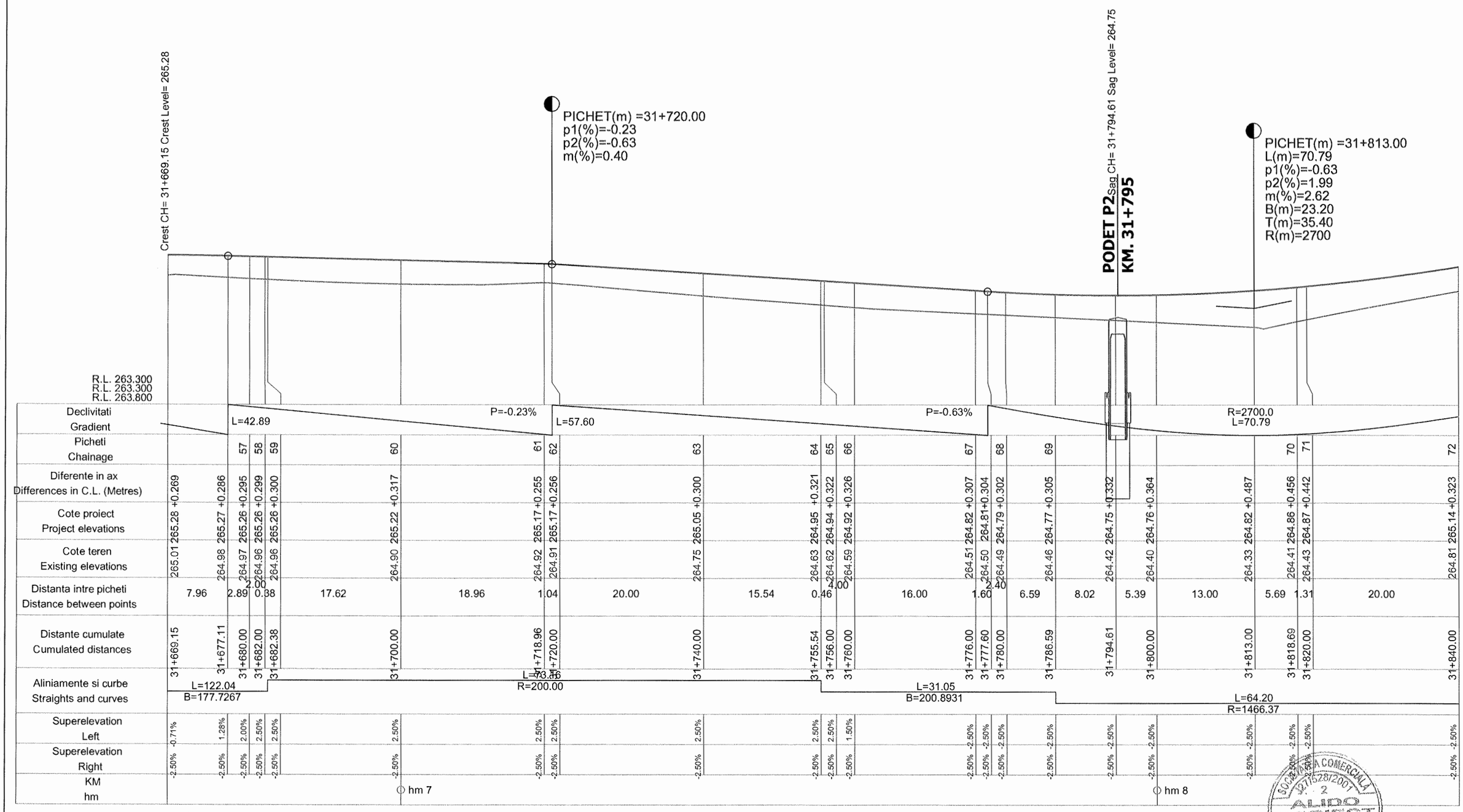

PROFIL LONGITUDINAL AxCIVIL DE LA 31669.154 LA 31840.000 SCARA : ORIZ 1 :500 VERT 1 :50

L E G E N D A

COTA PROIECTATA

COTA TEREN

VERIFICATOR	ing. Grădinariu T. Ioan	A4;B2;D	REFERAT nr. ..... din		
S.C. ALIDO PROIECT S.R.L. Piatra Neamț, str. Prof. Ion Negre, nr. 12 J 27/528/2001, R 14342100			**Beneficiar:** **UAT Județul Neamț prin Consiliul Județean Neamț**		Proiect nr. 374/2023
Specificatia	Numele si prenumele	Semnatura	Scara 1:500 1:50	**Titlu proiect:** **"Proiect integrat Modernizare, consolidare și reabilitare drumuri și poduri județene, obiective ce asigura conectarea la rețeaua TEN-T, Județul Neamț"**	Faza D.A.L.I.
SEF PROIECT	ing. Adrian NECULA		Data 2023	**Titlu planșă:** Profil longitudinal DJ 155 I, KM 31+000 - 36+500	Plansa nr. P.L.-2.5
PROIECTANT	ing. Gabriel AMARIEI				
PROIECTANT	ing. Ana-Maria CHIRILA				

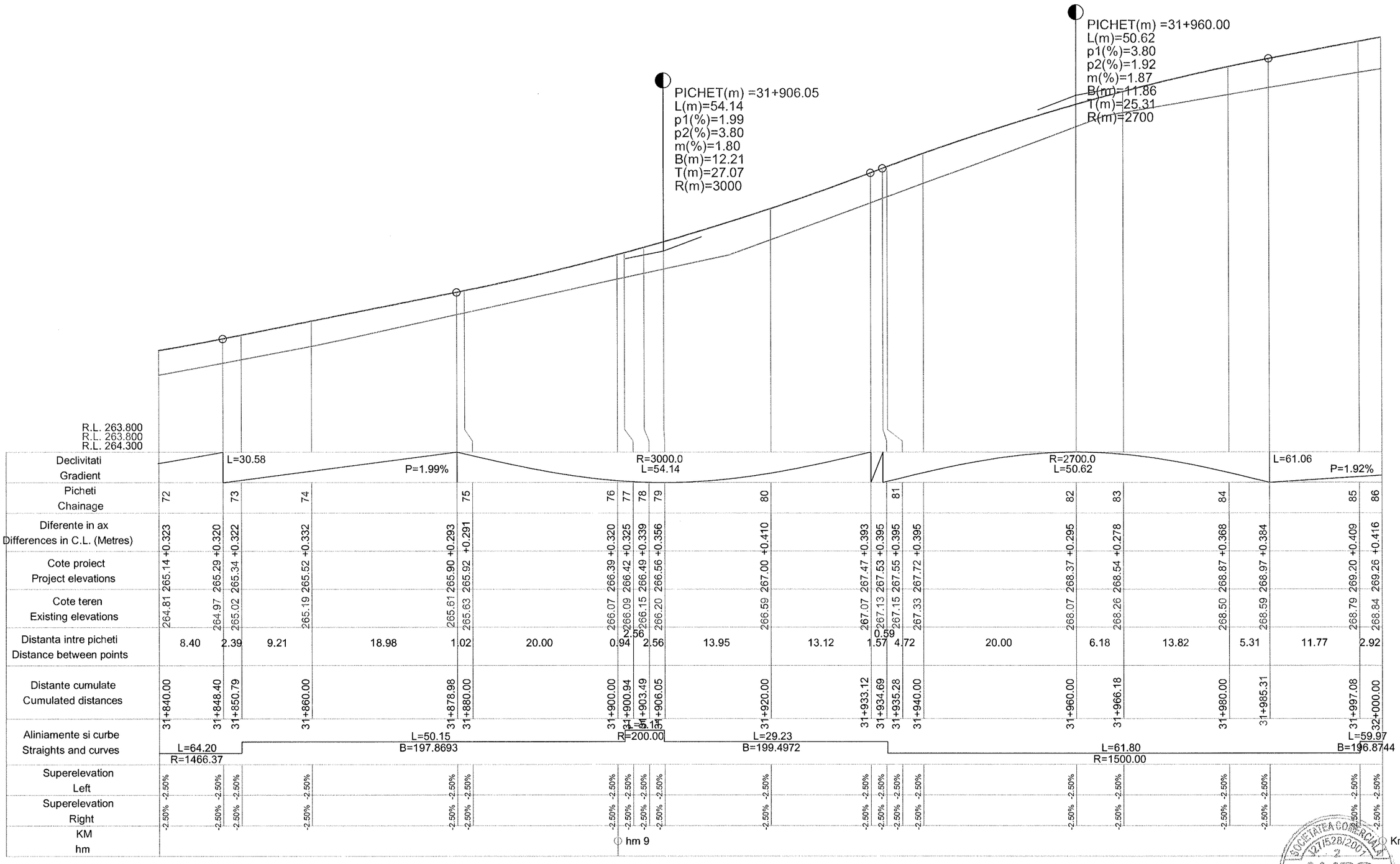

PROFIL LONGITUDINAL AxCIVIL DE LA 31840.000 LA 32000.000 SCARA : ORIZ 1 :500 VERT 1 :50

L E G E N D A

COTA PROIECTATA

COTA TEREN

VERIFICATOR	ing. Grădinariu T. Ioan	A4;B2;D	REFERAT nr. ..... din		
S.C. ALIDO PROIECT S.R.L. Piatra Neamț, str. Prof. Ion Negre, nr. 12 J 27/528/2001, R 14342100			**Beneficiar:** **UAT Județul Neamț prin Consiliul Județean Neamț**		Proiect nr. 374/2023
Specificatia	Numele si prenumele	Semnatura	Scara 1:500 1:50	**Titlu proiect:** **"Proiect integrat Modernizare, consolidare și reabilitare drumuri și poduri județene, obiective ce asigura conectarea la rețeaua TEN-T, Județul Neamț"**	Faza D.A.L.I.
SEF PROIECT	ing. Adrian NECULA		Data 2023	**Titlu planșă:** Profil longitudinal DJ 155 I, KM 31+000 - 36+500	Plansa nr. P.L.-2.6
PROIECTANT	ing. Gabriel AMARIEI				
PROIECTANT	ing. Ana-Maria CHIRILA				

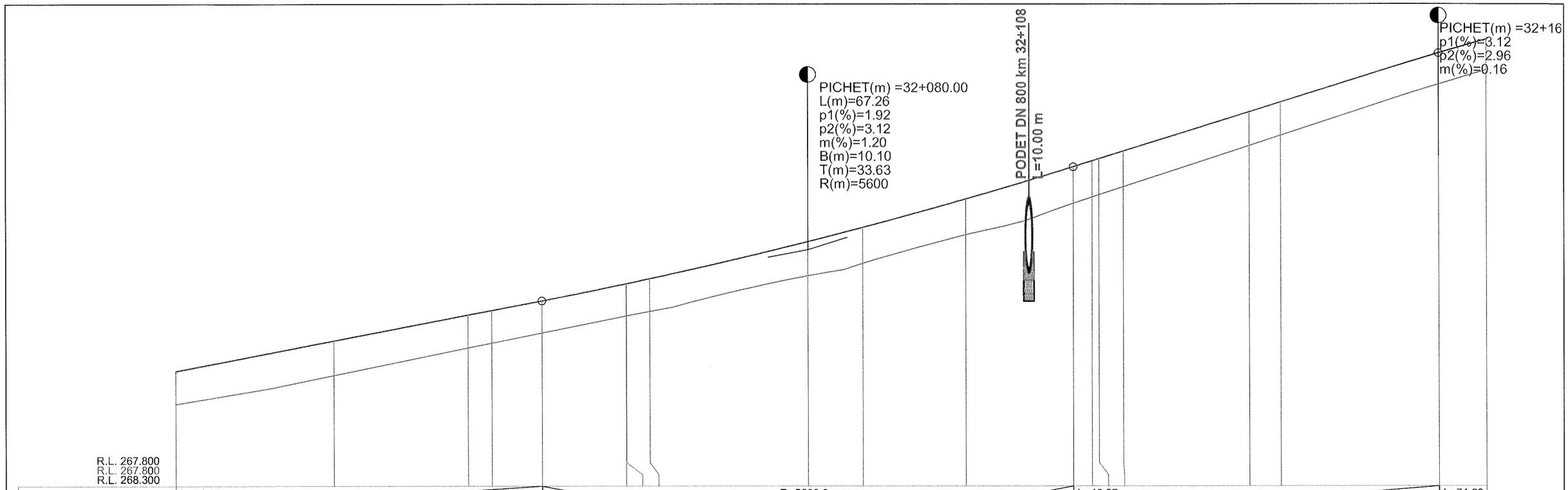
PICHET(m) =32+080.00
L(m)=67.26
p1(%)=1.92
p2(%)=3.12
m(%)=1.20
B(m)=10.10
T(m)=33.63
R(m)=5600
PODET DN 800 km 32+108
L=10.00 m
PICHET(m) =32+16
p1(%)=3.12
p2(%)=2.96
m(%)=0.16
R.L. 267.800
R.L. 267.800
R.L. 268.300

| | | |

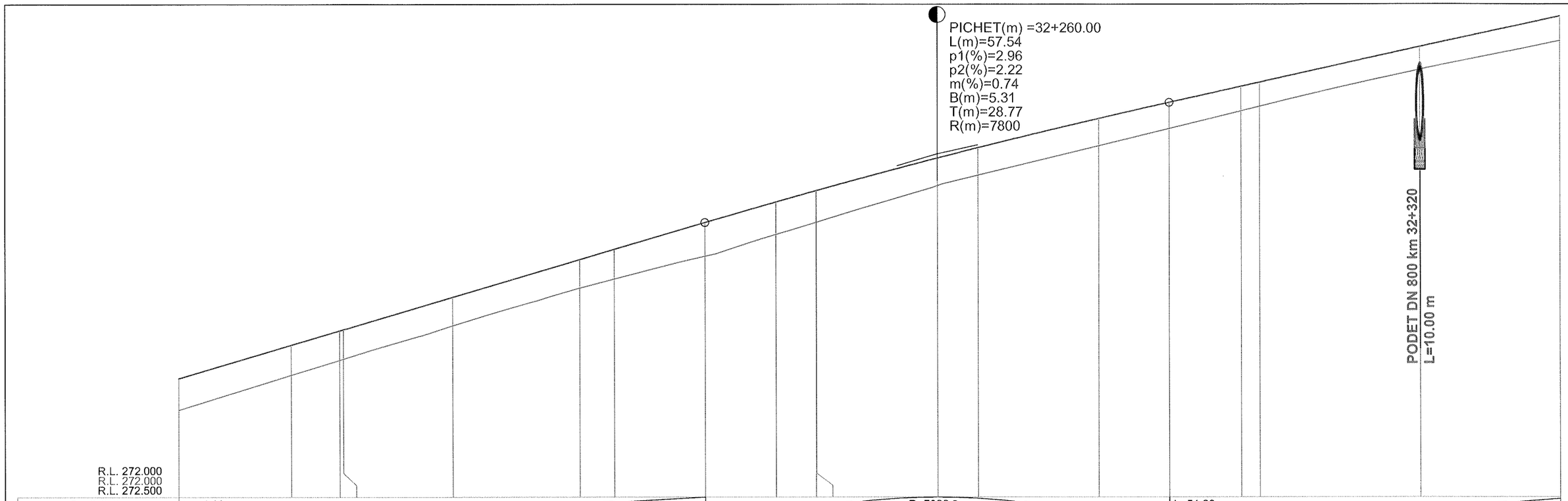
PICHET(m) =32+260.00
L(m)=57.54
p1(%)=2.96
p2(%)=2.22
m(%)=0.74
B(m)=5.31
T(m)=28.77
R(m)=7800
PODET DN 800 km 32+320
L=10.00 m
R.L. 272.000
R.L. 272.000
R.L. 272.500

| | | |

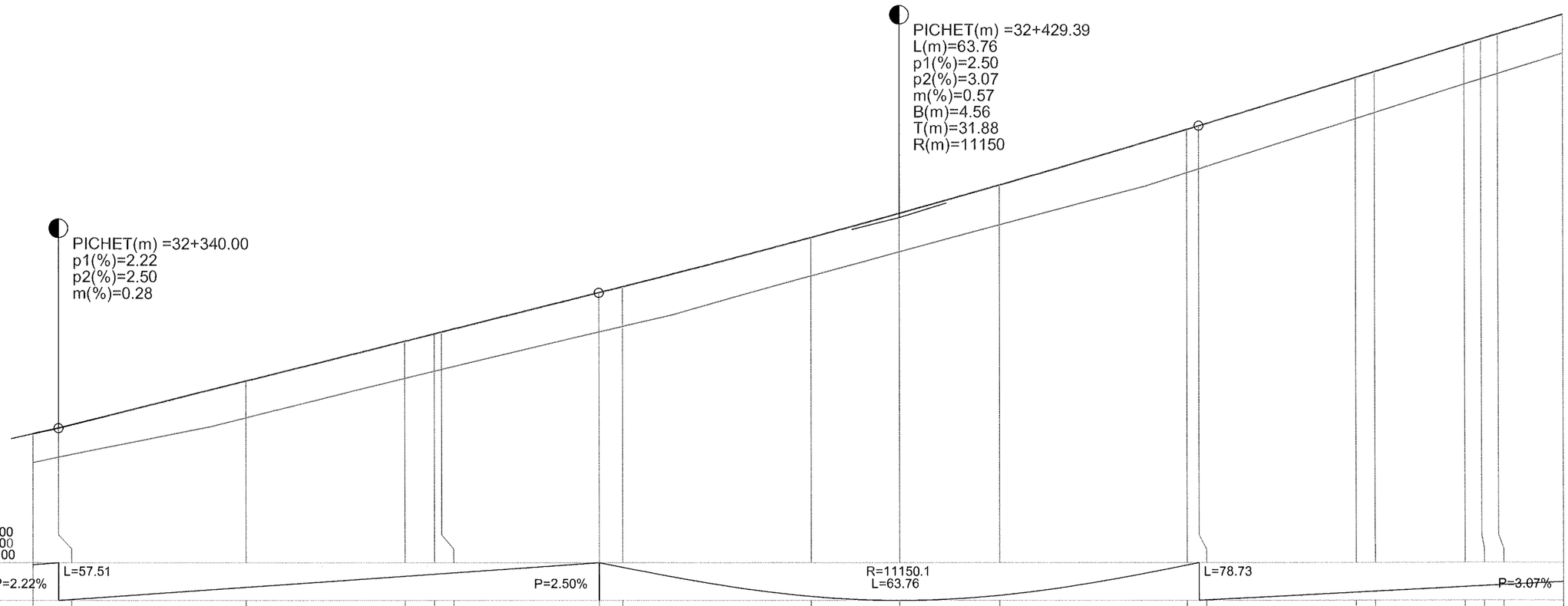

PROFIL LONGITUDINAL AxCIVIL DE LA 32337.288 LA 32500.000 SCARA : ORIZ 1 :500 VERT 1 :50

L E G E N D A

COTA PROIECTATA

COTA TEREN

VERIFICATOR	ing. Grădinariu T. Ioan	A4;B2;D	REFERAT nr. ..... din		
S.C. ALIDO PROIECT S.R.L. Piatra Neamț, str. Prof. Ion Negre, nr. 12 J 27/528/2001, R 14342100			**Beneficiar:** **UAT Județul Neamț prin Consiliul Județean Neamț**		Proiect nr. 374/2023
Specificatia	Numele si prenumele	Semnatura	Scara 1:500 1:50	**Titlu proiect:** **"Proiect integrat Modernizare, consolidare și reabilitare drumuri și poduri județene, obiective ce asigura conectarea la rețeaua TEN-T, Județul Neamț"**	Faza D.A.L.I.
SEF PROIECT	ing. Adrian NECULA		Data 2023	**Titlu planșă:** Profil longitudinal DJ 155 I, KM 31+000 - 36+500	Plansa nr. P.L.-2.9
PROIECTANT	ing. Gabriel AMARIEI				
PROIECTANT	ing. Ana-Maria CHIRILA				

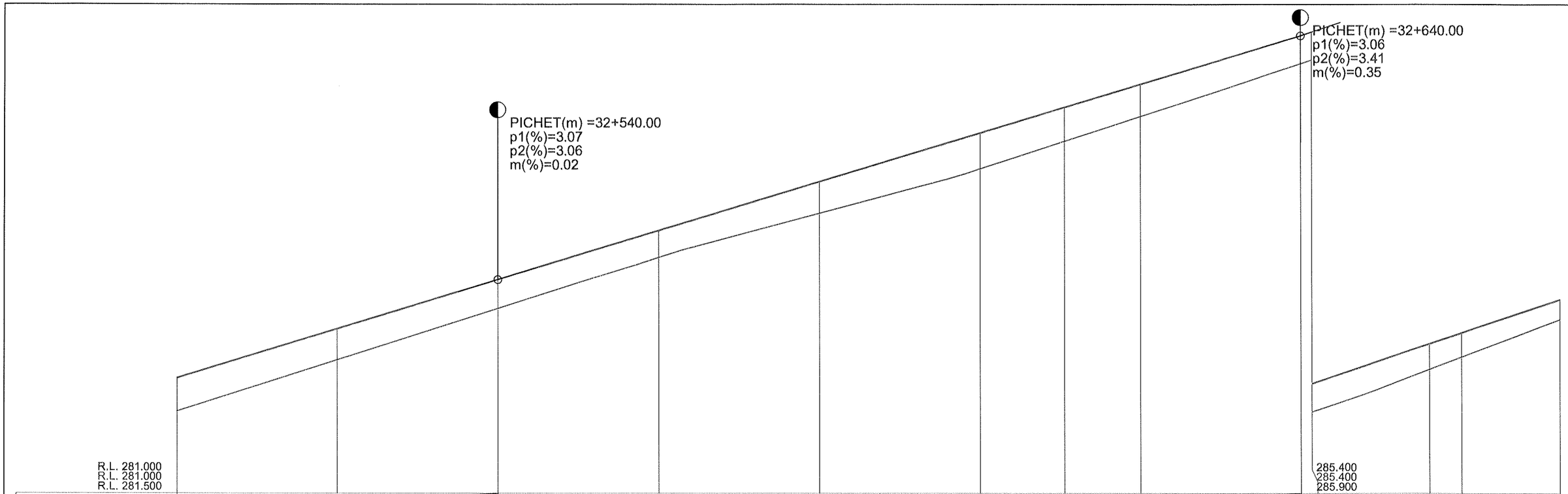
PICHET(m) =32+540.00
p1(%)=3.07
p2(%)=3.06
m(%)=0.02
PICHET(m) =32+640.00
p1(%)=3.06
p2(%)=3.41
m(%)=0.35
R.L. 281.000
R.L. 281.000
R.L. 281.500
285.400
285.400
285.900

| | | |

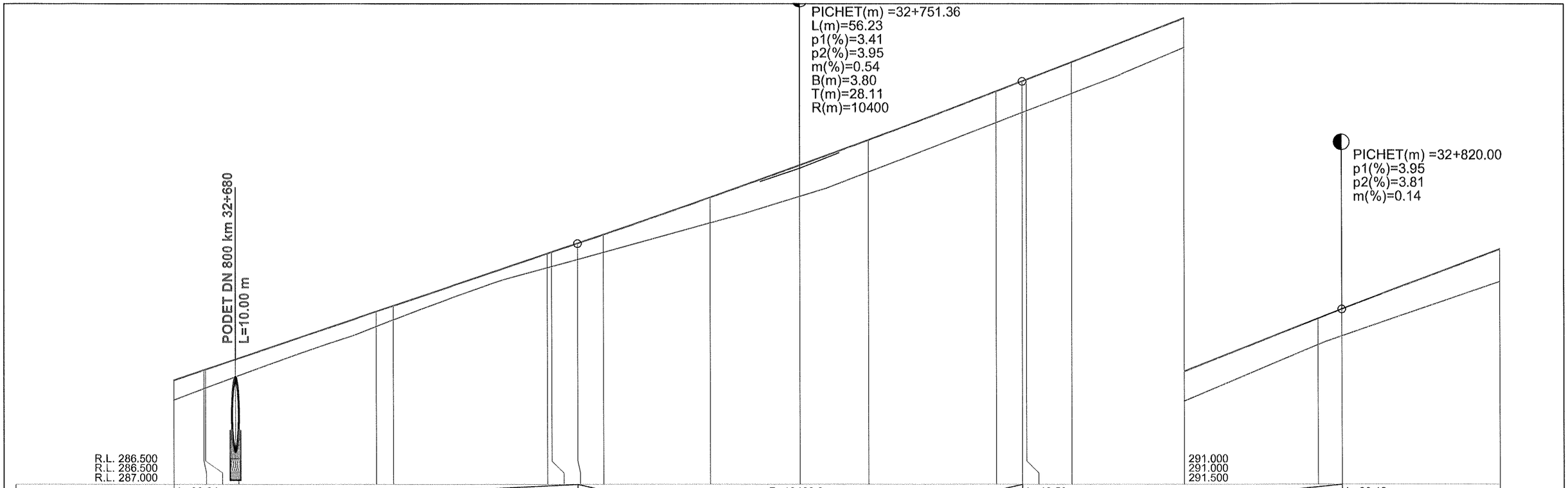
PICHET(m) =32+751.36
L(m)=56.23
p1(%)=3.41
p2(%)=3.95
m(%)=0.54
B(m)=3.80
T(m)=28.11
R(m)=10400
PICHET(m) =32+820.00
p1(%)=3.95
p2(%)=3.81
m(%)=0.14
PODET DN 800 km 32+680
L=10.00 m
R.L. 286.500
R.L. 286.500
R.L. 287.000
291.000
291.000
291.500

| | | |

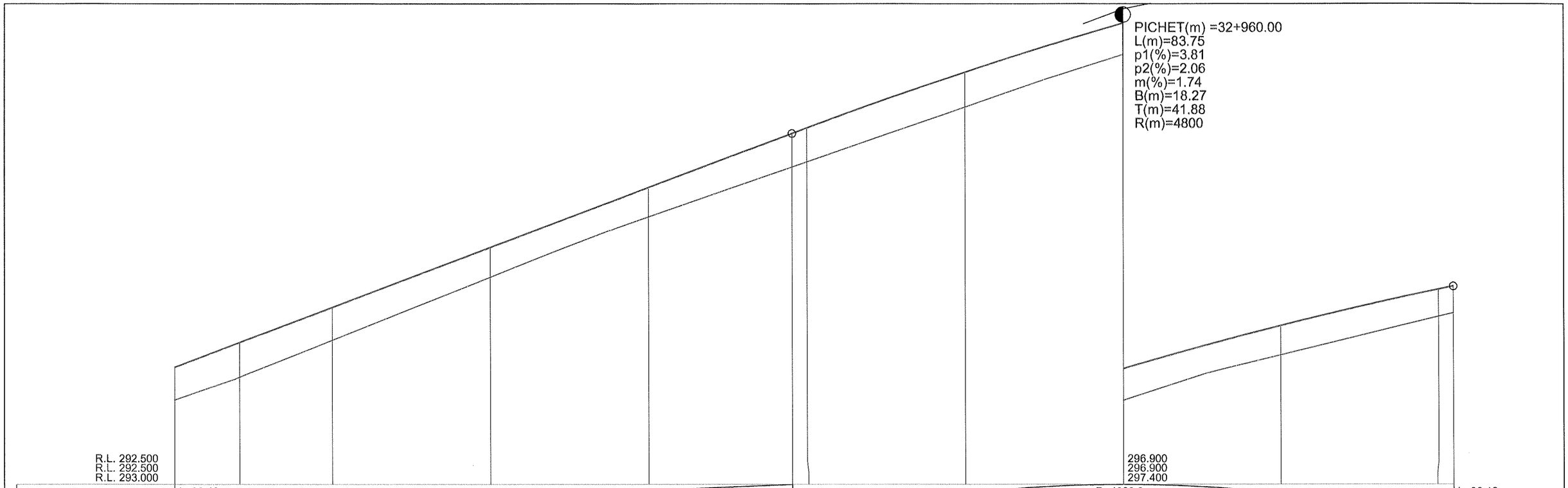
PICHET(m) =32+960.00
L(m)=83.75
p1(%)=3.81
p2(%)=2.06
m(%)=1.74
B(m)=18.27
T(m)=41.88
R(m)=4800
R.L. 292.500
R.L. 292.500
R.L. 293.000
296.900
296.900
297.400
L=98.12
P=3.81%
R=4800.0
L=83.75
L=38.12

| | | |

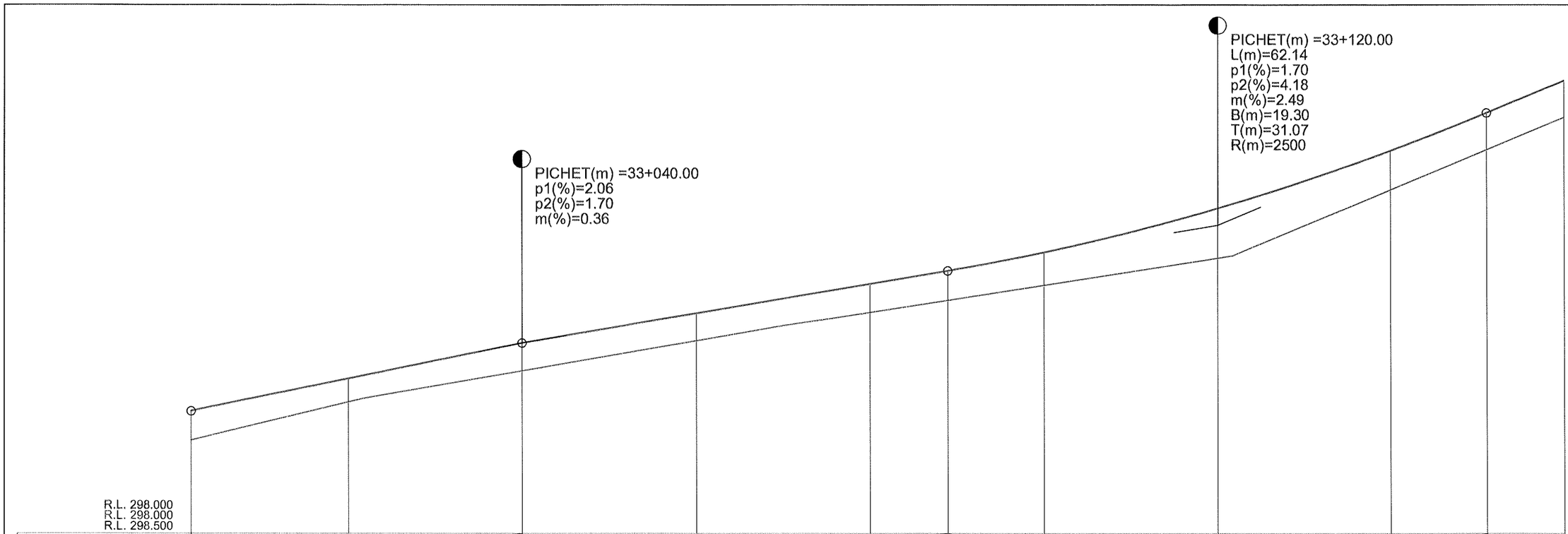
PICHET(m) =33+040.00
p1(%)=2.06
p2(%)=1.70
m(%)=0.36
PICHET(m) =33+120.00
L(m)=62.14
p1(%)=1.70
p2(%)=4.18
m(%)=2.49
B(m)=19.30
T(m)=31.07
R(m)=2500
R.L. 298.000
R.L. 298.000
R.L. 298.500

| | | |

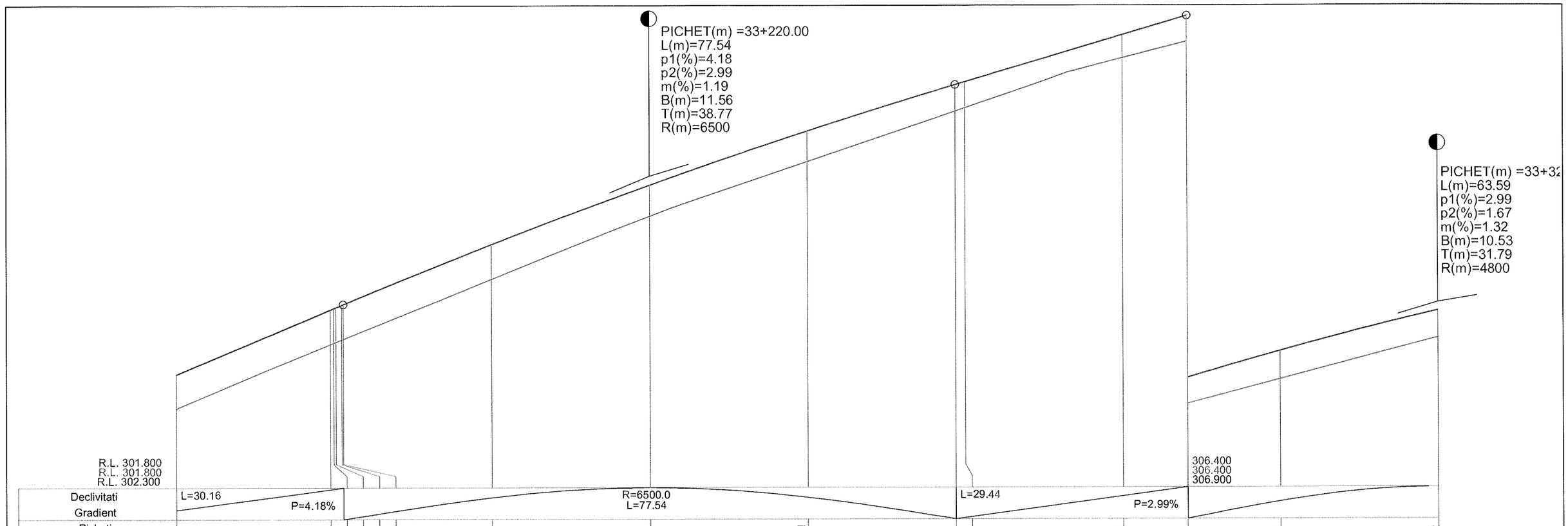
PICHET(m) =33+220.00
L(m)=77.54
p1(%)=4.18
p2(%)=2.99
m(%)=1.19
B(m)=11.56
T(m)=38.77
R(m)=6500
PICHET(m) =33+32
L(m)=63.59
p1(%)=2.99
p2(%)=1.67
m(%)=1.32
B(m)=10.53
T(m)=31.79
R(m)=4800
R.L. 301.800
R.L. 301.800
R.L. 302.300
306.400
306.400
306.900
L=30.16
P=4.18%
R=6500.0
L=77.54
L=29.44
P=2.99%

| | | |

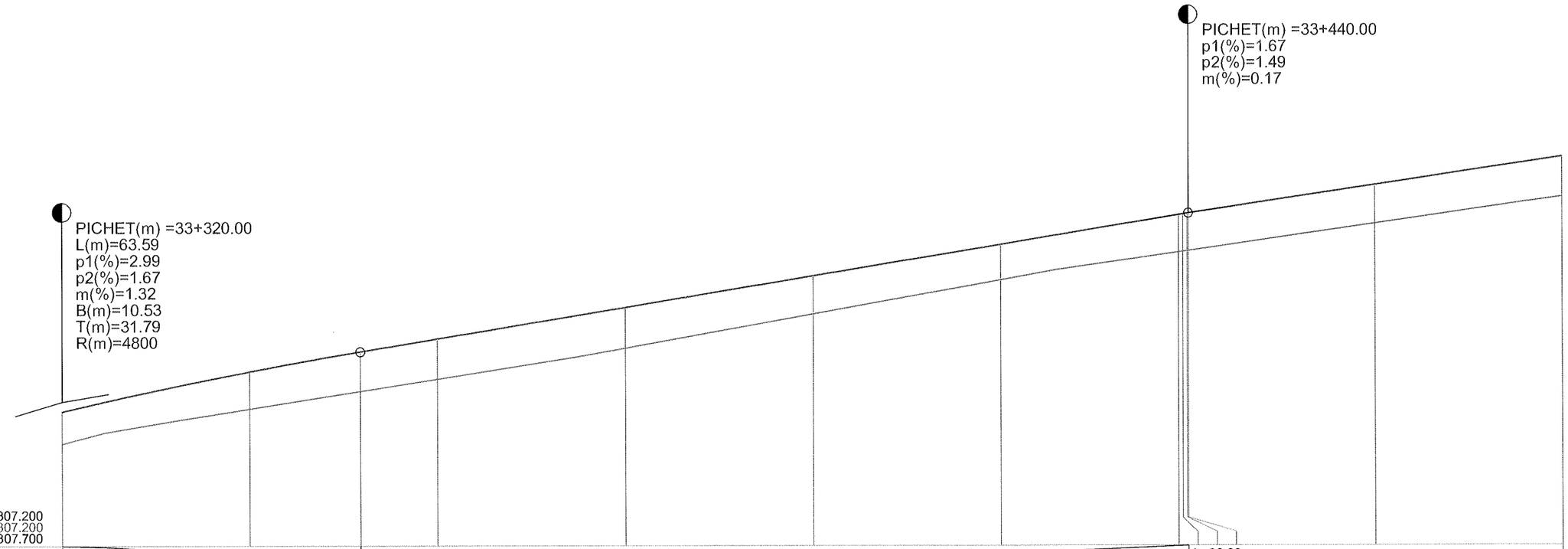

Declivitati Gradient																			
Picheti Chainage	185	186		187		188		189		190		191	192	193	194		195		196
Diferente in ax Differences in C.L. (Metres)	+0.341	+0.395	+0.420	+0.427		+0.433		+0.404		+0.375		+0.396	+0.398	+0.399	+0.399		+0.411		+0.424
Cote proiect Project elevations	308.63	309.06	309.27	309.41		309.74		310.07		310.41		310.72	310.73	310.74	310.74		311.04		311.34
Cote teren Existing elevations	308.29	308.66	308.85	308.98		309.31		309.67		310.03		310.32	310.33	310.34	310.34		310.63		310.91
Distanta intre picheti Distance between points		20.00	11.79	8.21		20.00		20.00		20.00		18.91	0.47 0.474				20.00		20.00
Distante cumulate Cumulated distances	33+320.00	33+340.00	33+351.79	33+360.00		33+380.00		33+400.00		33+420.00		33+438.91	33+439.39	33+439.86	33+440.00		33+460.00		33+480.00
Aliniamente si curbe Straights and curves																			
Superelevation Left	-2.50%	-2.50%	-2.50%	-2.50%		-2.50%		-2.50%		-2.50%		-2.50%	-2.50%	-2.50%	-2.50%		-2.50%		-2.50%
Superelevation Right	-2.50%	-2.50%	-2.50%	-2.50%		-2.50%		-2.50%		-2.50%		-2.50%	-2.50%	-2.50%	-2.50%		-2.50%		-2.50%
KM hm																			

PROFIL LONGITUDINAL AxCIVIL DE LA 33320.000 LA 33480.000 SCARA : ORIZ 1 :500 VERT 1 :50

L E G E N D A

COTA PROIECTATA

COTA TEREN

VERIFICATOR	ing. Grădinariu T. Ioan		A4;B2;D	REFERAT nr. ..... din	
S.C. ALIDO PROIECT S.R.L. Piatra Neamț, str. Prof. Ion Negre, nr. 12 J 27/528/2001, R 14342100				**Beneficiar:** **UAT Județul Neamț prin Consiliul Județean Neamț**	Proiect nr. 374/2023
Specificatia	Numele si prenumele	Semnatura	Scara 1:500 1:50	**Titlu proiect:** **"Proiect integrat Modernizare, consolidare și reabilitare drumuri și poduri județene, obiective ce asigura conectarea la rețeaua TEN-T, Județul Neamț"**	Faza D.A.L.I.
SEF PROIECT	ing. Adrian NECULA		Data 2023	**Titlu planșă:** Profil longitudinal DJ 155 I, KM 31+000 - 36+500	Plansa nr. P.L.-2.15
PROIECTANT	ing. Gabriel AMARIEI				
PROIECTANT	ing. Ana-Maria CHIRILA				

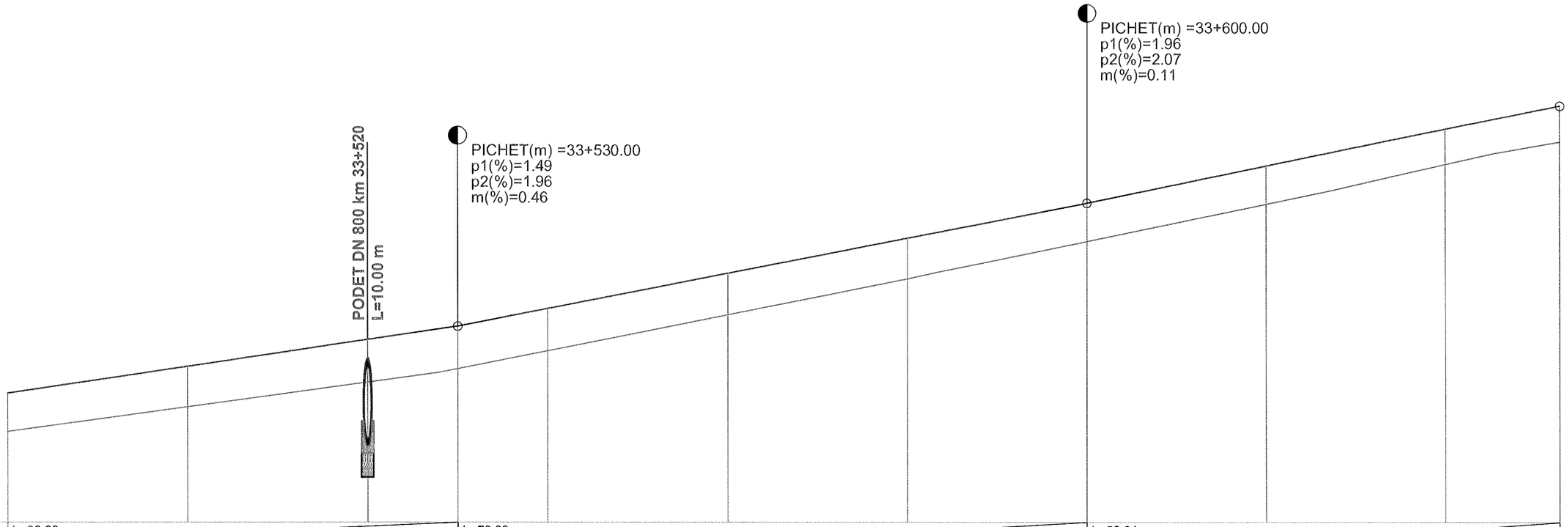

Declivitati Gradient	L=90.00 P=1.49%				L=70.00 P=1.96%				L=52.64 P=2.07%					
Picheti Chainage	196	197			198	199	200	201	202	203				
Diferente in ax Differences in C.L. (Metres)	+0.424	+0.449		+0.474	+0.473	+0.468	+0.461	+0.451	+0.425	+0.425	+0.394	+0.402		
Cote proiect Project elevations	311.34	311.63		311.93	312.08	312.28	312.67	313.06	313.45	313.87	314.28	314.54		
Cote teren Existing elevations	310.91	311.19		311.46	311.61	311.81	312.21	312.61	313.03	313.44	313.88	314.14		
Distanta intre picheti Distance between points	20.00		20.00		10.00	10.00	20.00	20.00	20.00	20.00	20.00	12.64		
Distante cumulate Cumulated distances	33+480.00	33+500.00		33+520.00	33+530.00	33+540.00	33+560.00	33+580.00	33+600.00	33+620.00	33+640.00	33+652.64		
Aliniamente si curbe Straights and curves	L=230.82 B=197.2335													
Superelevation Left	-2.50%	-2.50%		-2.50%	-2.50%	-2.50%	-2.50%	-2.50%	-2.50%	-2.50%	-2.50%	-2.50%		
Superelevation Right	-2.50%	-2.50%		-2.50%	-2.50%	-2.50%	-2.50%	-2.50%	-2.50%	-2.50%	-2.50%	-2.50%		
KM hm		hm 5							hm 6					

PROFIL LONGITUDINAL AxCIVIL DE LA 33480.000 LA 33652.640 SCARA : ORIZ 1 :500 VERT 1 :50

L E G E N D A

COTA PROIECTATA

COTA TEREN

VERIFICATOR	ing. Grădinariu T. Ioan	A4;B2;D	REFERAT nr. ..... din		
S.C. ALIDO PROIECT S.R.L. Piatra Neamț, str. Prof. Ion Negre, nr. 12 J 27/528/2001, R 14342100			**Beneficiar:** **UAT Județul Neamț prin Consiliul Județean Neamț**		Proiect nr. 374/2023
Specificatia	Numele si prenumele	Semnatura	Scara 1:500 1:50	**Titlu proiect:** **"Proiect integrat Modernizare, consolidare și reabilitare drumuri și poduri județene, obiective ce asigura conectarea la rețeaua TEN-T, Județul Neamț"**	Faza D.A.L.I.
SEF PROIECT	ing. Adrian NECULA		Data 2023	**Titlu planșă:** Profil longitudinal DJ 155 I, KM 31+000 - 36+500	Plansa nr. P.L.-2.16
PROIECTANT	ing. Gabriel AMARIEI				
PROIECTANT	ing. Ana-Maria CHIRILA				

SOCIETATEA COMERCIALĂ J27/528/2007 2 ALIDO PROIECT

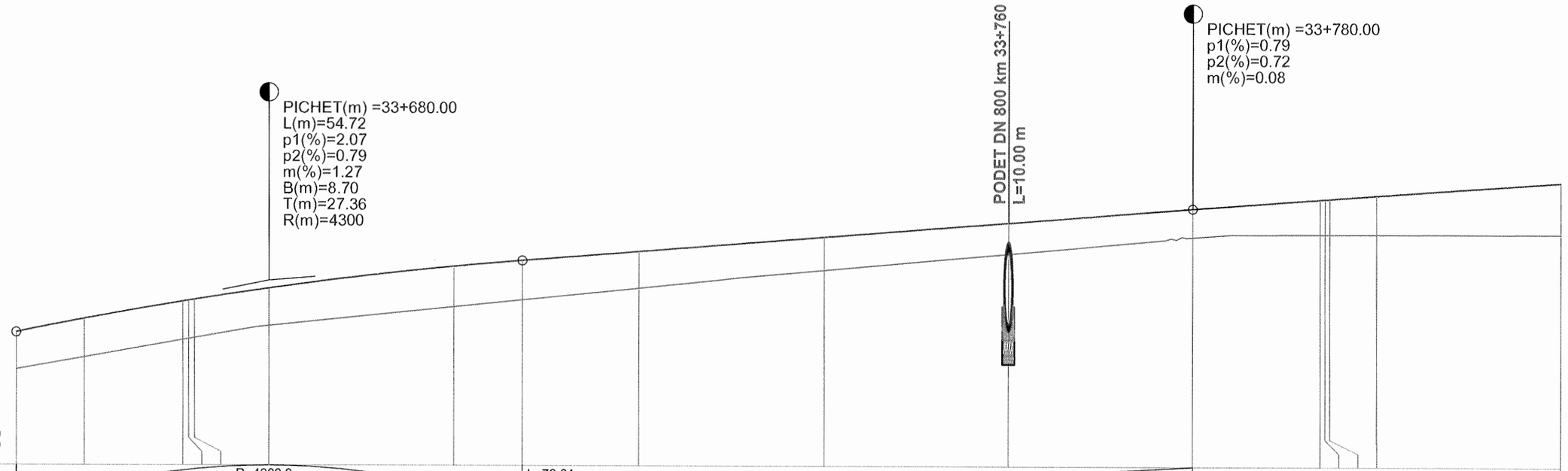
PICHET(m) =33+680.00
L(m)=54.72
p1(%)=2.07
p2(%)=0.79
m(%)=1.27
B(m)=8.70
T(m)=27.36
R(m)=4300
PODET DN 800 km 33+760
L=10.00 m
PICHET(m) =33+780.00
p1(%)=0.79
p2(%)=0.72
m(%)=0.08

| | | |

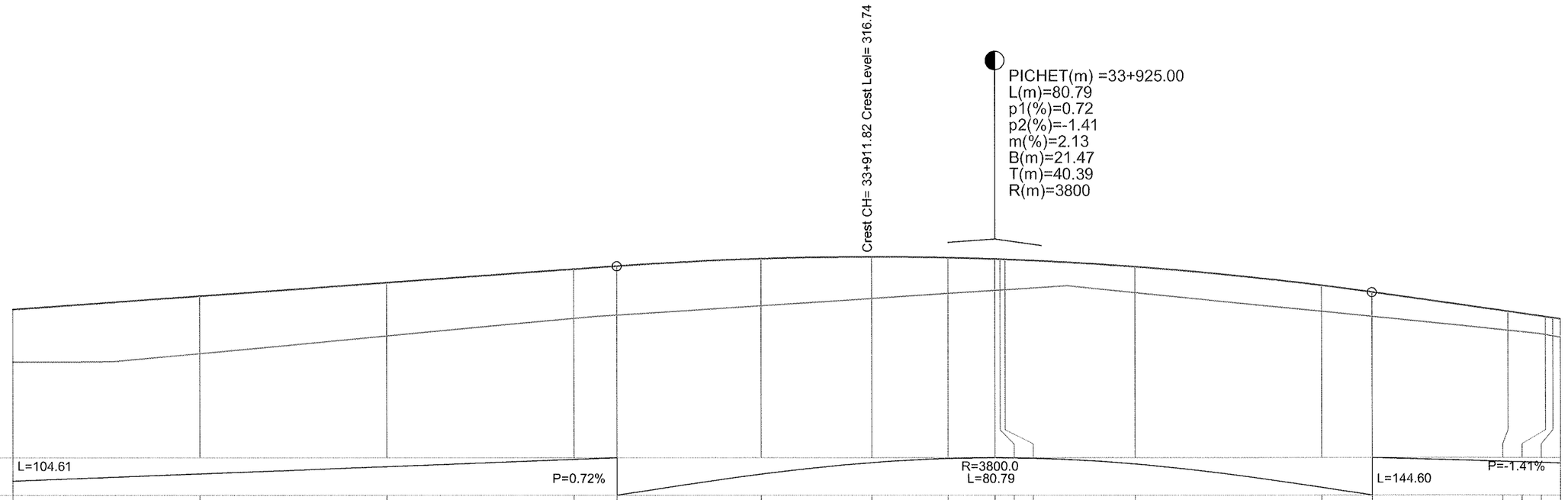
Crest CH= 33+911.82 Crest Level= 316.74
PICHET(m) =33+925.00
L(m)=80.79
p1(%)=0.72
p2(%)=-1.41
m(%)=2.13
B(m)=21.47
T(m)=40.39
R(m)=3800
R.L. 314.600
R.L. 314.600
R.L. 315.100
L=104.61
P=0.72%
R=3800.0
L=80.79
L=144.60
P=-1.41%

| | | |

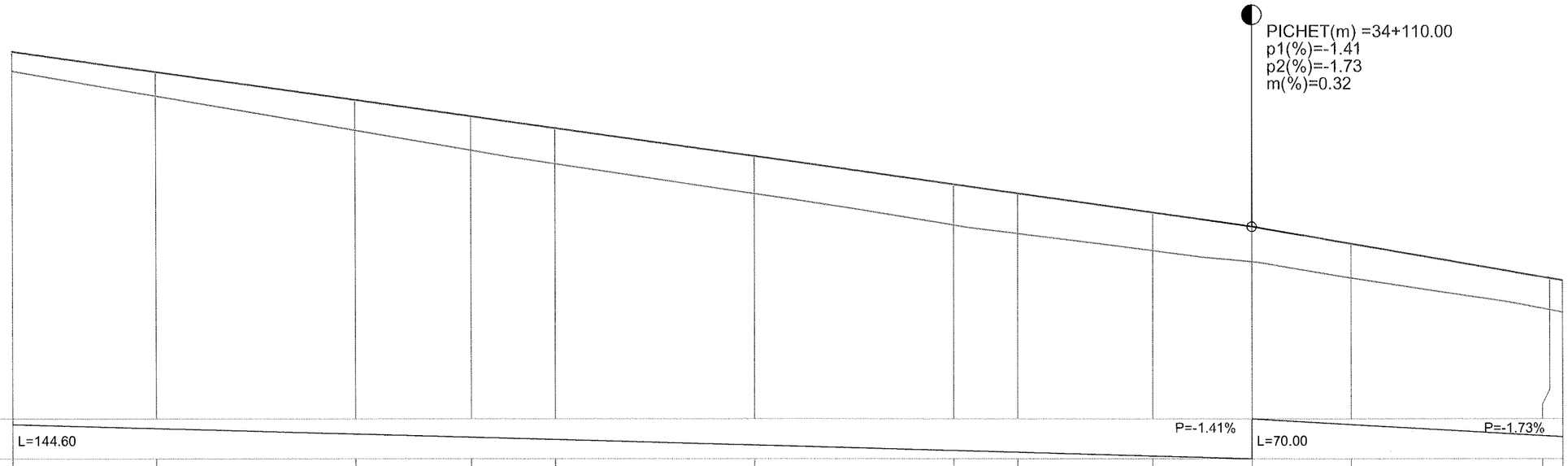
PICHET(m) =34+110.00
p1(%)=-1.41
p2(%)=-1.73
m(%)=0.32
R.L. 312.400
R.L. 312.400
R.L. 312.900
P=-1.41%
P=-1.73%

| | | |

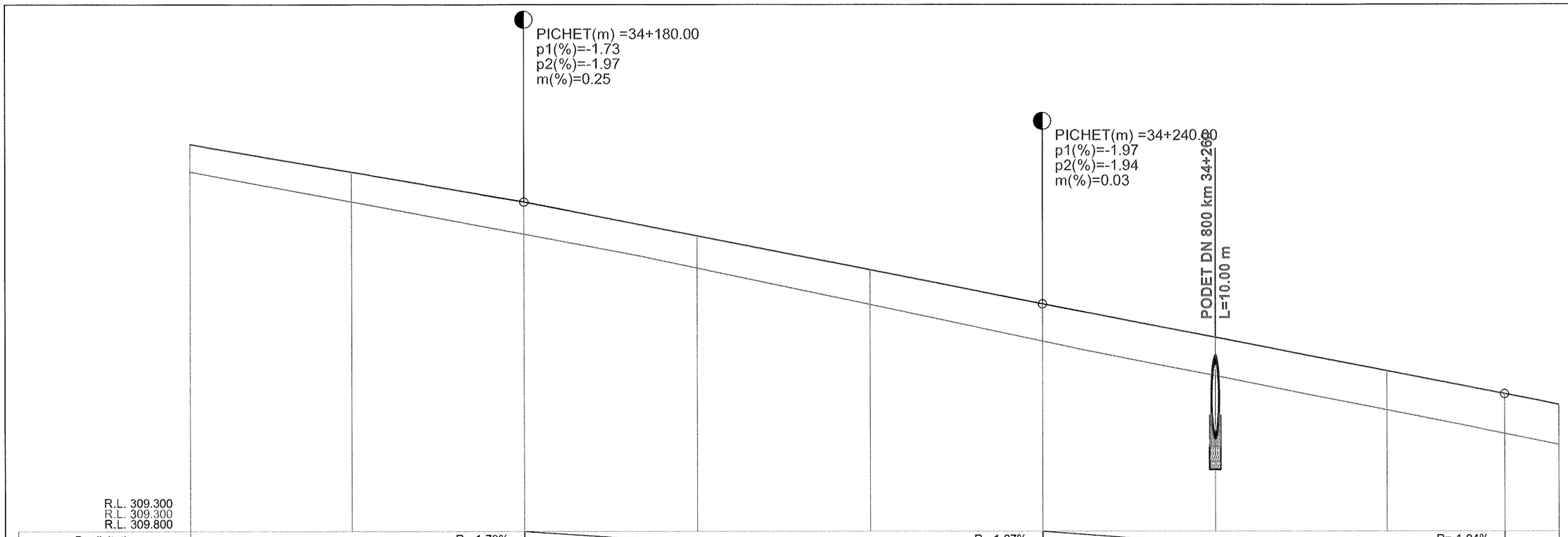

Declivitati Gradient	L=70.00 P=-1.73%		L=60.00			P=-1.97%	L=53.72			P=-1.94%		
Picheti Chainage	242	243	244	245	246	247	248	249		250		
Diferente in ax Differences in C.L. (Metres)	+0.317	+0.345	+0.373	+0.372	+0.401	+0.430	+0.445	+0.452	+0.460	+0.461		
Cote proiect Project elevations	313.79	313.46	313.12	312.72	312.33	311.94	311.55	311.16	310.89	310.77		
Cote teren Existing elevations	313.47	313.12	312.75	312.35	311.93	311.51	311.10	310.71	310.43	310.30		
Distanta intre picheti Distance between points	18.70	20.00	20.00	20.00	20.00	20.00	20.00	13.72	6.28			
Distante cumulate Cumulated distances	34+141.30	34+160.00	34+180.00	34+200.00	34+220.00	34+240.00	34+260.00	34+280.00	34+293.72	34+300.00		
Aliniamente si curbe Straights and curves	L=252.45 B=171.5864											
Superelevation Left	-2.50%	-2.50%	-2.50%	-2.50%	-2.50%	-2.50%	-2.50%	-2.50%	-2.50%	-2.50%		
Superelevation Right	-2.50%	-2.50%	-2.50%	-2.50%	-2.50%	-2.50%	-2.50%	-2.50%	-2.50%	-2.50%		
KM hm	hm 2									hm 3		

PROFIL LONGITUDINAL AxCIVIL DE LA 34141.303 LA 34300.000 SCARA : ORIZ 1 :500 VERT 1 :50

L E G E N D A

COTA PROIECTATA

COTA TEREN

VERIFICATOR	ing. Grădinariu T. Ioan	A4;B2;D	REFERAT nr. ..... din		
S.C. ALIDO PROIECT S.R.L. Piatra Neamț, str. Prof. Ion Negre, nr. 12 J 27/528/2001, R 14342100			**Beneficiar:** **UAT Județul Neamț prin Consiliul Județean Neamț**	Proiect nr. 374/2023	
Specificatia	Numele si prenumele	Semnatura	Scara 1:500 1:50	**Titlu proiect:** **"Proiect integrat Modernizare, consolidare și reabilitare drumuri și poduri județene, obiective ce asigura conectarea la rețeaua TEN-T, Județul Neamț"**	Faza D.A.L.I.
SEF PROIECT	ing. Adrian NECULA		Data 2023	**Titlu planșă:** Profil longitudinal DJ 155 I, KM 31+000 - 36+500	Plansa nr. P.L.-2.2C
PROIECTANT	ing. Gabriel AMARIEI				
PROIECTANT	ing. Ana-Maria CHIRILA				

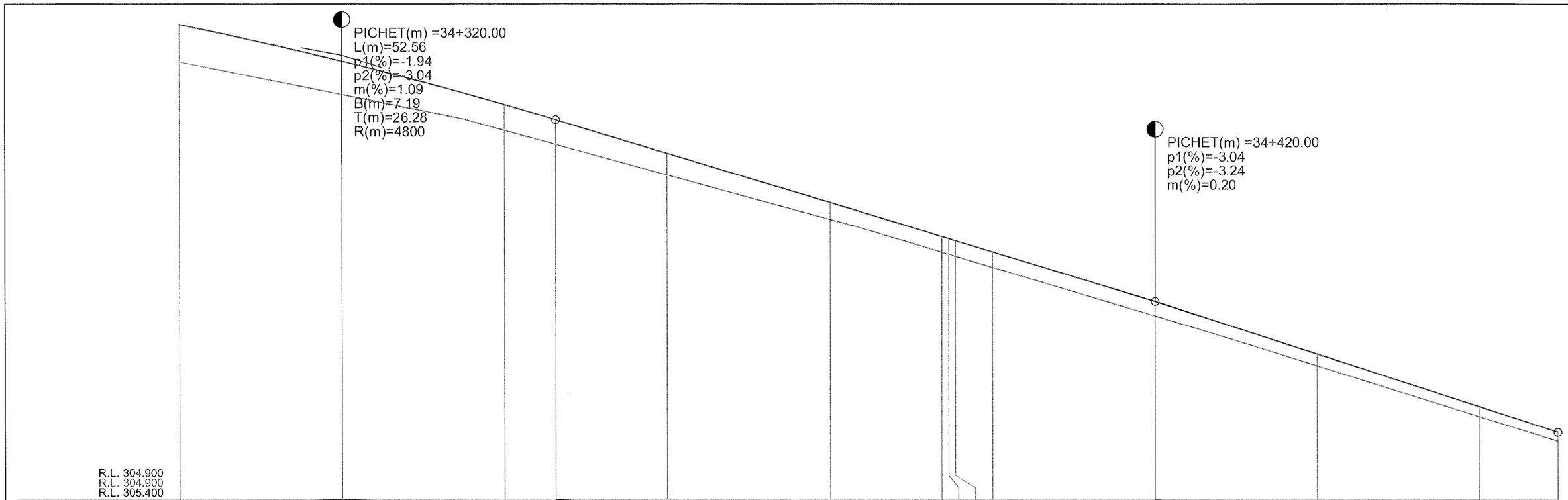

PROFIL LONGITUDINAL AxCIVIL DE LA 34300.000 LA 34469.644 SCARA : ORIZ 1 :500 VERT 1 :50

L E G E N D A

COTA PROIECTATA

COTA TEREN

VERIFICATOR	ing. Grădinariu T. Ioan	A4;B2;D	REFERAT nr. ..... din		
S.C. ALIDO PROIECT S.R.L. Piatra Neamț, str. Prof. Ion Negre, nr. 12 J 27/528/2001, R 14342100			**Beneficiar:** **UAT Județul Neamț prin Consiliul Județean Neamț**		Proiect nr. 374/2023
Specificatia	Numele si prenumele	Semnatura	Scara 1:500 1:50	**Titlu proiect:** **"Proiect integrat Modernizare, consolidare și reabilitare drumuri și poduri județene, obiective ce asigura conectarea la rețeaua TEN-T, Județul Neamț"**	Faza D.A.L.I.
SEF PROIECT	ing. Adrian NECULA		Data 2023	**Titlu planșă:** Profil longitudinal DJ 155 I, KM 31+000 - 36+500	Plansa nr. P.L.-2.21
PROIECTANT	ing. Gabriel AMARIEI				
PROIECTANT	ing. Ana-Maria CHIRILA				

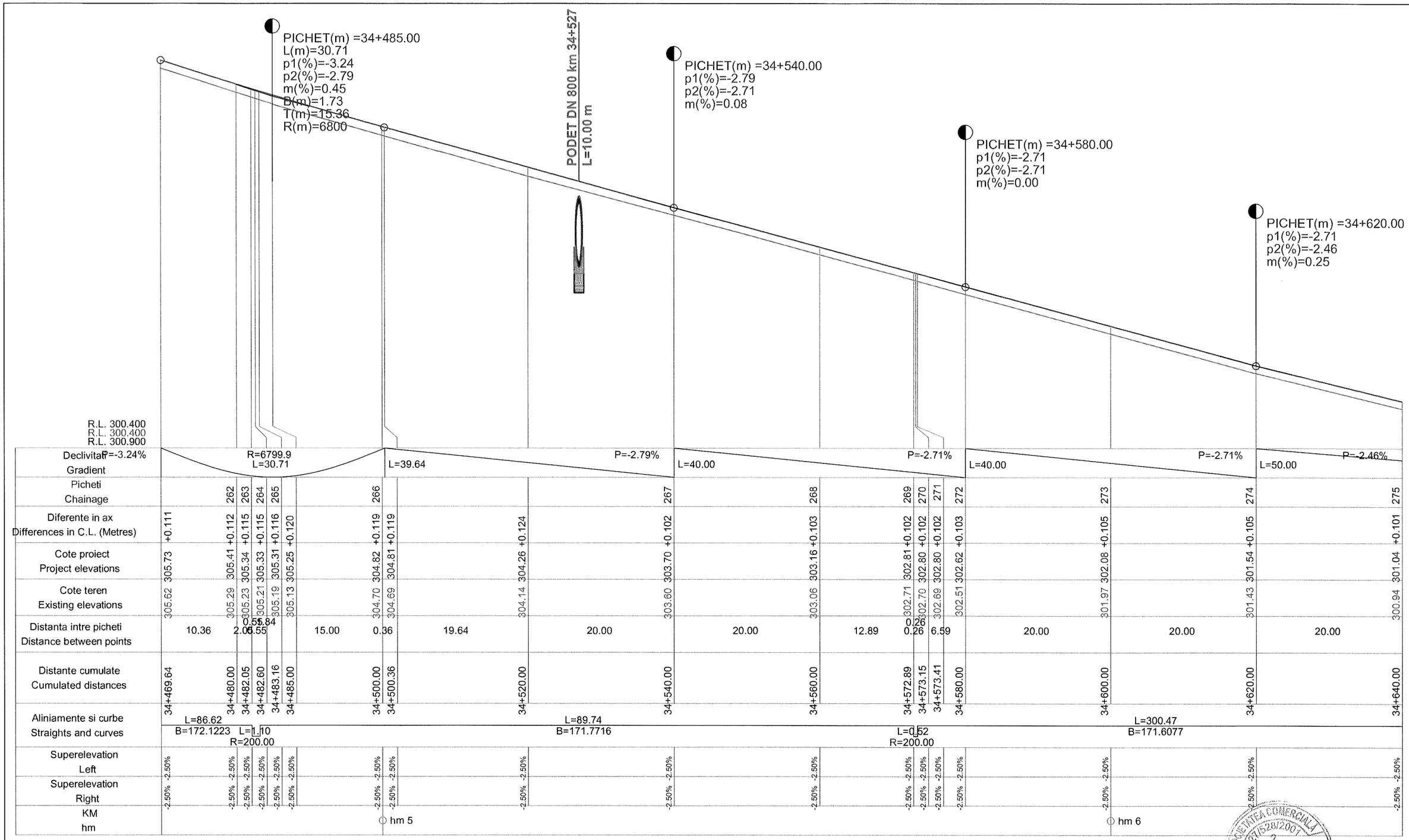

PROFIL LONGITUDINAL AxCIVIL DE LA 34469.644 LA 34640.000 SCARA : ORIZ 1 :500 VERT 1 :50

L E G E N D A

COTA PROIECTATA

COTA TEREN

VERIFICATOR	ing. Grădinariu T. Ioan	A4;B2;D	REFERAT nr. ..... din		
S.C. ALIDO PROIECT S.R.L. Piatra Neamț, str. Prof. Ion Negre, nr. 12 J 27/528/2001, R 14342100			**Beneficiar:** **UAT Județul Neamț prin Consiliul Județean Neamț**	Proiect nr. 374/2023	
Specificatia	Numele si prenumele	Semnatura	Scara 1:500 1:50	**Titlu proiect:** **"Proiect integrat Modernizare, consolidare și reabilitare drumuri și poduri județene, obiective ce asigura conectarea la rețeaua TEN-T, Județul Neamț"**	Faza D.A.L.I.
SEF PROIECT	ing. Adrian NECULA		Data 2023	**Titlu planșă:** Profil longitudinal DJ 155 I, KM 31+000 - 36+500	Plansa nr. P.L.-2.22
PROIECTANT	ing. Gabriel AMARIEI				
PROIECTANT	ing. Ana-Maria CHIRILA				

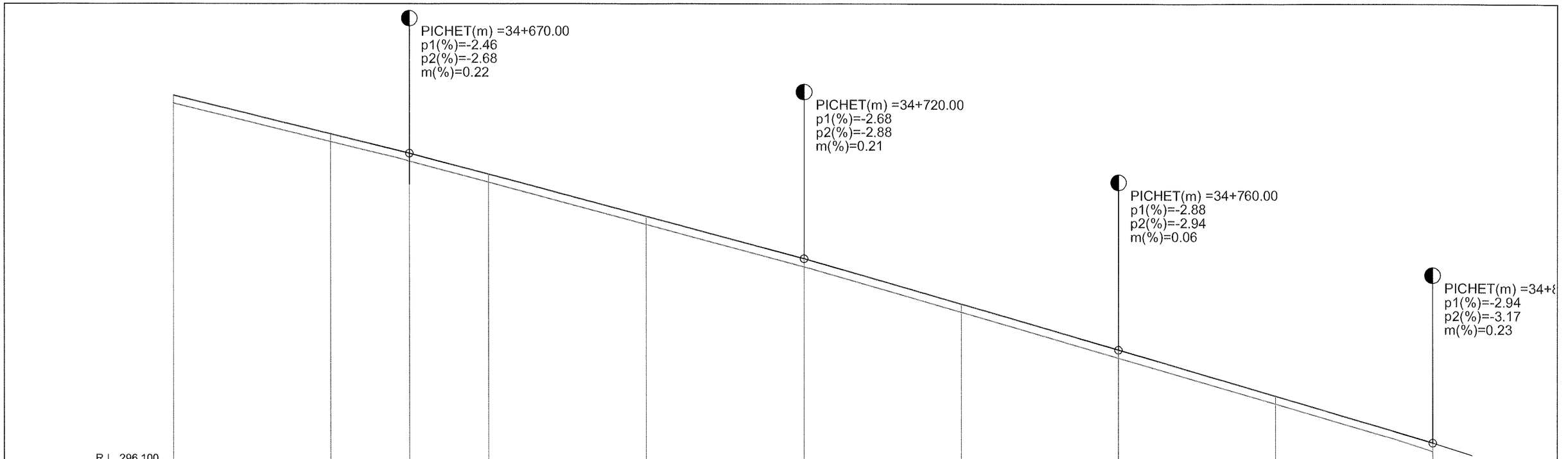

PROFIL LONGITUDINAL AxCIVIL DE LA 34640.000 LA 34800.000 SCARA : ORIZ 1 :500 VERT 1 :50

L E G E N D A

COTA PROIECTATA

COTA TEREN

VERIFICATOR	ing. Grădinariu T. Ioan	A4;B2;D	REFERAT nr. ..... din		
S.C. ALIDO PROIECT S.R.L. Piatra Neamț, str. Prof. Ion Negre, nr. 12 J 27/528/2001, R 14342100			**Beneficiar:** **UAT Județul Neamț prin Consiliul Județean Neamț**		Proiect nr. 374/2023
Specificatia	Numele si prenumele	Semnatura	Scara 1:500 1:50	**Titlu proiect:** **"Proiect integrat Modernizare, consolidare și reabilitare drumuri și poduri județene, obiective ce asigura conectarea la rețeaua TEN-T, Județul Neamț"**	Faza D.A.L.I.
SEF PROIECT	ing. Adrian NECULA		Data 2023	**Titlu planșă:** Profil longitudinal DJ 155 I, KM 31+000 - 36+500	Plansa nr. P.L.-2.23
PROIECTANT	ing. Gabriel AMARIEI				
PROIECTANT	ing. Ana-Maria CHIRILA				

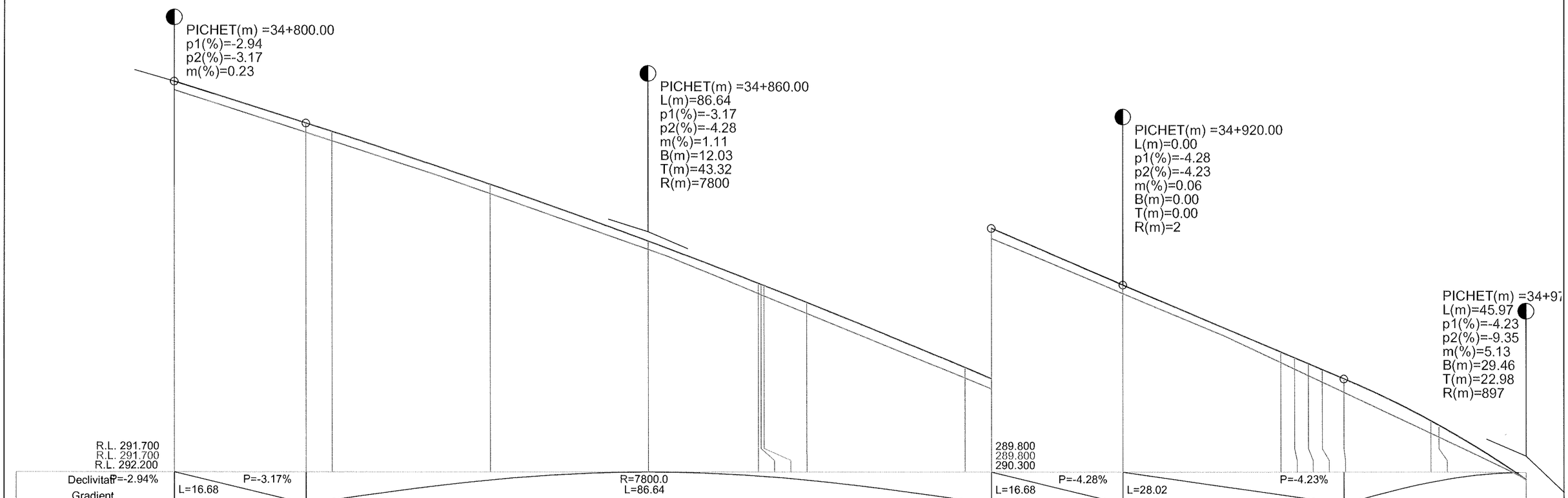
PICHET(m) =34+800.00
p1(%)=-2.94
p2(%)=-3.17
m(%)=0.23
PICHET(m) =34+860.00
L(m)=86.64
p1(%)=-3.17
p2(%)=-4.28
m(%)=1.11
B(m)=12.03
T(m)=43.32
R(m)=7800
PICHET(m) =34+920.00
L(m)=0.00
p1(%)=-4.28
p2(%)=-4.23
m(%)=0.06
B(m)=0.00
T(m)=0.00
R(m)=2
PICHET(m) =34+97
L(m)=45.97
p1(%)=-4.23
p2(%)=-9.35
m(%)=5.13
B(m)=29.46
T(m)=22.98
R(m)=897
R.L. 291.700
R.L. 291.700
R.L. 292.200
289.800
289.800
290.300

| | | |

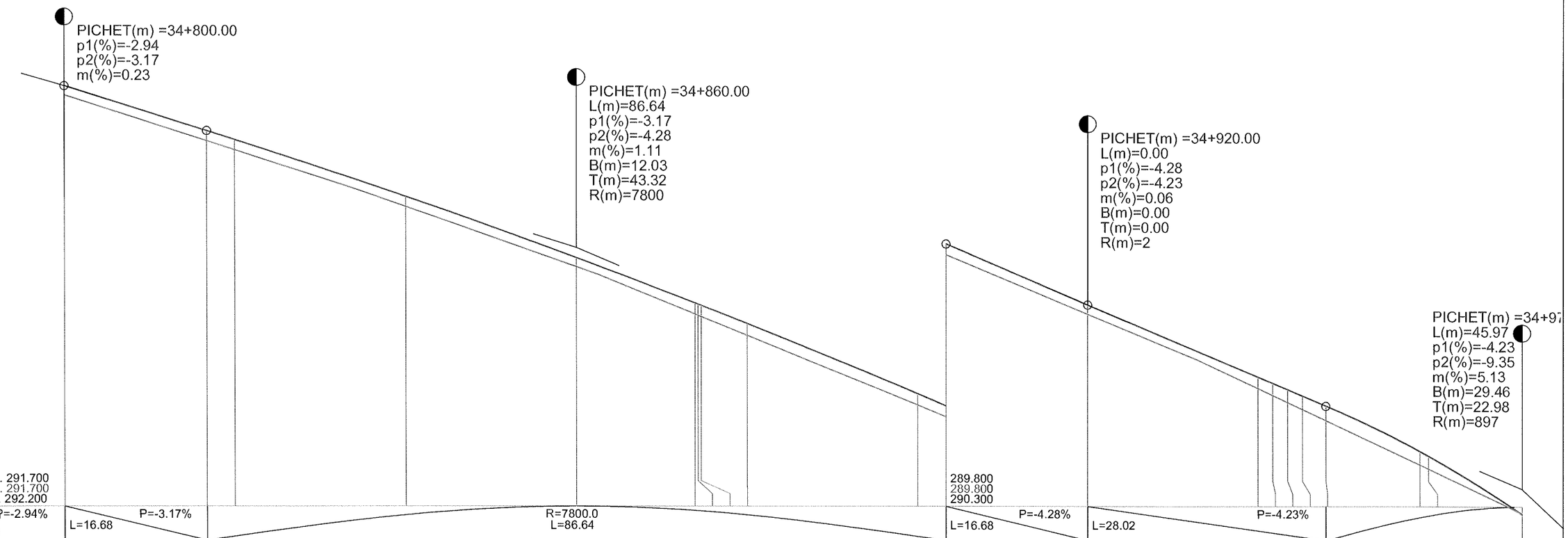
PICHET(m) =34+800.00
p1(%)=-2.94
p2(%)=-3.17
m(%)=0.23
PICHET(m) =34+860.00
L(m)=86.64
p1(%)=-3.17
p2(%)=-4.28
m(%)=1.11
B(m)=12.03
T(m)=43.32
R(m)=7800
PICHET(m) =34+920.00
L(m)=0.00
p1(%)=-4.28
p2(%)=-4.23
m(%)=0.06
B(m)=0.00
T(m)=0.00
R(m)=2
PICHET(m) =34+97
L(m)=45.97
p1(%)=-4.23
p2(%)=-9.35
m(%)=5.13
B(m)=29.46
T(m)=22.98
R(m)=897
R.L. 291.700
R.L. 291.700
R.L. 292.200
289.800
289.800
290.300

| | | |

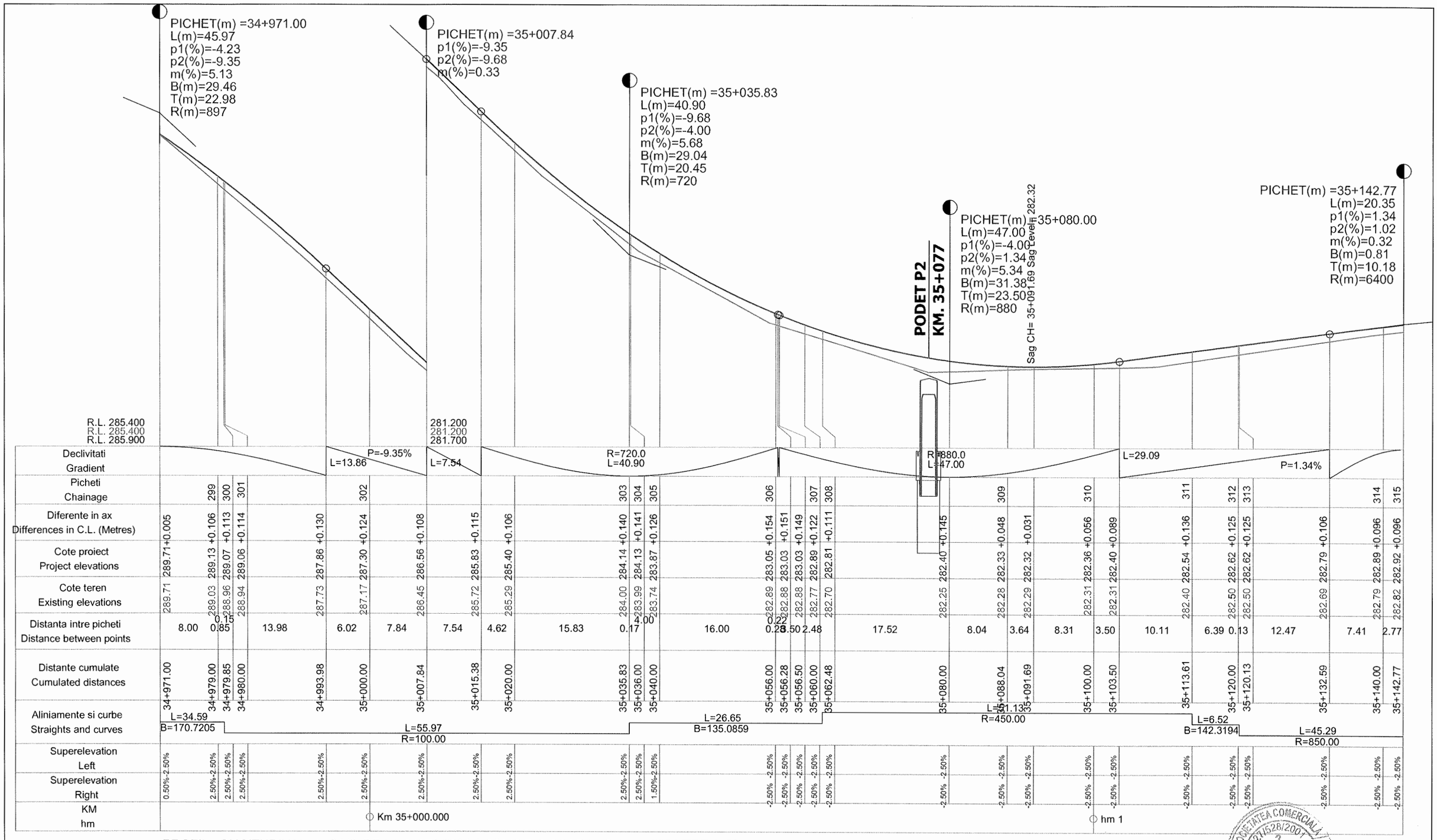

PROFIL LONGITUDINAL AxCIVIL DE LA 34971.000 LA 35142.772 SCARA : ORIZ 1 :500 VERT 1 :50

L E G E N D A

COTA PROIECTATA

COTA TEREN

VERIFICATOR	ing. Grădinariu T. Ioan	A4;B2;D	REFERAT nr. ..... din		
S.C. ALIDO PROIECT S.R.L. Piatra Neamț, str. Prof. Ion Negre, nr. 12 J 27/528/2001, R 14342100			**Beneficiar:** **UAT Județul Neamț prin Consiliul Județean Neamț**		Proiect nr. 374/2023
Specificatia	Numele si prenumele	Semnatura	Scara 1:500 1:50	**Titlu proiect:** **"Proiect integrat Modernizare, consolidare și reabilitare drumuri și poduri județene, obiective ce asigura conectarea la rețeaua TEN-T, Județul Neamț"**	Faza D.A.L.I.
SEF PROIECT	ing. Adrian NECULA		Data 2023	**Titlu planșă:** Profil longitudinal DJ 155 I, KM 31+000 - 36+500	Plansa nr. P.L.-2.25
PROIECTANT	ing. Gabriel AMARIEI				
PROIECTANT	ing. Ana-Maria CHIRILA				

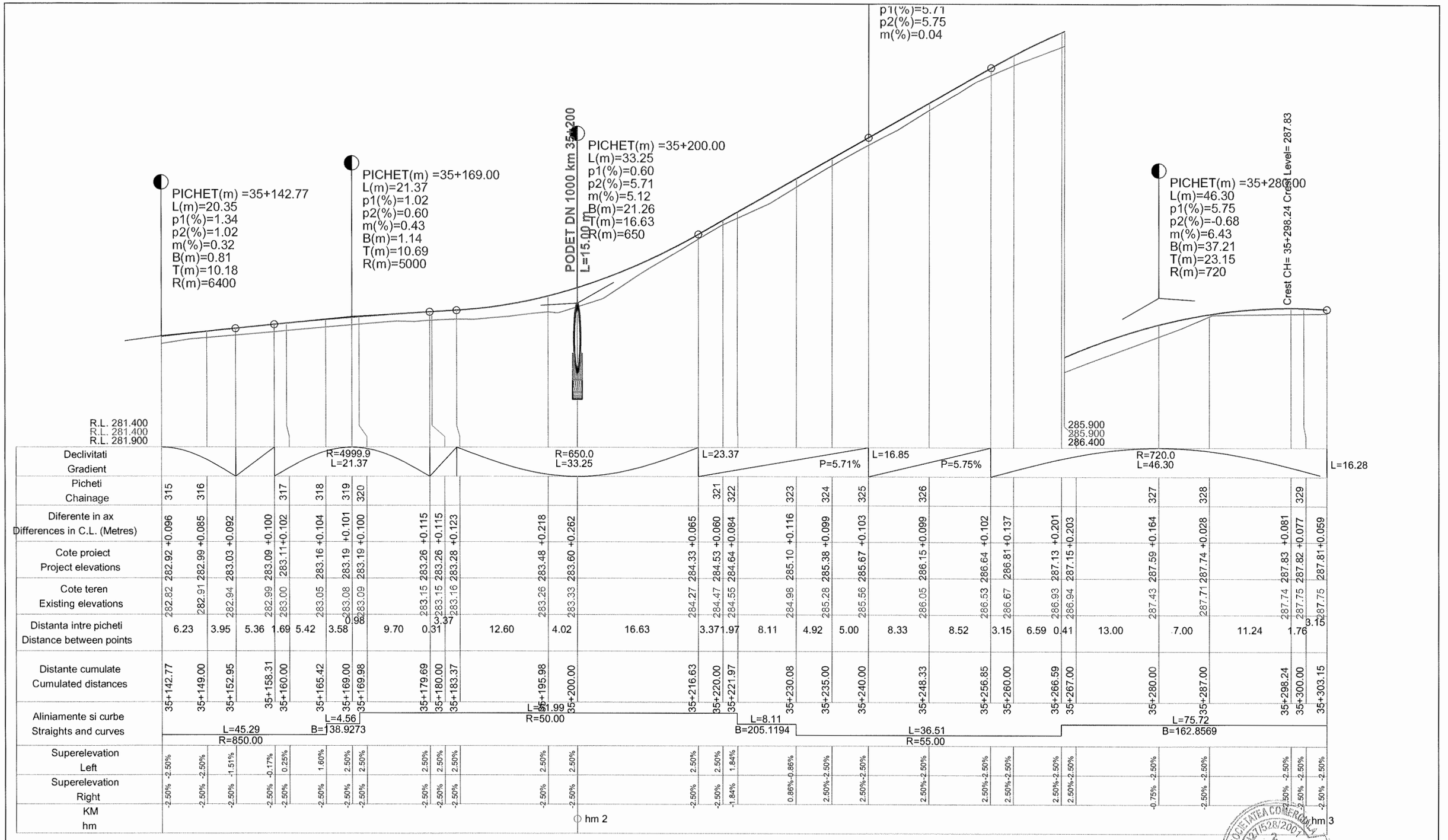
PICHET(m) =35+142.77
L(m)=20.35
p1(%)=1.34
p2(%)=1.02
m(%)=0.32
B(m)=0.81
T(m)=10.18
R(m)=6400
PICHET(m) =35+169.00
L(m)=21.37
p1(%)=1.02
p2(%)=0.60
m(%)=0.43
B(m)=1.14
T(m)=10.69
R(m)=5000
PODET DN 1000 km 35+200
L=15.00 m
PICHET(m) =35+200.00
L(m)=33.25
p1(%)=0.60
p2(%)=5.71
m(%)=5.12
B(m)=21.26
T(m)=16.63
R(m)=650
p1(%)=5.71
p2(%)=5.75
m(%)=0.04
PICHET(m) =35+286.00
L(m)=46.30
p1(%)=5.75
p2(%)=-0.68
m(%)=6.43
B(m)=37.21
T(m)=23.15
R(m)=720
Crest CH= 35+298.24 Crest Level= 287.83
R.L. 281.400
R.L. 281.400
R.L. 281.900
285.900
285.900
286.400

| | | |

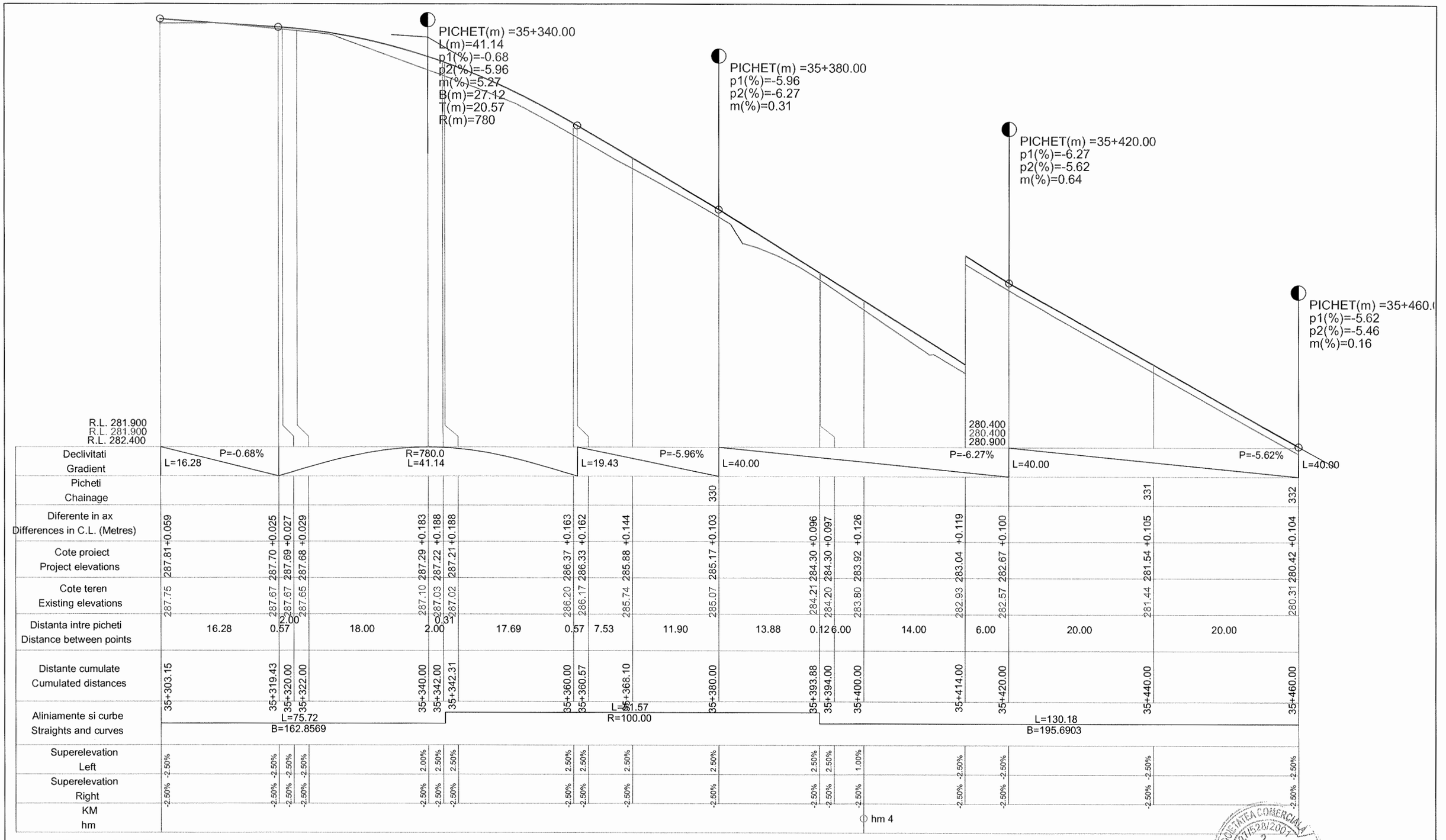
PICHET(m) =35+340.00
L(m)=41.14
p1(%)=-0.68
p2(%)=-5.96
m(%)=5.27
B(m)=27.12
T(m)=20.57
R(m)=780
PICHET(m) =35+380.00
p1(%)=-5.96
p2(%)=-6.27
m(%)=0.31
PICHET(m) =35+420.00
p1(%)=-6.27
p2(%)=-5.62
m(%)=0.64
PICHET(m) =35+460.0
p1(%)=-5.62
p2(%)=-5.46
m(%)=0.16
R.L. 281.900
R.L. 281.900
R.L. 282.400
280.400
280.400
280.900
Declivitati
Gradient
L=16.28
P=-0.68%
R=780.0
L=41.14
L=19.43
P=-5.96%
L=40.00
P=-6.27%
L=40.00
P=-5.62%
L=40.00
Picheti
Chainage
Diferente in ax
Differences in C.L. (Metres)
Cote proiect
Project elevations
Cote teren
Existing elevations
Distanta intre picheti
Distance between points
Distante cumulate
Cumulated distances
Aliniamente si curbe
Straights and curves
L=75.72
B=162.8569
L=81.57
R=100.00
L=130.18
B=195.6903
Superelevation
Left
Superelevation
Right
KM
hm
hm 4

| | | |

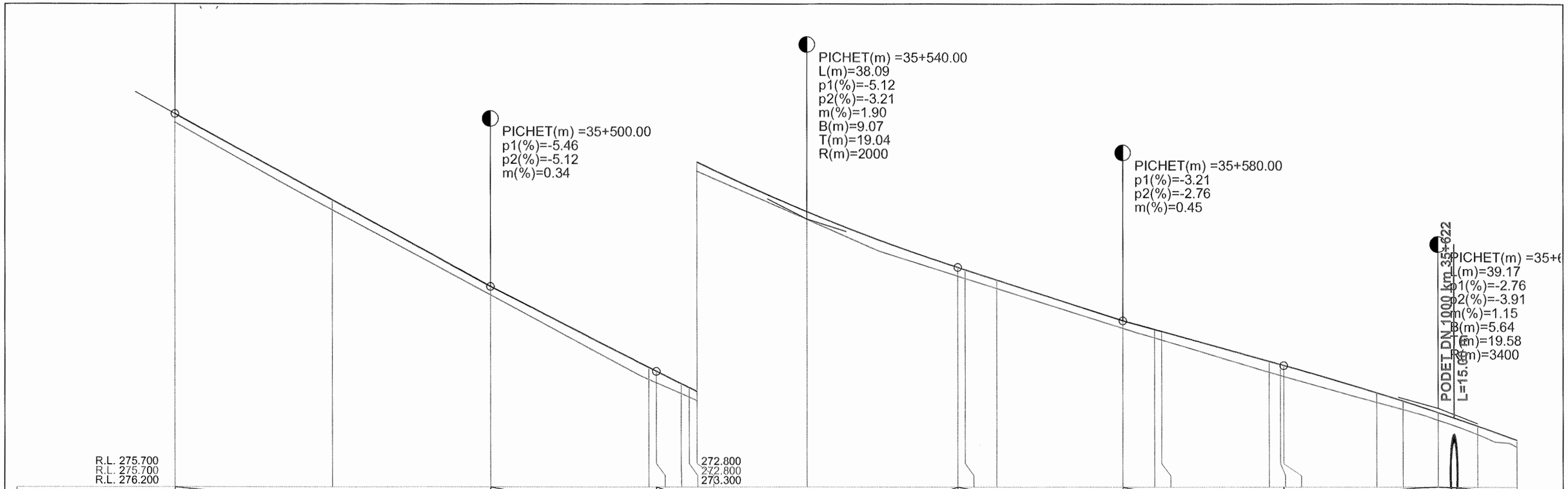
PICHET(m) =35+500.00
p1(%)=-5.46
p2(%)=-5.12
m(%)=0.34
PICHET(m) =35+540.00
L(m)=38.09
p1(%)=-5.12
p2(%)=-3.21
m(%)=1.90
B(m)=9.07
T(m)=19.04
R(m)=2000
PICHET(m) =35+580.00
p1(%)=-3.21
p2(%)=-2.76
m(%)=0.45
PODET DN 1000 km 35+622
L=15.00
PICHET(m) =35+6
L(m)=39.17
p1(%)=-2.76
p2(%)=-3.91
m(%)=1.15
B(m)=5.64
T(m)=19.58
R(m)=3400
R.L. 275.700
R.L. 275.700
R.L. 276.200
272.800
272.800
273.300

| | | |

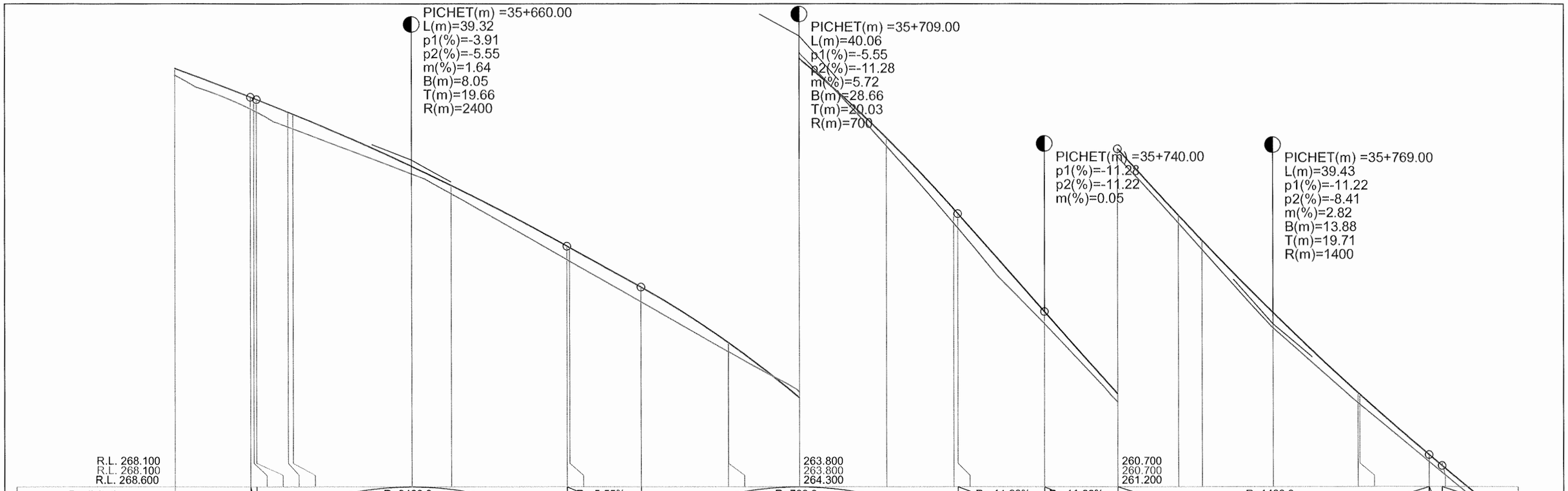
PICHET(m) =35+660.00
L(m)=39.32
p1(%)=-3.91
p2(%)=-5.55
m(%)=1.64
B(m)=8.05
T(m)=19.66
R(m)=2400
PICHET(m) =35+709.00
L(m)=40.06
p1(%)=-5.55
p2(%)=-11.28
m(%)=5.72
B(m)=28.66
T(m)=20.03
R(m)=700
PICHET(m) =35+740.00
p1(%)=-11.28
p2(%)=-11.22
m(%)=0.05
PICHET(m) =35+769.00
L(m)=39.43
p1(%)=-11.22
p2(%)=-8.41
m(%)=2.82
B(m)=13.88
T(m)=19.71
R(m)=1400
R.L. 268.100
R.L. 268.100
R.L. 268.600
263.800
263.800
264.300
260.700
260.700
261.200
R=2400.0
L=39.32
P=-5.55%
L=9.31
R=700.0
L=40.06
P=-11.28%
L=10.97
P=-11.22%
L=9.29
R=1400.0
L=39.43

| | | |

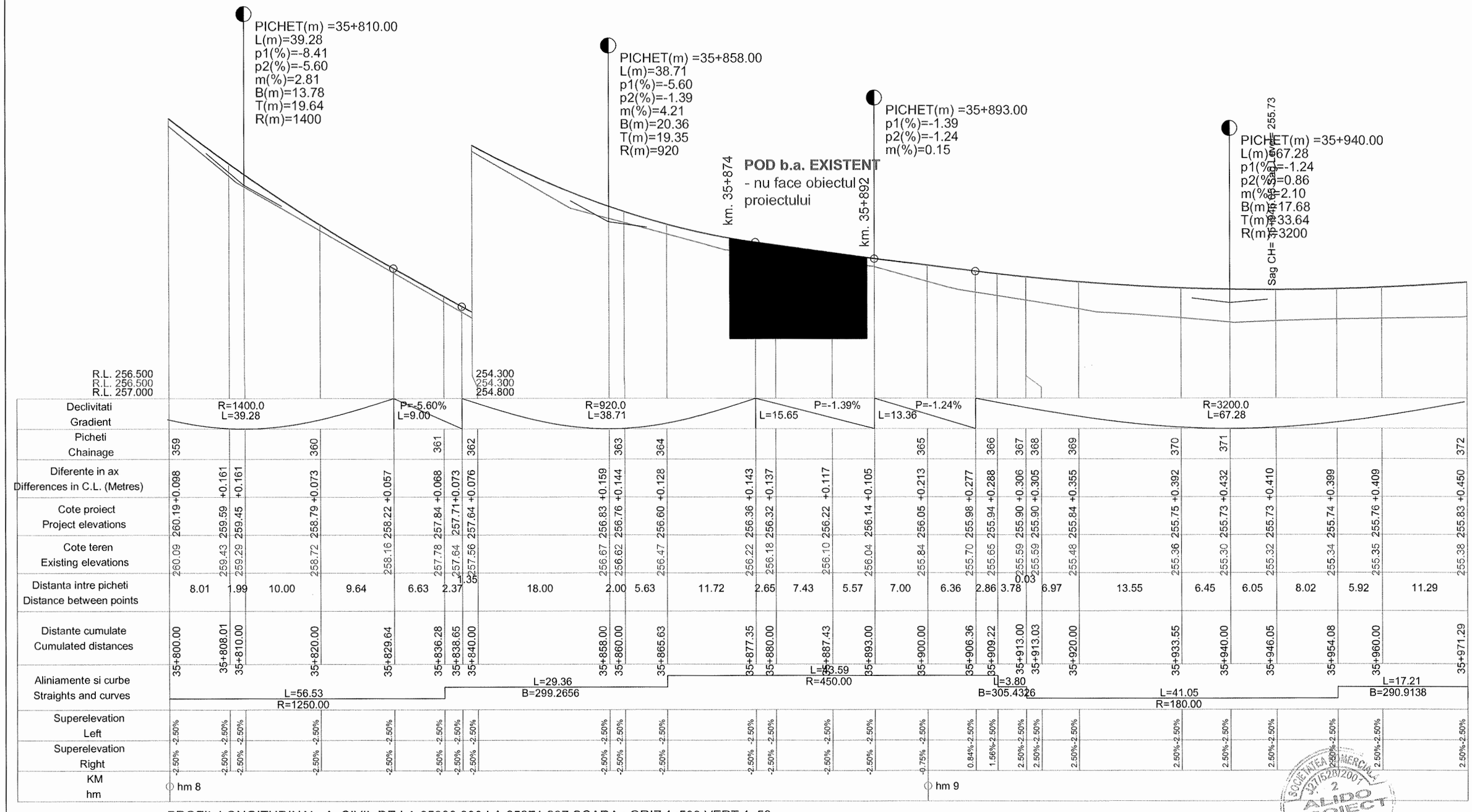

PROFIL LONGITUDINAL AxCIVIL DE LA 35800.000 LA 35971.287 SCARA : ORIZ 1 :500 VERT 1 :50

L E G E N D A

COTA PROIECTATA

COTA TEREN

VERIFICATOR	ing. Grădinariu T. Ioan	A4;B2;D	REFERAT nr. ..... din		
S.C. ALIDO PROIECT S.R.L. Piatra Neamț, str. Prof. Ion Negre, nr. 12 J 27/528/2001, R 14342100			Beneficiar: UAT Județul Neamț prin Consiliul Județean Neamț		Proiect nr. 374/2023
Specificatia	Numele si prenumele	Semnatura	Scara 1:500 1:50	Titlu proiect: "Proiect integrat Modernizare, consolidare și reabilitare drumuri și poduri județene, obiective ce asigura conectarea la rețeaua TEN-T, Județul Neamț"	Faza D.A.L.I.
SEF PROIECT	ing. Adrian NECULA		Data 2023	Titlu planșă: Profil longitudinal DJ 155 I, KM 31+000 - 36+500	Plansa nr. P.L.-2.30
PROIECTANT	ing. Gabriel AMARIEI				
PROIECTANT	ing. Ana-Maria CHIRILA				

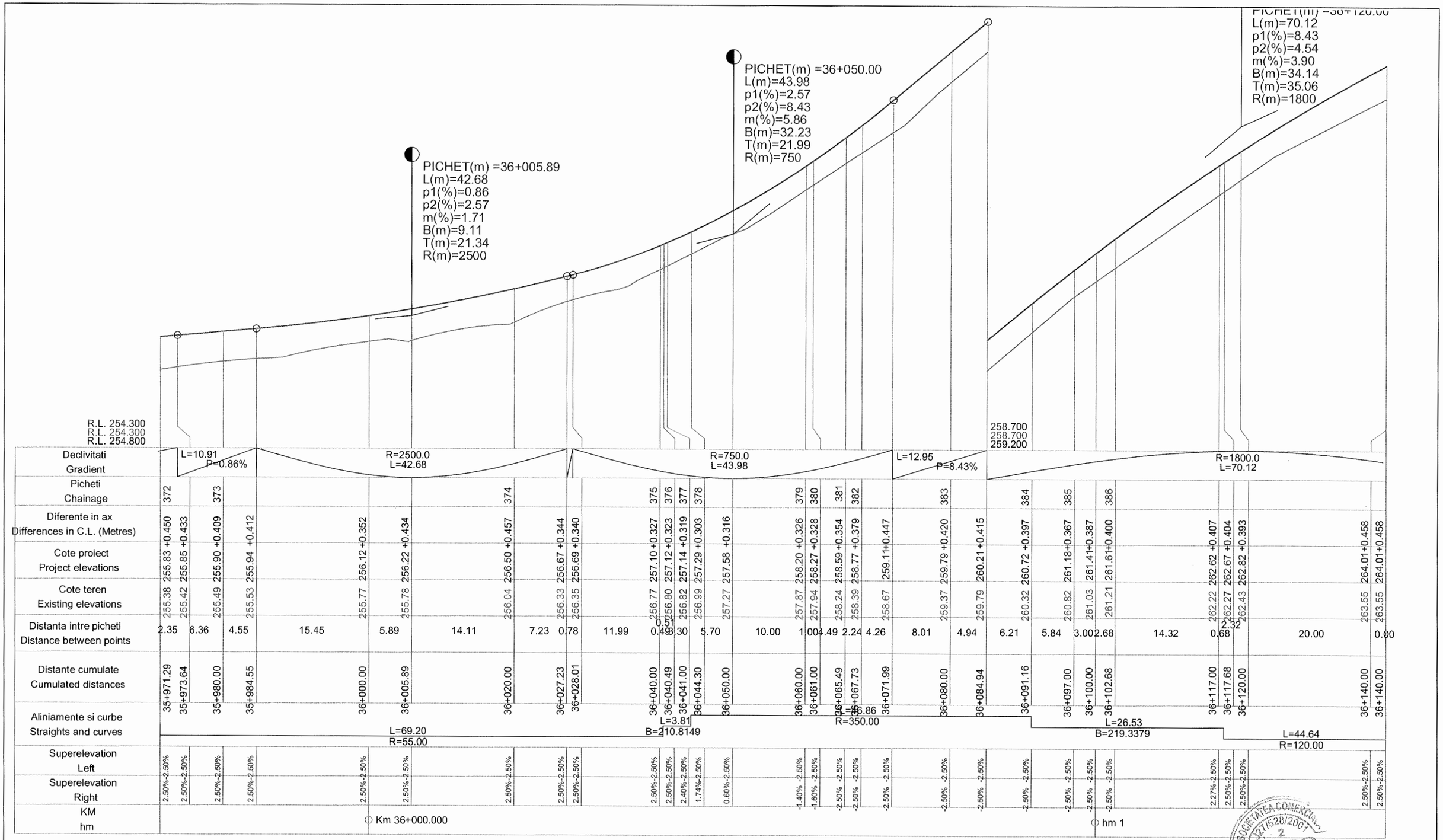

PROFIL LONGITUDINAL AxCIVIL DE LA 35971.287 LA 36140.001 SCARA : ORIZ 1 :500 VERT 1 :50

L E G E N D A

COTA PROIECTATA

COTA TEREN

VERIFICATOR	ing. Grădinariu T. Ioan	A4;B2;D	REFERAT nr. ..... din		
S.C. ALIDO PROIECT S.R.L. Piatra Neamț, str. Prof. Ion Negre, nr. 12 J 27/528/2001, R 14342100			**Beneficiar:** **UAT Județul Neamț prin Consiliul Județean Neamț**		Proiect nr. 374/2023
Specificatia	Numele si prenumele	Semnatura	Scara 1:500 1:50	**Titlu proiect:** **"Proiect integrat Modernizare, consolidare și reabilitare drumuri și poduri județene, obiective ce asigura conectarea la rețeaua TEN-T, Județul Neamț"**	Faza D.A.L.I.
SEF PROIECT	ing. Adrian NECULA		Data 2023	**Titlu planșă:** Profil longitudinal DJ 155 I, KM 31+000 - 36+500	Plansa nr. P.L.-2.31
PROIECTANT	ing. Gabriel AMARIEI				
PROIECTANT	ing. Ana-Maria CHIRILA				

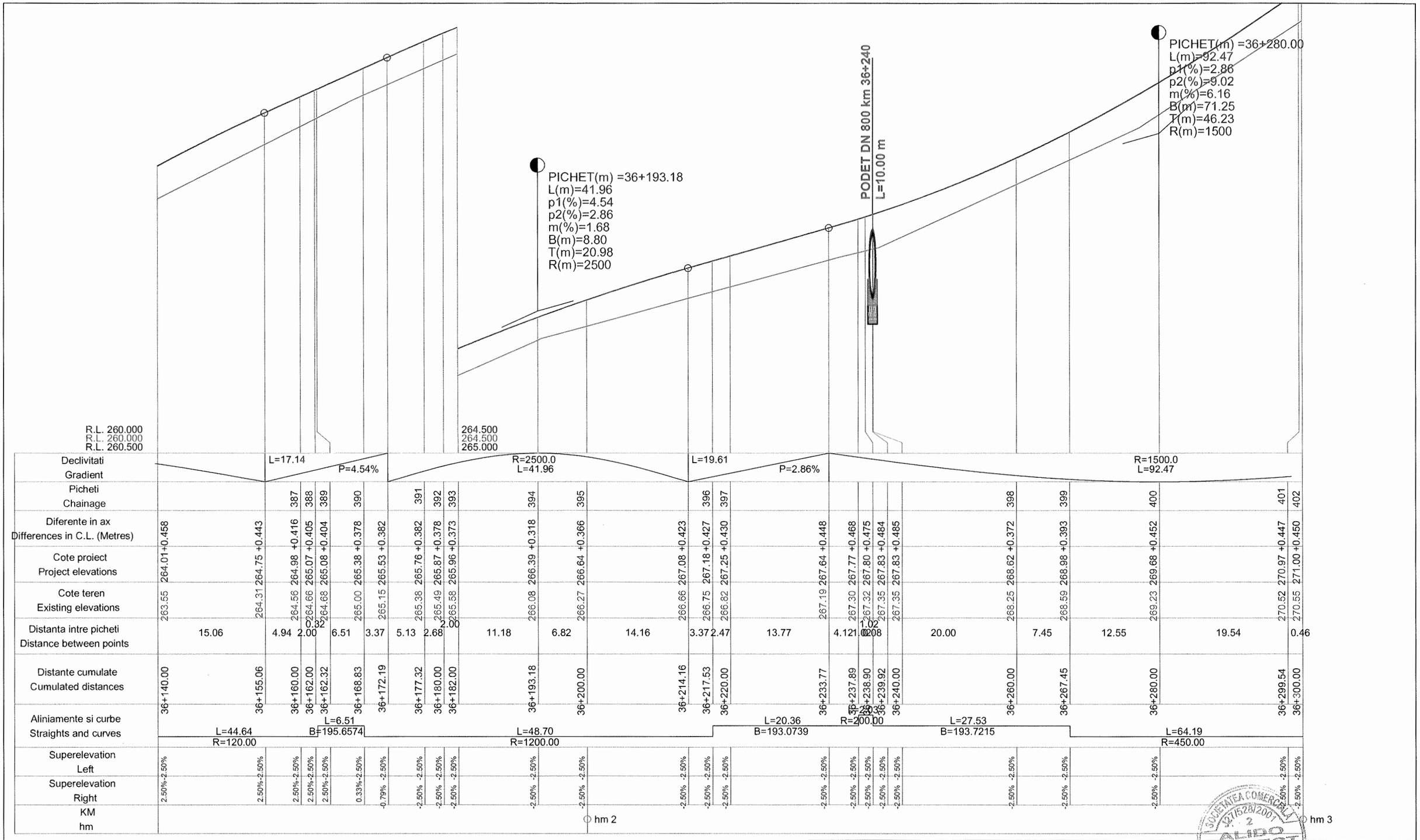

PROFIL LONGITUDINAL AxCIVIL DE LA 36140.001 LA 36300.000 SCARA : ORIZ 1 :500 VERT 1 :50

L E G E N D A

COTA PROIECTATA

COTA TEREN

VERIFICATOR	ing. Grădinariu T. Ioan	A4;B2;D	REFERAT nr. ..... din		
S.C. ALIDO PROIECT S.R.L. Piatra Neamț, str. Prof. Ion Negre, nr. 12 J 27/528/2001, R 14342100			Beneficiar: UAT Județul Neamț prin Consiliul Județean Neamț		Proiect nr. 374/2023
Specificatia	Numele si prenumele	Semnatura	Scara 1:500 1:50	Titlu proiect: "Proiect integrat Modernizare, consolidare și reabilitare drumuri și poduri județene, obiective ce asigura conectarea la rețeaua TEN-T, Județul Neamț"	Faza D.A.L.I.
SEF PROIECT	ing. Adrian NECULA		Data 2023	Titlu planșă: Profil longitudinal DJ 155 I, KM 31+000 - 36+500	Plansa nr. P.L.-2.32
PROIECTANT	ing. Gabriel AMARIEI				
PROIECTANT	ing. Ana-Maria CHIRILA				

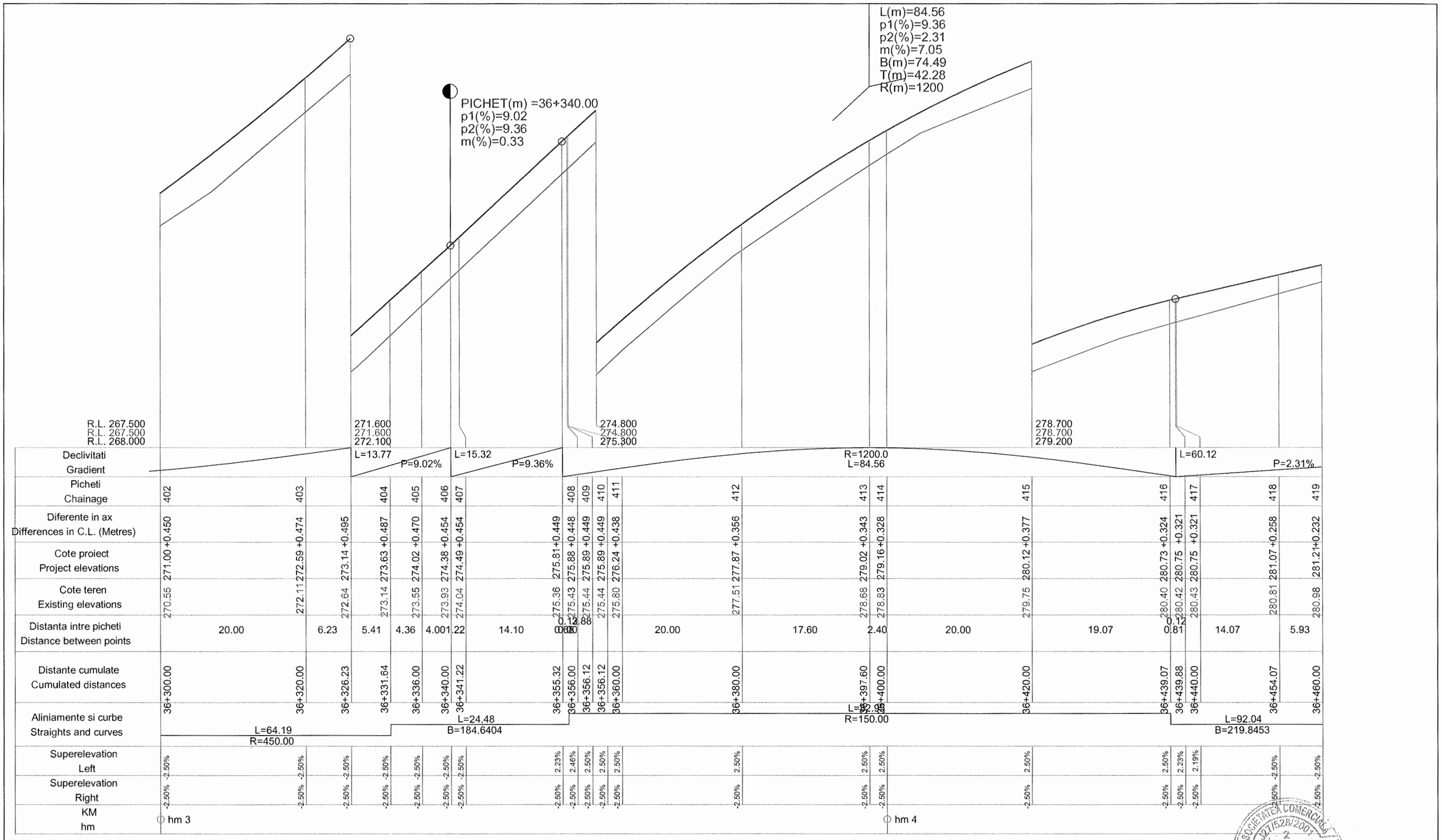

PROFIL LONGITUDINAL AxCIVIL DE LA 36300.000 LA 36460.000 SCARA : ORIZ 1 :500 VERT 1 :50

L E G E N D A

COTA PROIECTATA

COTA TEREN

VERIFICATOR	ing. Grădinariu T. Ioan	A4;B2;D	REFERAT nr. ..... din		
S.C. ALIDO PROIECT S.R.L. Piatra Neamț, str. Prof. Ion Negre, nr. 12 J 27/528/2001, R 14342100			**Beneficiar:** **UAT Județul Neamț prin Consiliul Județean Neamț**	Proiect nr. 374/2023	
Specificatia	Numele si prenumele	Semnatura	Scara 1:500 1:50	**Titlu proiect:** **"Proiect integrat Modernizare, consolidare și reabilitare drumuri și poduri județene, obiective ce asigura conectarea la rețeaua TEN-T, Județul Neamț"**	Faza D.A.L.I.
SEF PROIECT	ing. Adrian NECULA		Data 2023	**Titlu planșă:** Profil longitudinal DJ 155 I, KM 31+000 - 36+500	Plansa nr. P.L.-2.33
PROIECTANT	ing. Gabriel AMARIEI				
PROIECTANT	ing. Ana-Maria CHIRILA				

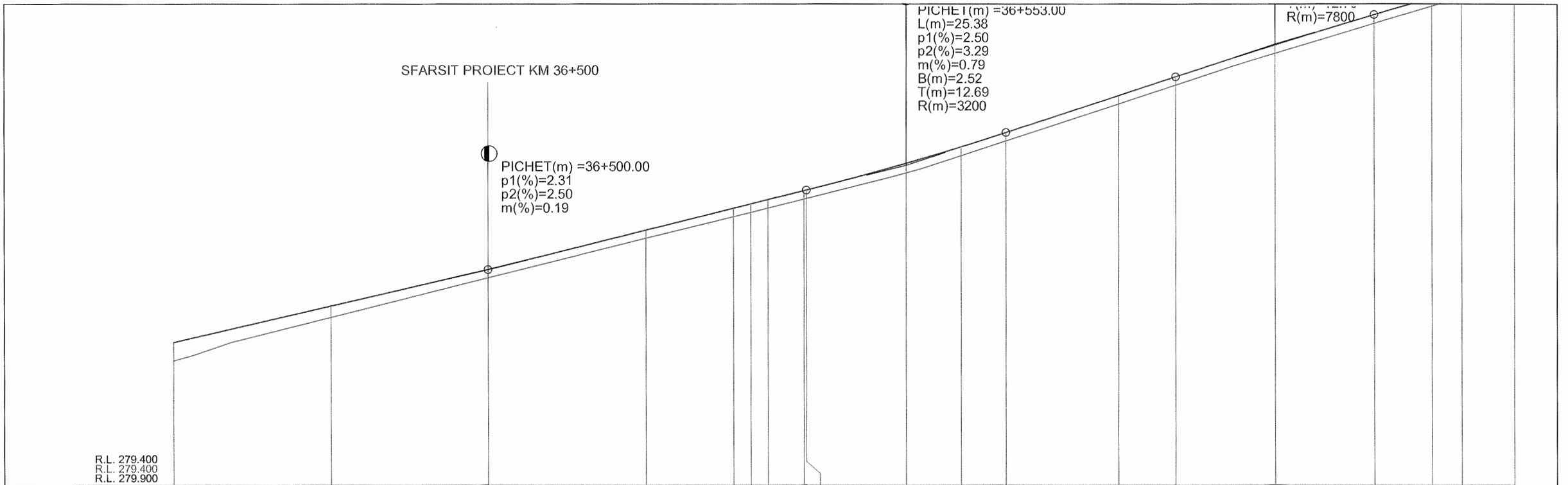
SFARSIT PROIECT KM 36+500
PICHET(m) =36+500.00
p1(%)=2.31
p2(%)=2.50
m(%)=0.19
PICHET(m) =36+553.00
L(m)=25.38
p1(%)=2.50
p2(%)=3.29
m(%)=0.79
B(m)=2.52
T(m)=12.69
R(m)=3200
R(m)=7800
R.L. 279.400
R.L. 279.400
R.L. 279.900

| | | |

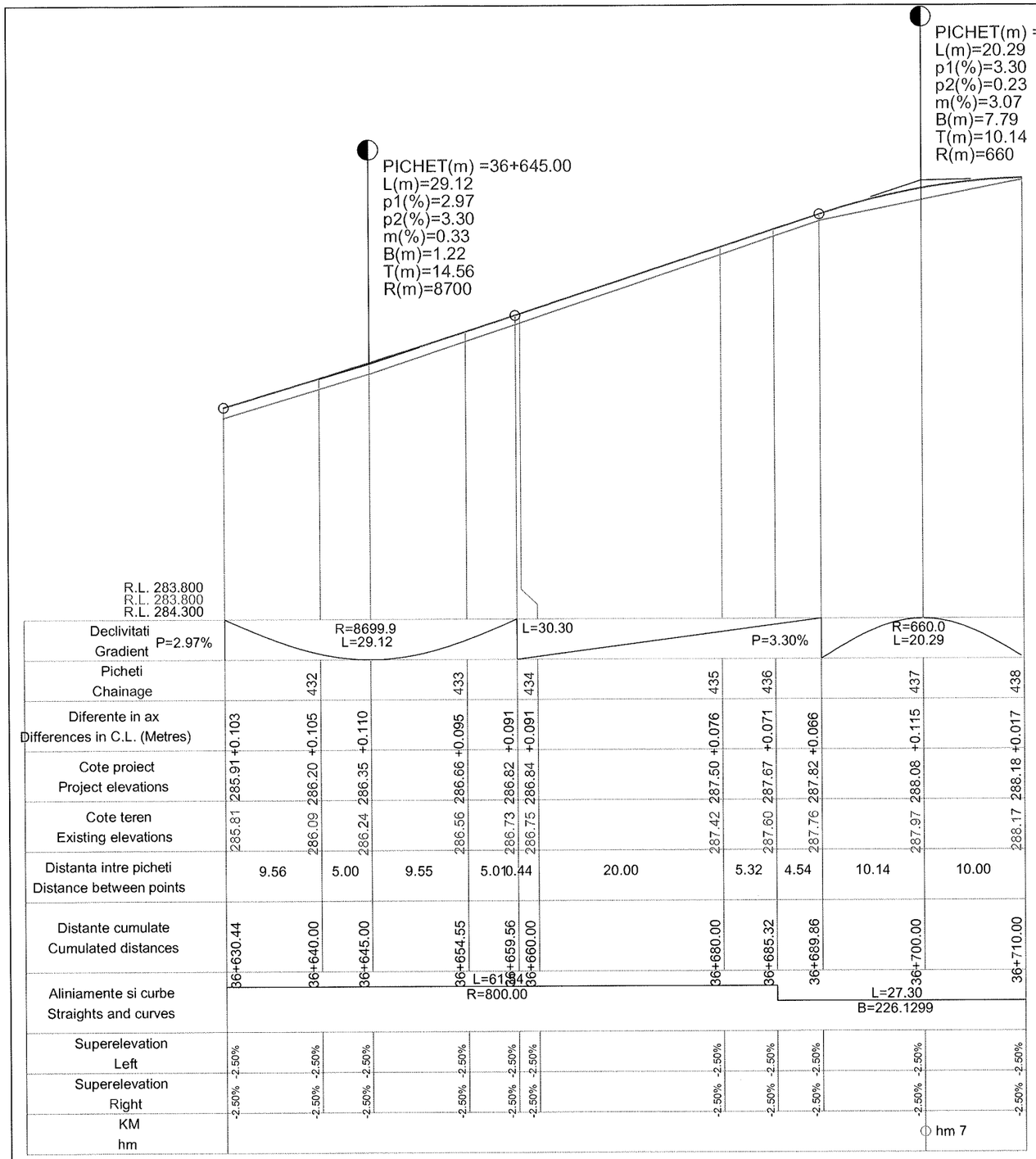

PROFIL LONGITUDINAL AxCIVIL DE LA 36630.441 LA 36710.000 SCARA : ORIZ 1 :500 VERT 1 :50

L E G E N D A

COTA PROIECTATA

COTA TEREN

VERIFICATOR	ing. Grădinariu T. Ioan		A4;B2;D	REFERAT nr. ..... din	
S.C. ALIDO PROIECT S.R.L. Piatra Neamț, str. Prof. Ion Negre, nr. 12 J 27/528/2001, R 14342100				**Beneficiar:** **UAT Județul Neamț prin Consiliul Județean Neamț**	Proiect nr. 374/2023
Specificatia	Numele si prenumele	Semnatura	Scara 1:500 1:50	**Titlu proiect:** **"Proiect integrat Modernizare, consolidare și reabilitare drumuri și poduri județene, obiective ce asigura conectarea la rețeaua TEN-T, Județul Neamț"**	Faza D.A.L.I.
SEF PROIECT	ing. Adrian NECULA		Data 2023	**Titlu planșă:** Profil longitudinal DJ 155 I, KM 31+000 - 36+500	Plansa nr. P.L.-2.35
PROIECTANT	ing. Gabriel AMARIEI				
PROIECTANT	ing. Ana-Maria CHIRILA				

PROFIL TRANSVERSAL TIP I - DJ 155I

Se aplica:
km. 31+000 - 31+800
km. 33+500 - 34+485
km. 35+903 - 36+500
Scara 1:50

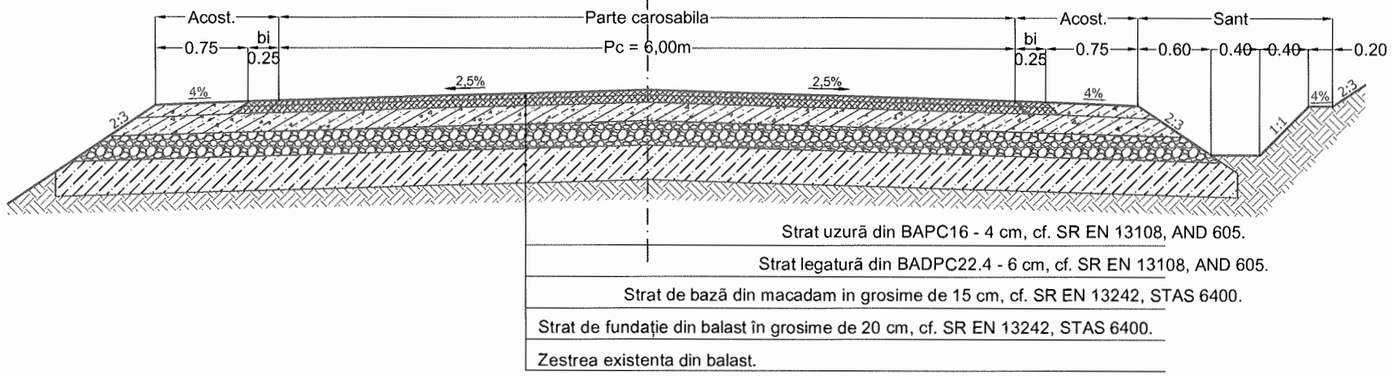

PROFIL TRANSVERSAL TIP II - DJ 155I

Se aplica:
km. 31+800 - 33+250
Scara 1:50

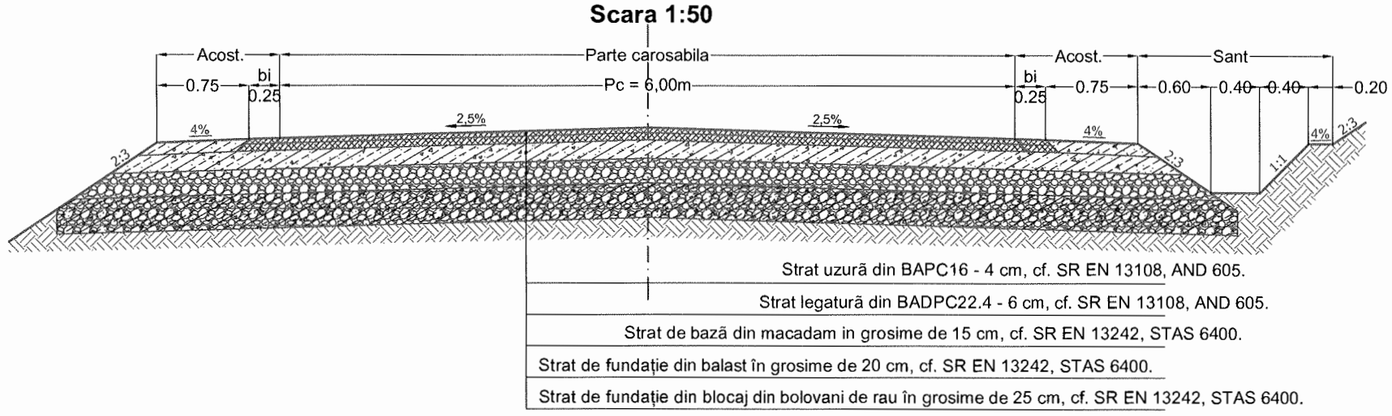

NOTA:
- Orice neconcordanta dintre prevederile prezentei planse si situatia din amplasament se va aduce imediat la cunostinta proiectantului.
- Orice modificare a prevederilor prezentei planse se va face doar cu acordul proiectantului.

VERIFICATOR	ing. Grădinariu T. Ioan		A4;B2;D	REFERAT nr. ..... din	
S.C. ALIDO PROIECT S.R.L. Piatra Neamț, str. Prof. Ion Negre, nr. 12 J 27/528/2001, R 14342100				**Beneficiar:** **UAT Județul Neamț prin Consiliul Județean Neamț**	Proiect nr. 374/2023
Specificatia	Numele si prenumele	Semnatura	Scara 1:50	**Titlu proiect:** **"Proiect integrat Modernizare, consolidare și reabilitare drumuri și poduri județene, obiective ce asigura conectarea la rețeaua TEN-T, Județul Neamț"**	Faza D.A.L.I.
SEF PROIECT	ing. Adrian NECULA		Data 2023	**Titlu planșă:** ***PROFILURI TRANSVERSALE TIP I SI II*** ***DJ 155 I, KM 31+000 - 36+500***	Plansa nr. P.T.T.-3.1
PROIECTANT	ing. Gabriel AMARIEI				
PROIECTANT	ing. Ana-Maria CHIRILA				

PROFIL TRANSVERSAL TIP III - DJ 155I

Se aplica:
km. 33+250 - 33+500
Scara 1:50

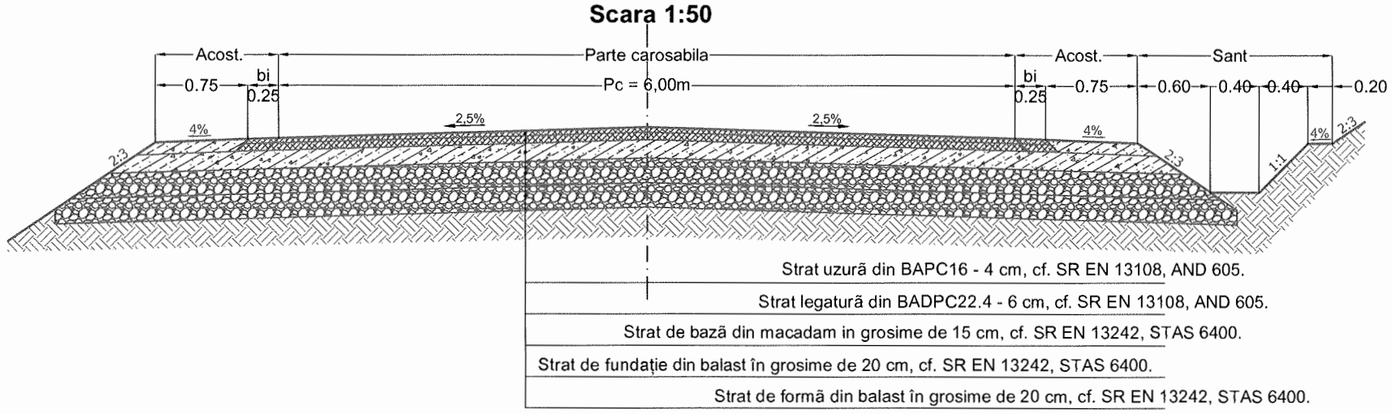

PROFIL TRANSVERSAL TIP IV - DJ 155I

Se aplica:
km. 34+485 - 35+903
km. 36+500 - 36+710
Scara 1:50

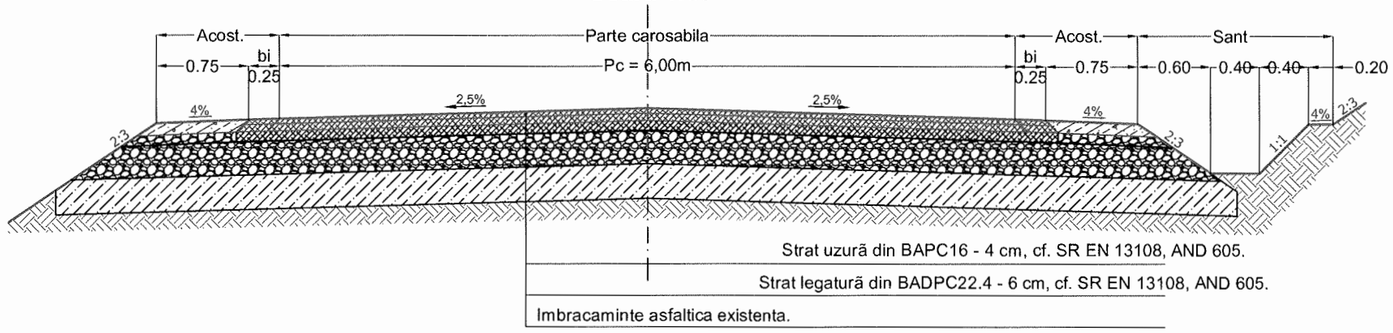

NOTA:
- Orice neconcordanta dintre prevederile prezentei planse si situatia din amplasament se va aduce imediat la cunostinta proiectantului.
- Orice modificare a prevederilor prezentei planse se va face doar cu acordul proiectantului.

VERIFICATOR	ing. Grădinariu T. Ioan		A4;B2;D	REFERAT nr. ..... din	
S.C. ALIDO PROIECT S.R.L. Piatra Neamț, str. Prof. Ion Negre, nr. 12 J 27/528/2001, R 14342100				**Beneficiar:** **UAT Județul Neamț prin Consiliul Județean Neamț**	Proiect nr. 374/2023
Specificatia	Numele si prenumele	Semnatura	Seara 1:50	**Titlu proiect:** **"Proiect integrat Modernizare, consolidare și reabilitare drumuri și poduri județene, obiective ce asigura conectarea la rețeaua TEN-T, Județul Neamț"**	Faza D.A.L.I.
SEF PROIECT	ing. Adrian NECULA		Data 2023	**Titlu planșă:** ***PROFILURI TRANSVERSALE TIP III SI IV*** ***DJ 155 I, KM 31+000 - 36+500***	Plansa nr. P.T.T.-3.2
PROIECTANT	ing. Gabriel AMARIEI				
PROIECTANT	ing. Ana-Maria CHIRILA				

Detaliu sant de beton si zid de sprijin (km. 36+340 - 36+370) Scara 1:50

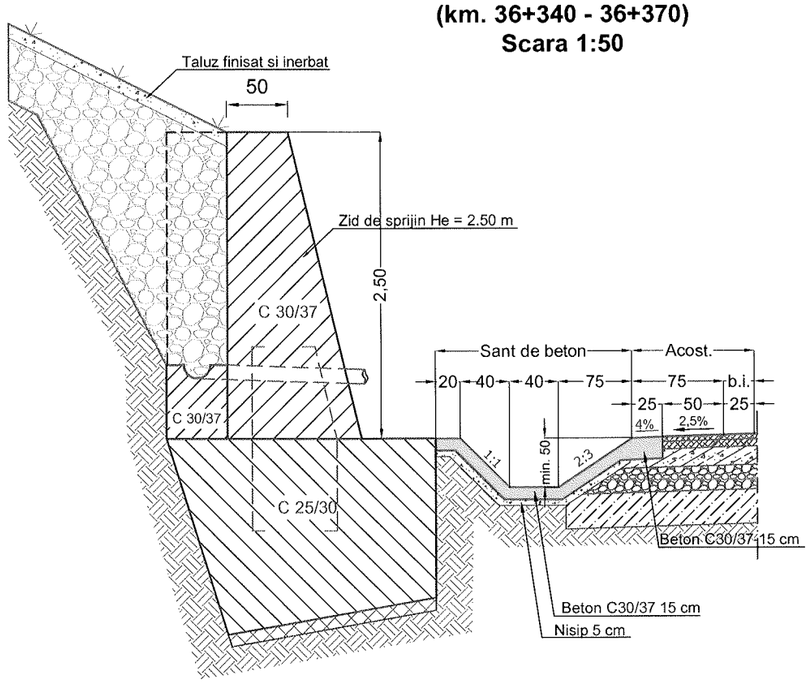

Detaliu sant de beton cu dren longitudinal Scara 1:50

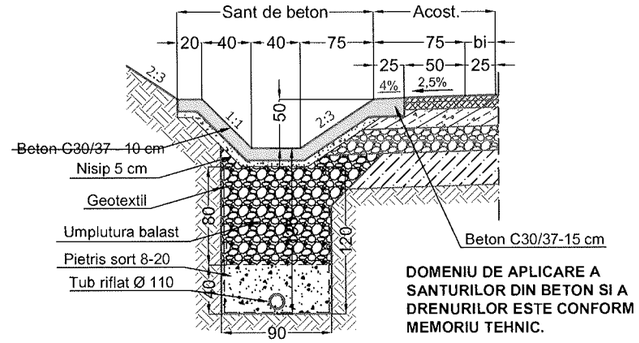

DOMENIU DE APLICARE A SANTURILOR DIN BETON SI A DRENURILOR ESTE CONFORM MEMORIU TEHNIC.

Detaliu rotunjire colturi santuri beton

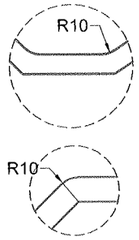

Detaliu sant de beton si acostament betonat Scara 1:50

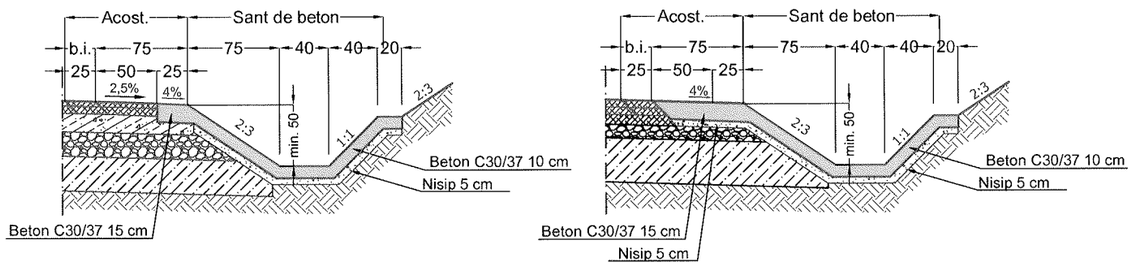

Detaliu sant ranforsat Scara 1:50

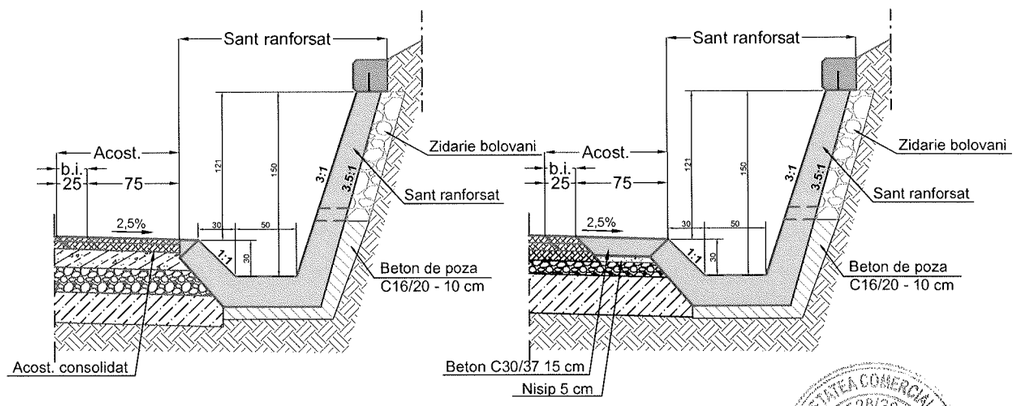

NOTA:

- Orice neconcordanta dintre prevederile prezentei planse si situatia din amplasament se va aduce imediat la cunostinta proiectantului.

- Orice modificare a prevederilor prezentei planse se va face doar cu acordul proiectantului.

VERIFICATOR	ing. Grădinariu T. Ioan		A4;B2;D	REFERAT nr. ..... din	
S.C. ALIDO PROIECT S.R.L. Piatra Neamț, str. Prof. Ion Negre, nr. 12 J 27/528/2001, R 14342100				**Beneficiar: UAT Județul Neamț prin Consiliul Județean Neamț**	Proiect nr. 374/2023
Specificatia	Numele si prenumele	Semnatura	Scara 1:50	**Titlu proiect: "Proiect integrat Modernizare, consolidare și reabilitare drumuri și poduri județene, obiective ce asigura conectarea la rețeaua TEN-T, Județul Neamț"**	Faza D.A.L.I.
SEF PROIECT	ing. Adrian NECULA		Data 2023	**Titlu planșă: *DETALII TIP***	Plansa nr. D.E.-4.1
PROIECTANT	ing. Gabriel AMARIEI				
PROIECTANT	ing. Ana-Maria CHIRILA			***DJ 155 I, KM 31+000 - 36+500***	

PODET TUBULAR DN 800

SECTIUNEA A – A

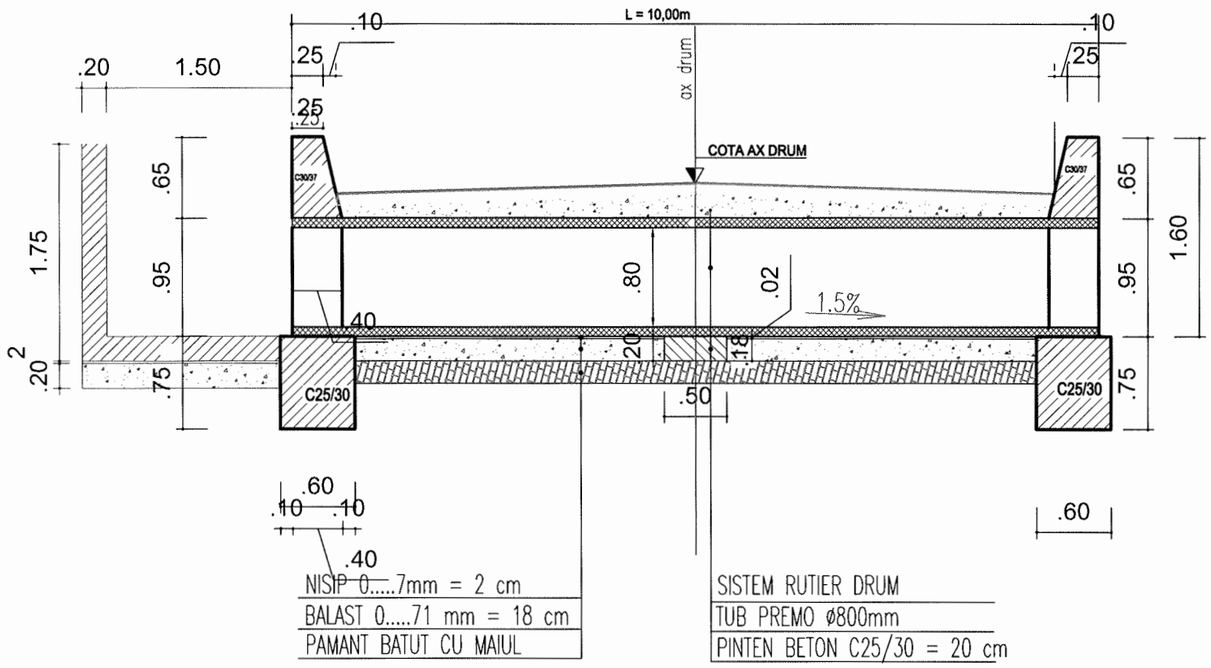

SECTIUNEA B – B

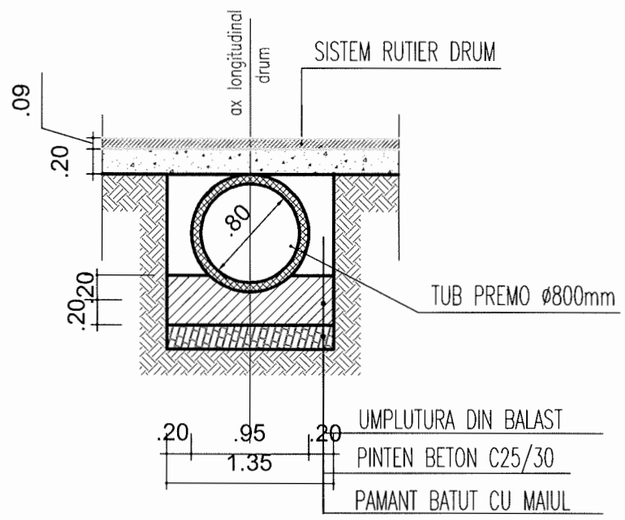

VEDERE PLANA

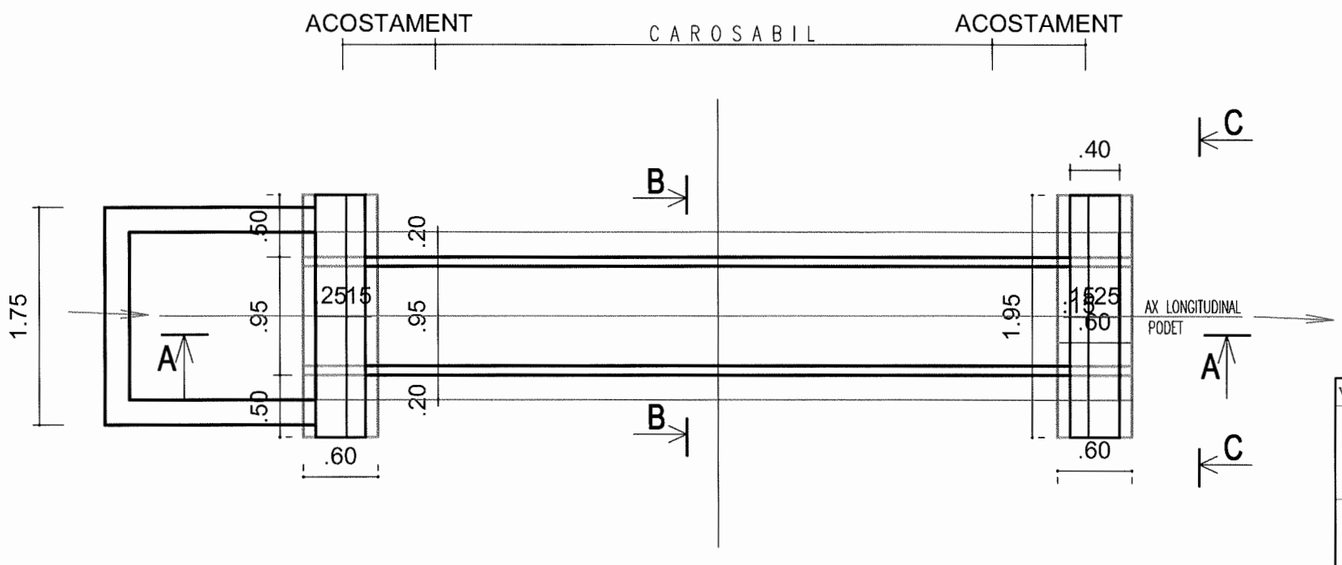

SECTIUNEA C – C

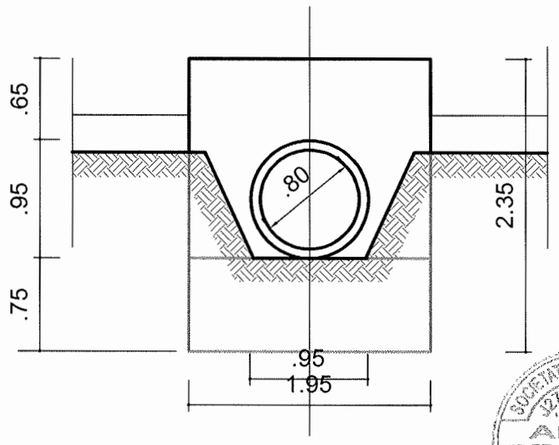

VERIFICATOR	ing. Grădinariu T. Ioan		A4;B2;D	REFERAT nr. ..... din	
S.C. ALIDO PROIECT S.R.L. Piatra Neamț, str. Prof. Ion Negre, nr. 12 J 27/528/2001, R 14342100				**Beneficiar:** **UAT Județul Neamț prin Consiliul Județean Neamț**	Proiect nr. 374/2023
Specificatia	Numele si prenumele	Semnatura	Scara 1:50	**Titlu proiect:** **"Proiect integrat Modernizare, consolidare și reabilitare drumuri și poduri județene, obiective ce asigura conectarea la rețeaua TEN-T, Județul Neamț"**	Faza D.A.L.I.
SEF PROIECT	ing. Adrian NECULA		Data 2023	**Titlu planșă:** *DETALII PODET TUBULAR DN 800* DJ 155 I, KM. 31+000 - 36+500	Plansa nr. D.E.-4.2
PROIECTANT	ing. Gabriel AMARIEI				
PROIECTANT	ing. Ana-Maria CHIRILA				

PODET TUBULAR DN 1000

SECTIUNEA A – A

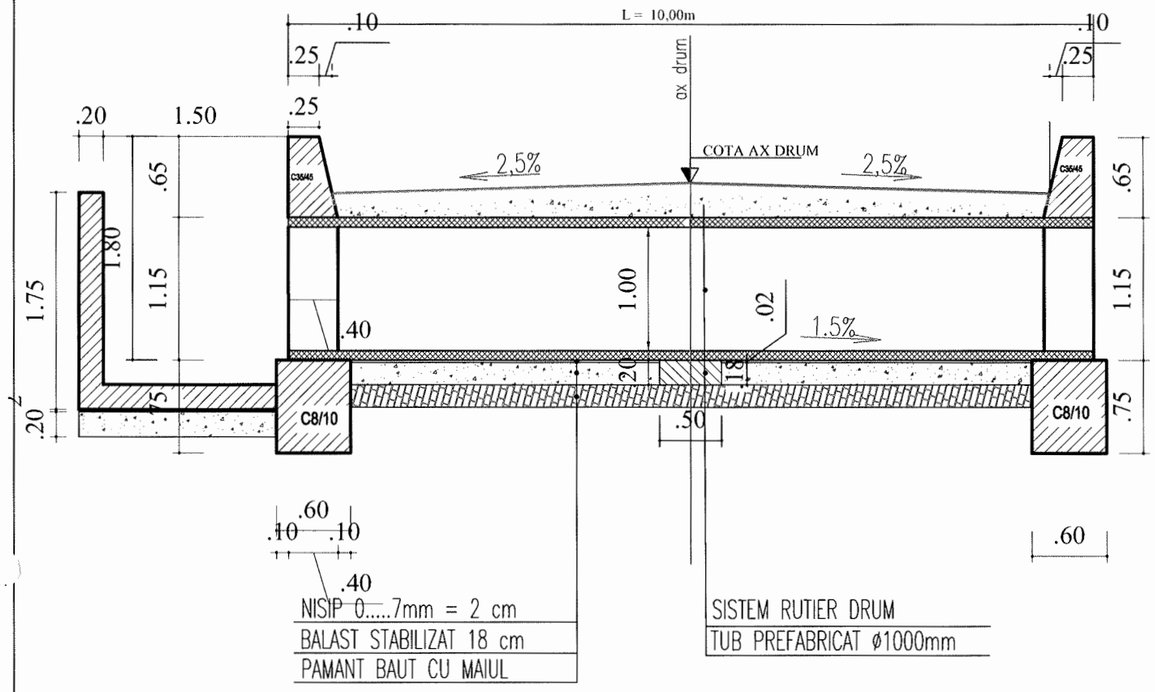

SECTIUNEA C – C

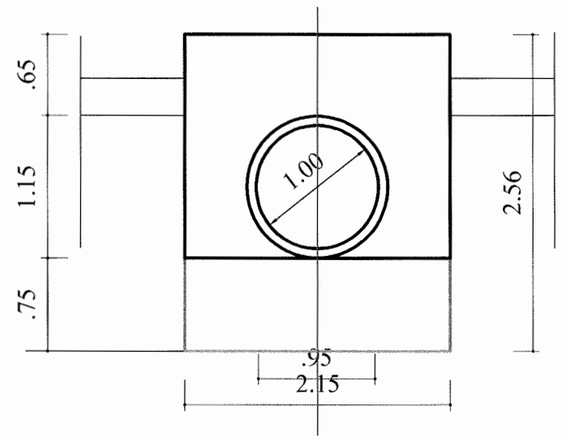

SECTIUNEA B – B

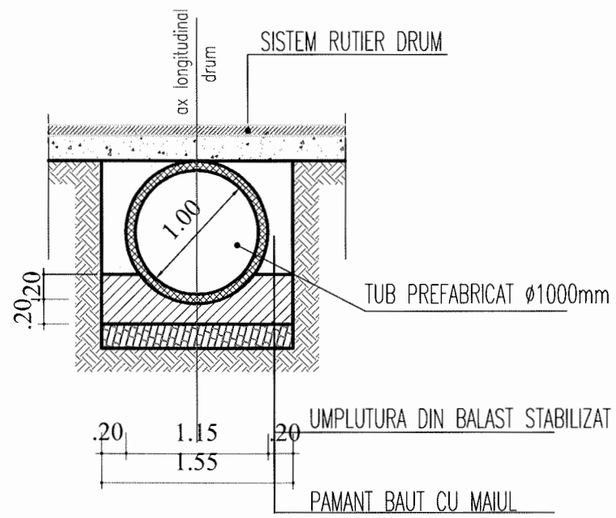

VEDERE PLANA

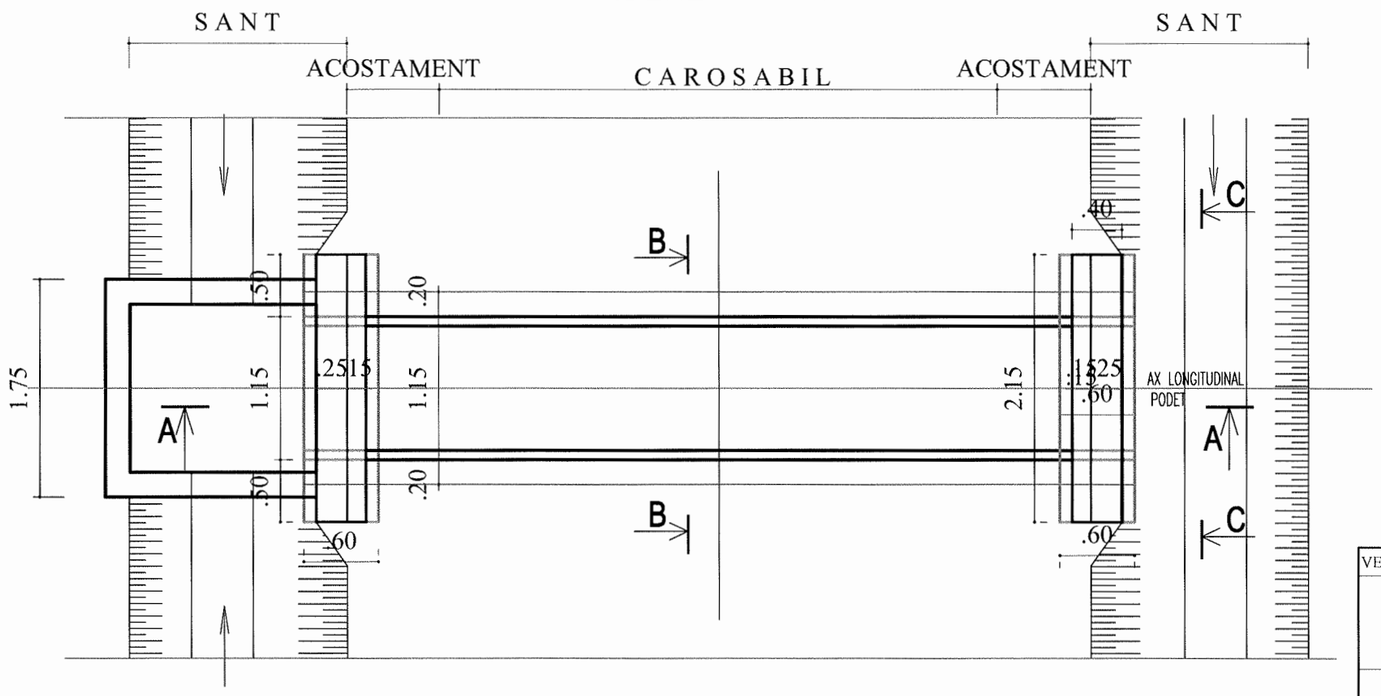

VERIFICATOR	ing. Grădinariu T. Ioan		A4;B2;D	REFERAT nr. ..... din	
S.C. ALIDO PROIECT S.R.L. Piatra Neamț, str. Prof. Ion Negre, nr. 12 J 27/528/2001, R 14342100				**Beneficiar:** **UAT Județul Neamț prin Consiliul Județean Neamț**	Proiect nr. 374/2023
Specificatia	Numele si prenumele	Semnatura	Scara 1:50	**Titlu proiect:** **"Proiect integrat Modernizare, consolidare și reabilitare drumuri și poduri județene, obiective ce asigura conectarea la rețeaua TEN-T, Județul Neamț"**	Faza D.A.L.I.
SEF PROIECT	ing. Adrian NECULA		Data 2023	**Titlu planșă:** *DETALII PODET TUBULAR DN 1000* DJ 155 I, KM. 31+000 - 36+500	Plansa nr. D.E.-4.3
PROIECTANT	ing. Gabriel AMARIEI				
PROIECTANT	ing. Ana-Maria CHIRILA				

SECTIUNE LONGITUDINALA A-A

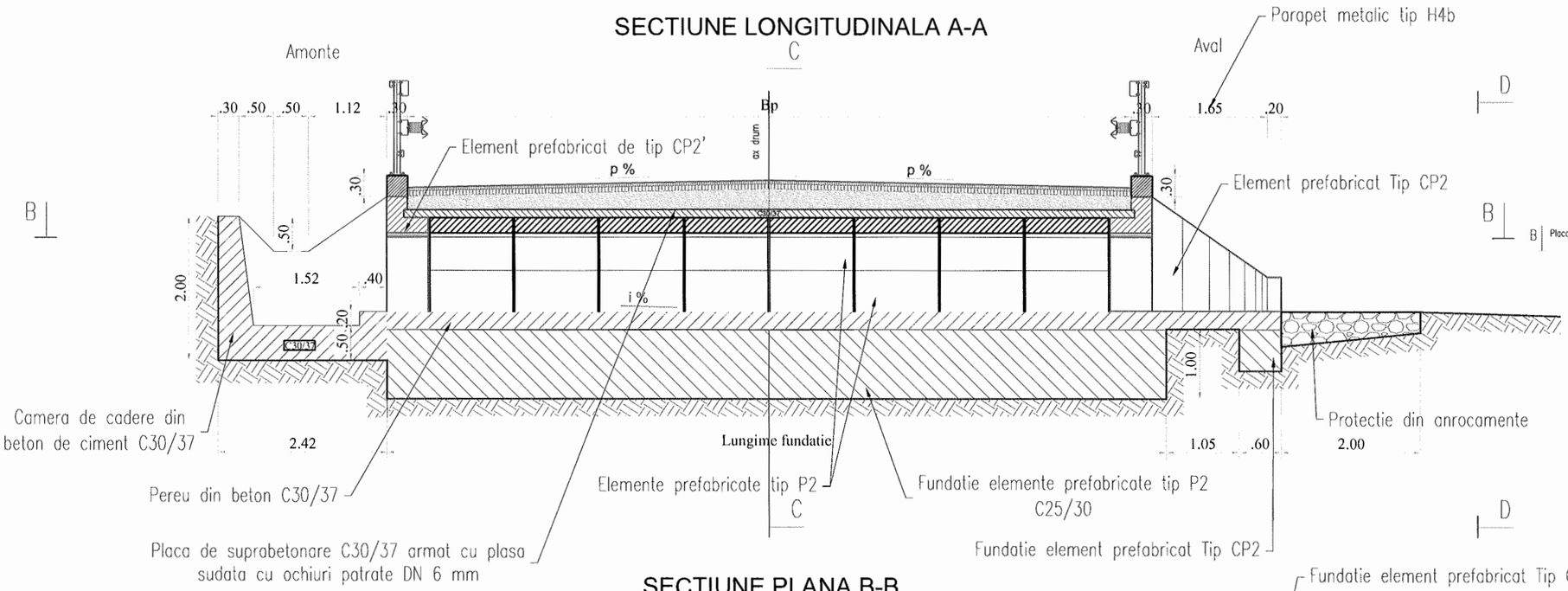

SECTIUNE TRANSVERSALA C-C

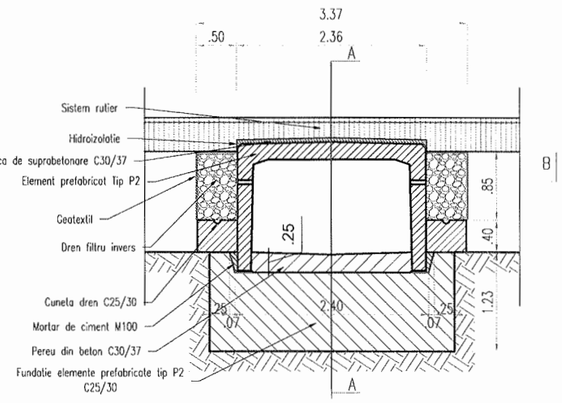

SECTIUNE PLANA B-B

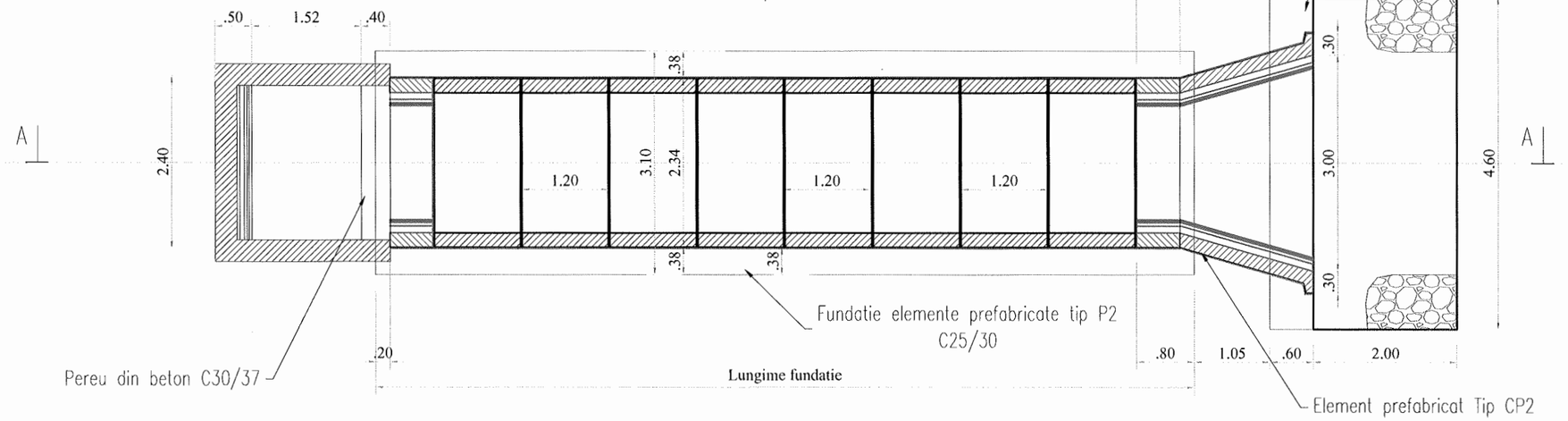

VEDERE TRANSVERSALA D-D

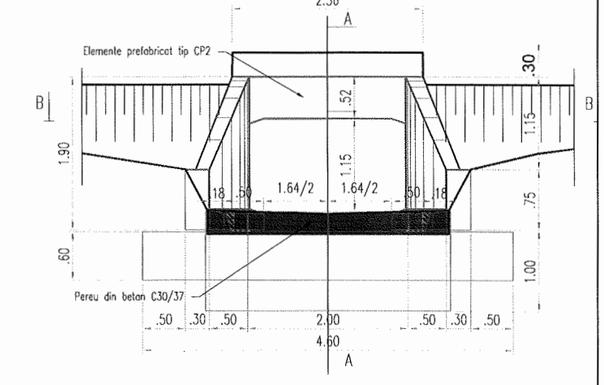

NOTA:

- ELEMENTELE PREFABRICATE TIP P2 SE VOR ASEZA JOANTIV PE BLOCUL DE FUNDATIE PE UN STRAT DE MORTAR DE CIMENT M100 PENTRU NIVELARE SI POZARE (2 CM).
- ROSTURILE DINTRE PREFABRICATE SE VOR MONTA CU MORTAR DE CIMENT M100.
- HIDROIZOLATIA SE VA REALIZA CONFORM PREVEDERILOR DIN CAIETUL DE SARCINI.

VERIFICATOR	ing. Grădinariu T. Ioan		A4;B2;D	REFERAT nr. ..... din	
S.C. ALIDO PROIECT S.R.L. Piatra Neamț, str. Prof. Ion Negre, nr. 12 J 27/528/2001, R 14342100				**Beneficiar:** **UAT Județul Neamț prin Consiliul Județean Neamț**	Proiect nr. 324/2023
Specificatia	Numele si prenumele	Semnatura	Scara 1:50	**Titlu proiect:** **"Proiect integrat Modernizare, consolidare și reabilitare drumuri și poduri județene, obiective ce asigura conectarea la rețeaua TEN-T, Județul Neamț"**	Faza D.A.L.I.
SEF PROIECT	ing. Adrian NECULA		Data 2023	**Titlu planșă:** ***DETALII PODET PREFABRICAT DE TIP P2*** ***DJ 155 I, KM 31+000 - 36+500***	Plansa nr. D.E.-4.4
PROIECTANT	ing. Gabriel AMARIEI				
PROIECTANT	ing. Ana-Maria CHIRILA				

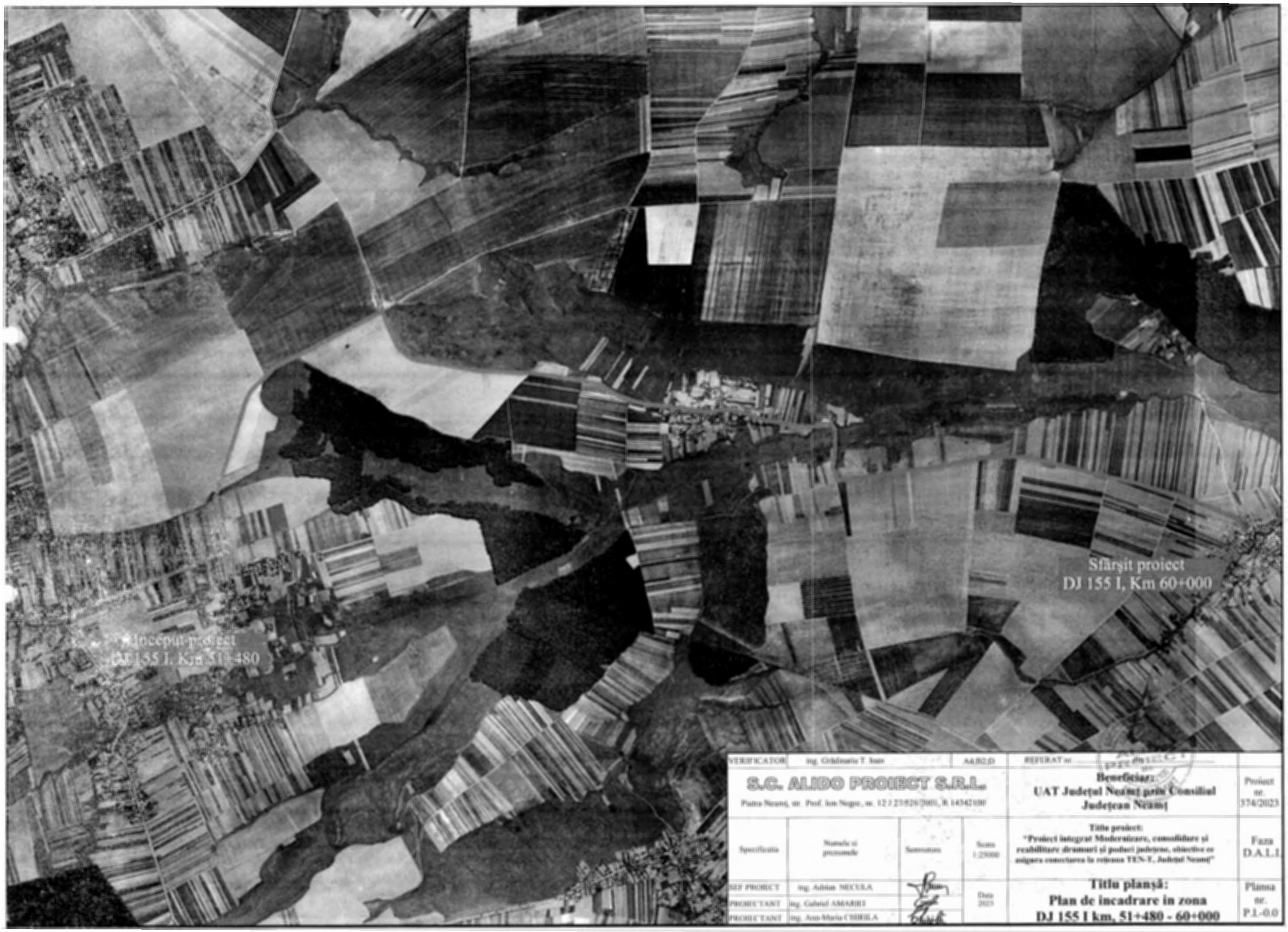

VERIFICATOR	ing. Grădinaru T. Ioan		A4,B2,D	REFERAT nr.	
S.C. ALIDO PROIECT S.R.L. Piatra Neamţ, str. Prof. Ion Negoe, nr. 12 J 27/526/2001, R 14542100				Beneficiar: UAT Judeţul Neamţ prin Consiliul Judeţean Neamţ	Proiect nr. 374/2023
Specificatie	Numele si prenumele	Semnatura	Scara 1:25000	Titlu proiect: "Proiect integrat Modernizare, consolidare şi reabilitare drumuri şi poduri judeţene, obiective ce asigura conectarea la reţeaua TEN-T, Judeţul Neamţ"	Faza D.A.L.I.
SEF PROIECT	ing. Adrian NECULA		Data 2023	Titlu planşă: Plan de incadrare in zona DJ 155 I km, 51+480 - 60+000	Planşa nr. P.I.-0.0
PROIECTANT	ing. Gabriel AMARIEI				
PROIECTANT	ing. Ana-Maria CHIRILA				

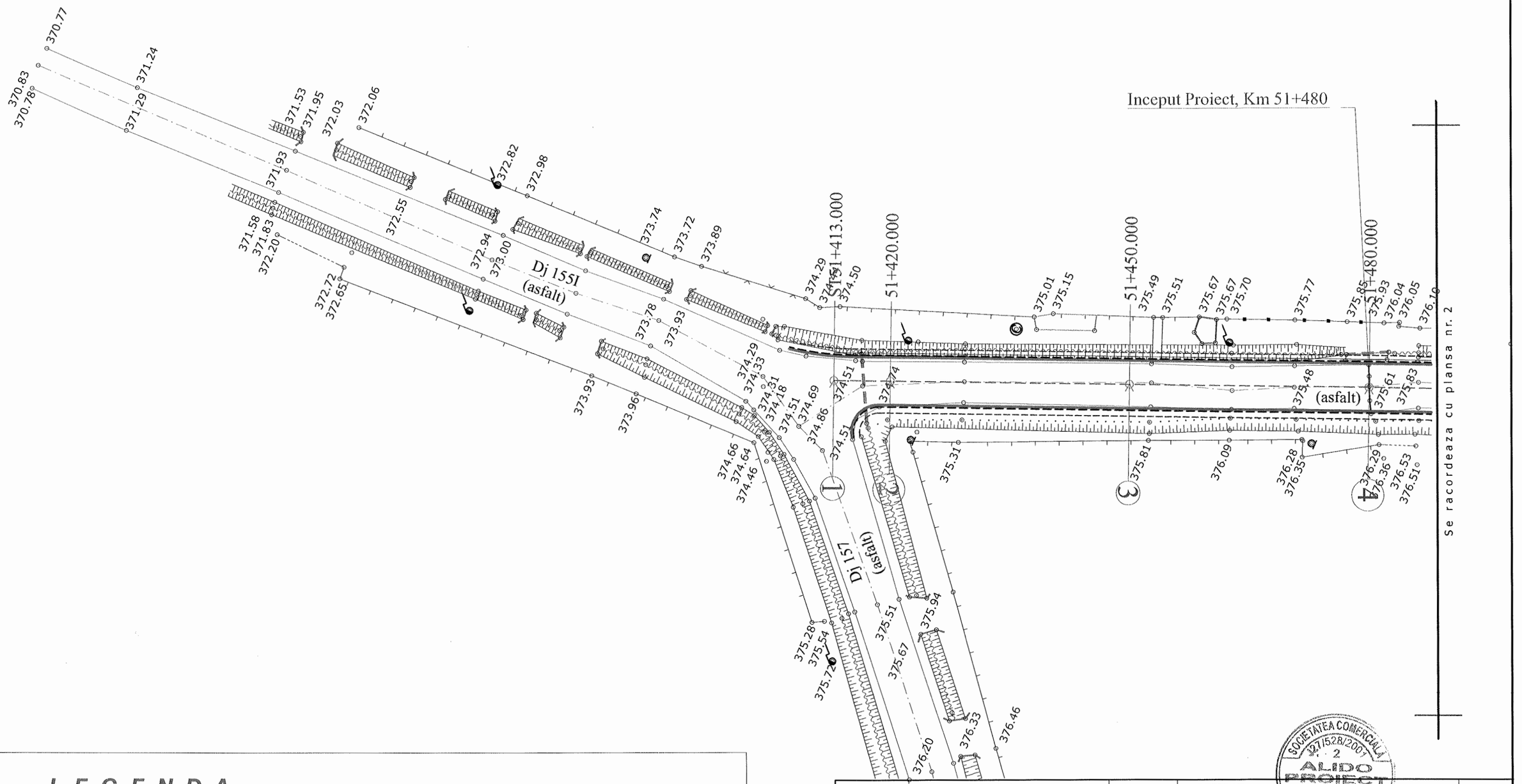

L E G E N D A

- AX DRUM PROIECT
- MARGINE PARTE CAROSABILA PR.
- MARGINE ACOSTAMENT PROIECT
- PARAPET METALIC
- AX DRUM EXISTENT
- MARGINE DRUM EXISTENT
- LIMITA PROPRIETATE
- TALUZ
- SANT EXISTENT

INCEPUT PROIECT KM 0+000
- POZITIE KILOMETRICA
SFARSIT PROIECT

- Stalp beton
- Stalp lemn
- Cutie electrica
- Podet existent
- Borne

- NORD
- F - Fantana
- Arbori
- Indicator
375.77 - Punct topografic

VERIFICATOR	ing. Grădinariu T. Ioan		A4;B2;D	REFERAT nr. ..... din	
S.C. ALIDO PROIECT S.R.L. Piatra Neamț, str. Prof. Ion Negre, nr. 12 J 27/528/2001, R 14342100				**Beneficiar:** **UAT Județul Neamț prin Consiliul Județean Neamț**	Proiect nr. 374/2023
Specificatia	Numele si prenumele	Semnatura	Scara 1:500	**Titlu proiect:** **"Proiect integrat Modernizare, consolidare și reabilitare drumuri și poduri județene, obiective ce asigura conectarea la rețeaua TEN-T, Județul Neamț"**	Faza D.A.L.I.
SEF PROIECT	ing. Adrian NECULA		Data 2023	**Titlu planșă:** **Plan de situație** **DJ 155I, km 51+480 - 60+000**	Plansa nr. P.S.-1.1
PROIECTANT	ing. Gabriel AMARIEI				
PROIECTANT	ing. Ana-Maria CHIRILA				

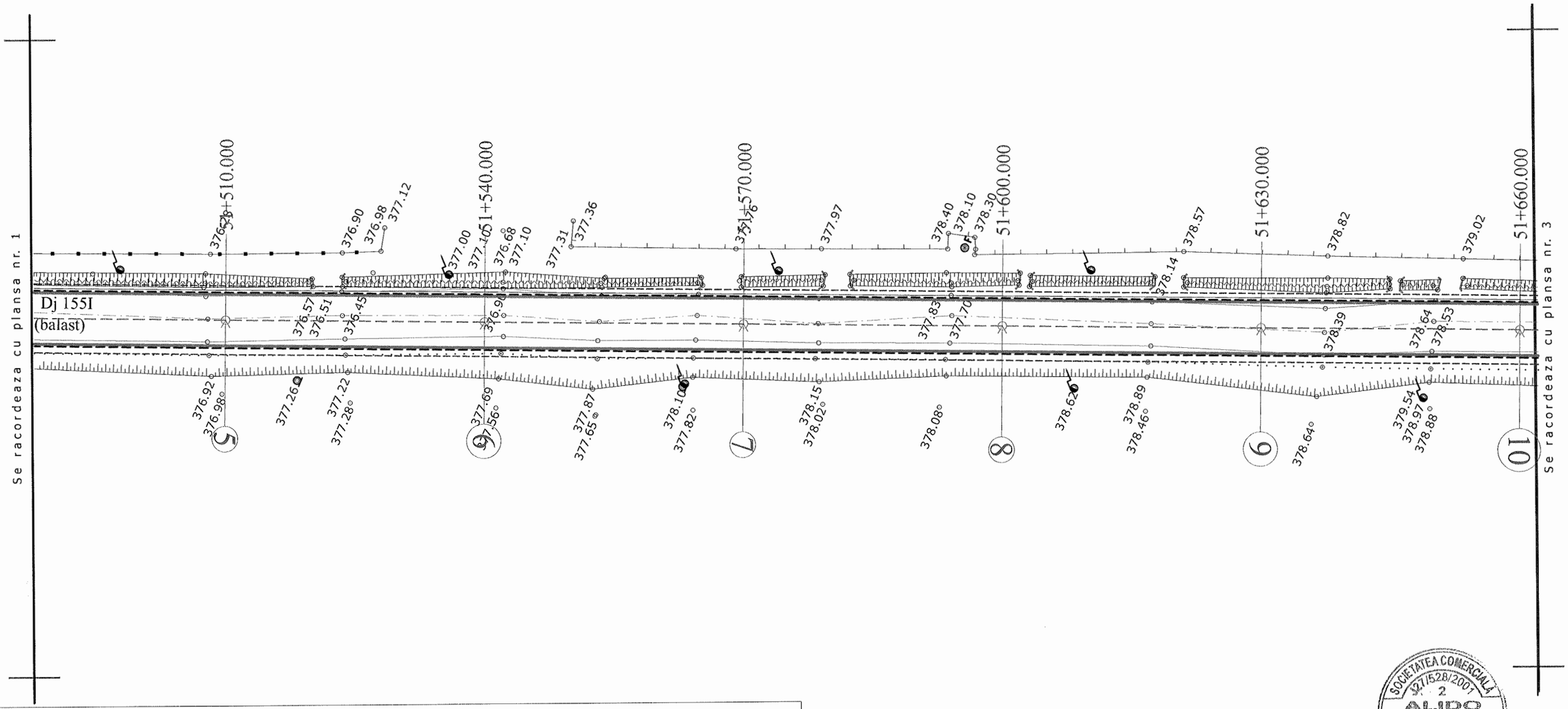

LEGENDA

- AX DRUM PROIECT
- MARGINE PARTE CAROSABILA PR.
- MARGINE ACOSTAMENT PROIECT
- PARAPET METALIC
- AX DRUM EXISTENT
- MARGINE DRUM EXISTENT
- LIMITA PROPRIETATE
- TALUZ
- SANT EXISTENT
- INCEPUT PROIECT KM 0+000
- POZITIE KILOMETRICA
- SFARSIT PROIECT
- Stalp beton
- Stalp lemn
- Cutie electrica
- Podet existent
- Borne
- NORD
- F - Fantana
- Arbori
- Indicator
- 375.77 - Punct topografic

VERIFICATOR	ing. Grădinariu T. Ioan	A4;B2;D	REFERAT nr.		
S.C. ALIDO PROIECT S.R.L. Piatra Neamț, str. Prof. Ion Negre, nr. 12 J 27/528/2001, R 14342100			**Beneficiar:** **UAT Județul Neamț prin Consiliul Județean Neamț**		Proiect nr. 374/2023
Specificatia	Numele si prenumele	Semnatura	Scara 1:500	**Titlu proiect:** **"Proiect integrat Modernizare, consolidare și reabilitare drumuri și poduri județene, obiective ce asigura conectarea la rețeaua TEN-T, Județul Neamț"**	Faza D.A.L.I.
SEF PROIECT	ing. Adrian NECULA		Data 2023	**Titlu planșă:** **Plan de situație** **DJ 155I, km 51+480 - 60+000**	Plansa nr. P.S.-1.2
PROIECTANT	ing. Gabriel AMARIEI				
PROIECTANT	ing. Ana-Maria CHIRILA				

SOCIETATEA COMERCIALĂ J27/528/2007 RO 2 ALIDO PROIECT SRL

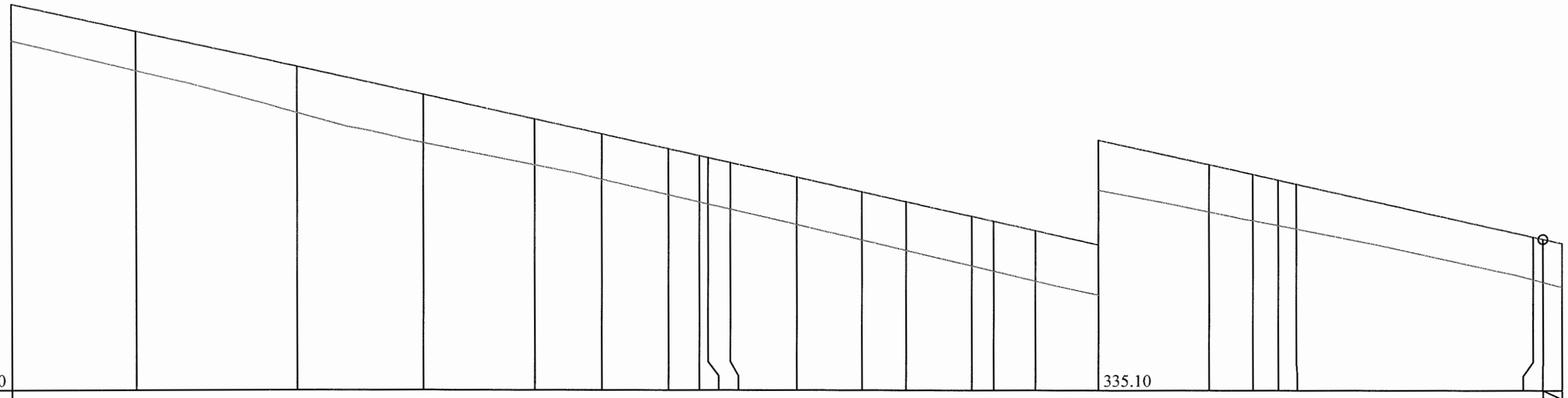
Cota ref. 336.20
335.10
P=-2.22%

| | | |

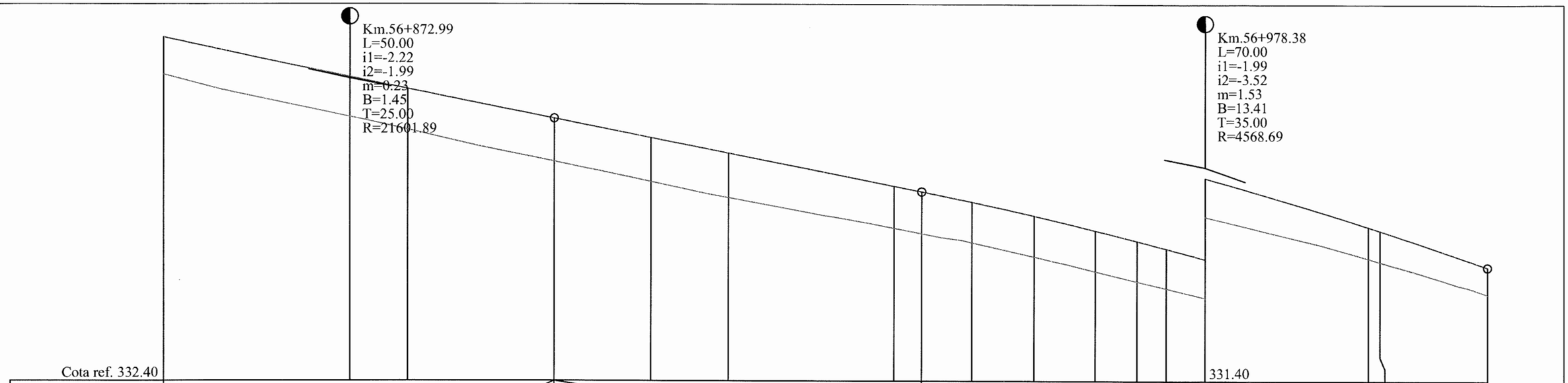
Km.56+872.99
L=50.00
i1=-2.22
i2=-1.99
m=0.23
B=1.45
T=25.00
R=21601.89
Km.56+978.38
L=70.00
i1=-1.99
i2=-3.52
m=1.53
B=13.41
T=35.00
R=4568.69
Cota ref. 332.40
331.40

| | | |

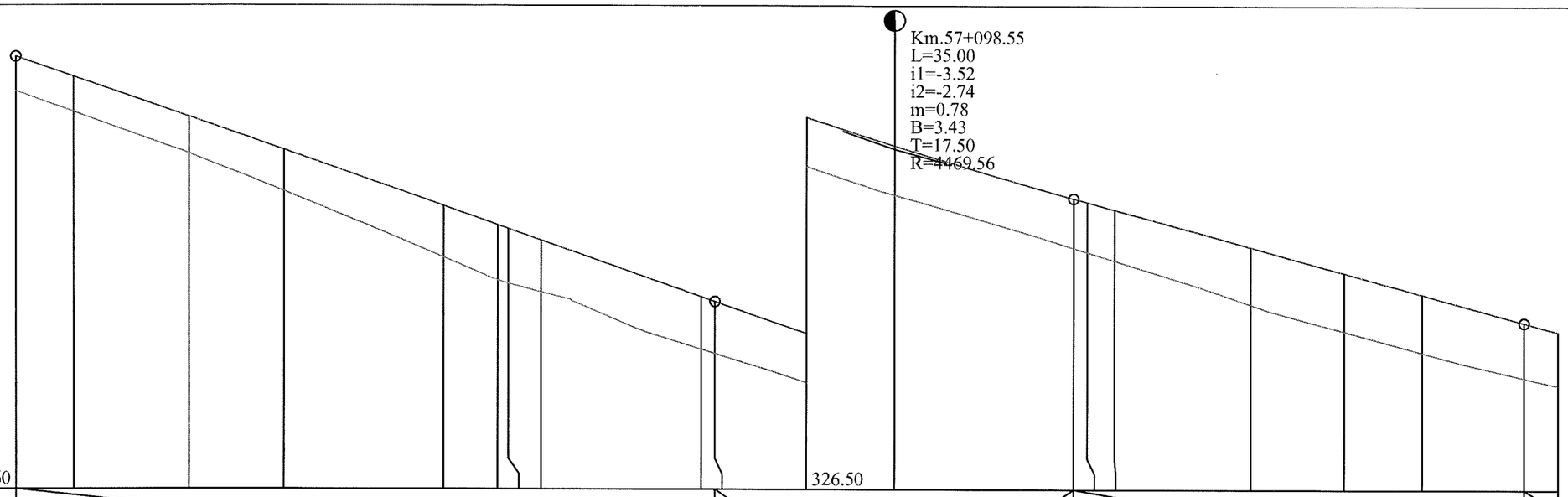
Km.57+098.55
L=35.00
i1=-3.52
i2=-2.74
m=0.78
B=3.43
T=17.50
R=4469.56
Cota ref. 328.60
326.50

| | | |

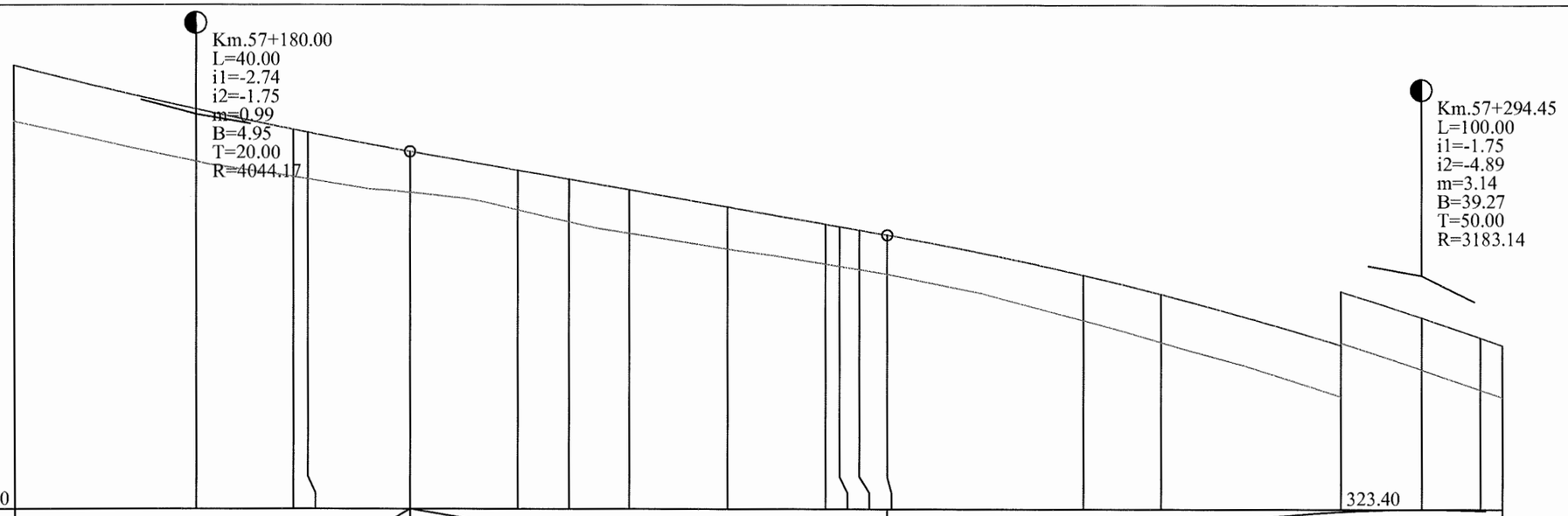
Km.57+180.00
L=40.00
i1=-2.74
i2=-1.75
m=0.99
B=4.95
T=20.00
R=4044.17
Km.57+294.45
L=100.00
i1=-1.75
i2=-4.89
m=3.14
B=39.27
T=50.00
R=3183.14
Cota ref. 323.90
323.40

| | | |

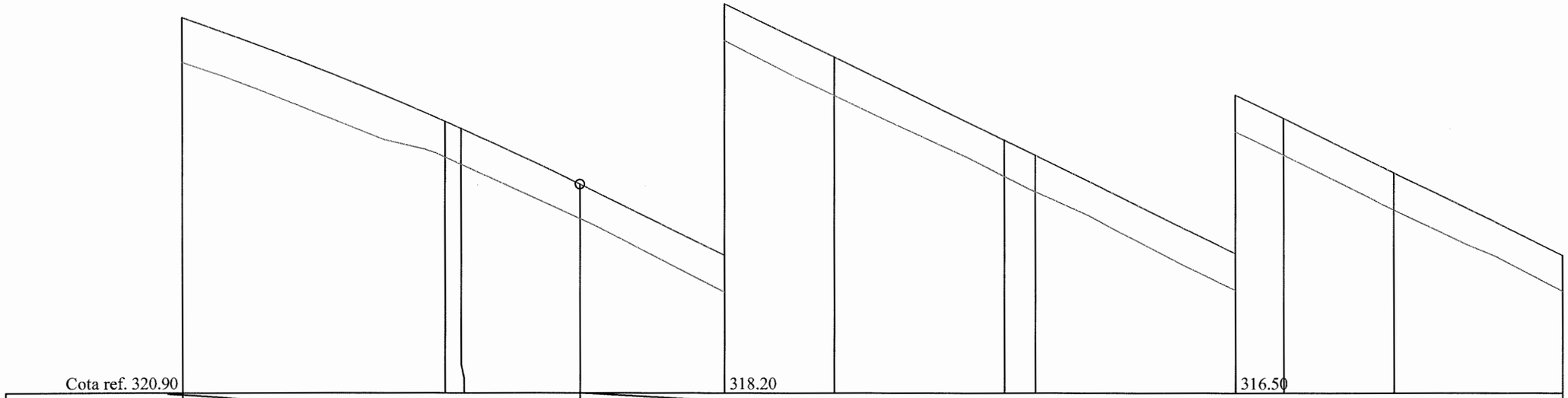
Cota ref. 320.90
318.20
316.50
P=-4.89%
L=137.652

| | | |

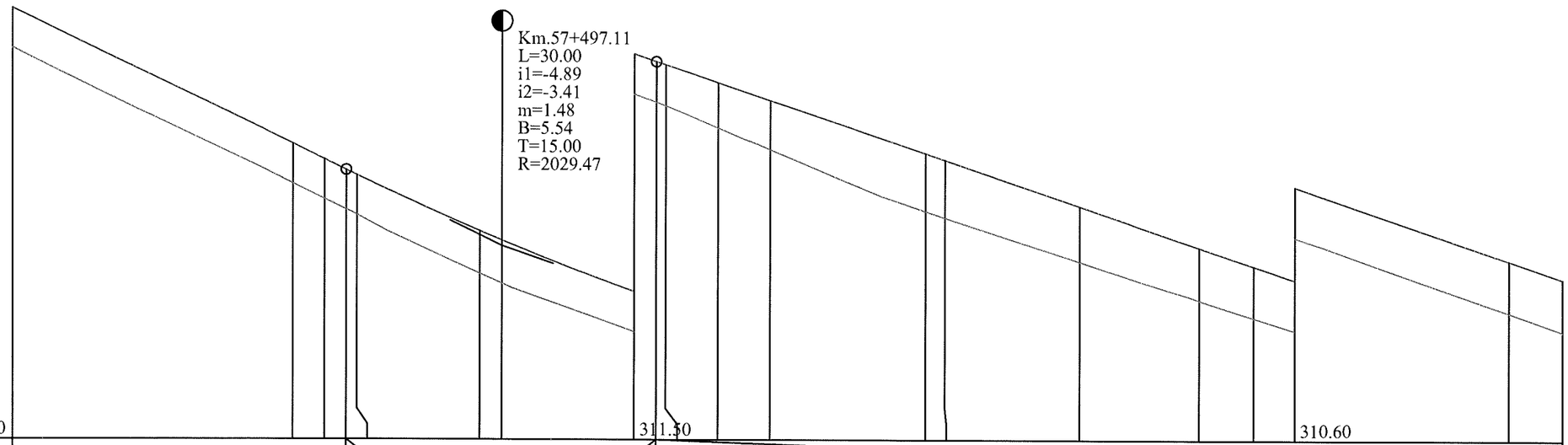
Km.57+497.11
L=30.00
i1=-4.89
i2=-3.41
m=1.48
B=5.54
T=15.00
R=2029.47
Cota ref. 313.80
311.50
310.60
P=-4.89%
R=2029.467
L=30.000
P=-3.41%
L=137.652
L=199.563

| | | |

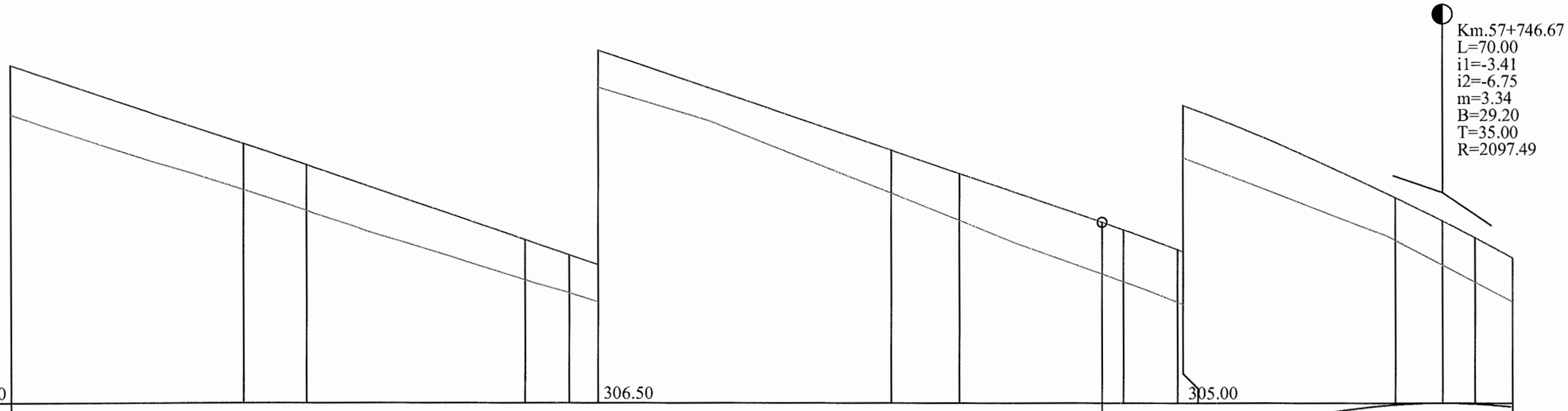
Km.57+746.67
L=70.00
i1=-3.41
i2=-6.75
m=3.34
B=29.20
T=35.00
R=2097.49
Cota ref. 308.70
306.50
305.00
P=-3.41%
R=2097.492
L=70.000

| | | |

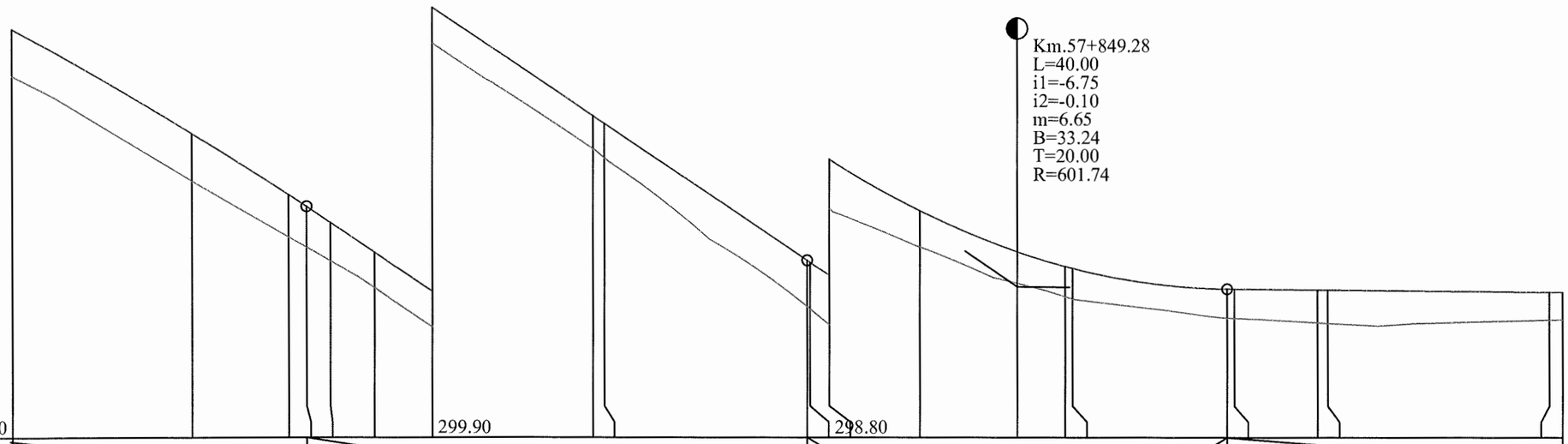
Km.57+849.28
L=40.00
i1=-6.75
i2=-0.10
m=6.65
B=33.24
T=20.00
R=601.74
Cota ref. 302.60
299.90
298.80
RACORDARI VERTICALE
L=47.609
P=-6.75%
R=601.741
L=40.000
P=-0.10%
L=93.133

| | | |

POD b.a. EXISTENT, Km 37+966
- nu face obiectul prezentei documentatii

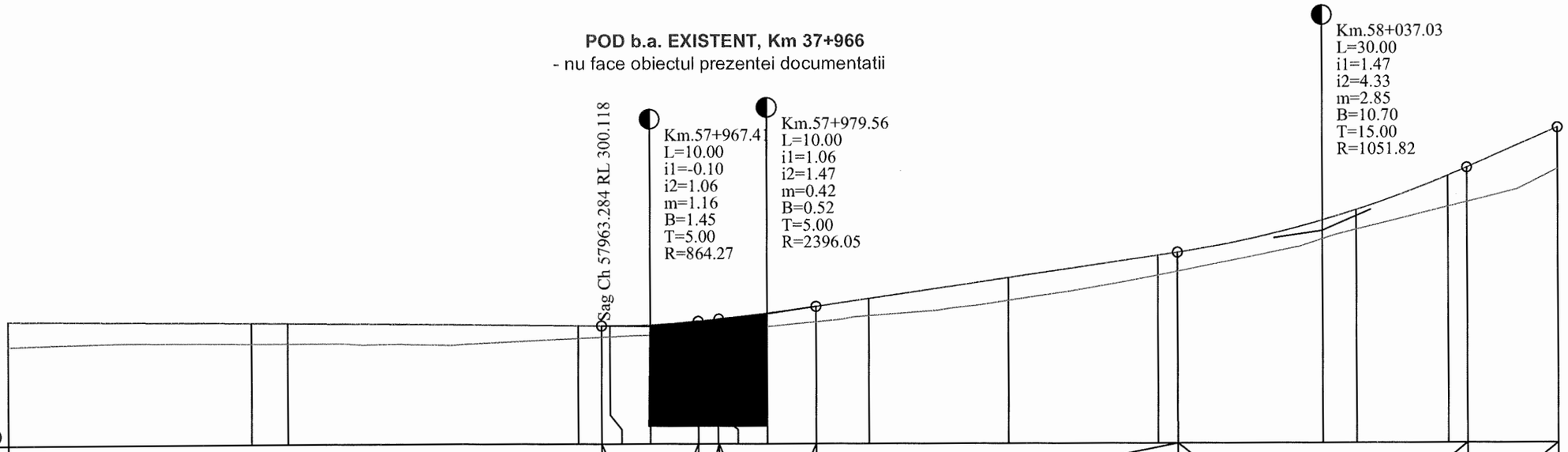

Cota ref. 298.90

| | | |

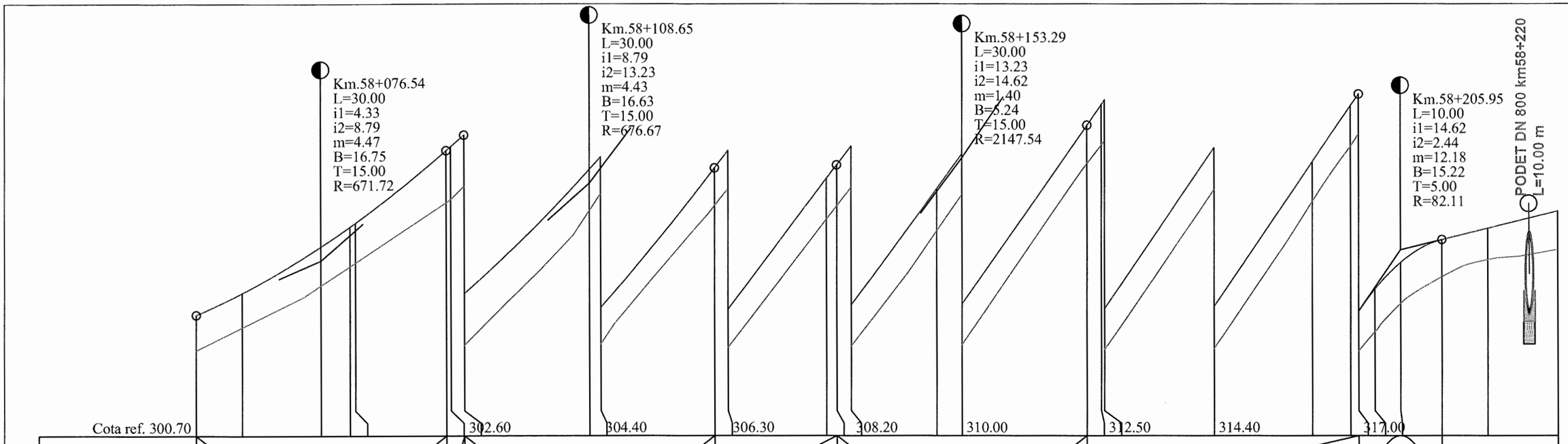
Km.58+076.54
L=30.00
i1=4.33
i2=8.79
m=4.47
B=16.75
T=15.00
R=671.72
Km.58+108.65
L=30.00
i1=8.79
i2=13.23
m=4.43
B=16.63
T=15.00
R=676.67
Km.58+153.29
L=30.00
i1=13.23
i2=14.62
m=4.40
B=16.24
T=15.00
R=2147.54
Km.58+205.95
L=10.00
i1=14.62
i2=2.44
m=12.18
B=15.22
T=5.00
R=82.11
PODET DN 800 km58+220
L=10.00 m

| | | |

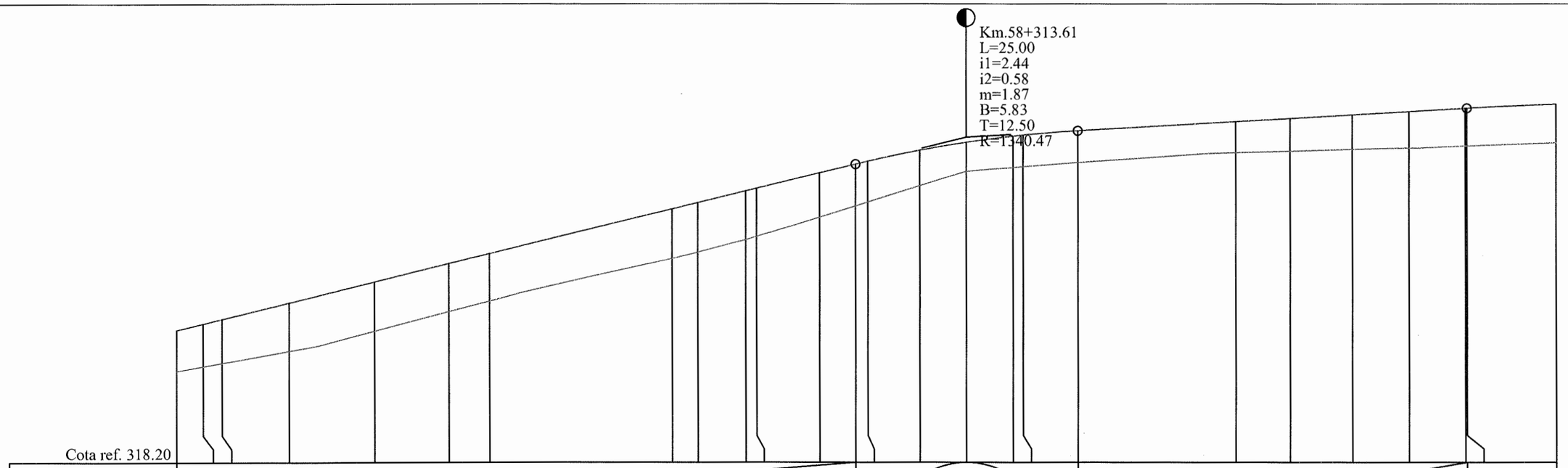
Km.58+313.61
L=25.00
i1=2.44
i2=0.58
m=1.87
B=5.83
T=12.50
R=1340.47
Cota ref. 318.20

| | | |

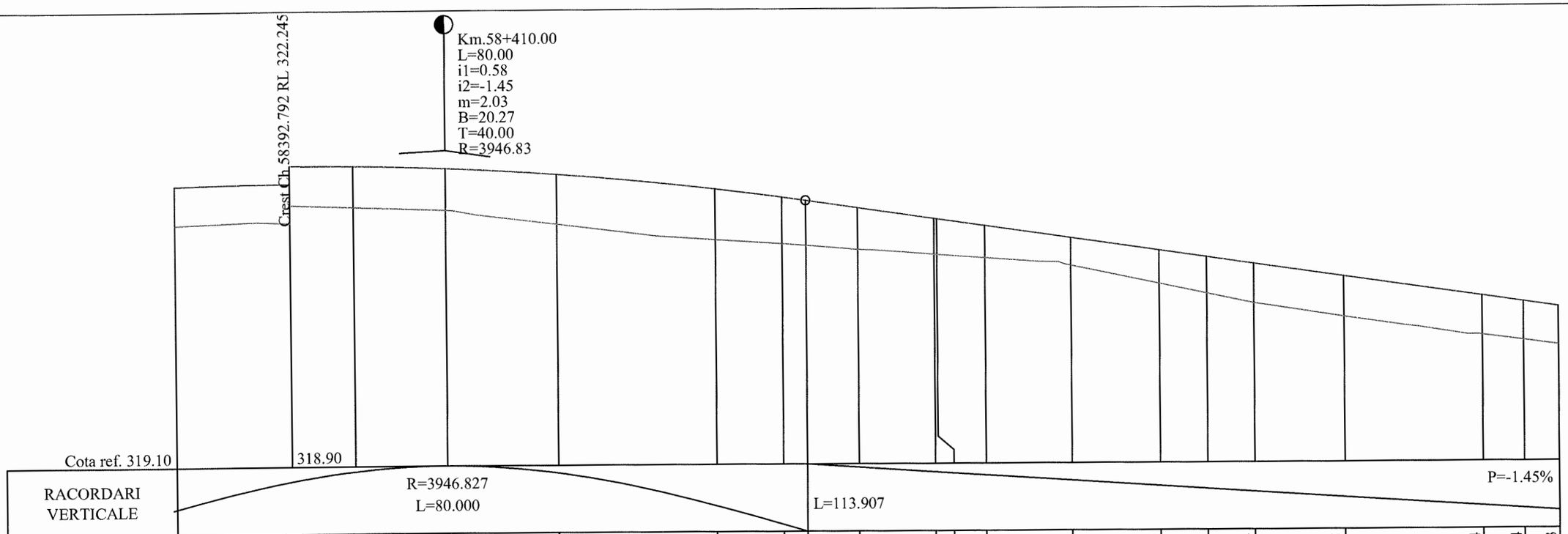
Km.58+410.00
L=80.00
i1=0.58
i2=-1.45
m=2.03
B=20.27
T=40.00
R=3946.83
Crest Ch.58392.792 RL 322.245
Cota ref. 319.10
318.90
R=3946.827
L=80.000
L=113.907
P=-1.45%

| | | |

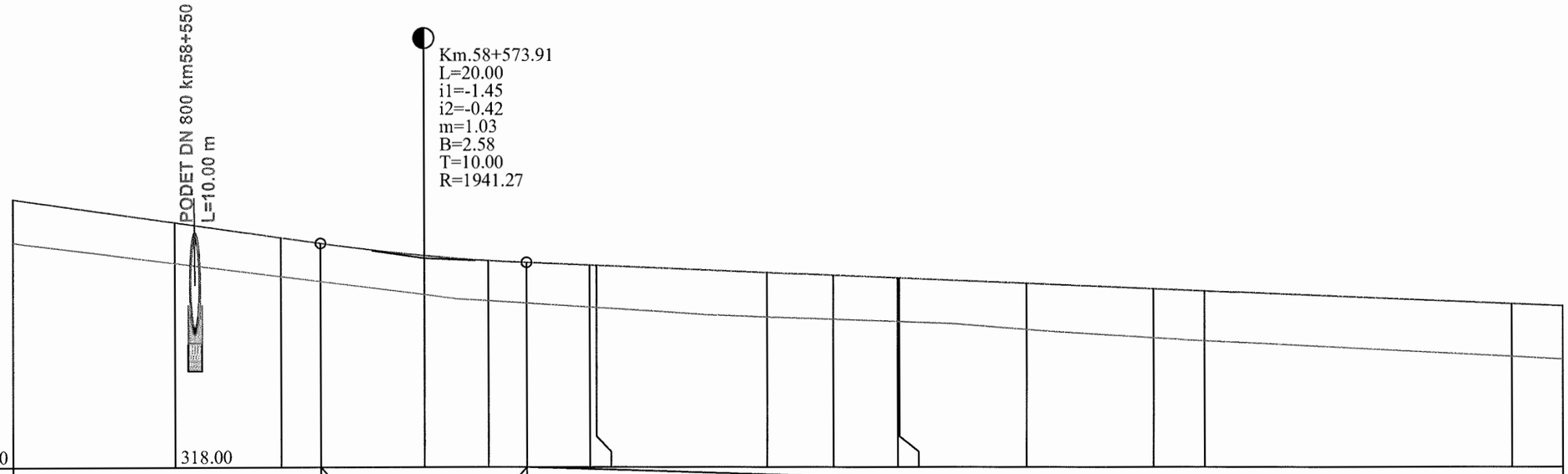
PODET DN 800 km58+550
L=10.00 m
Km.58+573.91
L=20.00
i1=-1.45
i2=-0.42
m=1.03
B=2.58
T=10.00
R=1941.27
Cota ref. 318.00
318.00

| | | |

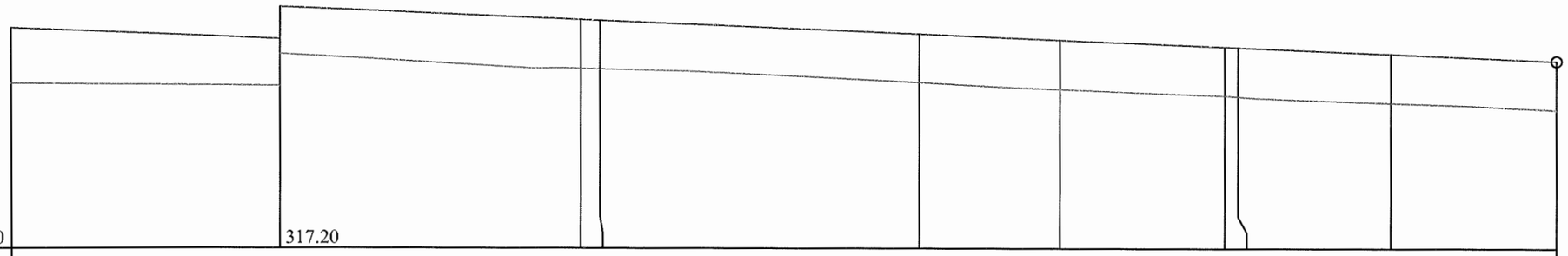
Cota ref. 317.50
317.20

| | | |

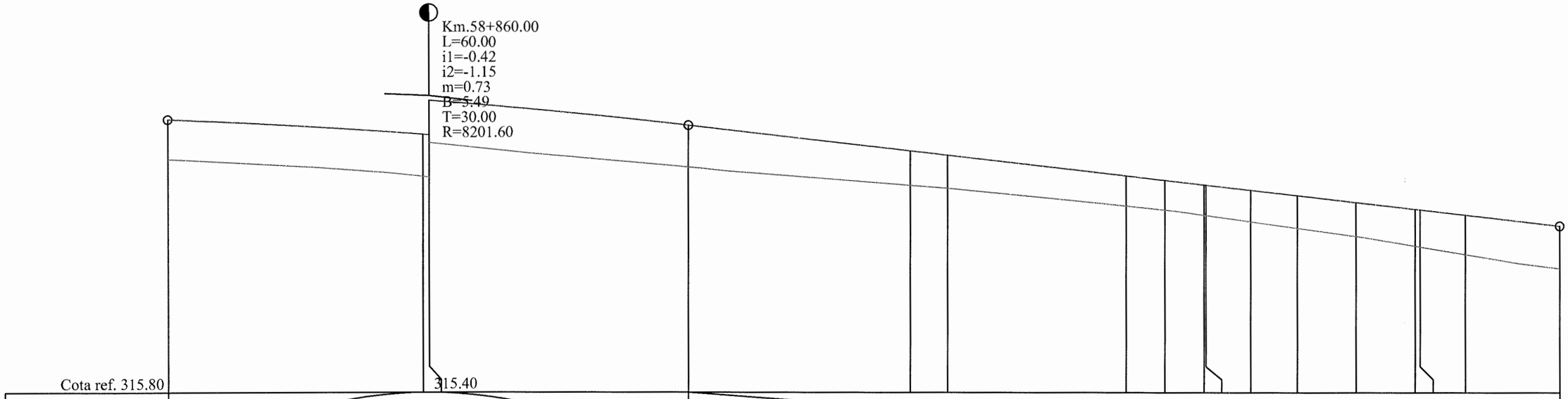
Km.58+860.00
L=60.00
i1=-0.42
i2=-1.15
m=0.73
B=5.49
T=30.00
R=8201.60
Cota ref. 315.80
315.40

| | | |

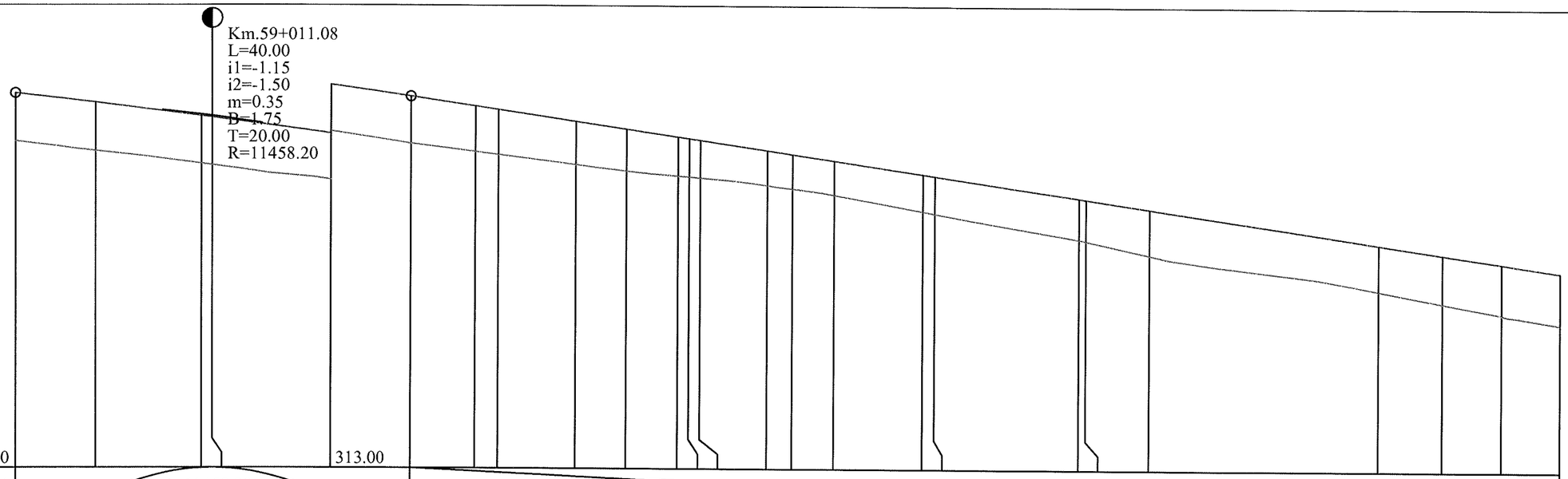
Km.59+011.08
L=40.00
i1=-1.15
i2=-1.50
m=0.35
B=1.75
T=20.00
R=11458.20
Cota ref. 313.50
313.00
P=-1.15%
R=11458.201
L=40.000
L=155.695
P=-1.50%

| | | |

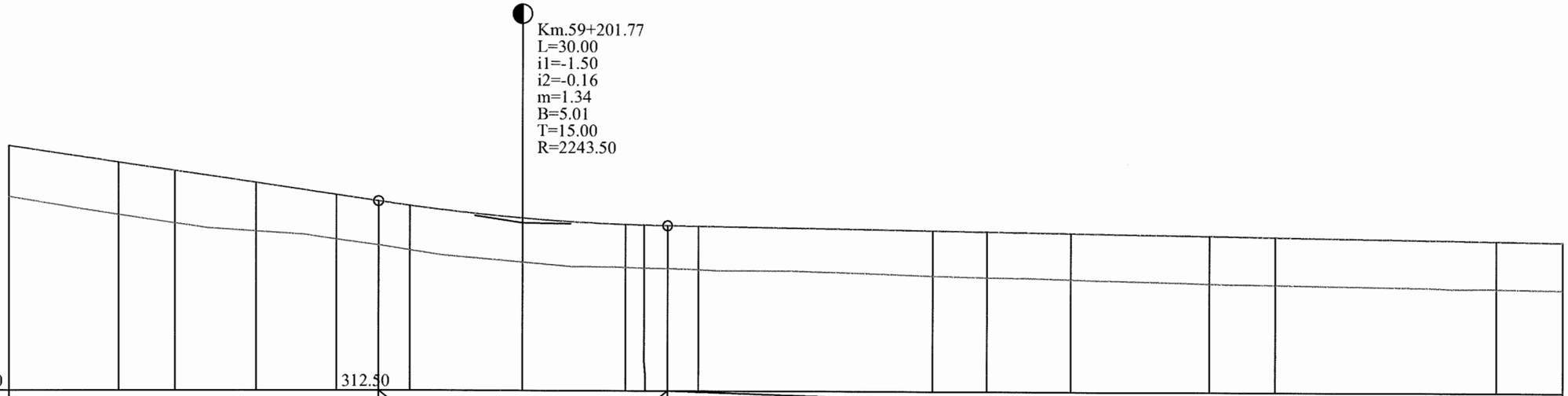
Km.59+201.77
L=30.00
i1=-1.50
i2=-0.16
m=1.34
B=5.01
T=15.00
R=2243.50
Cota ref. 312.50
312.50
P=-1.50%
R=2243.499
L=30.000
L=225.665
P=-0.16%
L=155.695

| | | |

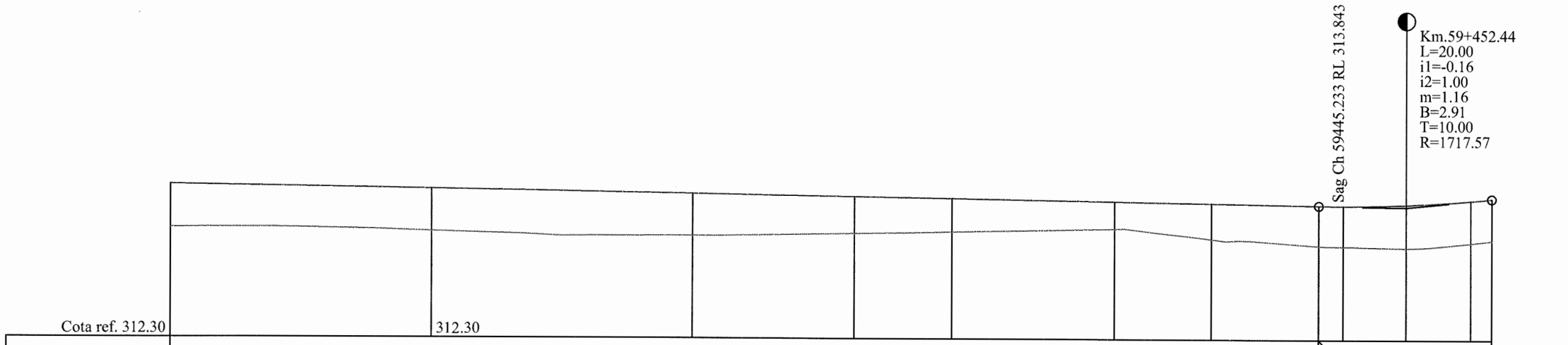

PROFIL LONGITUDINALde la59310.000pana la59462.439
SCARA: HORIZONTAL 1:500- VERTICAL 1:50

DJ-155 I

L E G E N D A

COTA PROIECTATA

COTA TEREN

Km.51+436.51
L=20.00
i1=3.29
i2=1.74
m=1.55
B=3.87 - RACORDARI VERTICALE
T=10.00
R=1292.60

VERIFICATOR	ing. Grădinariu T. Ioan	A4;B2;D	REFERAT nr. ..... din		
S.C. ALIDO PROIECT S.R.L. Piatra Neamț, str. Prof. Ion Negre, nr. 12 J 27/528/2001, R 14342100			**Beneficiar:** **UAT Județul Neamț prin Consiliul Județean Neamț**		Proiect nr. 374/2023
Specificatia	Numele si prenumele	Semnatura	Scara 1:500 1:50	**Titlu proiect:** **"Proiect integrat Modernizare, consolidare și reabilitare drumuri și poduri județene, obiective ce asigura conectarea la rețeaua TEN-T, Județul Neamț"**	Faza D.A.L.I.
SEF PROIECT	ing. Adrian NECULA		Data 2023	**Titlu planșă:** **Profil longitudinal** **DJ 155I, km 51+480 - 60+000**	Plansa Nr. P.L.-2.52
PROIECTANT	ing. Gabriel AMARIEI				
PROIECTANT	ing. Ana-Maria CHIRILA				

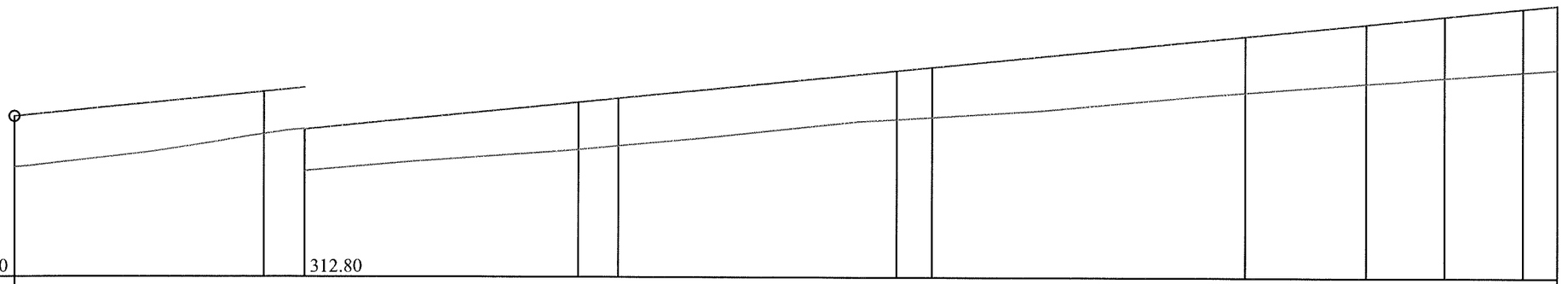
Cota ref. 312.40
312.80

| | | |

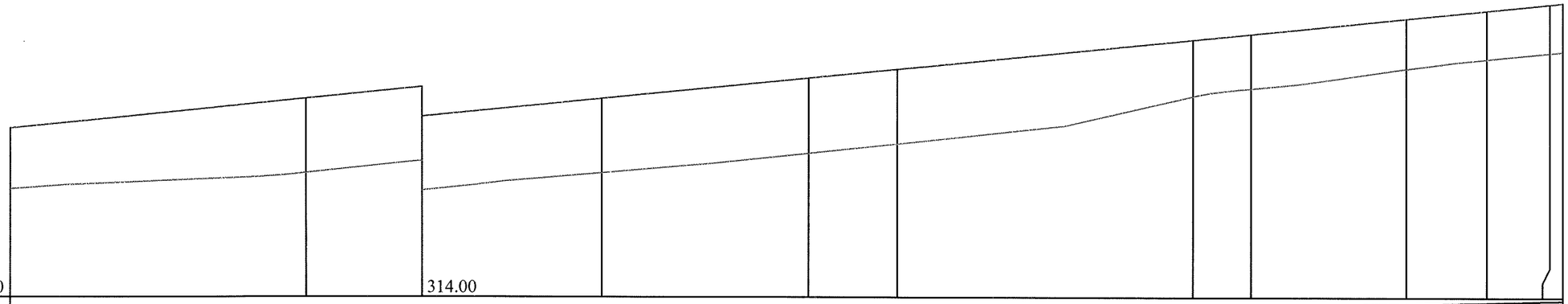
Cota ref. 313.70
314.00

| | | |

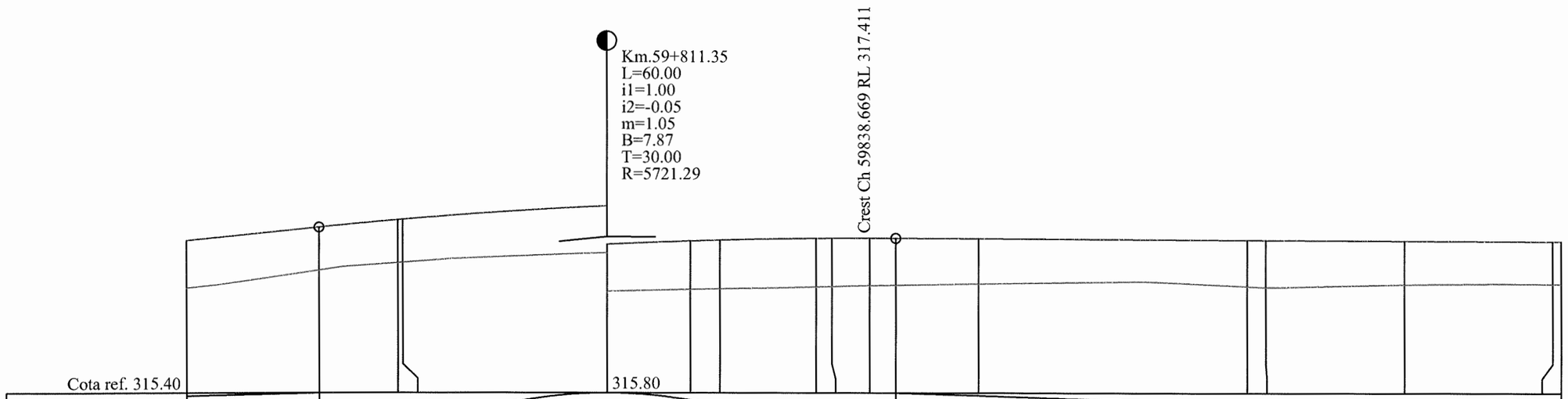
Km.59+811.35
L=60.00
i1=1.00
i2=-0.05
m=1.05
B=7.87
T=30.00
R=5721.29
Crest Ch 59838.669 RL 317.411
Cota ref. 315.40
315.80

| | | |

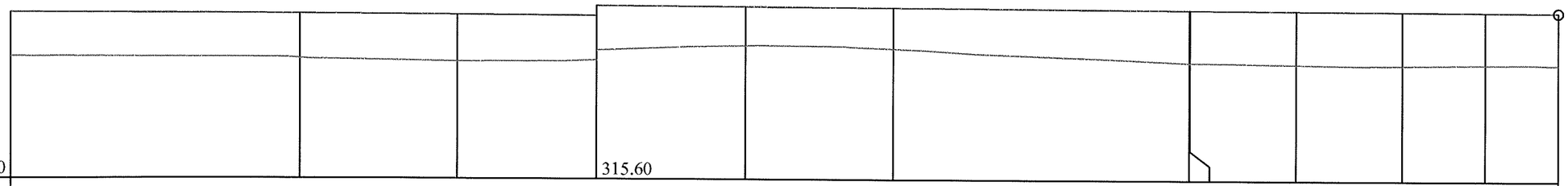

RACORDARI VERTICALE	L=226.146											P=-0.05%
DIFERENTE AX(cm)	+45	+45	+49	+46	+39	+42	+53	+53	+56	+55	+54	+54
COTE PROIECT	317.38	317.36	317.36	317.35	317.34	317.34	317.32	317.32	317.32	317.31	317.31	317.30
COTE TEREN	316.93	316.91	316.88	316.90	316.95	316.92	316.79	316.79	316.77	316.77	316.78	316.77
Picheti	421	422		423		424	425	426		427	428	
DISTANTE	29.07		15.93	14.07	15.07	14.93	30.00	0.07	10.78	10.78	8.38	7.50
DISTANTE CUMULATE	59910.93	59940.00	59955.93	59970.00	59985.07	60000.00	60030.00	60030.07	60040.84	60051.62	60060.00	60067.50
ALINIAMENTE SI CURBE	59910.93	L=119.14 B=212.8763					60030.07	L=21.56 R=620.00	60051.62	L=106.75 B=215.0897		
KILOMETRI SI HECTOMETRI							Km 60+000.00					

PROFIL LONGITUDINALde la59910.925pana la60067.500
SCARA: HORIZONTAL 1:500- VERTICAL 1:50

DJ-155 I

L E G E N D A

COTA PROIECTATA

COTA TEREN

Km.51+436.51
L=20.00
i1=3.29
i2=1.74
m=1.55
B=3.87 - RACORDARI VERTICALE
T=10.00
R=1292.60

VERIFICATOR	ing. Grădinariu T. Ioan	A4;B2;D	REFERAT nr. ..... din		
S.C. ALIDO PROIECT S.R.L. Piatra Neamț, str. Prof. Ion Negre, nr. 12 J 27/528/2001, R 14342100				**Beneficiar: UAT Județul Neamț prin Consiliul Județean Neamț**	Proiect nr. 374/2023
Specificatia	Numele si prenumele	Semnatura	Scara 1:500 1:50	**Titlu proiect: "Proiect integrat Modernizare, consolidare și reabilitare drumuri și poduri județene, obiective ce asigura conectarea la rețeaua TEN-T, Județul Neamț"**	Faza D.A.L.I.
SEF PROIECT	ing. Adrian NECULA		Data 2023	**Titlu planșă: Profil longitudinal DJ 155I, km 51+480 - 60+000**	Plansa Nr. P.L.-2.56
PROIECTANT	ing. Gabriel AMARIEI				
PROIECTANT	ing. Ana-Maria CHIRILA				

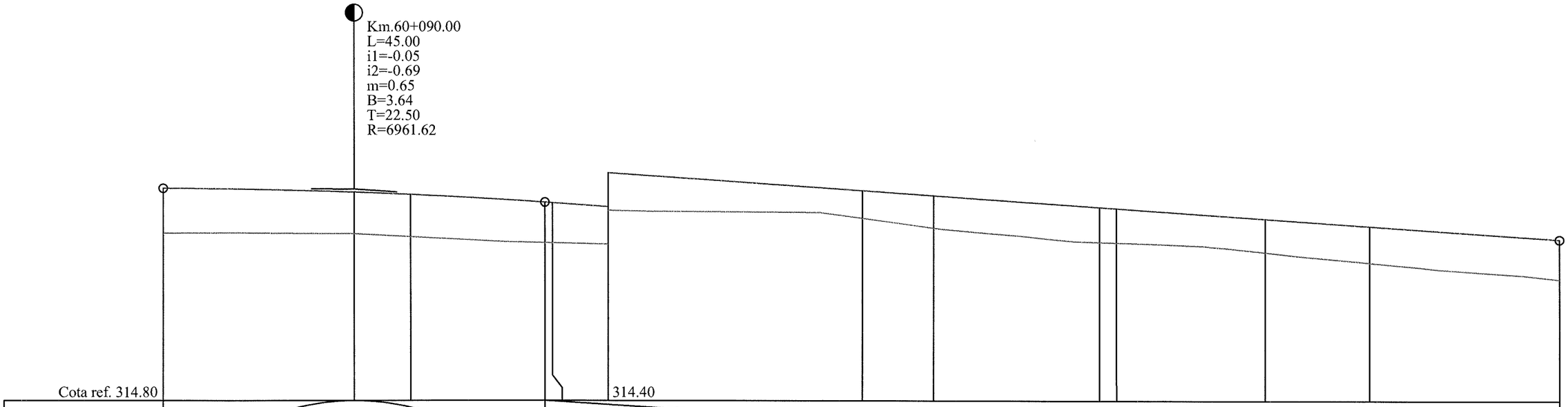
Km.60+090.00
L=45.00
i1=-0.05
i2=-0.69
m=0.65
B=3.64
T=22.50
R=6961.62
Cota ref. 314.80
314.40

| | | |

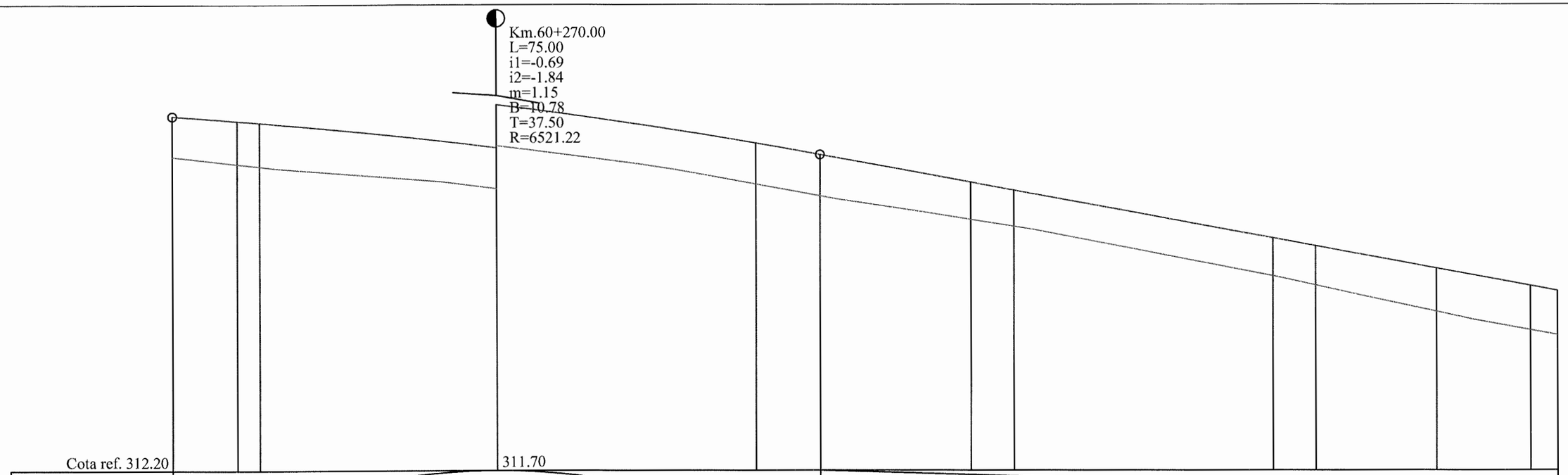

Cota ref. 312.20

311.70

| | | |

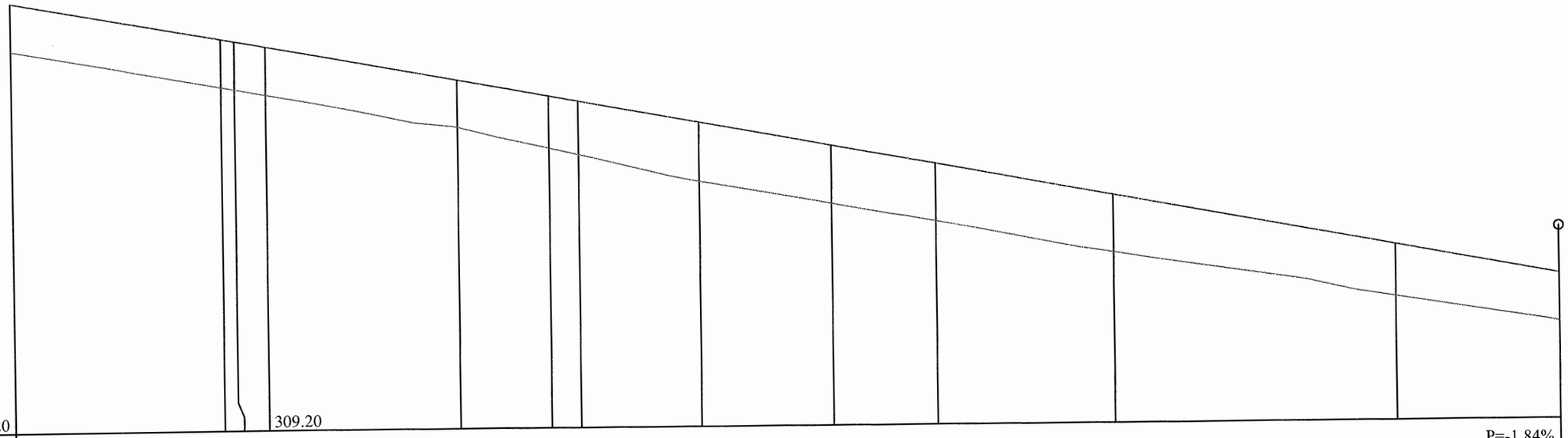
Cota ref. 309.20
309.20
P=-1.84%

| | | |

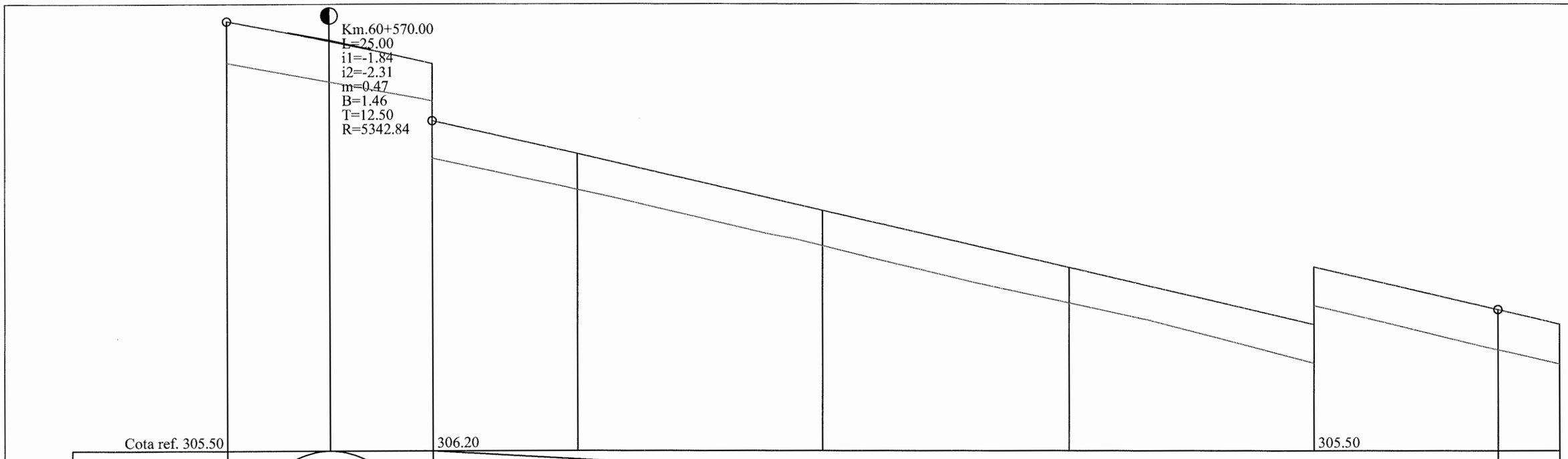

RACORDARI VERTICALE	P=-1.84%	R=5342.841 L=25.000	L=130.000				P=-2.31%	
DIFERENTE AX(cm)	+51	+50	+47	+44	+44	+44	+48	+50	+49
COTE PROIECT	310.75	310.50	310.23	309.82	309.13	308.43	307.74	307.22	307.04
COTE TEREN	310.24	310.00	309.77	309.38	308.70	308.00	307.27	306.73	306.56
Picheti		451		452	453	454	455		456
DISTANTE	12.50		12.50	17.50	30.00	30.00	30.00	22.50	7.50
DISTANTE CUMULATE	60557.50	60570.00	60582.50	60600.00	60630.00	60660.00	60690.00	60712.50	60720.00
ALINIAMENTE SI CURBE	L=375.69 B=224.0060								
KILOMETRI SI HECTOMETRI				Φ hm 6				Φ hm 7	

PROFIL LONGITUDINALde la60557.500pana la60720.000
SCARA: HORIZONTAL 1:500- VERTICAL 1:50

L E G E N D A

COTA PROIECTATA

COTA TEREN

DJ-155 I
Km.51+436.51
L=20.00
i1=3.29
i2=1.74
m=1.55
B=3.87
T=10.00
R=1292.60
- RACORDARI VERTICALE

VERIFICATOR	ing. Grădinariu T. Ioan	A4;B2;D	REFERAT nr.	
S.C. ALIDO PROIECT S.R.L. Piatra Neamț, str. Prof. Ion Negre, nr. 12 J 27/528/2001, R 14342100			**Beneficiar:** **UAT Județul Neamț prin Consiliul Județean Neamț**	Proiect nr. 374/2023
Specificatia	Numele si prenumele	Semnatura	Scara 1:500 1:50	**Titlu proiect:** **"Proiect integrat Modernizare, consolidare și reabilitare drumuri și poduri județene, obiective ce asigura conectarea la rețeaua TEN-T, Județul Neamț"**	Faza D.A.L.I.
SEF PROIECT	ing. Adrian NECULA		Data 2023	**Titlu planșă:** **Profil longitudinal** **DJ 155I, km 51+480 - 60+000**	Plansa Nr. P.L.-2.60
PROIECTANT	ing. Gabriel AMARIEI				
PROIECTANT	ing. Ana-Maria CHIRILA				

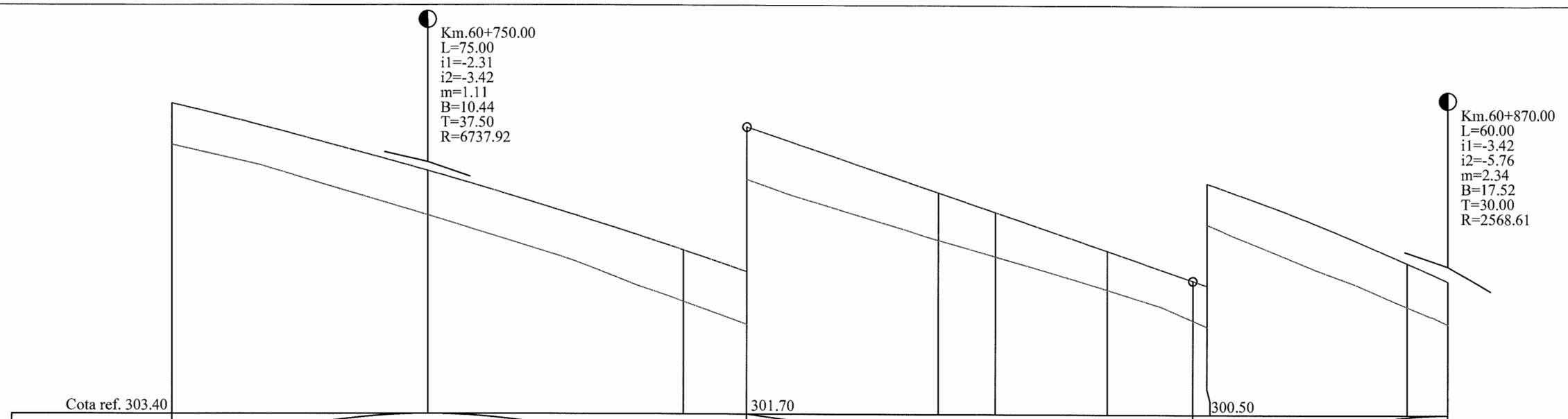

RACORDARI VERTICALE			R=6737.920 L=75.000			L=52.500			P=-3.42%		
DIFERENTE AX(cm)	+49	+52	+60	+63	+57	+52	+46	+47	+48	+51	+50
COTE PROIECT	307.04	306.25	305.32	305.07	304.30	304.07	303.62	303.27	303.21	302.28	302.07
COTE TEREN	306.56	305.73	304.72	304.45	303.74	303.55	303.16	302.80	302.73	301.77	301.57
Picheti	456	457	458		459			460	461		462
DISTANTE	30.00		30.00	7.50	22.50	6.67	13.16	10.17	1.67	23.57	4.76
DISTANTE CUMULATE	60720.00	60750.00	60780.00	60787.50	60810.00	60816.67	60829.83	60840.00	60841.67	60865.24	60870.00
ALINIAMENTE SI CURBE	L=375.69 B=224.0060								60841.67	L=47.14 R=70.00	
KILOMETRI SI HECTOMETRI	hm 8										

PROFIL LONGITUDINALde la60720.000pana la60870.000
SCARA: HORIZONTAL 1:500- VERTICAL 1:50

DJ-155 I

L E G E N D A

COTA PROIECTATA

COTA TEREN

Km.51+436.51
L=20.00
i1=3.29
i2=1.74
m=1.55
B=3.87 - RACORDARI VERTICALE
T=10.00
R=1292.60

VERIFICATOR	ing. Grădinariu T. Ioan	A4;B2;D	REFERAT nr. ..... din		
S.C. ALIDO PROIECT S.R.L. Piatra Neamț, str. Prof. Ion Negre, nr. 12 J 27/528/2001, R 14342100				Beneficiar: UAT Județul Neamț prin Consiliul Județean Neamț	Proiect nr. 374/2023
Specificatia	Numele si prenumele	Semnatura	Scara 1:500 1:50	Titlu proiect: "Proiect integrat Modernizare, consolidare și reabilitare drumuri și poduri județene, obiective ce asigura conectarea la rețeaua TEN-T, Județul Neamț"	Faza D.A.L.I.
SEF PROIECT	ing. Adrian NECULA		Data 2023	Titlu planșă: Profil longitudinal DJ 155I, km 51+480 - 60+000	Plansa Nr. P.L.-2.61
PROIECTANT	ing. Gabriel AMARIEI				
PROIECTANT	ing. Ana-Maria CHIRILA				

SOCIETATEA COMERCIALA J27/528/2007 2 ALIDO PROIECT

LEGENDA

COTA PROIECTATA

COTA TEREN

Km.51+436.51
L=20.00
i1=3.29
i2=1.74
m=1.55
B=3.87
T=10.00
R=1292.60
- RACORDARI VERTICALE

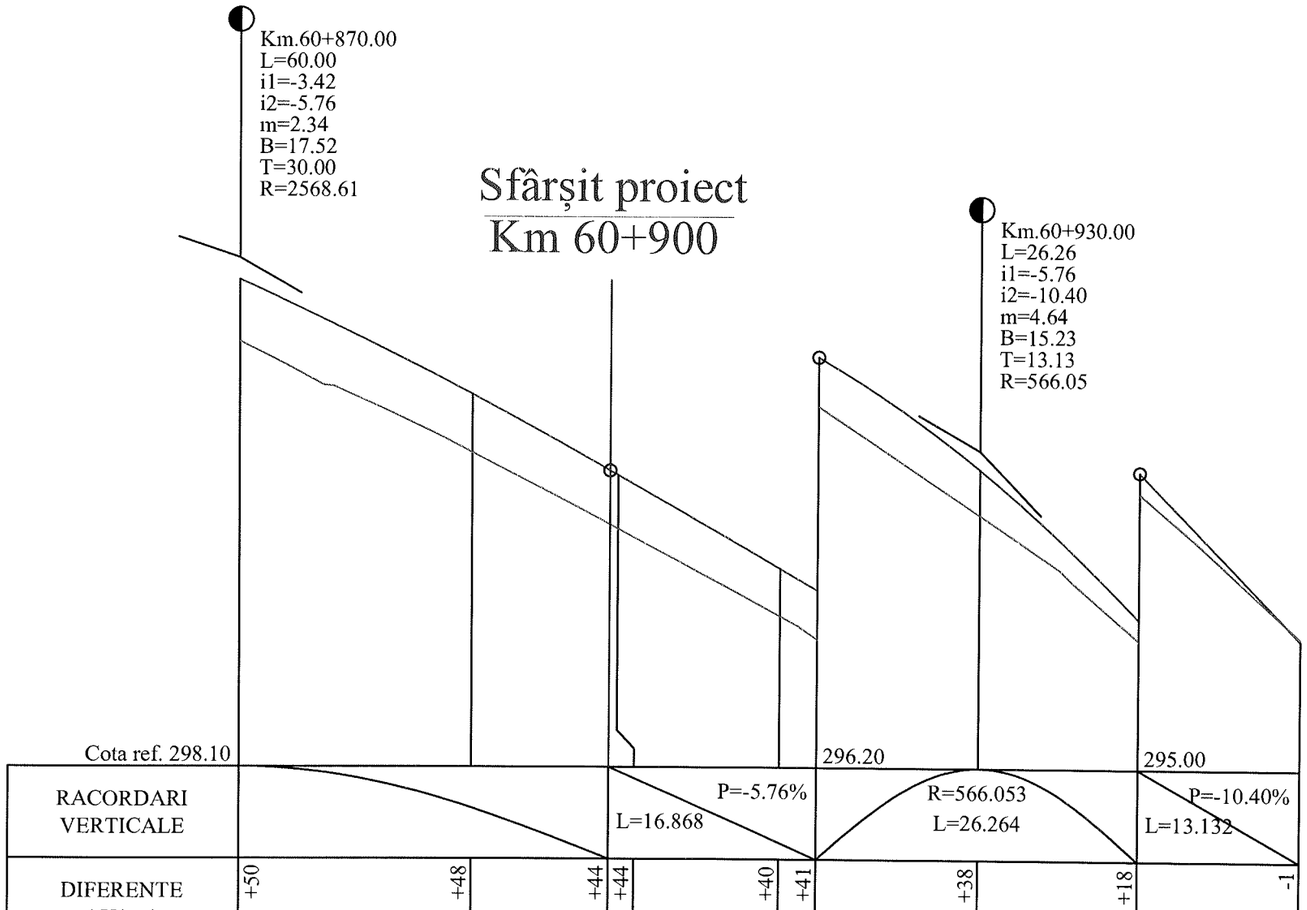

| | | |

PROFIL TRANSVERSAL TIP
SCARA 1:50

Se aplica intre: km. 51+480 - 51+930
km. 55+830 - 56+000
km. 56+800 - 57+390

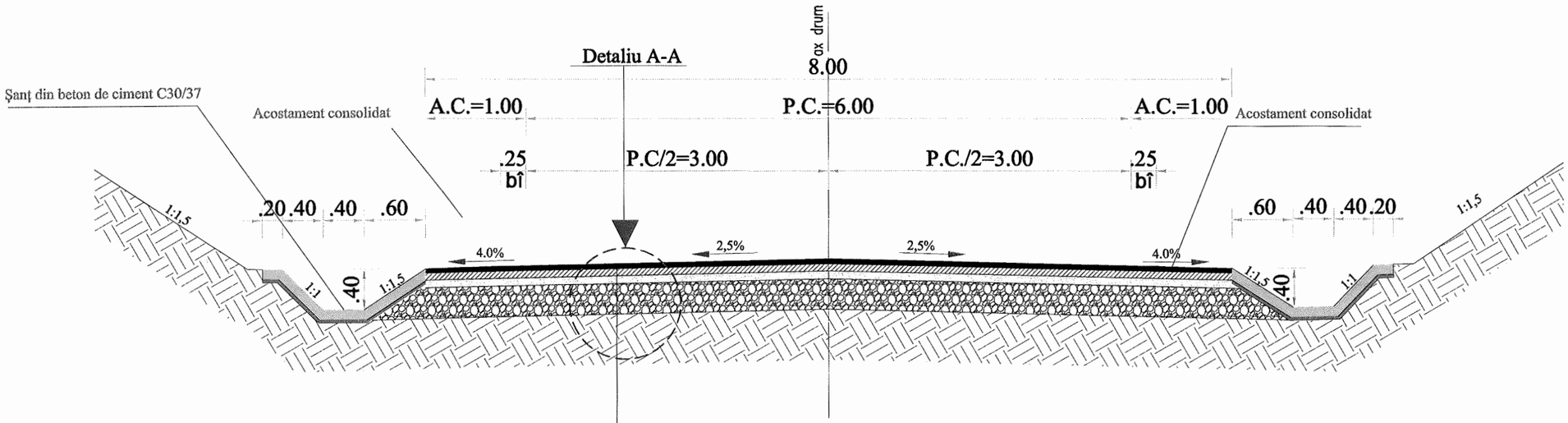

STRAT DE UZURA DIN BETON ASFALTIC DE TIP BA 16; h=5,00 cm (pentru declivitati > 7% - MAS)
STRAT DE LEGATURA DIN BETON ASFALTIC DE TIP BADPC 22,4 ; h=6,00 cm
STRAT DE BAZĂ DIN ANROBAT BITUMINOS DE TIP ABPC 31,5 ; h= 8,00 cm
STRAT DE FUNDAŢIE DIN BALAST , h= 30 cm
TEREN DE FUNDARE

Detaliu A - A
SCARA 1:25

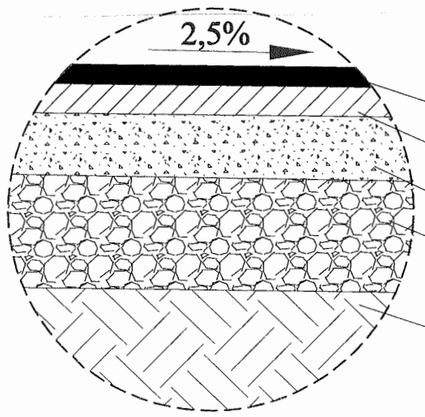

BA 16; h=5,00 cm dupa compactare conform AND 605
BADPC 22,4; h=6,00 cm dupa compactare conform AND 605
Strat de bază din anrobat bituminos , h= 8,00 cm
Strat de fundaţie din balast , h= 30 cm
Teren de fundare

Detaliu profil sant
SCARA 1:25

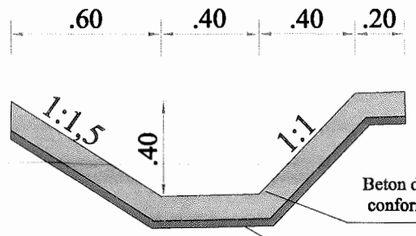

Beton de ciment C 30/37- h= 10 cm turnat monolit, conform SR EN 206-1 , clase de expunere XC4 , XF4
Substrat de nisip pilonat , h= 5cm.

VERIFICATOR	Ing. Grădinariu T. Ioan		A4;B2;D	REFERAT nr. ..... din	
S.C. ALIDO PROIECT S.R.L. Piatra Neamţ, str. Prof. Ion Negre, nr. 12 J 27/528/2001, R 14342100				**Beneficiar:** **Judeţul Neamţ prin Consiliul Judeţean Neamţ**	Proiect nr. 374/2023
Specificatia	Numele si prenumele	Semnatura	Scara 1:50 1:25	**Titlu proiect:** **"Proiect integrat Modernizare, consolidare şi reabilitare drumuri şi poduri judeţene, obiective ce asigura conectarea la reţeaua TEN-T, Judeţul Neamţ"**	Faza D.A.L.I.
SEF PROIECT	ing. Adrian NECULA		Data 2023	**Titlu planşă:** **Profil transversal tip -** **DJ 155 I , km 51+480 - 60+000**	Plansa nr. P.T.T.-3.1
PROIECTANT	ing. Gabriel AMARIEI				
PROIECTANT	ing. Ana-Maria CHIRILA				

PROFIL TRANSVERSAL TIP
SCARA 1:50

Se aplica intre: km. 51+930 - 53+780
km. 54+060 - 54+660
km. 56+000 - 56+250
km. 60+000 - 60+870

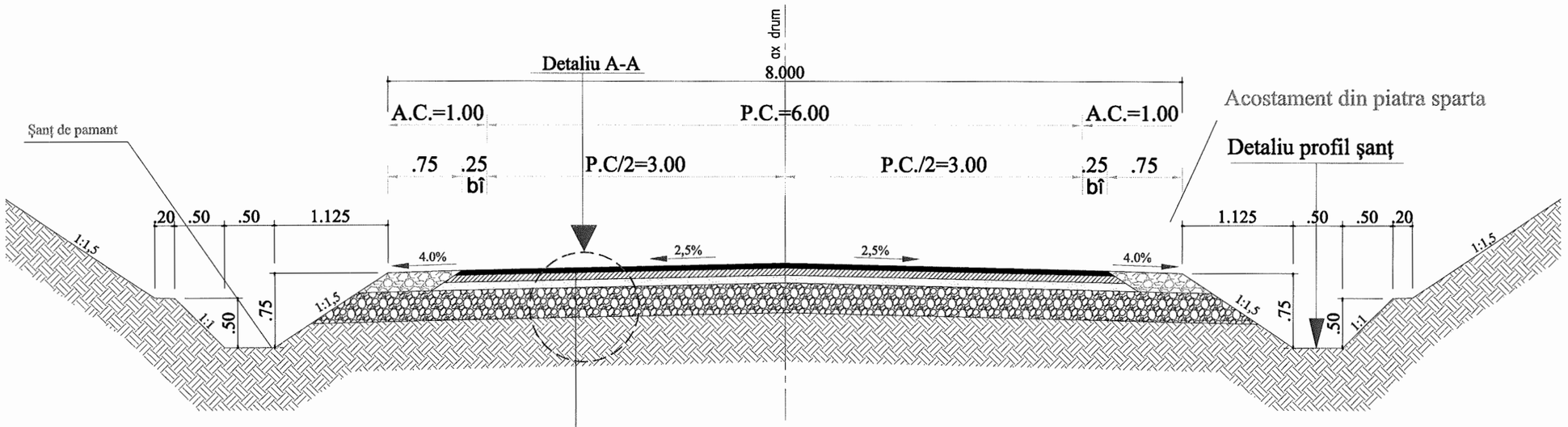

STRAT DE UZURA DIN BETON ASFALTIC DE TIP BA 16; h=5,00 cm (pentru declivitati > 7% - MAS)
STRAT DE LEGATURA DIN BETON ASFALTIC DE TIP BADPC 22,4 ; h=6,00 cm
STRAT DE BAZĂ DIN ANROBAT BITUMINOS DE TIP ABPC 31,5 ; h= 8,00 cm
STRAT DE FUNDAŢIE DIN BALAST , h= 30 cm
TEREN DE FUNDARE

Detaliu A - A
SCARA 1:25

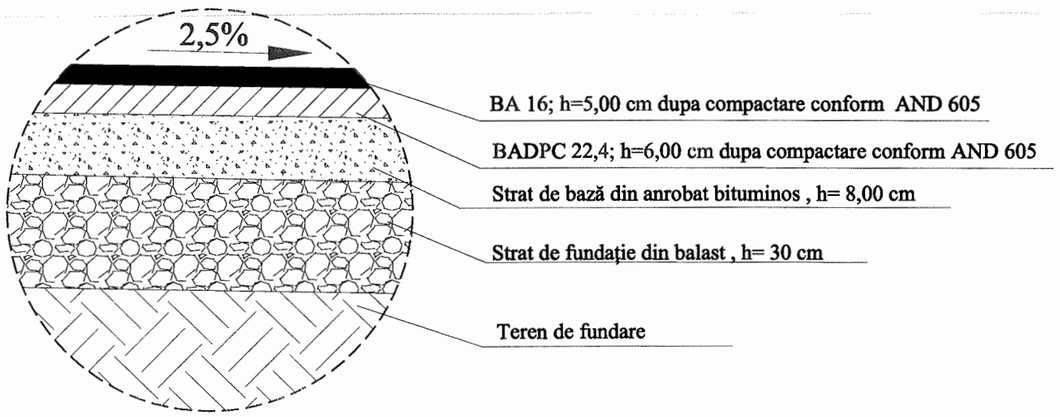

Detaliu profil sant
SCARA 1:25

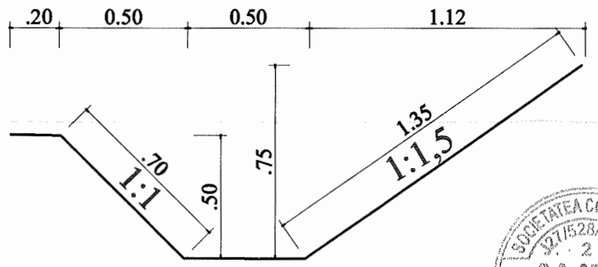

VERIFICATOR	Ing. Grădinariu T. Ioan		A4;B2;D	REFERAT nr. ..... din	
S.C. ALIDO PROIECT S.R.L. Piatra Neamţ, str. Prof. Ion Negre, nr. 12 J 27/528/2001, R 14342100				**Beneficiar:** **Judeţul Neamţ prin Consiliul Judeţean Neamţ**	Proiect nr. 374/2023
Specificatia	Numele si prenumele	Semnatura	Scara 1:50 1:25	**Titlu proiect:** **"Proiect integrat Modernizare, consolidare şi reabilitare drumuri şi poduri judeţene, obiective ce asigura conectarea la reţeaua TEN-T, Judeţul Neamţ"**	Faza D.A.L.I.
SEF PROIECT	ing. Adrian NECULA		Data 2023	**Titlu planşă:** **Profil transversal tip -** **DJ 155 I , km 51+480 - 60+000**	Plansa nr. P.T.T.-3.2
PROIECTANT	ing. Gabriel AMARIEI				
PROIECTANT	ing. Ana-Maria CHIRILA				

PROFIL TRANSVERSAL TIP
SCARA 1:50

Se aplica intre: km. 54+660 - 55+000

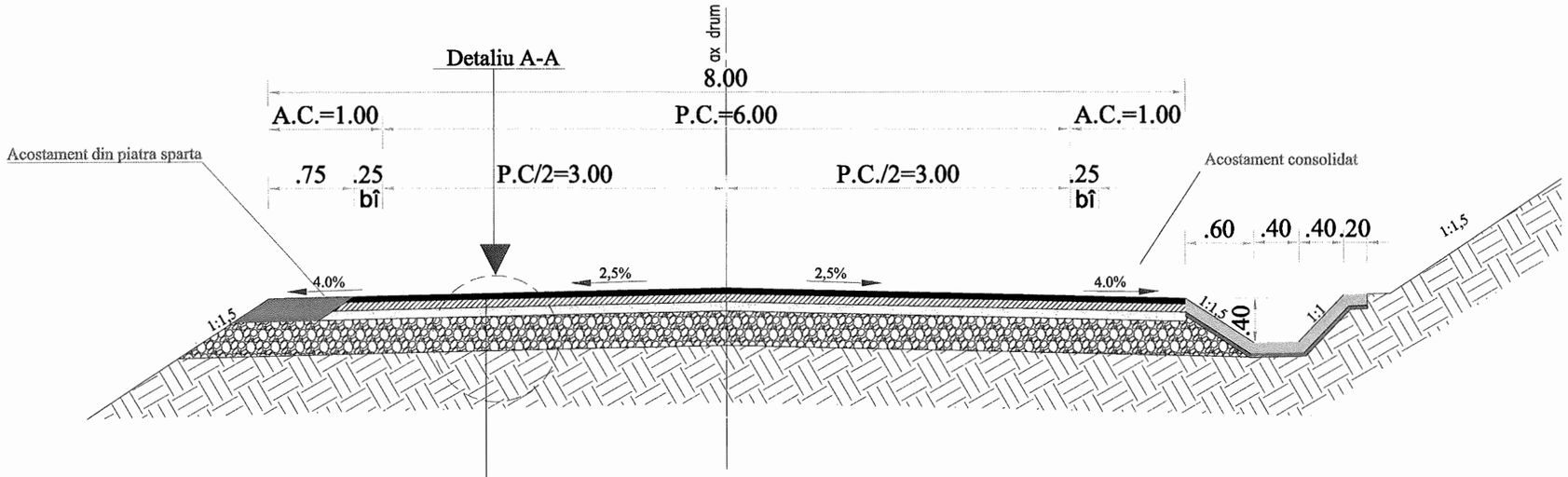

STRAT DE UZURA DIN BETON ASFALTIC DE TIP BA 16; h=5,00 cm (pentru declivitati > 7% - MAS)

STRAT DE LEGATURA DIN BETON ASFALTIC DE TIP BADPC 22,4 ; h=6,00 cm

STRAT DE BAZĂ DIN ANROBAT BITUMINOS DE TIP ABPC 31,5 ; h= 8,00 cm

STRAT DE FUNDAŢIE DIN BALAST , h= 30 cm

TEREN DE FUNDARE

Detaliu A - A
SCARA 1:25

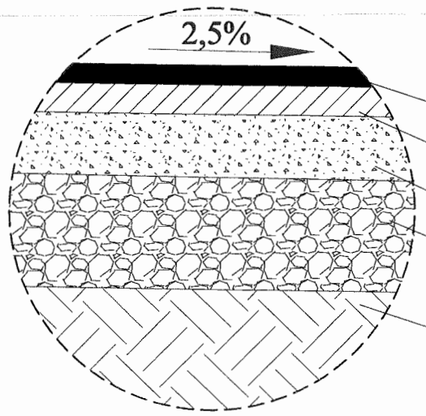

BA 16; h=5,00 cm dupa compactare conform AND 605

BADPC 22,4; h=6,00 cm dupa compactare conform AND 605

Strat de bază din anrobat bituminos , h= 8,00 cm

Strat de fundaţie din balast , h= 30 cm

Teren de fundare

Detaliu profil sant
SCARA 1:25

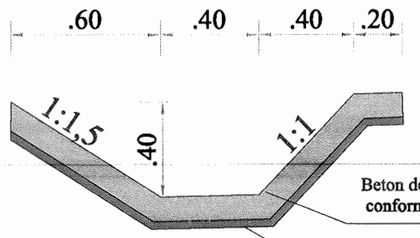

Beton de ciment C 30/37- h= 10 cm turnat monolit, conform SR EN 206-1 , clase de expunere XC4 , XF4

Substrat de nisip pilonat , h= 5cm.

VERIFICATOR	Ing. Grădinariu T. Ioan		A4;B2;D	REFERAT nr. ..... din	
S.C. ALIDO PROIECT S.R.L. Piatra Neamţ, str. Prof. Ion Negre, nr. 12 J 27/528/2001, R 14342100				**Beneficiar: Judeţul Neamţ prin Consiliul Judeţean Neamţ**	Proiect nr. 374/2023
Specificatia	Numele si prenumele	Semnatura	Scara 1:50 1:25	**Titlu proiect: "Proiect integrat Modernizare, consolidare şi reabilitare drumuri şi poduri judeţene, obiective ce asigura conectarea la reţeaua TEN-T, Judeţul Neamţ"**	Faza D.A.L.I.
SEF PROIECT	ing. Adrian NECULA		Data 2023	**Titlu planşă: Profil transversal tip - DJ 155 I , km 51+480 - 60+000**	Plansa nr. P.T.T.-3.3
PROIECTANT	ing. Gabriel AMARIEI				
PROIECTANT	ing. Ana-Maria CHIRILA				

PROFIL TRANSVERSAL TIP
SCARA 1:50

Se aplica intre: km. 55+000 - 55+830
km. 56+250 - 56+800
km. 58+100 - 60+000

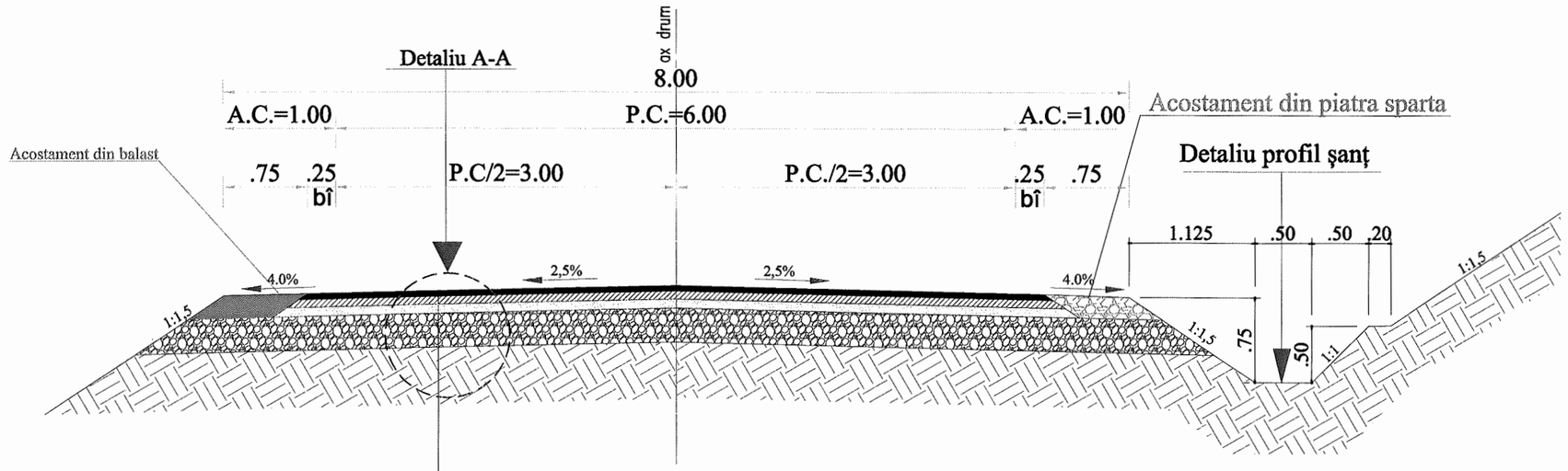

STRAT DE UZURA DIN BETON ASFALTIC DE TIP BA 16; h=5,00 cm (pentru declivitati > 7% - MAS)
STRAT DE LEGATURA DIN BETON ASFALTIC DE TIP BADPC 22,4 ; h=6,00 cm
STRAT DE BAZĂ DIN ANROBAT BITUMINOS DE TIP ABPC 31,5 ; h= 8,00 cm
STRAT DE FUNDAŢIE DIN BALAST , h= 30 cm
TEREN DE FUNDARE

Detaliu profil sant
SCARA 1:25

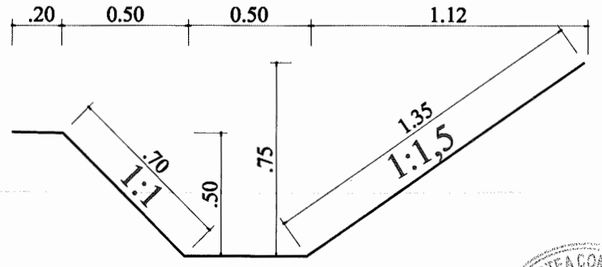

Detaliu A - A
SCARA 1:25

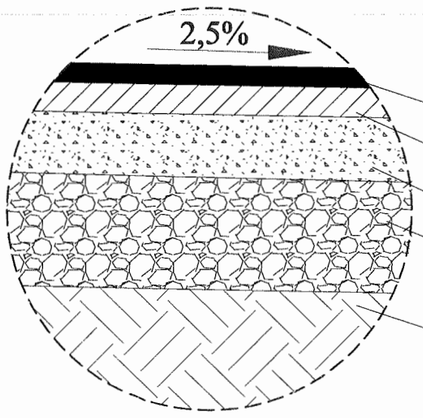

BA 16; h=5,00 cm dupa compactare conform AND 605
BADPC 22,4; h=6,00 cm dupa compactare conform AND 605
Strat de bază din anrobat bituminos , h= 8,00 cm
Strat de fundaţie din balast , h= 30 cm
Teren de fundare

VERIFICATOR	Ing. Grădinariu T. Ioan		A4;B2;D	REFERAT nr. ..... din	
S.C. ALIDO PROIECT S.R.L. Piatra Neamţ, str. Prof. Ion Negre, nr. 12 J 27/528/2001, R 14342100				**Beneficiar:** **Judeţul Neamţ prin Consiliul Judeţean Neamţ**	Proiect nr. 374/2023
Specificatia	Numele si prenumele	Semnatura	Scara 1:50 1:25	**Titlu proiect:** **"Proiect integrat Modernizare, consolidare şi reabilitare drumuri şi poduri judeţene, obiective ce asigura conectarea la reţeaua TEN-T, Judeţul Neamţ"**	Faza D.A.L.I.
SEF PROIECT	ing. Adrian NECULA		Data 2023	**Titlu planşă:** **Profil transversal tip -** **DJ 155 I , km 51+480 - 60+000**	Plansa nr. P.T.T.-3.4
PROIECTANT	ing. Gabriel AMARIEI				
PROIECTANT	ing. Ana-Maria CHIRILA				

PROFIL TRANSVERSAL TIP
SCARA 1:50

Se aplica intre: km. 53+780 - 54+060
km. 57+390 - 57+800

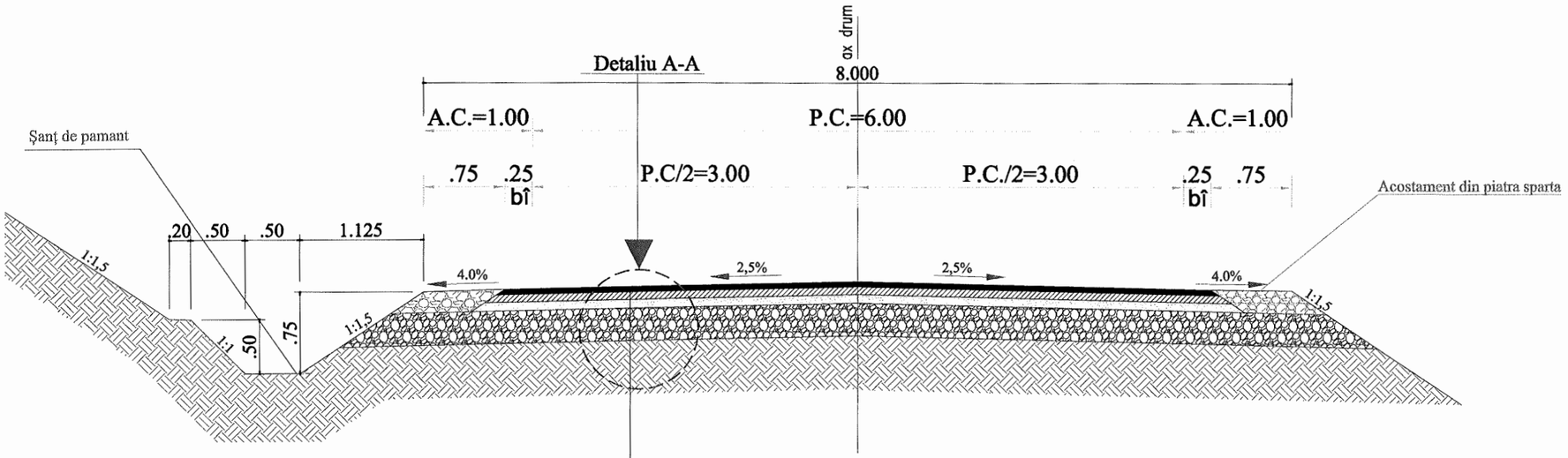

STRAT DE UZURA DIN BETON ASFALTIC DE TIP BA 16; h=5,00 cm (pentru declivitati > 7% - MAS)

STRAT DE LEGATURA DIN BETON ASFALTIC DE TIP BADPC 22,4 ; h=6,00 cm

STRAT DE BAZĂ DIN ANROBAT BITUMINOS DE TIP ABPC 31,5 ; h= 8,00 cm

STRAT DE FUNDAŢIE DIN BALAST , h= 30 cm

TEREN DE FUNDARE

Detaliu A - A
SCARA 1:25

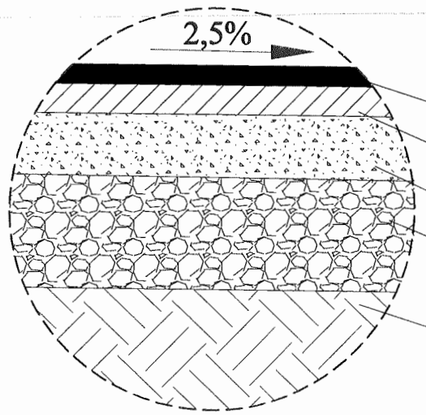

BA 16; h=5,00 cm dupa compactare conform AND 605

BADPC 22,4; h=6,00 cm dupa compactare conform AND 605

Strat de bază din anrobat bituminos , h= 8,00 cm

Strat de fundaţie din balast , h= 30 cm

Teren de fundare

Detaliu profil sant
SCARA 1:25

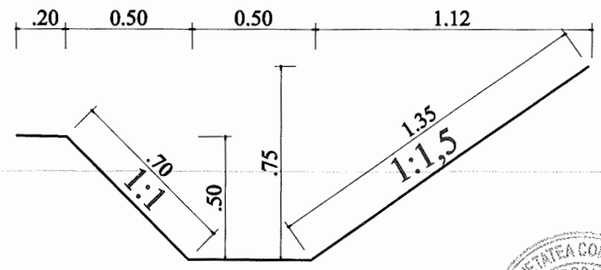

VERIFICATOR	Ing. Grădinariu T. Ioan		A4;B2;D	REFERAT nr. ..... din	
S.C. ALIDO PROIECT S.R.L. Piatra Neamţ, str. Prof. Ion Negre, nr. 12 J 27/528/2001, R 14342100				**Beneficiar:** **Judeţul Neamţ prin Consiliul Judeţean Neamţ**	Proiect nr. 374/2023
Specificatia	Numele si prenumele	Semnatura	Scara 1:50 1:25	**Titlu proiect:** **"Proiect integrat Modernizare, consolidare şi reabilitare drumuri şi poduri judeţene, obiective ce asigura conectarea la reţeaua TEN-T, Judeţul Neamţ"**	Faza D.A.L.I.
SEF PROIECT	ing. Adrian NECULA		Data 2023	**Titlu planşă:** **Profil transversal tip -** **DJ 155 I , km 51+480 - 60+000**	Plansa nr. P.T.T.-3.5
PROIECTANT	ing. Gabriel AMARIEI				
PROIECTANT	ing. Ana-Maria CHIRILA				

Detaliu acces proprietati pentru continuizarea scurgerii apelor

AMENAJARE ACCES LA PROPRIETĂŢI
DALĂ DE BETON DE CIMENT ARMAT L = 5,00 M
Scara : 1:50

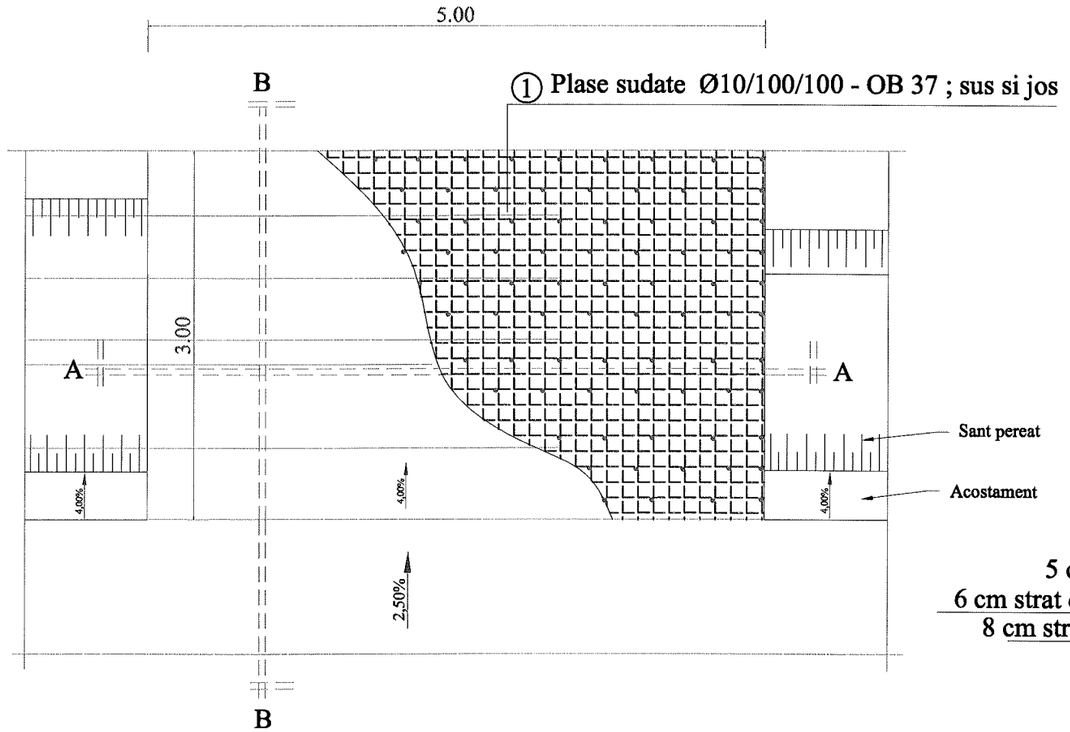

SECŢIUNE A-A

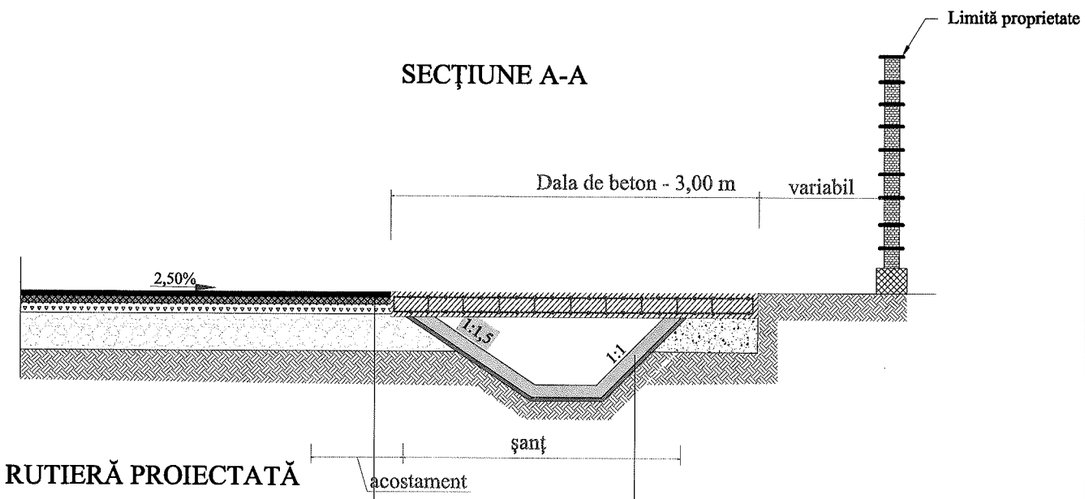

STRUCTURĂ RUTIERĂ PROIECTATĂ

5 cm strat de uzura din beton asfaltic de tip BA 16
6 cm strat de legătură din beton asfaltic de tip BADPC 22.4
8 cm strat de bază din anrobat bituminos de tip ABPC 31.5
30 cm strat de fundaţie din balast

şanţ din beton
beton C30/37, grosime 10 cm
substrat de nisip, în grosime de 5 cm

SECŢIUNE A-A

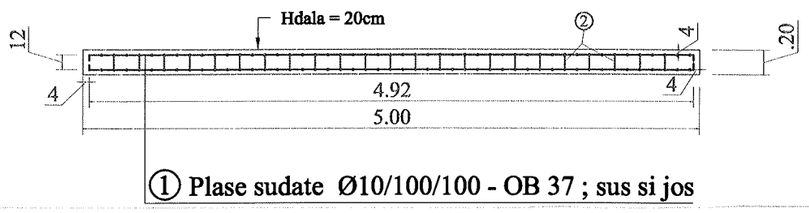

② OB37 375Ø10 L=0.22
Conectori

MATERIALE :

① BETON : C30/37
OTEL : BST500
OB37
NOTA : Acoperirea cu beton a armaturilor va fi de 4 cm pe toate laturile elementelor

EXTRAS DE PLASE SUDATE

① 2x plasa sudata Ø10/100/100 - BST500 pentru 1buc
2,92 x 4,92m = 14,36mp/buc
greutate/mp = 12,33 kg/mp
TOTAL : 14.36mp/buc x 2buc x 12.33kg/mp = 354.117kg

② Conectori Ø10/30 - 375 buc - OB 37
greutate/ml = 0,617 kg/ml
TOTAL : 375 buc x 0.22 ml/buc x 0.617kg/ml = 50.90 kg

VERIFICATOR	Ing. Grădinariu T. Ioan		A4;B2;D	REFERAT nr. ..... din	
S.C. ALIDO PROIECT S.R.L. Piatra Neamţ, str. Prof. Ion Negre, nr. 12 J 27/528/2001, R 14342100				**Beneficiar:** **Judeţul Neamţ prin Consiliul Judeţean Neamţ**	Proiect nr. 374/2023
Specificatia	Numele si prenumele	Semnatura	Scara 1:500	**Titlu proiect:** **"Proiect integrat Modernizare, consolidare şi reabilitare drumuri şi poduri judeţene, obiective ce asigura conectarea la reţeaua TEN-T, Judeţul Neamţ"**	Faza D.A.L.I.
SEF PROIECT	ing. Adrian NECULA		Data 2023	**Titlu planşă:** **Detaliu acces proprietati pentru continuizarea scurgerii apelor** **DJ 155I, km 51+480 - 60+000**	Plansa nr. D.E.-4.1
PROIECTANT	ing. Gabriel AMARIEI				
PROIECTANT	ing. Ana-Maria CHIRILA				

SOCIETATEA COMERCIALĂ J27/528/2001 2 ALIDO PROIECT S.R.L.

PODET TUBULAR DN 500

SECTIUNEA A – A

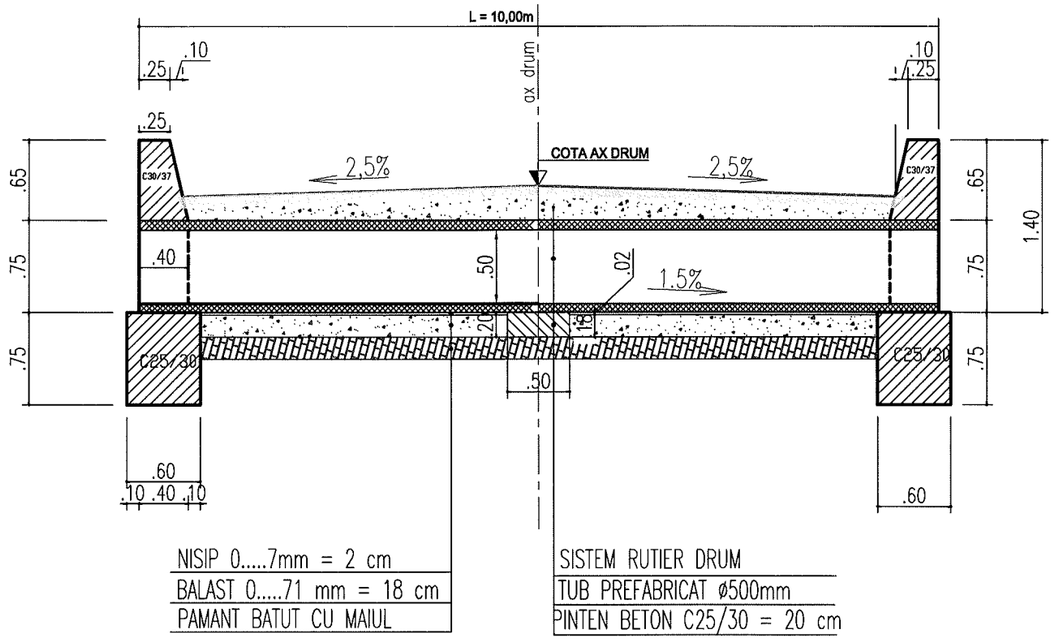

SECTIUNEA B – B

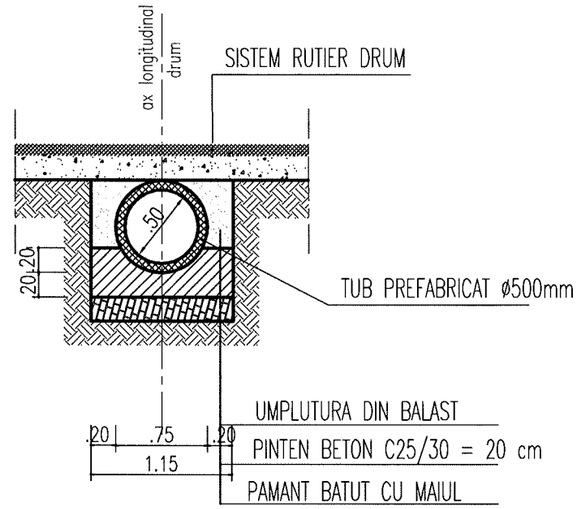

VEDERE PLANA

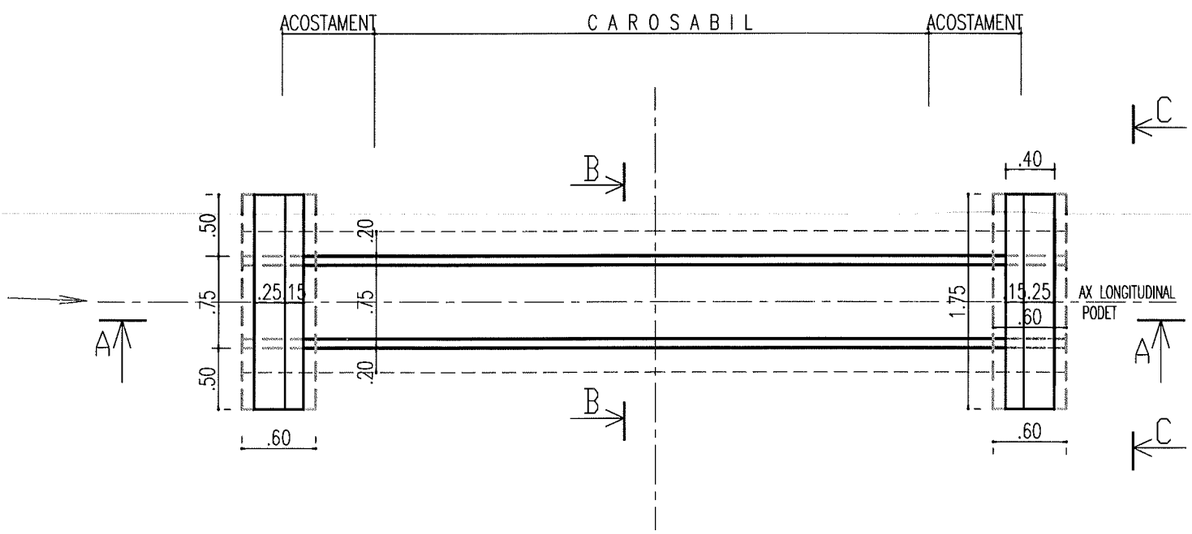

SECTIUNEA C – C

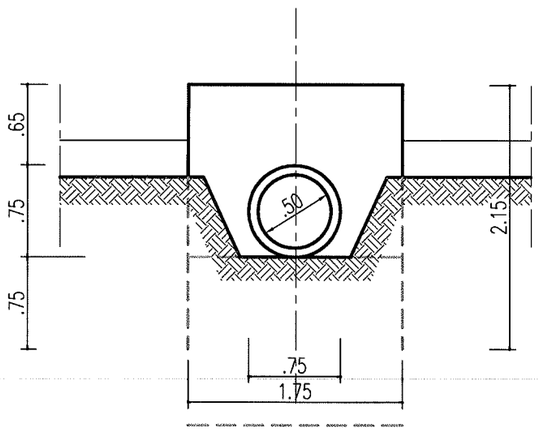

VERIFICATOR	Ing. Grădinariu T. Ioan		A4;B2;D	REFERAT nr. ..... din	
S.C. ALIDO PROIECT S.R.L. Piatra Neamț, str. Prof. Ion Negre, nr. 12 J 27/528/2001, R 14342100				**Beneficiar:** **Județul Neamț prin Consiliul Județean Neamț**	Proiect nr. 374/2023
Specificatia	Numele si prenumele	Semnatura	Scara 1:50 1:25	**Titlu proiect:** **"Proiect integrat Modernizare, consolidare și reabilitare drumuri și poduri județene, obiective ce asigura conectarea la rețeaua TEN-T, Județul Neamț"**	Faza D.A.L.I.
SEF PROIECT	ing. Adrian NECULA		Data 2023	**Titlu planșă:** **Detaliu de executie podet DN 500mm** **DJ 155I, km 51+480 - 60+000**	Plansa nr. D.E-4.2
PROIECTANT	ing. Gabriel AMARIEI				
PROIECTANT	ing. Ana-Maria CHIRILA				

PODET TUBULAR DN 800

SECTIUNEA A – A

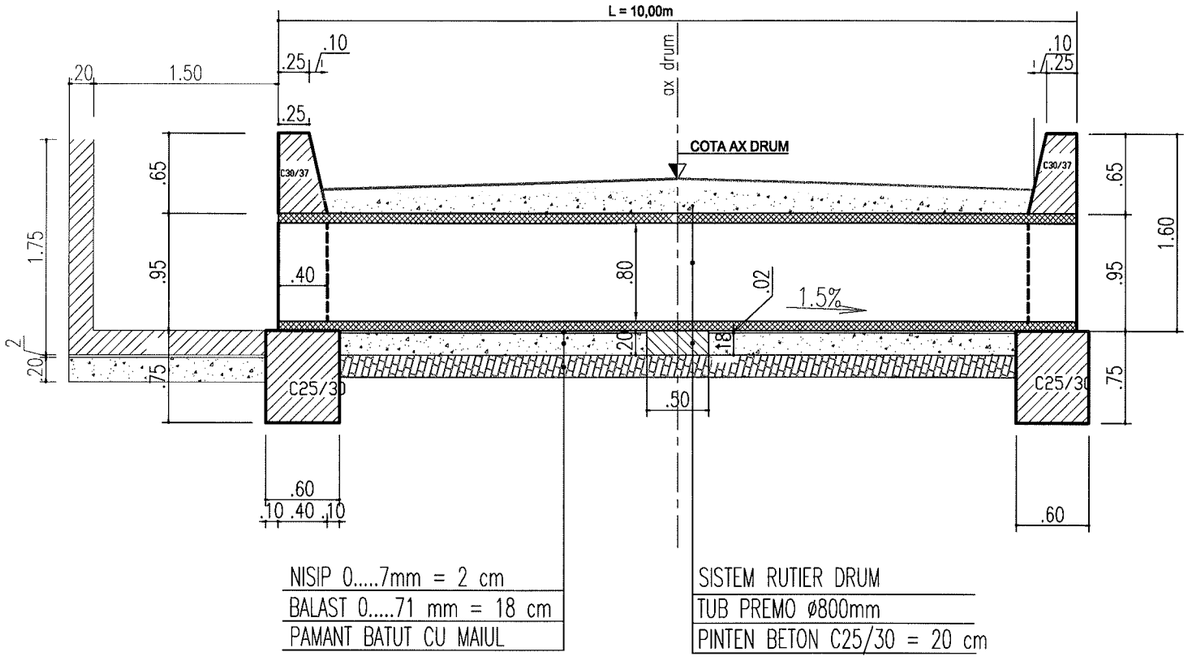

SECTIUNEA B – B

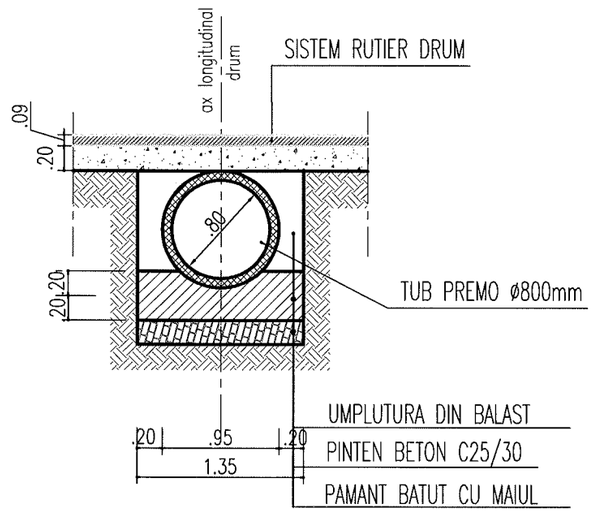

VEDERE PLANA

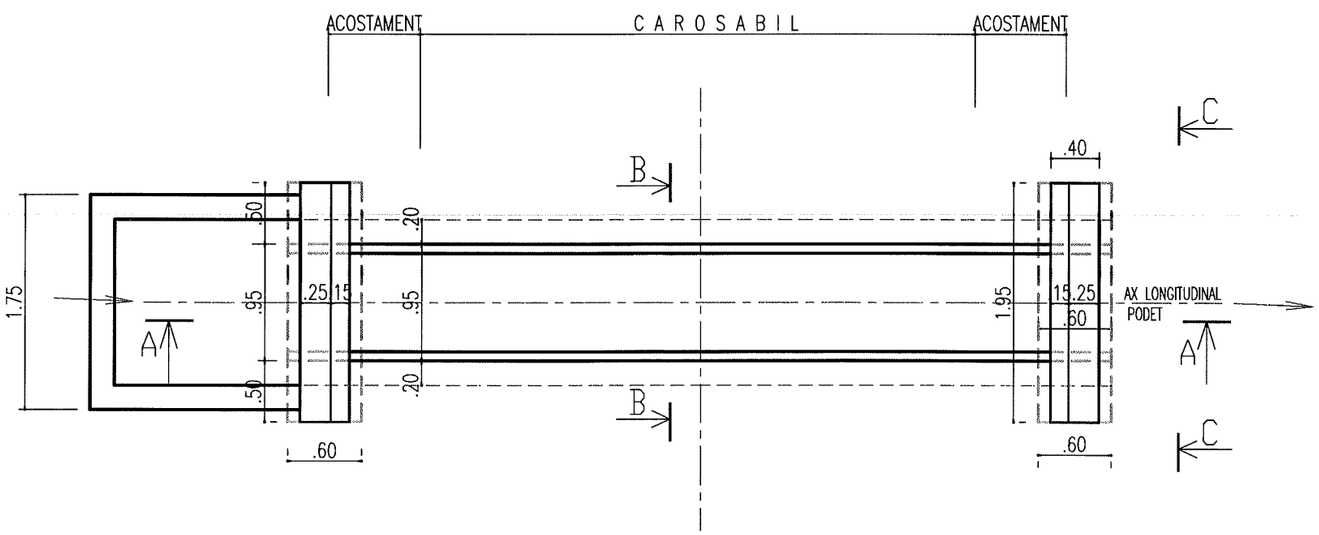

SECTIUNEA C – C

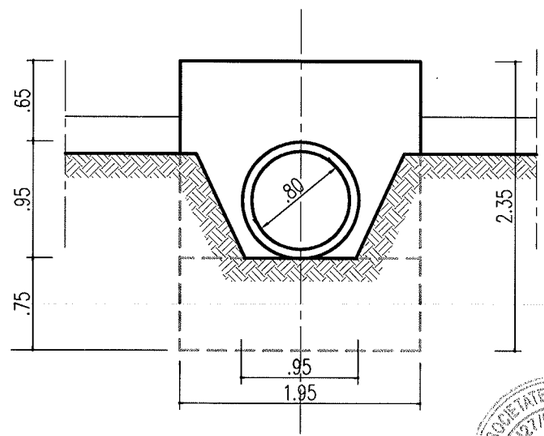

VERIFICATOR	Ing. Grădinariu T. Ioan		A4;B2;D	REFERAT nr. ..... din	
S.C. ALIDO PROIECT S.R.L. Piatra Neamț, str. Prof. Ion Negre, nr. 12 J 27/528/2001, R 14342100				**Beneficiar:** **Județul Neamț prin Consiliul Județean Neamț**	Proiect nr. 374/2023
Specificatia	Numele si prenumele	Semnatura	Scara 1:50 1:25	**Titlu proiect:** **"Proiect integrat Modernizare, consolidare și reabilitare drumuri și poduri județene, obiective ce asigura conectarea la rețeaua TEN-T, Județul Neamț"**	Faza D.A.L.I.
SEF PROIECT	ing. Adrian NECULA		Data 2023	**Titlu planșă:** **Detaliu de executie podet DN 800mm** **DJ 155I, km 51+480 - 60+000**	Plansa nr. D.E-4.3
PROIECTANT	ing. Gabriel AMARIEI				
PROIECTANT	ing. Ana-Maria CHIRILA				

SECTIUNE LONGITUDINALA A-A

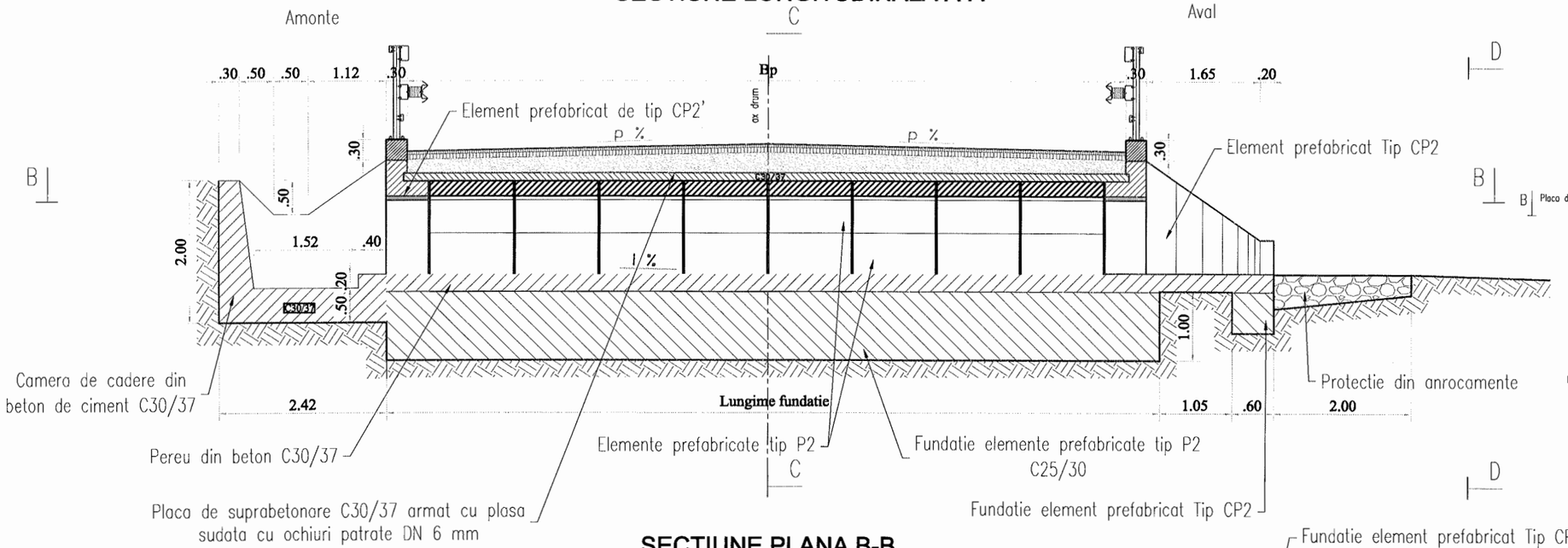

SECTIUNE TRANSVERSALA C-C

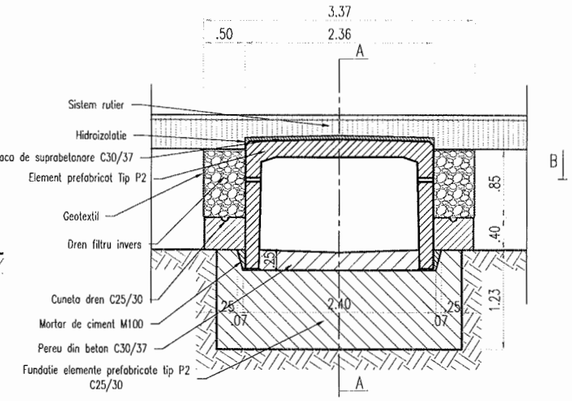

SECTIUNE PLANA B-B

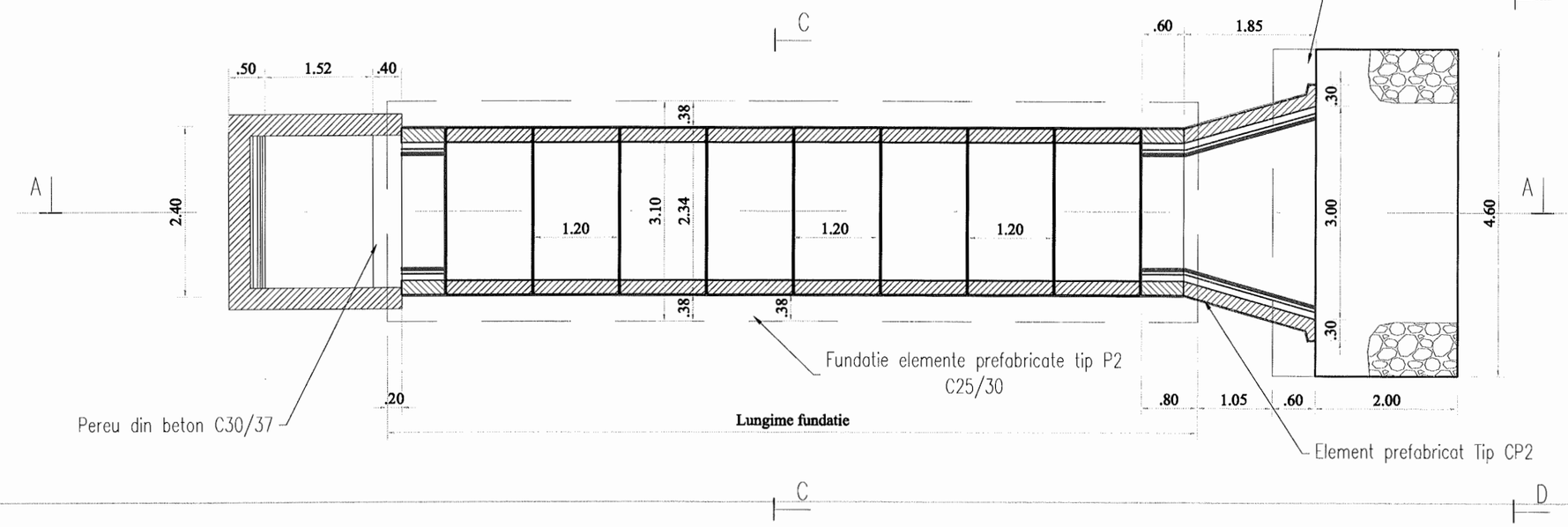

VEDERE TRANSVERSALA D-D

NOTA:

- ELEMENTELE PREFABRICATE TIP P2 SE VOR ASEZA JOANTIV PE BLOCUL DE FUNDATIE PE UN STRAT DE MORTAR DE CIMENT M100 PENTRU NIVELARE SI POZARE (2 CM).
- ROSTURILE DINTRE PREFABRICATE SE VOR MONTA CU MORTAR DE CIMENT M100.
- HIDROIZOLATIA SE VA REALIZA CONFORM PREVEDERILOR DIN CAIETUL DE SARCINI.

VERIFICATOR	Ing. Grădinariu T. Ioan		A4;B2;D	REFERAT nr. ..... din	
S.C. ALIDO PROIECT S.R.L. Piatra Neamț, str. Prof. Ion Negre, nr. 12 J 27/528/2001, R 14342100				**Beneficiar:** **Județul Neamț prin Consiliul Județean Neamț**	Proiect nr. 374/2023
Specificatia	Numele si prenumele	Semnatura	Scara 1:50 1:25	**Titlu proiect:** **"Proiect integrat Modernizare, consolidare și reabilitare drumuri și poduri județene, obiective ce asigura conectarea la rețeaua TEN-T, Județul Neamț"**	Faza D.A.L.I.
SEF PROIECT	ing. Adrian NECULA		Data 2023	**Titlu planșă:** **Podet prefabricat P2** **DJ 155I, km 51+480 - 60+000**	Plansa nr. D.E-4.4
PROIECTANT	ing. Gabriel AMARIEI				
PROIECTANT	ing. Ana-Maria CHIRILA				



VERIFICATOR	ing. Goldmaria T. Ioan		AR/BLD	REFERAT nr.	
S.C. ALIDO PROIECT S.R.L. Piatra Neamţ, str. Prof. Ion Negoe, nr. 12 J 27/526/2001, R 14342100				Beneficiar: UAT Judeţul Neamţ prin Consiliul Judeţean Neamţ	Proiect nr. 374/2023
Specificatia	Numele si prenumele	Semnatura	Scara 1:25000	Titlu proiect: "Proiect integrat Modernizare, consolidare şi reabilitare drumuri şi poduri judeţene, obiective ce asigura conectarea la reţeaua TEN-T, Judeţul Neamţ"	Faza D.A.L.I.
SEF PROIECT	ing. Adrian NECULA		Data 2023	Titlu planşă: PLAN DE INCADRARE IN ZONA DJ 159, KM 35+800 - 39+712	Planşa nr. P.I.-0.1
PROIECTANT	ing. Gabriel AMARIEI				
PROIECTANT	ing. Ana-Maria CHIRILA				

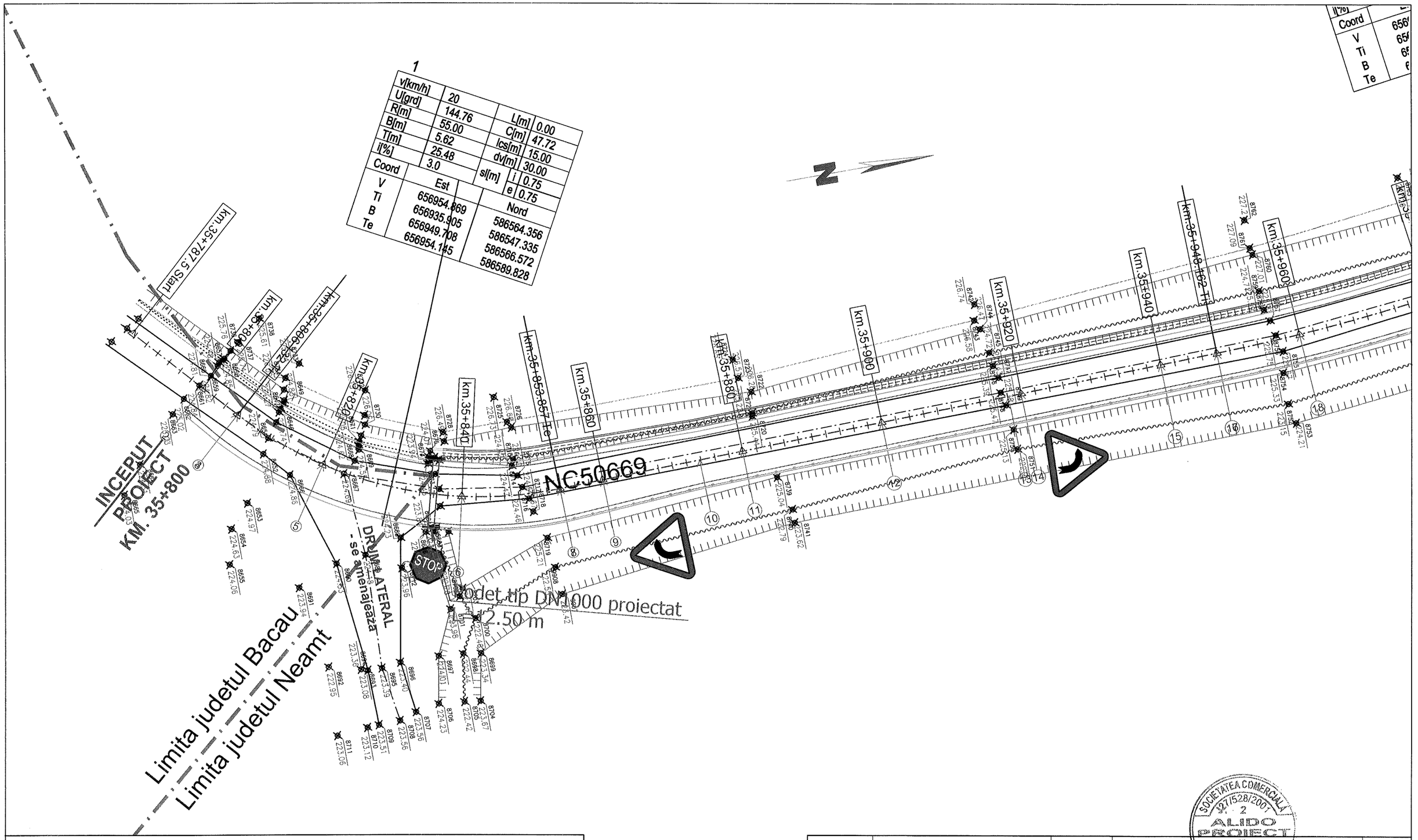

LEGENDA

- AX DRUM PROIECT
- MARGINE PARTE CAROSABILA PR.
- MARGINE ACOSTAMENT PROIECT
- SANT BETON PROIECT
- SANT PAMANT PROIECT
- AX DRUM EXISTENT
- MARGINE DRUM EXISTENT
- LIMITA PROPRIETATE
- TALUZ
- SANT EXISTENT
- INCEPUT PROIECT KM 0+000
- POZITIE KILOMETRICA
- SFARSIT PROIECT
- Stalp beton
- Stalp lemn
- Cutie electrica
- Parapet
- Sant beton existent
- Podet existent
- Borne
- NORD
- F - Fantana
- Arbori
- Indicator
- 100/192.57 Punct topografic
- Troita

VERIFICATOR	ing. Grădinariu T. Ioan		A4;B2;D	REFERAT nr. ..... din	
S.C. ALIDO PROIECT S.R.L. Piatra Neamț, str. Prof. Ion Negre, nr. 12 J 27/528/2001, R 14342100				**Beneficiar:** **UAT Județul Neamț prin Consiliul Județean Neamț**	Proiect nr. 374/2023
Specificatia	Numele si prenumele	Semnatura	Scara 1:500	**Titlu proiect:** **"Proiect integrat Modernizare, consolidare și reabilitare drumuri și poduri județene, obiective ce asigura conectarea la rețeaua TEN-T, Județul Neamț"**	Faza D.A.L.I.
SEF PROIECT	ing. Adrian NECULA		Data 2023	**Titlu planșă:** Plan de situatie DJ 159, KM 35+800 - 39+712	Plansa nr. P.S.-1.1
PROIECTANT	ing. Gabriel AMARIEI				
PROIECTANT	ing. Ana-Maria CHIRILA				

SOCIETATEA COMERCIALA J27/528/2007 ALIDO PROIECT RO14342100 PIATRA NEAMT

2

v[km/h]	50	L[m]	0.00
U[grd]	181.80	C[m]	85.75
R[m]	300.00	lcs[m]	30.00
B[m]	3.09	dv[m]	110.00
T[m]	43.17	sl[m] i	0.00
i[%]	2.5	sl[m] e	0.00

Coord	Est	Nord
V	656950.240	586727.245
Ti	656951.466	586684.094
B	656947.195	586726.719
Te	656936.897	586768.300

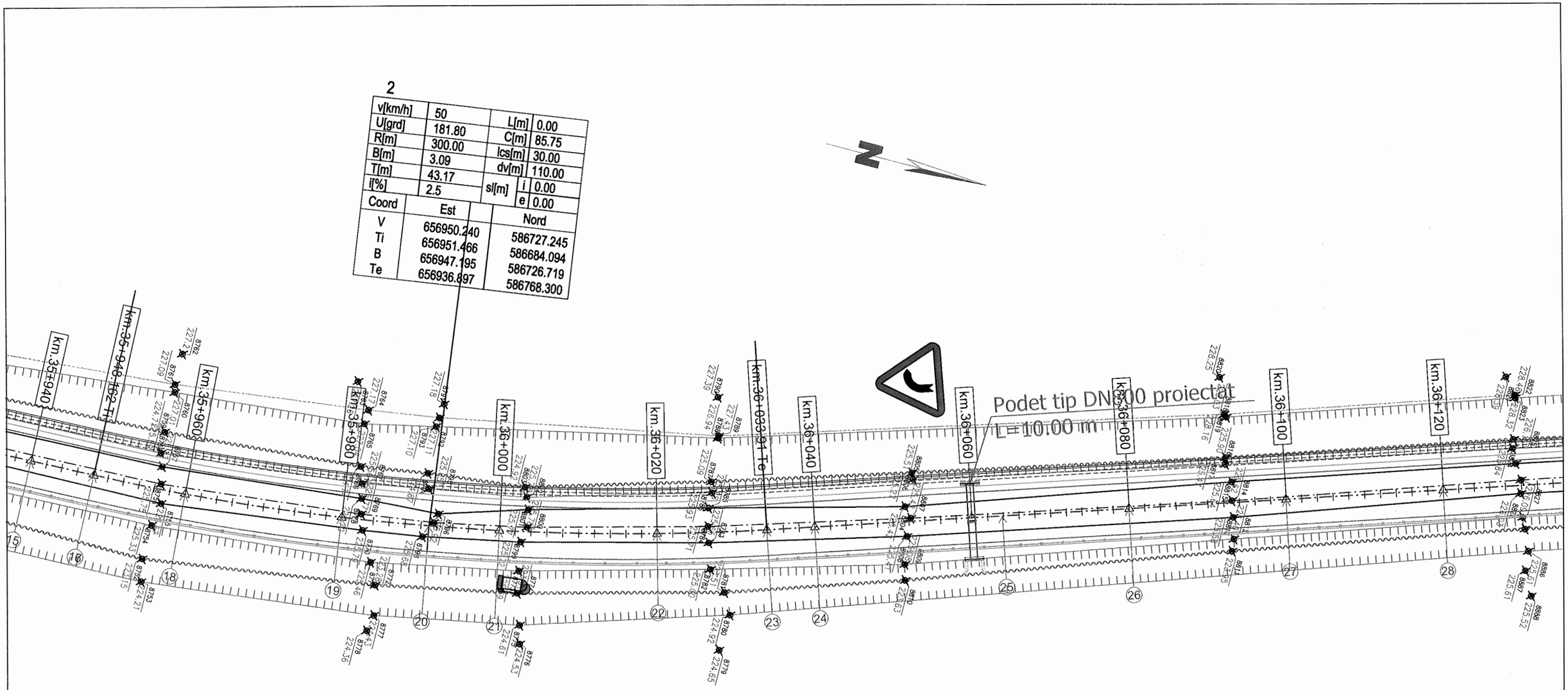

LEGENDA

- AX DRUM PROIECT
- MARGINE PARTE CAROSABILA PR.
- MARGINE ACOSTAMENT PROIECT
- SANT BETON PROIECT
- SANT PAMANT PROIECT
- AX DRUM EXISTENT
- MARGINE DRUM EXISTENT
- LIMITA PROPRIETATE
- TALUZ
- SANT EXISTENT

- INCEPUT PROIECT KM 0+000
- POZITIE KILOMETRICA
- SFARSIT PROIECT
- Stalp beton
- Stalp lemn
- Cutie electrica
- Parapet
- Sant beton existent
- Podet existent
- Borne
- NORD
- F - Fantana
- Arbori
- Indicator
- 100/192.57 Punct topografic
- Troita

VERIFICATOR	ing. Grădinariu T. Ioan		A4;B2;D	REFERAT nr.	
S.C. ALIDO PROIECT S.R.L. Piatra Neamț, str. Prof. Ion Negre, nr. 12 J 27/528/2001, R 14342100				**Beneficiar:** **UAT Județul Neamț prin Consiliul Județean Neamț**	Proiect nr. 374/2023
Specificatia	Numele si prenumele	Semnatura	Scara 1:500	**Titlu proiect:** **"Proiect integrat Modernizare, consolidare și reabilitare drumuri și poduri județene, obiective ce asigura conectarea la rețeaua TEN-T, Județul Neamț"**	Faza D.A.L.I.
SEF PROIECT	ing. Adrian NECULA		Data 2023	**Titlu planșă:** Plan de situatie DJ 159, KM 35+800 - 39+712	Plansa nr. P.S.-1.2
PROIECTANT	ing. Gabriel AMARIEI				
PROIECTANT	ing. Ana-Maria CHIRILA				

SOCIETATEA COMERCIALA 27/528/2001 ALIDO PROIECT

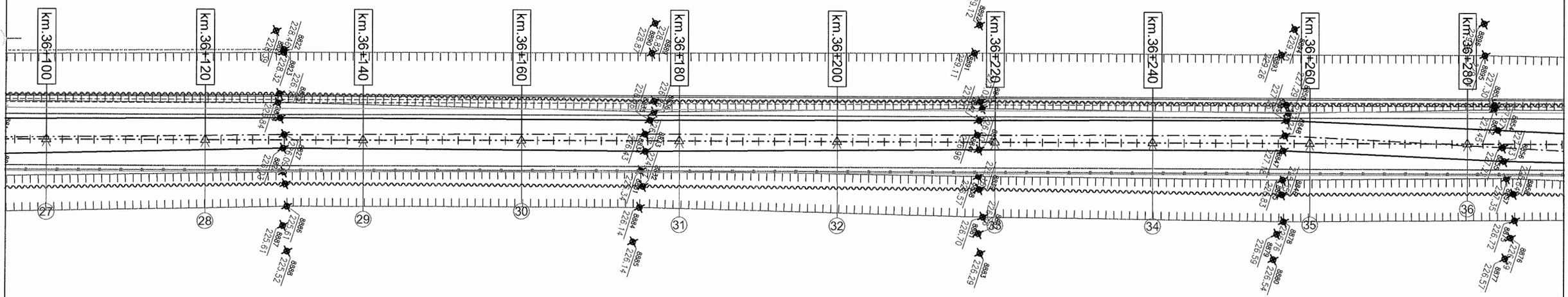

LEGENDA

- AX DRUM PROIECT
- MARGINE PARTE CAROSABILA PR.
- MARGINE ACOSTAMENT PROIECT
- SANT BETON PROIECT
- SANT PAMANT PROIECT
- AX DRUM EXISTENT
- MARGINE DRUM EXISTENT
- LIMITA PROPRIETATE
- TALUZ
- SANT EXISTENT

- INCEPUT PROIECT KM 0+000
- POZITIE KILOMETRICA
- SFARSIT PROIECT
- Stalp beton
- Stalp lemn
- Cutie electrica
- Parapet
- Sant beton existent
- Podet existent
- Borne
- NORD
- F - Fantana
- Arbori
- Indicator
- 100/192.57 Punct topografic
- Troita

VERIFICATOR	ing. Grădinariu T. Ioan		A4;B2;D	REFERAT nr. ..... din	
S.C. ALIDO PROIECT S.R.L. Piatra Neamț, str. Prof. Ion Negre, nr. 12 J 27/528/2001, R 14342100				**Beneficiar:** **UAT Județul Neamț prin Consiliul Județean Neamț**	Proiect nr. 374/2023
Specificatia	Numele si prenumele	Semnatura	Scara 1:500	**Titlu proiect:** **"Proiect integrat Modernizare, consolidare și reabilitare drumuri și poduri județene, obiective ce asigura conectarea la rețeaua TEN-T, Județul Neamț"**	Faza D.A.L.I.
SEF PROIECT	ing. Adrian NECULA		Data 2023	**Titlu planșă:** Plan de situatie DJ 159, KM 35+800 - 39+712	Plansa nr. P.S.-1.3
PROIECTANT	ing. Gabriel AMARIEI				
PROIECTANT	ing. Ana-Maria CHIRILA				

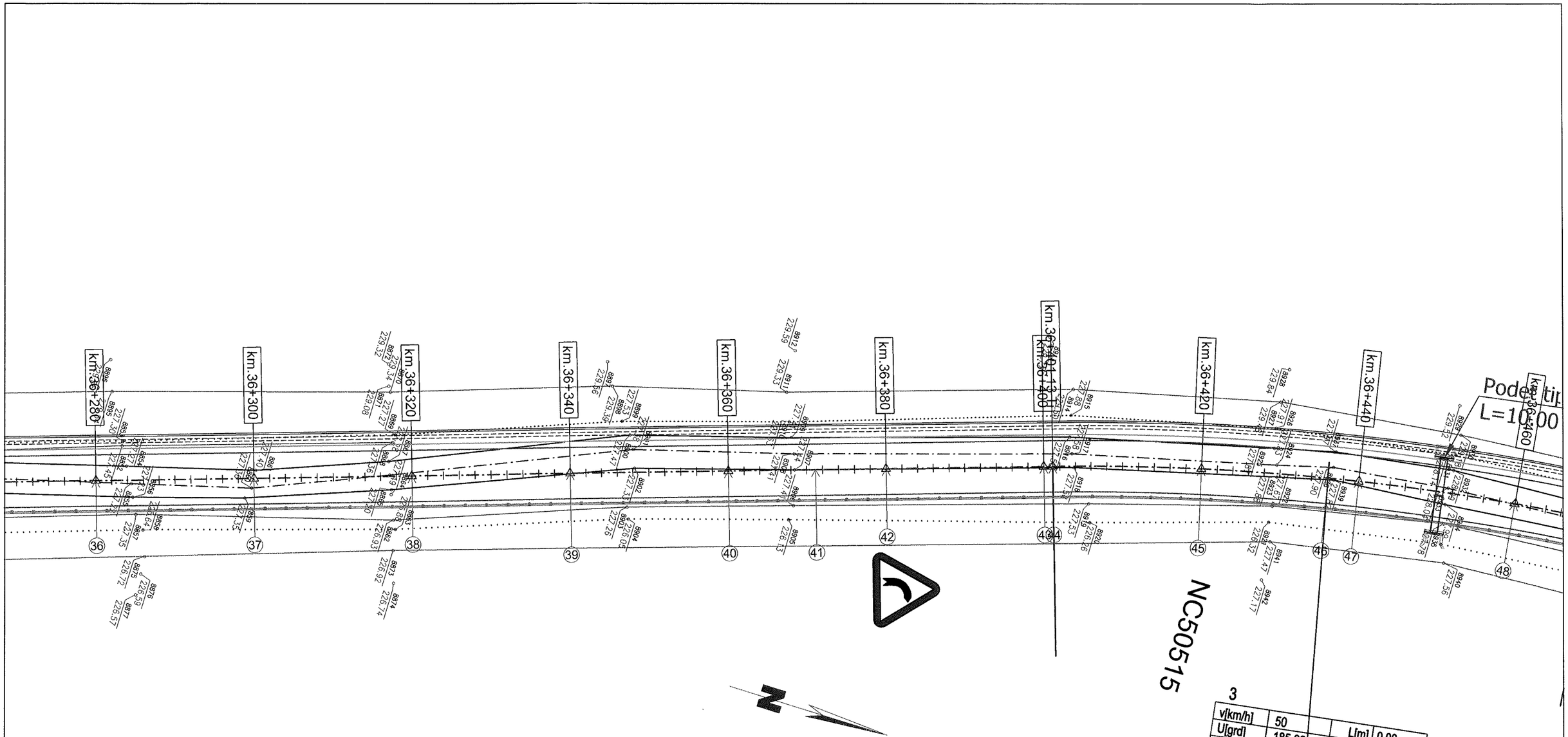

LEGENDA

- AX DRUM PROIECT
- MARGINE PARTE CAROSABILA PR.
- MARGINE ACOSTAMENT PROIECT
- SANT BETON PROIECT
- SANT PAMANT PROIECT
- AX DRUM EXISTENT
- MARGINE DRUM EXISTENT
- LIMITA PROPRIETATE
- TALUZ
- SANT EXISTENT
- INCEPUT PROIECT KM 0+000
- POZITIE KILOMETRICA
- SFARSIT PROIECT
- Stalp beton
- Stalp lemn
- Cutie electrica
- Parapet
- Sant beton existent
- Podet existent
- Borne
- NORD
- F - Fantana
- Arbori
- Indicator
- 100/192.57 Punct topografic
- Troita

VERIFICATOR	ing. Grădinariu T. Ioan		A4;B2;D	REFERAT nr.	
S.C. ALIDO PROIECT S.R.L. Piatra Neamț, str. Prof. Ion Negre, nr. 12 J 27/528/2001, R 14342100				Beneficiar: UAT Județul Neamț prin Consiliul Județean Neamț	Proiect nr. 374/2023
Specificatia	Numele si prenumele	Semnatura	Scara 1:500	Titlu proiect: "Proiect integrat Modernizare, consolidare și reabilitare drumuri și poduri județene, obiective ce asigura conectarea la rețeaua TEN-T, Județul Neamț"	Faza D.A.L.I.
SEF PROIECT	ing. Adrian NECULA		Data 2023	Titlu planșă: Plan de situatie DJ 159, KM 35+800 - 39+712	Plansa nr. P.S.-1.4
PROIECTANT	ing. Gabriel AMARIEI				
PROIECTANT	ing. Ana-Maria CHIRILA				

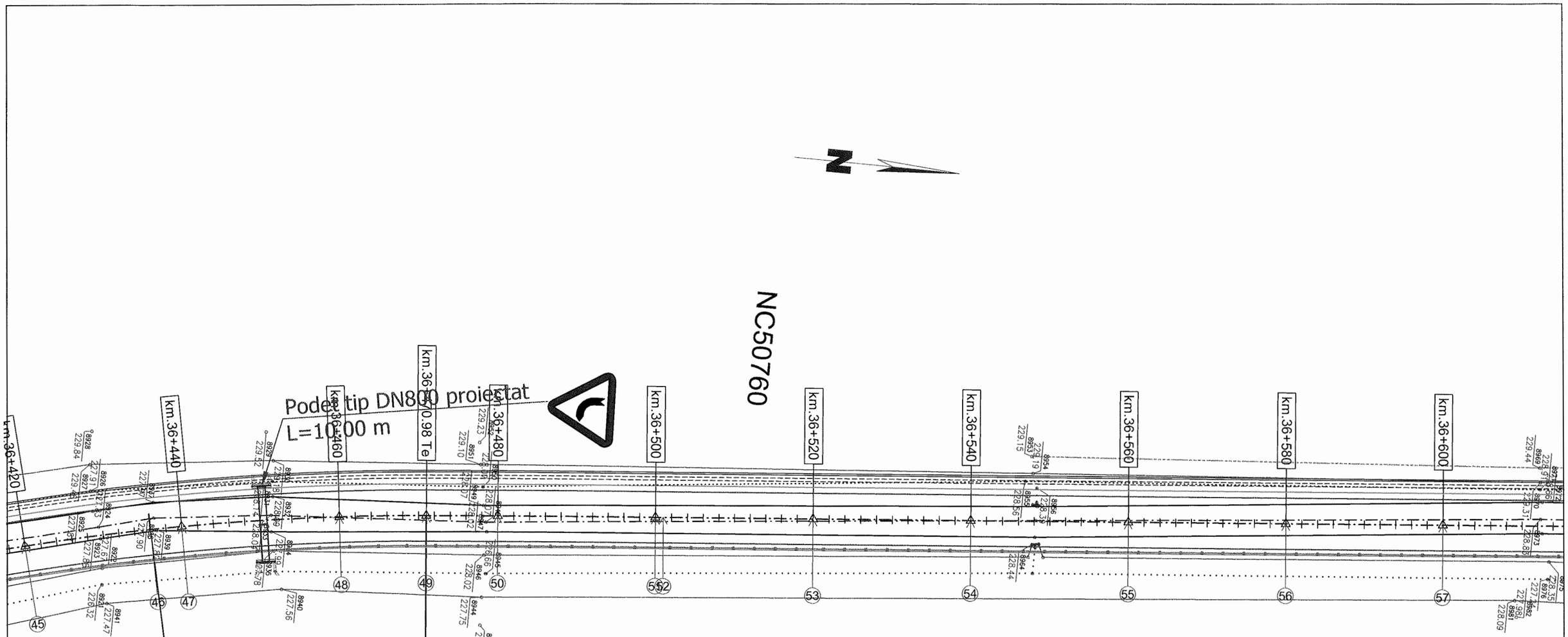

3					
v[km/h]	50		L[m]	0.00	
U[grd]	185.66		C[m]	69.85	
R[m]	310.00		lcs[m]	30.00	
B[m]	1.98		dv[m]	110.00	
T[m]	35.07	sl[m]	i	0.00	
i[%]	2.5		e	0.00	

Coord	Est	Nord
V	656812.553	587150.895
Ti	656823.394	587117.539
B	656814.490	587151.291

LEGENDA

- AX DRUM PROIECT
- MARGINE PARTE CAROSABILA PR.
- MARGINE ACOSTAMENT PROIECT
- SANT BETON PROIECT
- SANT PAMANT PROIECT
- AX DRUM EXISTENT
- MARGINE DRUM EXISTENT
- LIMITA PROPRIETATE
- TALUZ
- SANT EXISTENT
- INCEPUT PROIECT KM 0+000
- POZITIE KILOMETRICA
- SFARSIT PROIECT
- Stalp beton
- Stalp lemn
- Cutie electrica
- Parapet
- Sant beton existent
- Podet existent
- Borne
- NORD
- F - Fantana
- Arbori
- Indicator
- 100/192.57 Punct topografic
- Troita

VERIFICATOR	ing. Grădinariu T. Ioan		A4;B2;D	REFERAT nr. ..... din	
S.C. ALIDO PROIECT S.R.L. Piatra Neamț, str. Prof. Ion Negre, nr. 12 J 27/528/2001, R 14342100				**Beneficiar:** **UAT Județul Neamț prin Consiliul Județean Neamț**	Proiect nr. 374/2023
Specificatia	Numele si prenumele	Semnatura	Scara 1:500	**Titlu proiect:** **"Proiect integrat Modernizare, consolidare și reabilitare drumuri și poduri județene, obiective ce asigura conectarea la rețeaua TEN-T, Județul Neamț"**	Faza D.A.L.I.
SEF PROIECT	ing. Adrian NECULA		Data 2023	**Titlu planșă:** Plan de situatie DJ 159, KM 35+800 - 39+712	Plansa nr. P.S.-1.5
PROIECTANT	ing. Gabriel AMARIEI				
PROIECTANT	ing. Ana-Maria CHIRILA				

SOCIETATEA COMERCIALA 27/528/2001 2 ALIDO PROIECT SRL

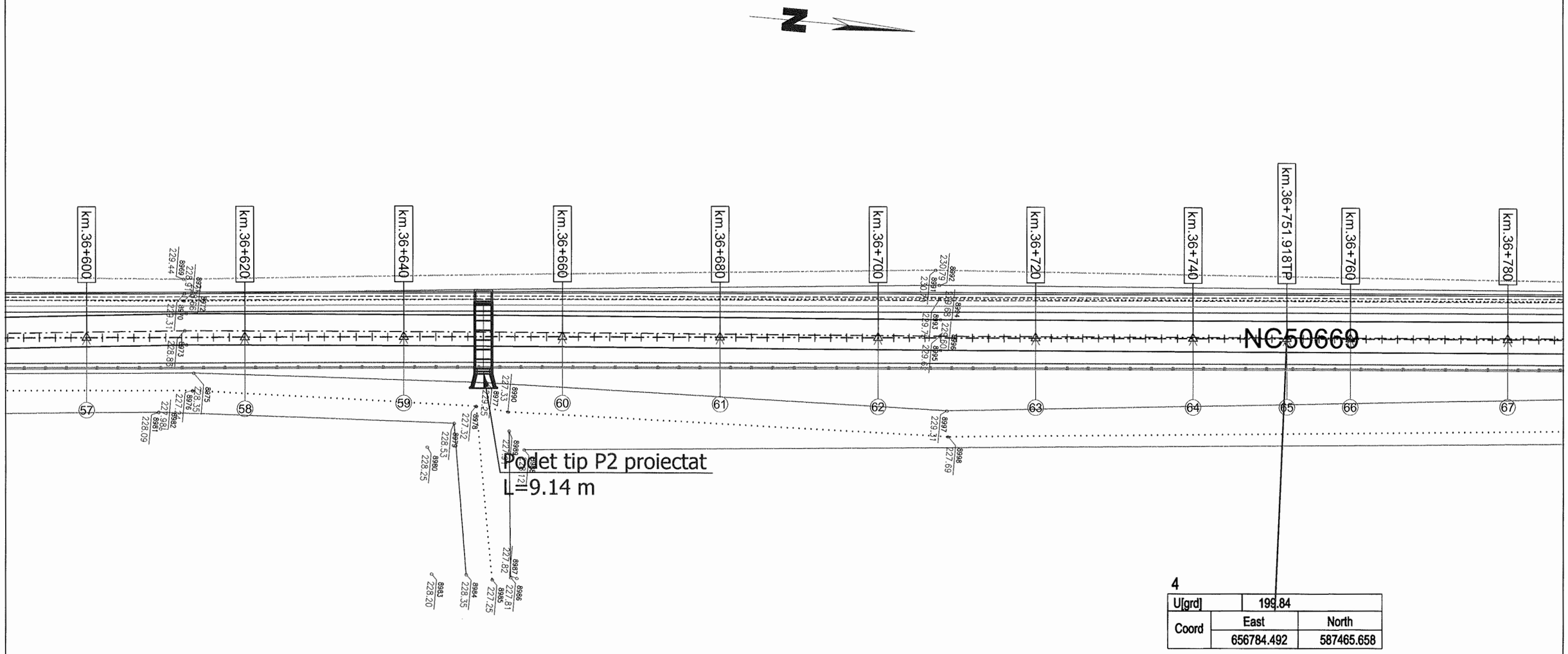

LEGENDA

- AX DRUM PROIECT
- MARGINE PARTE CAROSABILA PR.
- MARGINE ACOSTAMENT PROIECT
- SANT BETON PROIECT
- SANT PAMANT PROIECT
- AX DRUM EXISTENT
- MARGINE DRUM EXISTENT
- LIMITA PROPRIETATE
- TALUZ
- SANT EXISTENT
- INCEPUT PROIECT KM 0+000
- POZITIE KILOMETRICA
- SFARSIT PROIECT
- Stalp beton
- Stalp lemn
- Cutie electrica
- Parapet
- Sant beton existent
- Podet existent
- Borne
- NORD
- F - Fantana
- Arbori
- Indicator
- 100/192.57 Punct topografic
- Troita

VERIFICATOR	ing. Grădinariu T. Ioan		A4;B2;D	REFERAT nr.	
S.C. ALIDO PROIECT S.R.L. Piatra Neamț, str. Prof. Ion Negre, nr. 12 J 27/528/2001, R 14342100				Beneficiar: UAT Județul Neamț prin Consiliul Județean Neamț	Proiect nr. 374/2023
Specificatia	Numele si prenumele	Semnatura	Scara 1:500	Titlu proiect: "Proiect integrat Modernizare, consolidare și reabilitare drumuri și poduri județene, obiective ce asigura conectarea la rețeaua TEN-T, Județul Neamț"	Faza D.A.L.I.
SEF PROIECT	ing. Adrian NECULA		Data 2023	Titlu planșă: Plan de situatie DJ 159, KM 35+800 - 39+712	Plansa nr. P.S.-1.6
PROIECTANT	ing. Gabriel AMARIEI				
PROIECTANT	ing. Ana-Maria CHIRILA				

SOCIETATEA COMERCIALĂ J27/528/2001 2 ALIDO PROIECT SRL R 14342100 PIATRA NEAMȚ

v[km/h]	50	L[m]	0.00
U[grd]	192.82	C[m]	73.33
R[m]	650.00	lcs[m]	0.00
B[m]	1.04	dv[m]	110.00
T[m]	36.70	sl[m] i	0.00
i[%]	0.0	sl[m] e	0.00

Coord	Est	Nord
V	656771.124	587620.138
Ti	656774.288	587583.571
B	656770.099	587619.990
Te	656763.863	587656.115

4

U[grd]	199.84	
Coord	East	North
	656784.492	587465.658

NC50660

NC50742

NC50012

km.36+740 km.36+751.918TP km.36+760 km.36+780 km.36+800 km.36+820 km.36+840 km.36+860 km.36+870.272 Ti km.36+880 km.36+900 km.36+920

64 65 66 67 68 69 70 71 72 73 74 75 76

LEGENDA

- AX DRUM PROIECT
- MARGINE PARTE CAROSABILA PR.
- MARGINE ACOSTAMENT PROIECT
- SANT BETON PROIECT
- SANT PAMANT PROIECT
- AX DRUM EXISTENT
- MARGINE DRUM EXISTENT
- LIMITA PROPRIETATE
- TALUZ
- SANT EXISTENT
- INCEPUT PROIECT KM 0+000
- POZITIE KILOMETRICA
- SFARSIT PROIECT
- Stalp beton
- Stalp lemn
- Cutie electrica
- Parapet
- Sant beton existent
- Podet existent
- Borne
- NORD
- F - Fantana
- Arbori
- Indicator
- 100/192.57 Punct topografic
- Troita

VERIFICATOR	ing. Grădinariu T. Ioan		A4;B2;D	REFERAT nr.	
S.C. ALIDO PROIECT S.R.L. Piatra Neamț, str. Prof. Ion Negre, nr. 12 J 27/528/2001, R 14342100				**Beneficiar: UAT Județul Neamț prin Consiliul Județean Neamț**	Proiect nr. 374/2023
Specificatia	Numele si prenumele	Semnatura	Scara 1:500	**Titlu proiect: "Proiect integrat Modernizare, consolidare și reabilitare drumuri și poduri județene, obiective ce asigura conectarea la rețeaua TEN-T, Județul Neamț"**	Faza D.A.L.I.
SEF PROIECT	ing. Adrian NECULA		Data 2023	**Titlu planșă:** Plan de situatie DJ 159, KM 35+800 - 39+712	Plansa nr. P.S.-1.7
PROIECTANT	ing. Gabriel AMARIEI				
PROIECTANT	ing. Ana-Maria CHIRILA				

SOCIETATEA COMERCIALĂ J27/528/2007 2 ALIDO PROIECT

v[km/h]	50	L[m]	0.00
U[grd]	192.82	C[m]	73.33
R[m]	650.00	lcs[m]	0.00
B[m]	1.04	dv[m]	110.00
T[m]	36.70	sl[m] i	0.00
i[%]	0.0	sl[m] e	0.00

Coord	Est	Nord
V	656771.124	587620.138
Ti	656774.288	587583.571
B	656770.099	587619.990
Te	656763.863	587656.115

N

NC50742

km.36+900 | km.36+920 | km.36+940 | km.36+943.601 Te | km.36+960 | km.36+980 | km.37+000 | km.37+020 | km.37+028.643 Te | km.37+040 | km.37+060 | km.37+080

Podet tip DN800 proiectat
L=10.00

74 | 75 | 76 | 77 | 78 | 79 | 80 | 81 | 82 | 83 | 84

6

v[km/h]	50	L[m]	0.00
U[grd]	195.42	C[m]	68.38
R[m]	950.00	lcs[m]	0.00
B[m]	0.62	dv[m]	110.00
T[m]	34.21	sl[m] i	0.00
i[%]	0.0	sl[m] e	0.00

Coord	Est	Nord
V	656753.800	587705.976
Ti	656760.567	587672.445
B	656754.408	587706.076
Te	656749.463	587739.906

LEGENDA

- AX DRUM PROIECT
- MARGINE PARTE CAROSABILA PR.
- MARGINE ACOSTAMENT PROIECT
- SANT BETON PROIECT
- SANT PAMANT PROIECT
- AX DRUM EXISTENT
- MARGINE DRUM EXISTENT
- LIMITA PROPRIETATE
- TALUZ
- SANT EXISTENT
- INCEPUT PROIECT KM 0+000
- POZITIE KILOMETRICA
- SFARSIT PROIECT
- Stalp beton
- Stalp lemn
- Cutie electrica
- Parapet
- Sant beton existent
- Podet existent
- Borne
- NORD
- F - Fantana
- Arbori
- Indicator
- 100/192.57 Punct topografic
- Troita

SOCIETATEA COMERCIALA 27/528/2001 2 ALIDO PROIECT SRL

VERIFICATOR	ing. Grădinariu T. Ioan	A4;B2;D	REFERAT nr.	
S.C. ALIDO PROIECT S.R.L. Piatra Neamț, str. Prof. Ion Negre, nr. 12 J 27/528/2001, R 14342100			**Beneficiar:** **UAT Județul Neamț prin Consiliul Județean Neamț**	Proiect nr. 374/2023
Specificatia	Numele si prenumele	Semnatura	Scara 1:500	**Titlu proiect:** **"Proiect integrat Modernizare, consolidare și reabilitare drumuri și poduri județene, obiective ce asigura conectarea la rețeaua TEN-T, Județul Neamț"**	Faza D.A.L.I.
SEF PROIECT	ing. Adrian NECULA		Data 2023	**Titlu planșă:** Plan de situatie DJ 159, KM 35+800 - 39+712	Plansa nr. P.S.-1.8
PROIECTANT	ing. Gabriel AMARIEI				
PROIECTANT	ing. Ana-Maria CHIRILA				

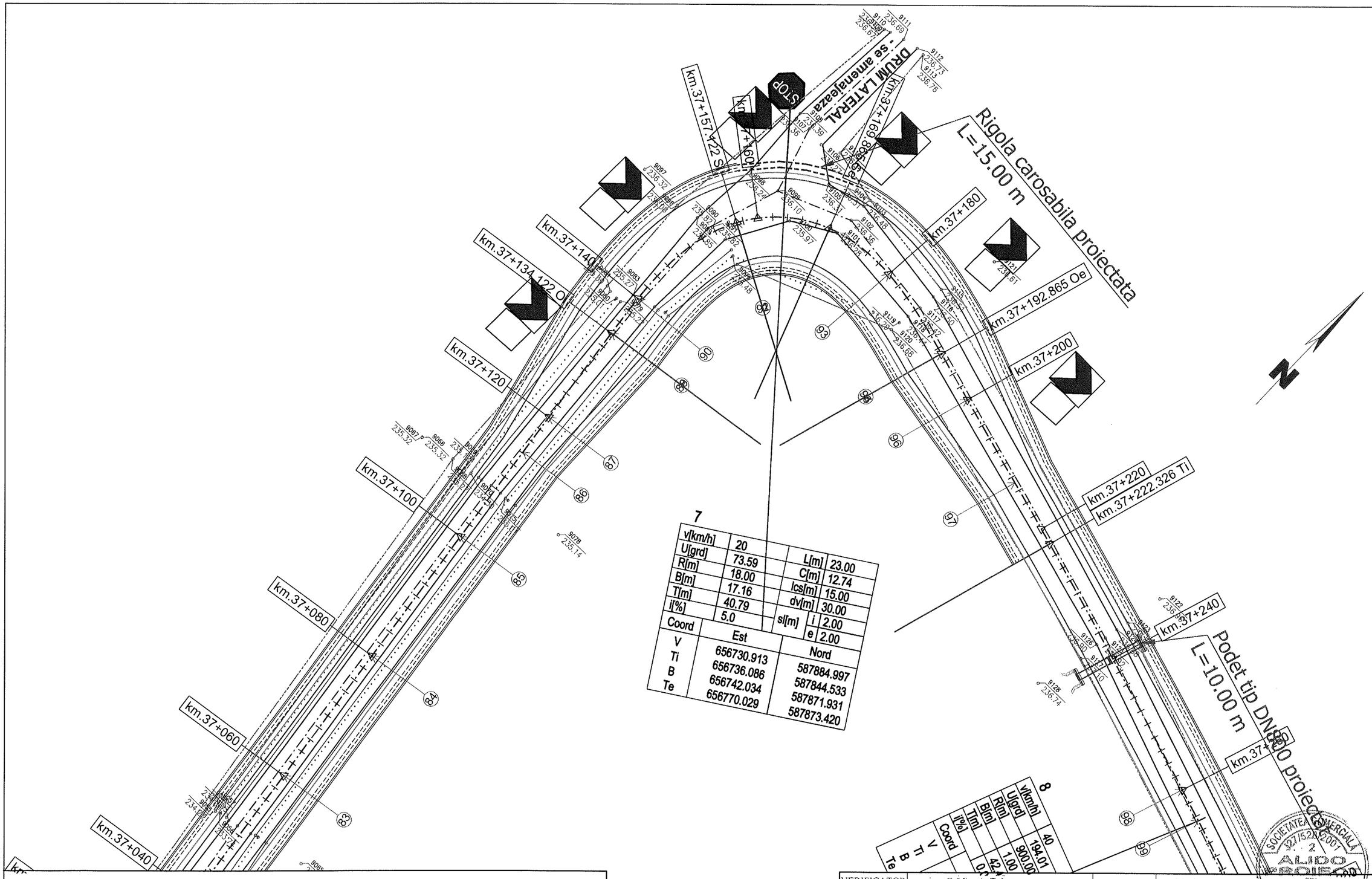

LEGENDA

- AX DRUM PROIECT
- MARGINE PARTE CAROSABILA PR.
- MARGINE ACOSTAMENT PROIECT
- SANT BETON PROIECT
- SANT PAMANT PROIECT
- AX DRUM EXISTENT
- MARGINE DRUM EXISTENT
- LIMITA PROPRIETATE
- TALUZ
- SANT EXISTENT
- INCEPUT PROIECT KM 0+000
- POZITIE KILOMETRICA
- SFARSIT PROIECT
- Stalp beton
- Stalp lemn
- Cutie electrica
- Parapet
- Sant beton existent
- Podet existent
- Borne
- NORD
- F - Fantana
- Arbori
- Indicator
- 100/192.57 Punct topografic
- Troita

VERIFICATOR	ing. Grădinariu T. Ioan	A4;B2;D	REFERAT nr. ..... din .....

S.C. ALIDO PROIECT S.R.L.
Piatra Neamț, str. Prof. Ion Negre, nr. 12 J 27/528/2001, R 14342100

Beneficiar:
UAT Județul Neamț prin Consiliul Județean Neamț

Proiect nr. 374/2023

Specificatia	Numele si prenumele	Semnatura	Scara 1:500
SEF PROIECT	ing. Adrian NECULA		Data 2023
PROIECTANT	ing. Gabriel AMARIEI		
PROIECTANT	ing. Ana-Maria CHIRILA		

Titlu proiect:
"Proiect integrat Modernizare, consolidare și reabilitare drumuri și poduri județene, obiective ce asigura conectarea la rețeaua TEN-T, Județul Neamț"

Faza D.A.L.I.

Titlu planșă:
Plan de situatie
DJ 159, KM 35+800 - 39+712

Plansa nr. P.S.-1.9

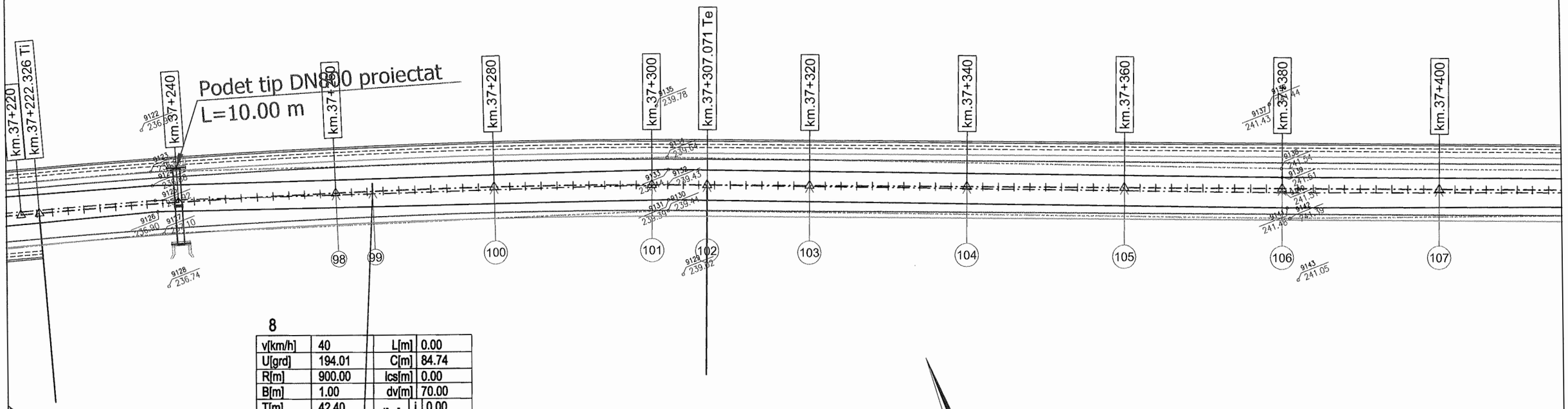

8

v[km/h]	40	L[m]	0.00
U[grd]	194.01	C[m]	84.74
R[m]	900.00	lcs[m]	0.00
B[m]	1.00	dv[m]	70.00
T[m]	42.40	sl[m] i	0.00
i[%]	0.0	sl[m] e	0.00

Coord	Est	Nord
V	656838.939	587853.024
Ti	656798.279	587865.058
B	656838.611	587852.081
Te	656878.288	587837.220

i	2.00
e	2.00
Nord	
587884.997	
587844.533	
587871.931	
587873.420	
656736.086	
656742.034	
656770.029	

LEGENDA

- AX DRUM PROIECT
- MARGINE PARTE CAROSABILA PR.
- MARGINE ACOSTAMENT PROIECT
- SANT BETON PROIECT
- SANT PAMANT PROIECT
- AX DRUM EXISTENT
- MARGINE DRUM EXISTENT
- LIMITA PROPRIETATE
- TALUZ
- SANT EXISTENT
- INCEPUT PROIECT KM 0+000
- POZITIE KILOMETRICA
- SFARSIT PROIECT
- Stalp beton
- Stalp lemn
- Cutie electrica
- Parapet
- Sant beton existent
- Podet existent
- Borne
- NORD
- F - Fantana
- Arbori
- Indicator
- Punct topografic
- Troita

VERIFICATOR	ing. Grădinariu T. Ioan		A4;B2;D	REFERAT nr. ..... din	
S.C. ALIDO PROIECT S.R.L. Piatra Neamț, str. Prof. Ion Negre, nr. 12 J 27/528/2001, R 14342100				Beneficiar: UAT Județul Neamț prin Consiliul Județean Neamț	Proiect nr. 374/2023
Specificatia	Numele si prenumele	Semnatura	Scara 1:500	Titlu proiect: "Proiect integrat Modernizare, consolidare și reabilitare drumuri și poduri județene, obiective ce asigura conectarea la rețeaua TEN-T, Județul Neamț"	Faza D.A.L.I.
SEF PROIECT	ing. Adrian NECULA		Data 2023	Titlu planșă: Plan de situatie DJ 159, KM 35+800 - 39+712	Plansa nr. P.S.-1.10
PROIECTANT	ing. Gabriel AMARIEI				
PROIECTANT	ing. Ana-Maria CHIRILA				

SOCIETATEA COMERCIALA 27/528/2001 2 ALIDO PROIECT PIATRA NEAMȚ

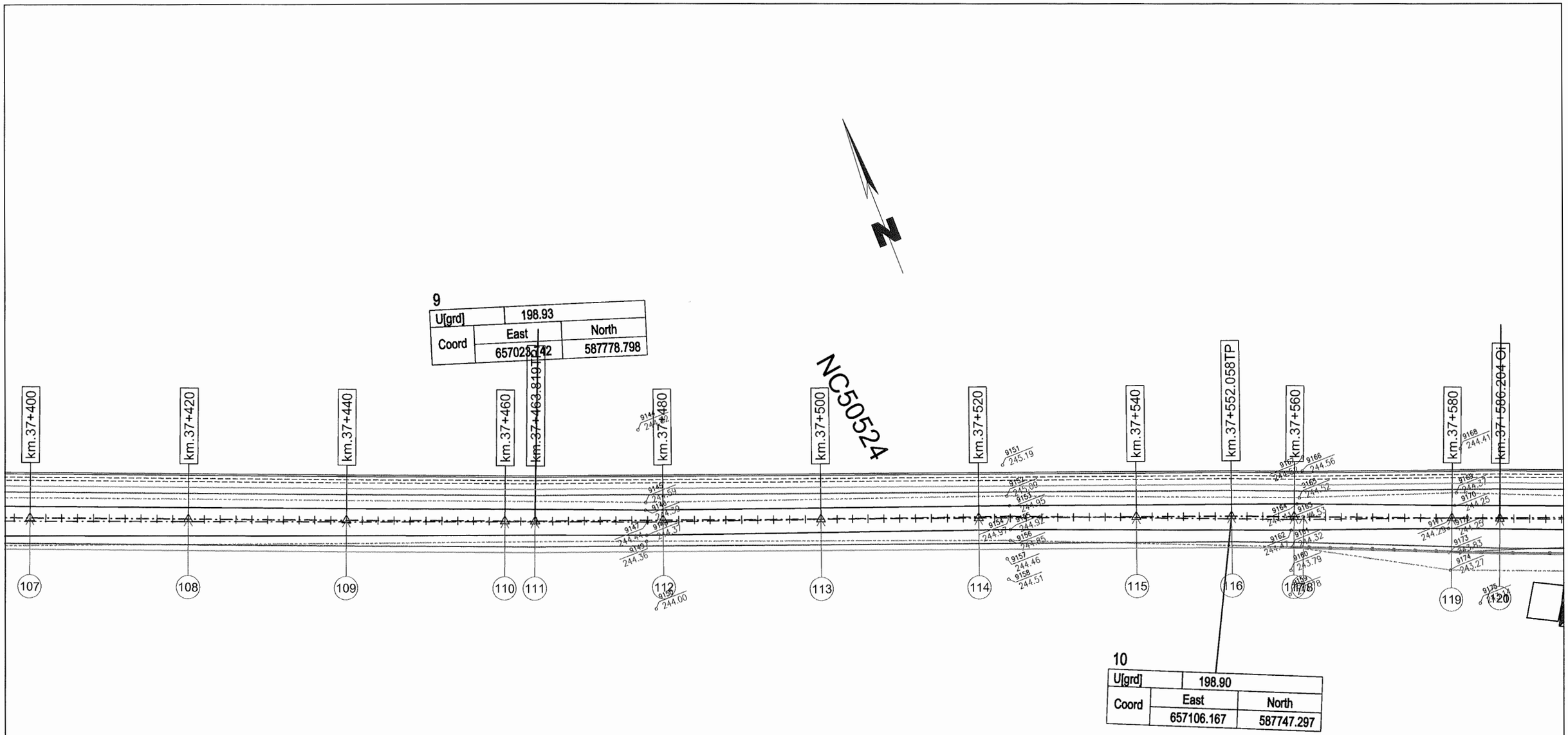

LEGENDA

- AX DRUM PROIECT
- MARGINE PARTE CAROSABILA PR.
- MARGINE ACOSTAMENT PROIECT
- SANT BETON PROIECT
- SANT PAMANT PROIECT
- AX DRUM EXISTENT
- MARGINE DRUM EXISTENT
- LIMITA PROPRIETATE
- TALUZ
- SANT EXISTENT
- INCEPUT PROIECT KM 0+000
- POZITIE KILOMETRICA
- SFARSIT PROIECT
- Stalp beton
- Stalp lemn
- Cutie electrica
- Parapet
- Sant beton existent
- Podet existent
- Borne
- NORD
- F - Fantana
- Arbori
- Indicator
- Punct topografic
- Troita

VERIFICATOR	ing. Grădinariu T. Ioan		A4;B2;D	REFERAT nr. ..... din	
S.C. ALIDO PROIECT S.R.L. Piatra Neamț, str. Prof. Ion Negre, nr. 12 J 27/528/2001, R 14342100				**Beneficiar:** **UAT Județul Neamț prin Consiliul Județean Neamț**	Proiect nr. 374/2023
Specificatia	Numele si prenumele	Semnatura	Scara 1:500	**Titlu proiect:** **"Proiect integrat Modernizare, consolidare și reabilitare drumuri și poduri județene, obiective ce asigura conectarea la rețeaua TEN-T, Județul Neamț"**	Faza D.A.L.I.
SEF PROIECT	ing. Adrian NECULA		Data 2023	**Titlu planșă:** Plan de situatie DJ 159, KM 35+800 - 39+712	Plansa nr. P.S.-1.11
PROIECTANT	ing. Gabriel AMARIEI				
PROIECTANT	ing. Ana-Maria CHIRILA				

11

v[km/h]	40	L[m]	40.00
U[grd]	148.89	C[m]	32.25
R[m]	90.00	lcs[m]	25.00
B[m]	8.58	dv[m]	70.00
T[m]	58.48	sl[m] i	0.50
i[%]	4.0	sl[m] e	0.50

Coord	Est	Nord
V	657192.106	587712.736
Ti	657137.847	587734.557
B	657191.943	587721.310
Te	657245.495	587736.608

East	198.90
6.167	North 587747.297

N

NC50669

NC50759

LEGENDA

- AX DRUM PROIECT
- MARGINE PARTE CAROSABILA PR.
- MARGINE ACOSTAMENT PROIECT
- SANT BETON PROIECT
- SANT PAMANT PROIECT
- AX DRUM EXISTENT
- MARGINE DRUM EXISTENT
- LIMITA PROPRIETATE
- TALUZ
- SANT EXISTENT
- INCEPUT PROIECT KM 0+000
- POZITIE KILOMETRICA
- SFARSIT PROIECT
- Stalp beton
- Stalp lemn
- Cutie electrica
- Parapet
- Sant beton existent
- Podet existent
- Borne
- NORD
- F - Fantana
- Arbori
- Indicator
- 100/192.57 Punct topografic
- Troita

VERIFICATOR	ing. Grădinariu T. Ioan	A4;B2;D	REFERAT nr. ..... din/la .....

S.C. ALIDO PROIECT S.R.L.
Piatra Neamț, str. Prof. Ion Negre, nr. 12 J 27/528/2001, R 14342100

Beneficiar:
UAT Județul Neamț prin Consiliul Județean Neamț

Proiect nr. 374/2023

Specificatia	Numele si prenumele	Semnatura	Scara 1:500
SEF PROIECT	ing. Adrian NECULA		Data 2023
PROIECTANT	ing. Gabriel AMARIEI		
PROIECTANT	ing. Ana-Maria CHIRILA		

Titlu proiect:
"Proiect integrat Modernizare, consolidare și reabilitare drumuri și poduri județene, obiective ce asigura conectarea la rețeaua TEN-T, Județul Neamț"

Faza D.A.L.I.

Titlu planșă:
Plan de situatie
DJ 159, KM 35+800 - 39+712

Plansa nr. P.S.-1.12

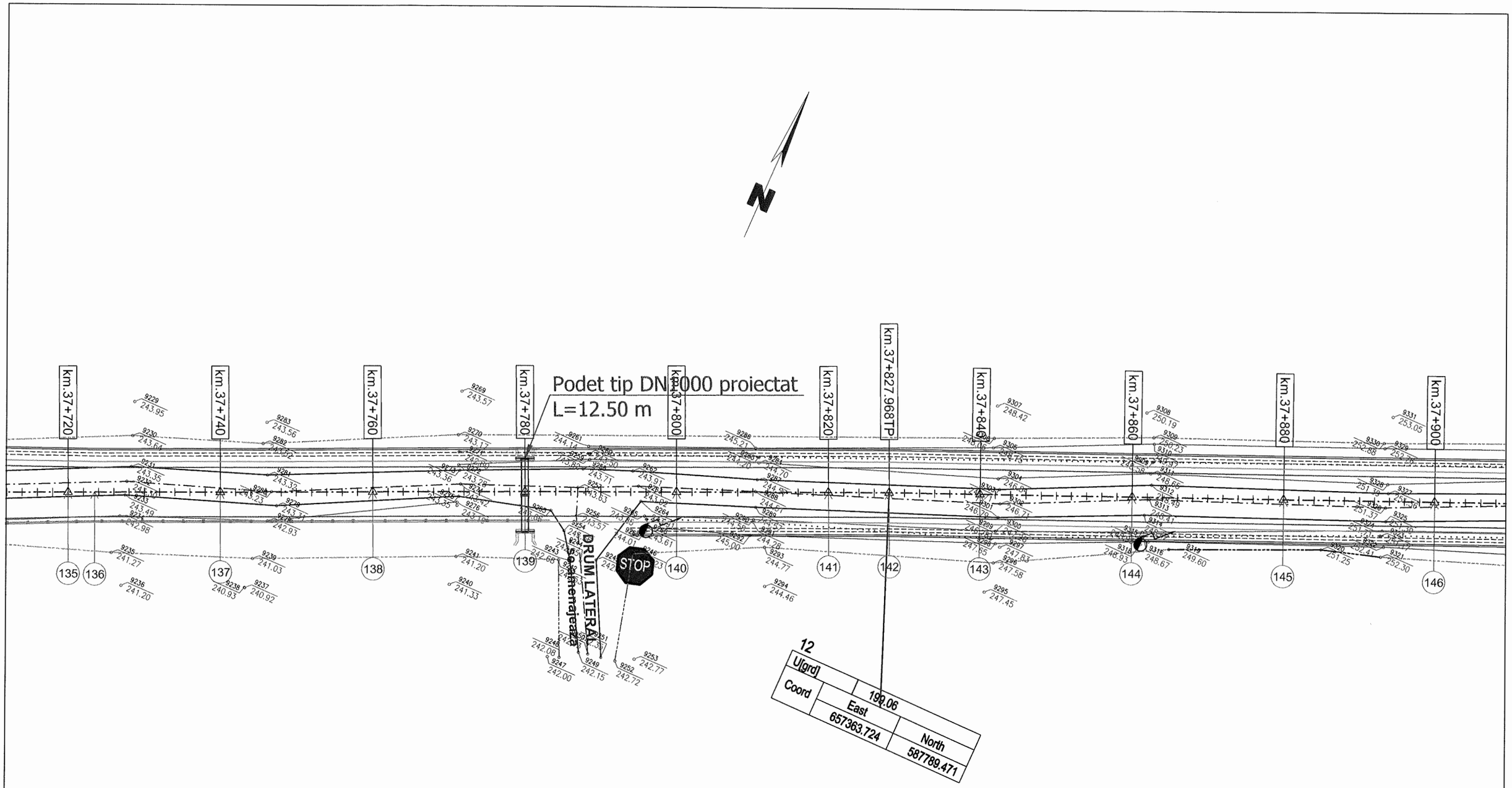

LEGENDA

- AX DRUM PROIECT
- MARGINE PARTE CAROSABILA PR.
- MARGINE ACOSTAMENT PROIECT
- SANT BETON PROIECT
- SANT PAMANT PROIECT
- AX DRUM EXISTENT
- MARGINE DRUM EXISTENT
- LIMITA PROPRIETATE
- TALUZ
- SANT EXISTENT
- INCEPUT PROIECT KM 0+000
- POZITIE KILOMETRICA
- SFARSIT PROIECT
- Stalp beton
- Stalp lemn
- Cutie electrica
- Parapet
- Sant beton existent
- Podet existent
- Borne
- NORD
- F - Fantana
- Arbori
- Indicator
- 100 / 192.57 Punct topografic
- Troita

VERIFICATOR	ing. Grădinariu T. Ioan		A4;B2;D	REFERAT nr. ..... din	
S.C. ALIDO PROIECT S.R.L. Piatra Neamț, str. Prof. Ion Negre, nr. 12 J 27/528/2001, R 14342100				**Beneficiar:** **UAT Județul Neamț prin Consiliul Județean Neamț**	Proiect nr. 374/2023
Specificatia	Numele si prenumele	Semnatura	Scara 1:500	**Titlu proiect:** **"Proiect integrat Modernizare, consolidare și reabilitare drumuri și poduri județene, obiective ce asigura conectarea la rețeaua TEN-T, Județul Neamț"**	Faza D.A.L.I.
SEF PROIECT	ing. Adrian NECULA		Data 2023	**Titlu planșă:** Plan de situatie DJ 159, KM 35+800 - 39+712	Plansa nr. P.S.-1.13
PROIECTANT	ing. Gabriel AMARIEI				
PROIECTANT	ing. Ana-Maria CHIRILA				

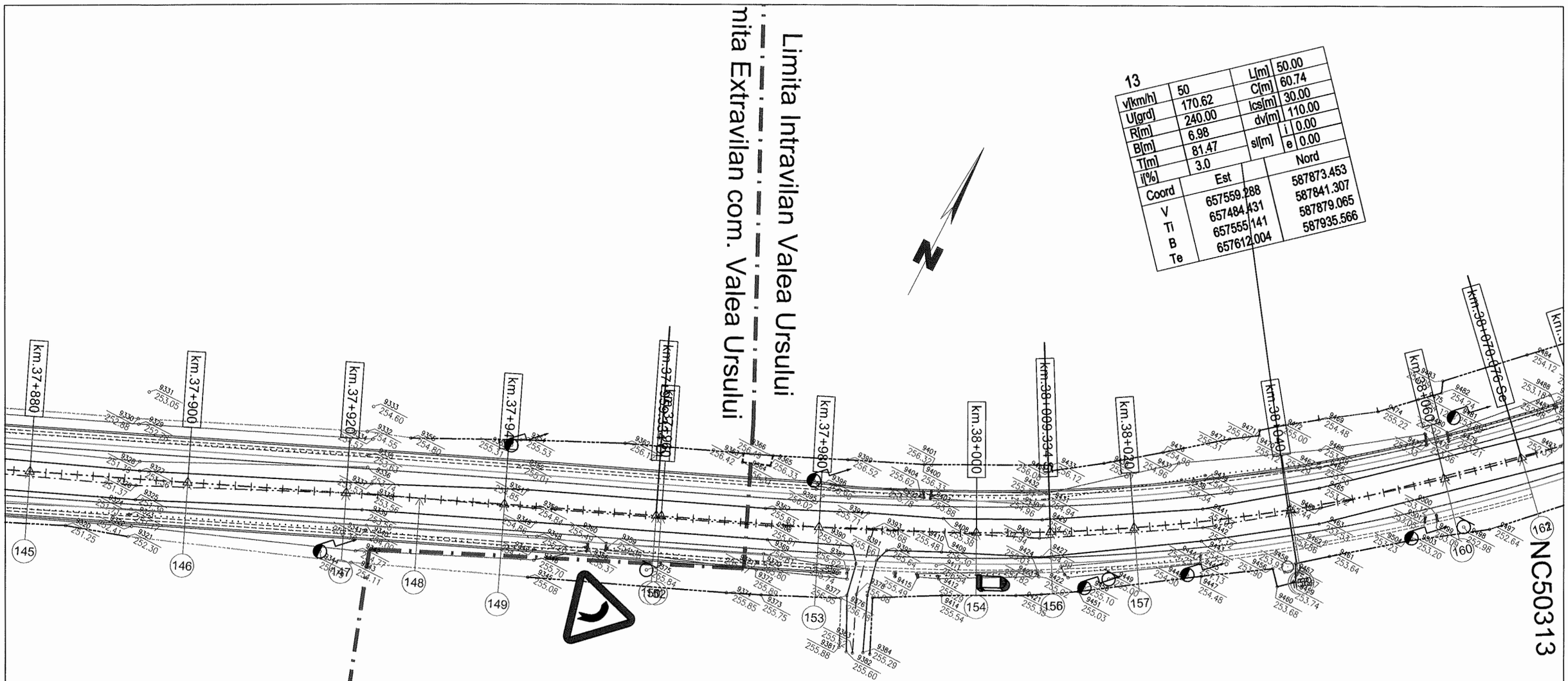

LEGENDA

- AX DRUM PROIECT
- MARGINE PARTE CAROSABILA PR.
- MARGINE ACOSTAMENT PROIECT
- SANT BETON PROIECT
- SANT PAMANT PROIECT
- AX DRUM EXISTENT
- MARGINE DRUM EXISTENT
- LIMITA PROPRIETATE
- TALUZ
- SANT EXISTENT
- INCEPUT PROIECT KM 0+000
- POZITIE KILOMETRICA
- SFARSIT PROIECT
- Stalp beton
- Stalp lemn
- Cutie electrica
- Parapet
- Sant beton existent
- Podet existent
- Borne
- NORD
- F - Fantana
- Arbori
- Indicator
- 100/192.57 Punct topografic
- Troita

VERIFICATOR	ing. Grădinariu T. Ioan		A4;B2;D	REFERAT nr. ..... din	
S.C. ALIDO PROIECT S.R.L. Piatra Neamț, str. Prof. Ion Negre, nr. 12 J 27/528/2001, R 14342100				UAT Județul Neamț prin Consiliul Județean Neamț Beneficiar:	Proiect nr. 374/2023
Specificatia	Numele si prenumele	Semnatura	Scara 1:500	Titlu proiect: "Proiect integrat Modernizare, consolidare și reabilitare drumuri și poduri județene, obiective ce asigura conectarea la rețeaua TEN-T, Județul Neamț"	Faza D.A.L.I.
SEF PROIECT	ing. Adrian NECULA		Data 2023	Titlu planșă: Plan de situatie DJ 159, KM 35+800 - 39+712	Plansa nr. P.S.-1.14
PROIECTANT	ing. Gabriel AMARIEI				
PROIECTANT	ing. Ana-Maria CHIRILA				

13

v[km/h]	50	L[m]	50.00
U[grd]	170.62	C[m]	60.74
R[m]	240.00	lcs[m]	30.00
B[m]	6.98	dv[m]	110.00
T[m]	81.47	sl[m] i	0.00
i[%]	3.0	e	0.00

Coord	Est	Nord
V	657559.288	587873.453
Ti	657484.431	587841.307
B	657555.141	587879.065
Te	657612.004	587935.566

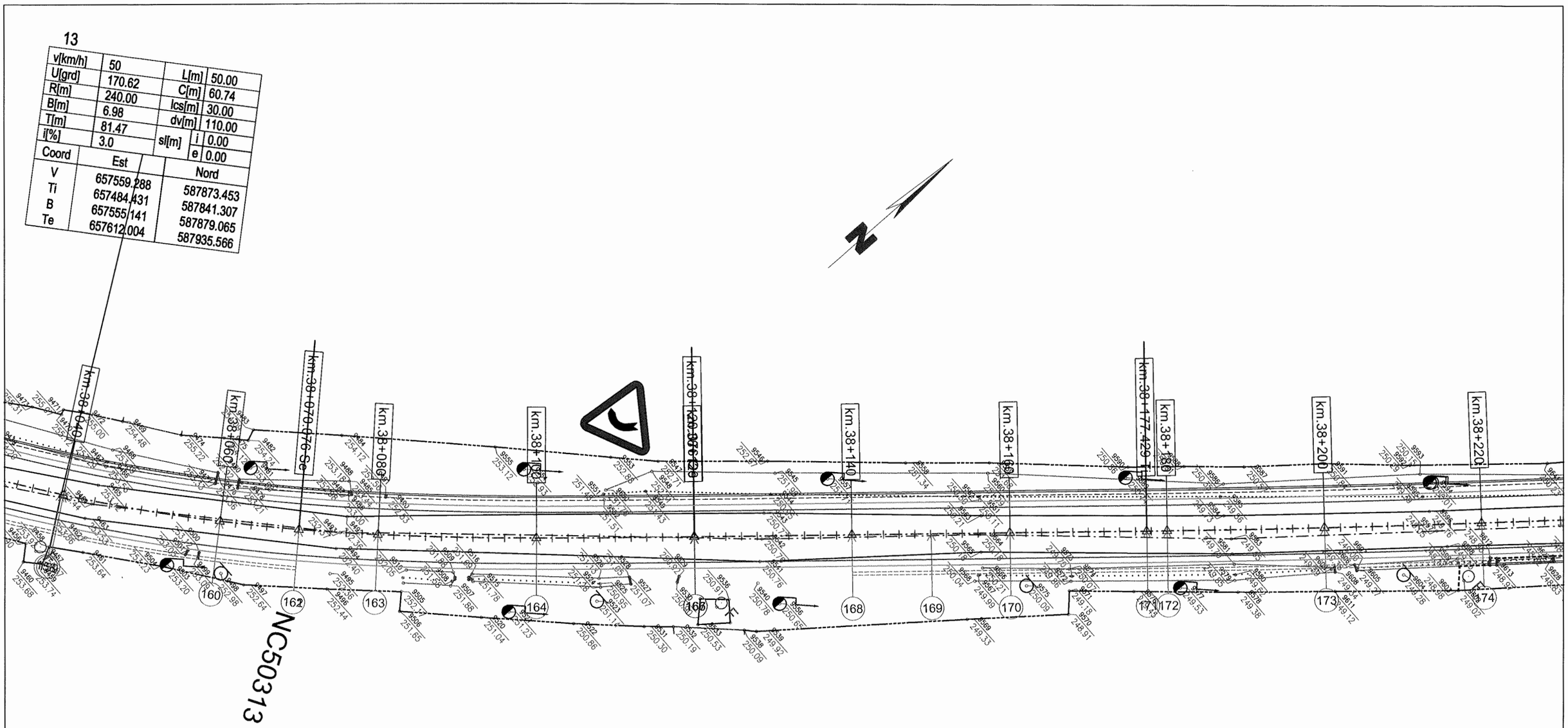

LEGENDA

- AX DRUM PROIECT
- MARGINE PARTE CAROSABILA PR.
- MARGINE ACOSTAMENT PROIECT
- SANT BETON PROIECT
- SANT PAMANT PROIECT
- AX DRUM EXISTENT
- MARGINE DRUM EXISTENT
- LIMITA PROPRIETATE
- TALUZ
- SANT EXISTENT
- INCEPUT PROIECT KM 0+000
- POZITIE KILOMETRICA
- SFARSIT PROIECT
- Stalp beton
- Stalp lemn
- Cutie electrica
- Parapet
- Sant beton existent
- Podet existent
- Borne
- NORD
- F - Fantana
- Arbori
- Indicator
- 100/192.57 Punct topografic
- Troita

VERIFICATOR	ing. Grădinariu T. Ioan		A4;B2;D	REFERAT nr. ..... din	
S.C. ALIDO PROIECT S.R.L. Piatra Neamț, str. Prof. Ion Negre, nr. 12 J 27/528/2001, R 14342100				**Beneficiar: UAT Județul Neamț prin Consiliul Județean Neamț**	Proiect nr. 374/2023
Specificatia	Numele si prenumele	Semnatura	Scara 1:500	**Titlu proiect: "Proiect integrat Modernizare, consolidare și reabilitare drumuri și poduri județene, obiective ce asigura conectarea la rețeaua TEN-T, Județul Neamț"**	Faza D.A.L.I.
SEF PROIECT	ing. Adrian NECULA		Data 2023	**Titlu planșă:** Plan de situatie DJ 159, KM 35+800 - 39+712	Plansa nr. P.S.-1.15
PROIECTANT	ing. Gabriel AMARIEI				
PROIECTANT	ing. Ana-Maria CHIRILA				

14

v[km/h]	50	L[m]	0.00
U[grd]	194.17	C[m]	183.26
R[m]	2000.00	lcs[m]	0.00
B[m]	2.10	dv[m]	110.00
T[m]	91.70	sl[m] i	0.00
i[%]	0.0	sl[m] e	0.00

Coord	Est	Nord
V	657708.450	588049.203
Ti	657649.116	587979.293
B	657706.788	588050.488
Te	657761.139	588124.250

15

v[km/h]	
U[grd]	
R[m]	
B[m]	
T[m]	
i[%]	

Coord
V
Ti
B
Te

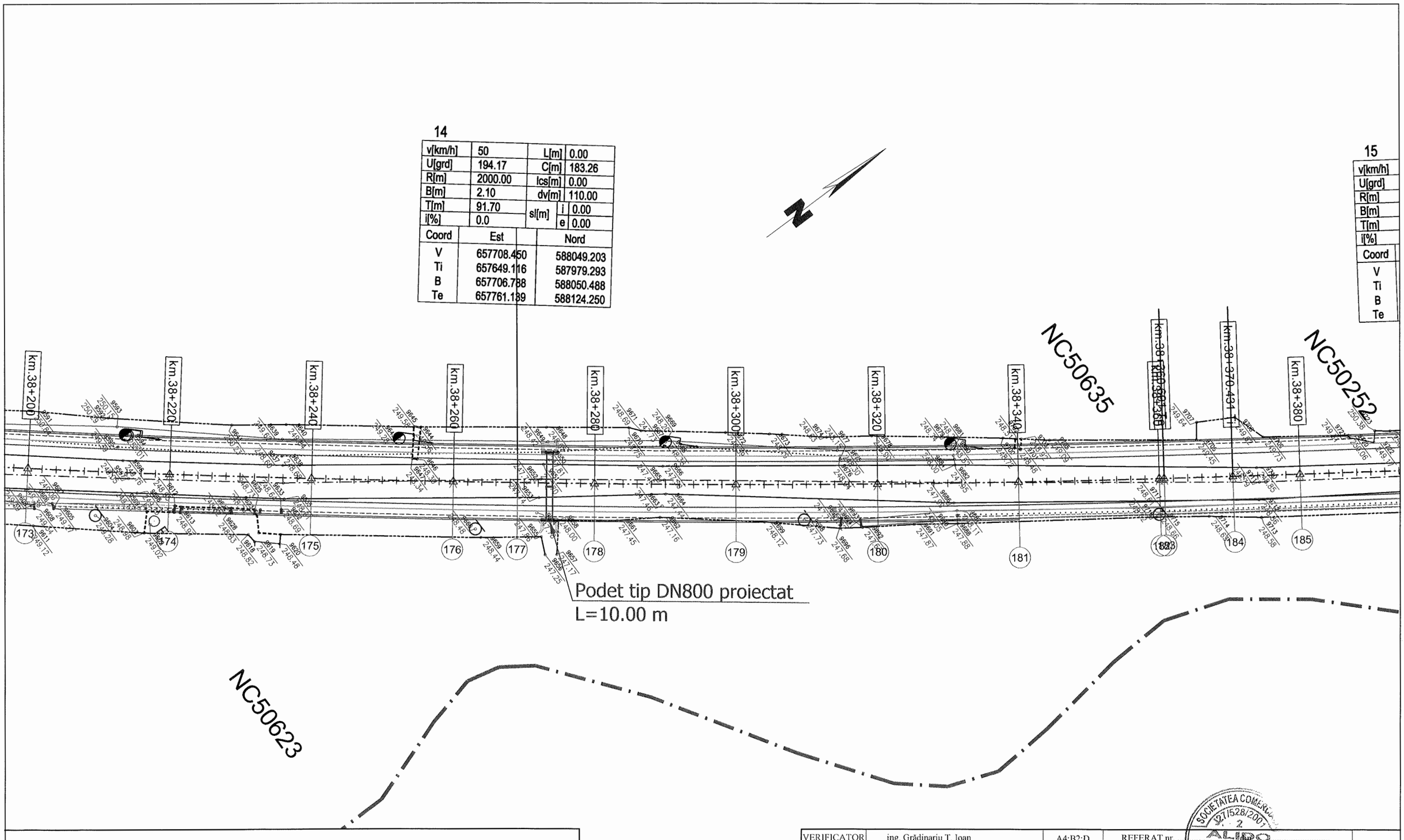

LEGENDA

- AX DRUM PROIECT
- MARGINE PARTE CAROSABILA PR.
- MARGINE ACOSTAMENT PROIECT
- SANT BETON PROIECT
- SANT PAMANT PROIECT
- AX DRUM EXISTENT
- MARGINE DRUM EXISTENT
- LIMITA PROPRIETATE
- TALUZ
- SANT EXISTENT

- INCEPUT PROIECT KM 0+000
- POZITIE KILOMETRICA
- SFARSIT PROIECT
- Stalp beton
- Stalp lemn
- Cutie electrica
- Parapet
- Sant beton existent
- Podet existent
- Borne
- NORD
- F - Fantana
- Arbori
- Indicator
- 100/192.57 Punct topografic
- Troita

VERIFICATOR	ing. Grădinariu T. Ioan	A4;B2;D	REFERAT nr.		
S.C. ALIDO PROIECT S.R.L. Piatra Neamț, str. Prof. Ion Negre, nr. 12 J 27/528/2001, R 14342100			Beneficiar: UAT Județul Neamț prin Consiliul Județean Neamț		Proiect nr. 374/2023
Specificatia	Numele si prenumele	Semnatura	Scara 1:500	Titlu proiect: "Proiect integrat Modernizare, consolidare și reabilitare drumuri și poduri județene, obiective ce asigura conectarea la rețeaua TEN-T, Județul Neamț"	Faza D.A.L.I.
SEF PROIECT	ing. Adrian NECULA		Data 2023	Titlu planșă: Plan de situatie DJ 159, KM 35+800 - 39+712	Plansa nr. P.S.-1.16
PROIECTANT	ing. Gabriel AMARIEI				
PROIECTANT	ing. Ana-Maria CHIRILA				

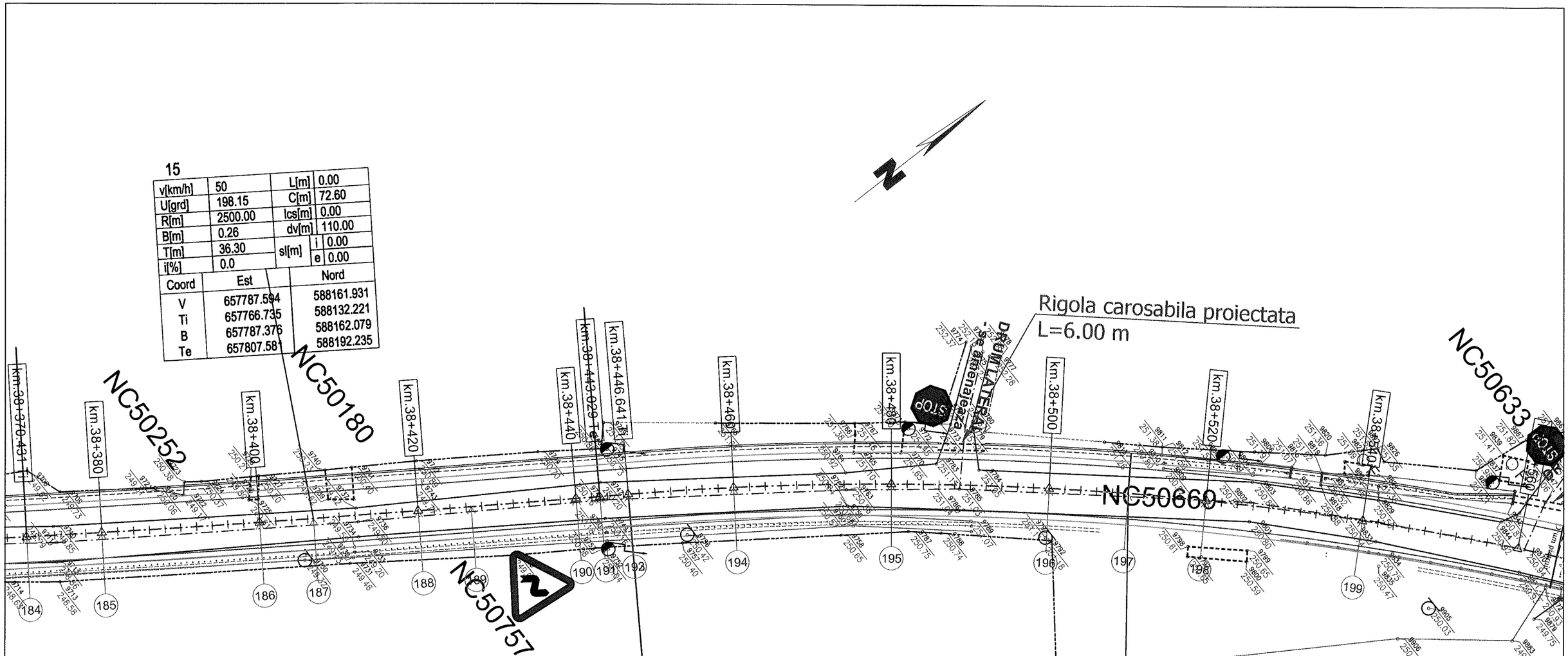

16

v[km/h]	50	L[m]	0.00
U[grd]	179.83	C[m]	126.76
R[m]	400.00	lcs[m]	0.00
B[m]	5.07	dv[m]	110.00
T[m]	63.91	sl[m] i	0.00
i[%]	2.5	e	0.00

Coord	Est	Nord
V	657844.762	588248.604
Ti	657809.571	588195.250
B	657848.504	588245.177
Te	657894.827	588288.336

LEGENDA

- AX DRUM PROIECT
- MARGINE PARTE CAROSABILA PR.
- MARGINE ACOSTAMENT PROIECT
- SANT BETON PROIECT
- SANT PAMANT PROIECT
- AX DRUM EXISTENT
- MARGINE DRUM EXISTENT
- LIMITA PROPRIETATE
- TALUZ
- SANT EXISTENT
- INCEPUT PROIECT KM 0+000
- POZITIE KILOMETRICA
- SFARSIT PROIECT
- Stalp beton
- Stalp lemn
- Cutie electrica
- Parapet
- Sant beton existent
- Podet existent
- Borne
- NORD
- F - Fantana
- Arbori
- Indicator
- 100/192.57 Punct topografic
- Troita

VERIFICATOR	ing. Grădinariu T. Ioan		A4;B2;D	REFERAT nr. ..... din	
S.C. ALIDO PROIECT S.R.L. Piatra Neamț, str. Prof. Ion Negre, nr. 12 J 27/528/2001, R 14342100				**Beneficiar:** **UAT Județul Neamț prin Consiliul Județean Neamț**	Proiect nr. 374/2023
Specificatia	Numele si prenumele	Semnatura	Scara 1:500	**Titlu proiect:** **"Proiect integrat Modernizare, consolidare și reabilitare drumuri și poduri județene, obiective ce asigura conectarea la rețeaua TEN-T, Județul Neamț"**	Faza D.A.L.I.
SEF PROIECT	ing. Adrian NECULA		Data 2023	**Titlu planșă:** Plan de situatie DJ 159, KM 35+800 - 39+712	Plansa nr. P.S.-1.17
PROIECTANT	ing. Gabriel AMARIEI				
PROIECTANT	ing. Ana-Maria CHIRILA				

SOCIETATEA COMERCIALA 27/528/2007 2 ALIDO PROIECT

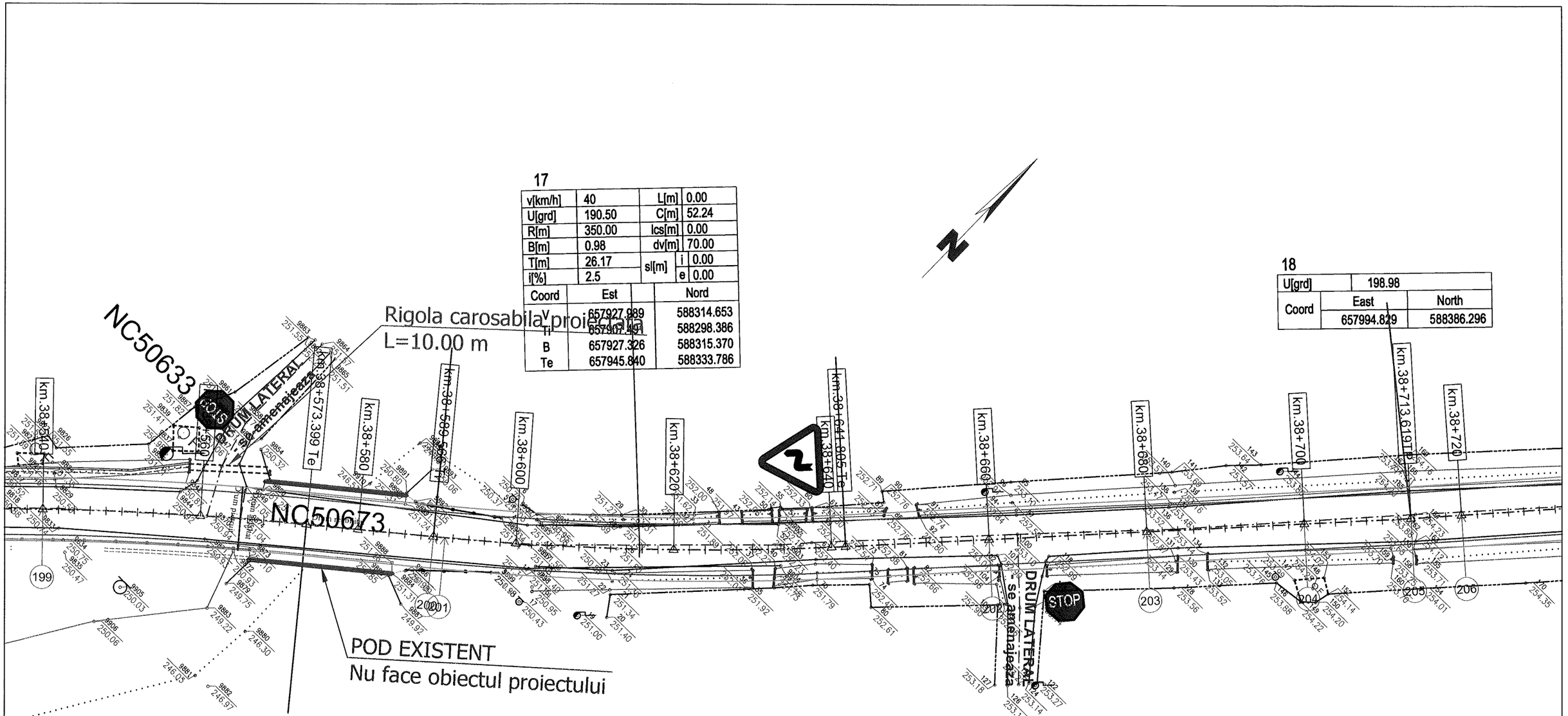

LEGENDA

- AX DRUM PROIECT
- MARGINE PARTE CAROSABILA PR.
- MARGINE ACOSTAMENT PROIECT
- SANT BETON PROIECT
- SANT PAMANT PROIECT
- AX DRUM EXISTENT
- MARGINE DRUM EXISTENT
- LIMITA PROPRIETATE
- TALUZ
- SANT EXISTENT
- INCEPUT PROIECT KM 0+000
- POZITIE KILOMETRICA
- SFARSIT PROIECT
- Stalp beton
- Stalp lemn
- Cutie electrica
- Parapet
- Sant beton existent
- Podet existent
- Borne
- NORD
- F - Fantana
- Arbori
- Indicator
- 100/192.57 Punct topografic
- Troita

SOCIETATEA COMERCIALA 27/528/2001 ALIDO PROIECT PIATRA NEAMT

VERIFICATOR	ing. Grădinariu T. Ioan		A4;B2;D	REFERAT nr. ..... din	
S.C. ALIDO PROIECT S.R.L. Piatra Neamț, str. Prof. Ion Negre, nr. 12 J 27/528/2001, R 14342100				**Beneficiar:** **UAT Județul Neamț prin Consiliul Județean Neamț**	Proiect nr. 374/2023
Specificatia	Numele si prenumele	Semnatura	Scara 1:500	**Titlu proiect:** **"Proiect integrat Modernizare, consolidare și reabilitare drumuri și poduri județene, obiective ce asigura conectarea la rețeaua TEN-T, Județul Neamț"**	Faza D.A.L.I.
SEF PROIECT	ing. Adrian NECULA		Data 2023	**Titlu planșă:** Plan de situatie DJ 159, KM 35+800 - 39+712	Plansa nr. P.S.-1.18
PROIECTANT	ing. Gabriel AMARIEI				
PROIECTANT	ing. Ana-Maria CHIRILA				

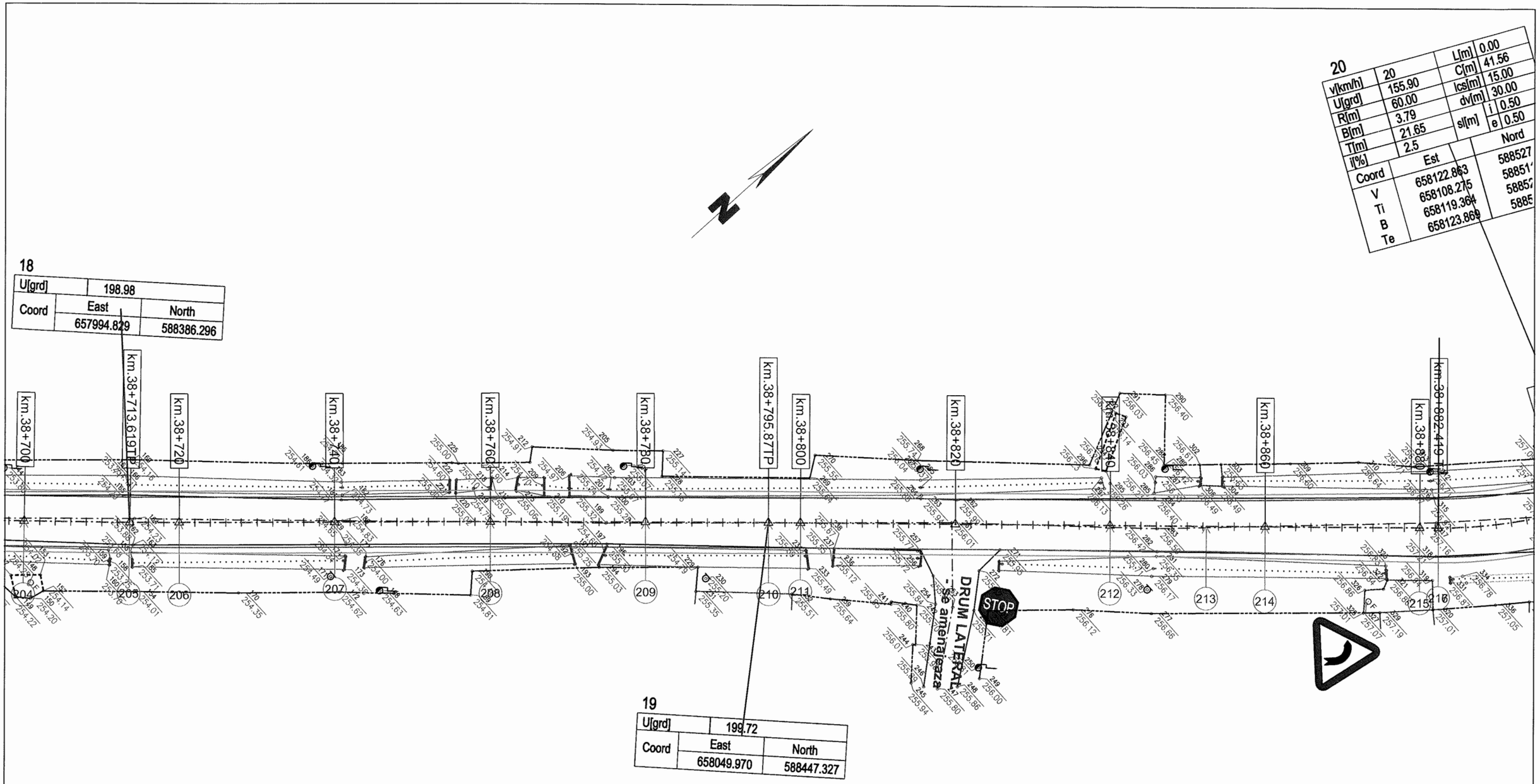

LEGENDA

- AX DRUM PROIECT
- MARGINE PARTE CAROSABILA PR.
- MARGINE ACOSTAMENT PROIECT
- SANT BETON PROIECT
- SANT PAMANT PROIECT
- AX DRUM EXISTENT
- MARGINE DRUM EXISTENT
- LIMITA PROPRIETATE
- TALUZ
- SANT EXISTENT
- INCEPUT PROIECT KM 0+000
- POZITIE KILOMETRICA
- SFARSIT PROIECT
- Stalp beton
- Stalp lemn
- Cutie electrica
- Parapet
- Sant beton existent
- Podet existent
- Borne
- NORD
- F - Fantana
- Arbori
- Indicator
- Punct topografic
- Troita

VERIFICATOR	ing. Grădinariu T. Ioan	A4;B2;D	REFERAT nr. ..... din		
S.C. ALIDO PROIECT S.R.L. Piatra Neamț, str. Prof. Ion Negre, nr. 12 J 27/528/2001, R 14342100			Beneficiar: UAT Județul Neamț prin Consiliul Județean Neamț		Proiect nr. 374/2023
Specificatia	Numele si prenumele	Semnatura	Scara 1:500	Titlu proiect: "Proiect integrat Modernizare, consolidare și reabilitare drumuri și poduri județene, obiective ce asigura conectarea la rețeaua TEN-T, Județul Neamț"	Faza D.A.L.I.
SEF PROIECT	ing. Adrian NECULA		Data 2023	Titlu planșă: Plan de situatie DJ 159, KM 35+800 - 39+712	Plansa nr. P.S.-1.19
PROIECTANT	ing. Gabriel AMARIEI				
PROIECTANT	ing. Ana-Maria CHIRILA				

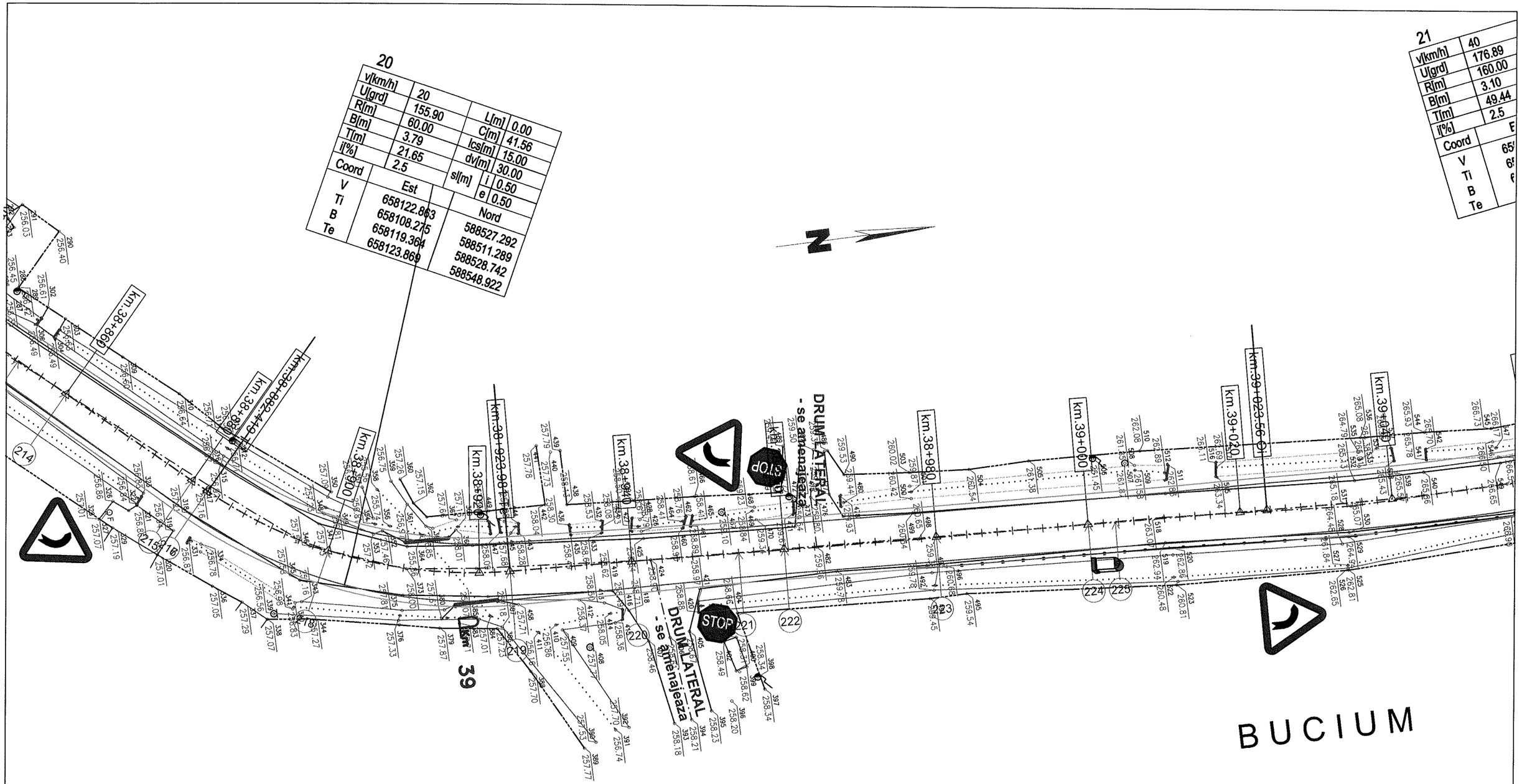

LEGENDA

- AX DRUM PROIECT
- MARGINE PARTE CAROSABILA PR.
- MARGINE ACOSTAMENT PROIECT
- SANT BETON PROIECT
- SANT PAMANT PROIECT
- AX DRUM EXISTENT
- MARGINE DRUM EXISTENT
- LIMITA PROPRIETATE
- TALUZ
- SANT EXISTENT
- INCEPUT PROIECT KM 0+000
- POZITIE KILOMETRICA
- SFARSIT PROIECT
- Stalp beton
- Stalp lemn
- Cutie electrica
- Parapet
- Sant beton existent
- Podet existent
- Borne
- NORD
- F - Fantana
- Arbori
- Indicator
- 100/192.57 Punct topografic
- Troita

VERIFICATOR	ing. Grădinariu T. Ioan	A4;B2;D	REFERAT nr. ..... din .....

S.C. ALIDO PROIECT S.R.L.
Piatra Neamț, str. Prof. Ion Negre, nr. 12 J 27/528/2001, R 14342100

Beneficiar:
UAT Județul Neamț prin Consiliul Județean Neamț

Proiect nr. 374/2023

Specificatia	Numele si prenumele	Semnatura	Scara 1:500
SEF PROIECT	ing. Adrian NECULA		Data 2023
PROIECTANT	ing. Gabriel AMARIEI		
PROIECTANT	ing. Ana-Maria CHIRILA		

Titlu proiect:
"Proiect integrat Modernizare, consolidare și reabilitare drumuri și poduri județene, obiective ce asigura conectarea la rețeaua TEN-T, Județul Neamț"

Faza D.A.L.I.

Titlu planșă:
Plan de situatie
DJ 159, KM 35+800 - 39+712

Plansa nr. P.S.-1.20

21

v[km/h]	40	L[m]	40.00
U[grd]	176.89	C[m]	18.09
R[m]	160.00	lcs[m]	25.00
B[m]	3.10	dv[m]	70.00
T[m]	49.44	sl[m] i	0.25
i[%]	2.5	sl[m] e	0.25

Coord	Est	Nord
V	658130.790	588697.777
Ti	658128.494	588648.394
B	658127.722	588697.360
Te	658115.398	588744.755

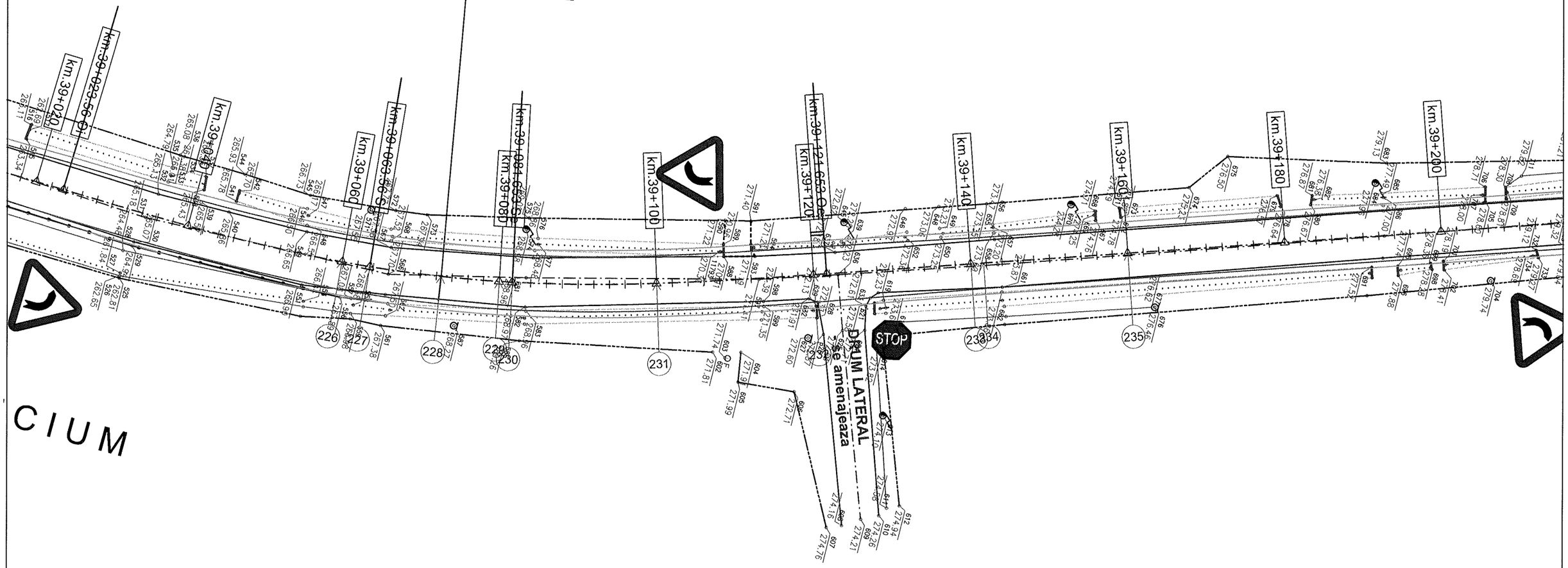

C I U M

L E G E N D A

- AX DRUM PROIECT
- MARGINE PARTE CAROSABILA PR.
- MARGINE ACOSTAMENT PROIECT
- SANT BETON PROIECT
- SANT PAMANT PROIECT
- AX DRUM EXISTENT
- MARGINE DRUM EXISTENT
- LIMITA PROPRIETATE
- TALUZ
- SANT EXISTENT
- INCEPUT PROIECT KM 0+000
- POZITIE KILOMETRICA
- SFARSIT PROIECT
- Stalp beton
- Stalp lemn
- Cutie electrica
- Parapet
- Sant beton existent
- Podet existent
- Borne
- NORD
- F - Fantana
- Arbori
- Indicator
- 100/192.57 Punct topografic
- Troita

SOCIETATEA COMERCIALA 27/528/2001 2 ALIDO PROIECT

VERIFICATOR	ing. Grădinariu T. Ioan		A4;B2;D	REFERAT nr. ..... din	
S.C. ALIDO PROIECT S.R.L. Piatra Neamț, str. Prof. Ion Negre, nr. 12 J 27/528/2001, R 14342100				**Beneficiar: UAT Județul Neamț prin Consiliul Județean Neamț**	Proiect nr. 374/2023
Specificatia	Numele si prenumele	Semnatura	Scara 1:500	**Titlu proiect: "Proiect integrat Modernizare, consolidare și reabilitare drumuri și poduri județene, obiective ce asigura conectarea la rețeaua TEN-T, Județul Neamț"**	Faza D.A.L.I.
SEF PROIECT	ing. Adrian NECULA		Data 2023	**Titlu planșă:** Plan de situatie DJ 159, KM 35+800 - 39+712	Plansa nr. P.S.-1.21
PROIECTANT	ing. Gabriel AMARIEI				
PROIECTANT	ing. Ana-Maria CHIRILA				

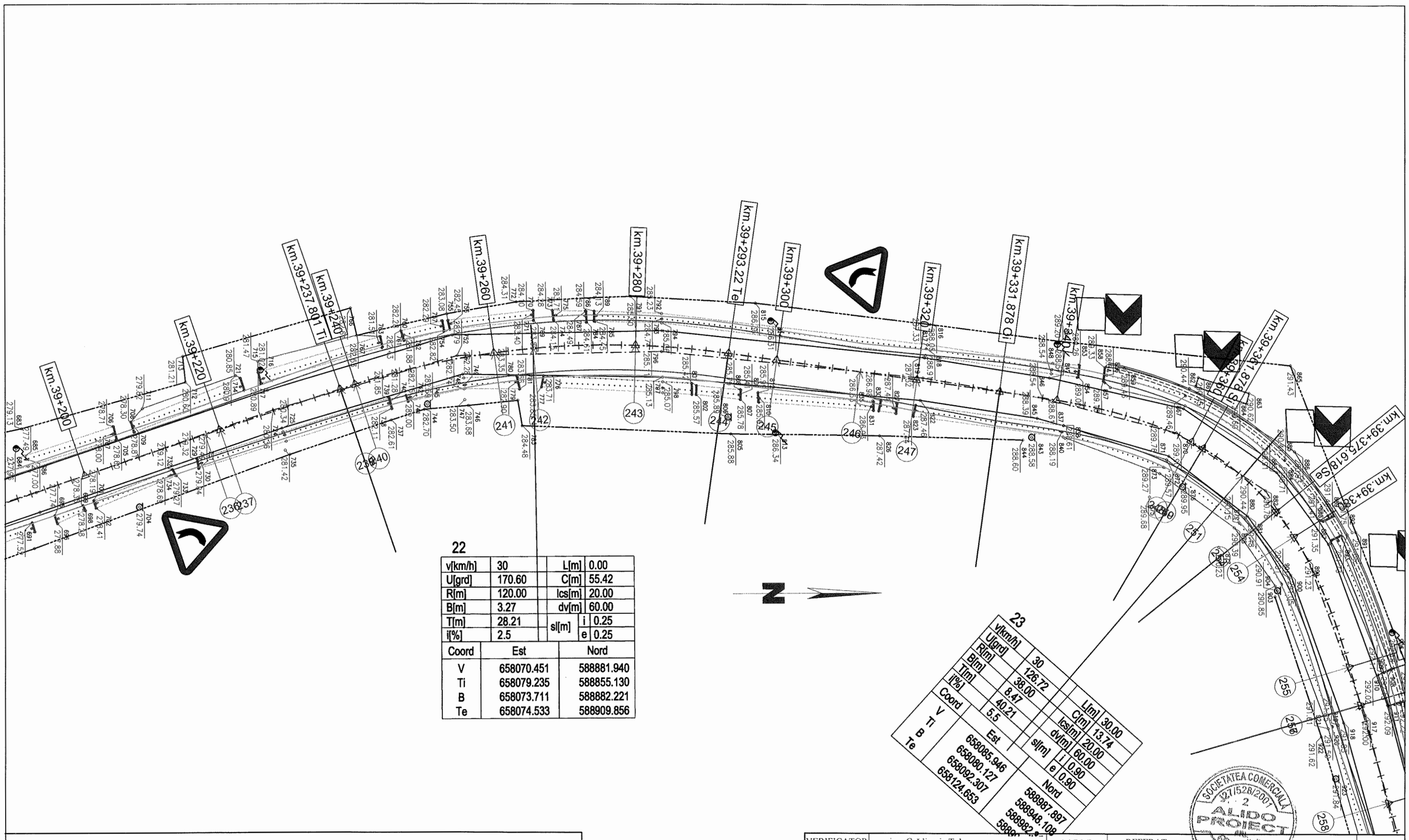

LEGENDA

- AX DRUM PROIECT
- MARGINE PARTE CAROSABILA PR.
- MARGINE ACOSTAMENT PROIECT
- SANT BETON PROIECT
- SANT PAMANT PROIECT
- AX DRUM EXISTENT
- MARGINE DRUM EXISTENT
- LIMITA PROPRIETATE
- TALUZ
- SANT EXISTENT
- INCEPUT PROIECT KM 0+000
- POZITIE KILOMETRICA
- SFARSIT PROIECT
- Stalp beton
- Stalp lemn
- Cutie electrica
- Parapet
- Sant beton existent
- Podet existent
- Borne
- NORD
- F - Fantana
- Arbori
- Indicator
- 100/192.57 Punct topografic
- Troita

VERIFICATOR	ing. Grădinariu T. Ioan	A4;B2;D	REFERAT nr. .....

S.C. ALIDO PROIECT S.R.L.
Piatra Neamț, str. Prof. Ion Negre, nr. 12 J 27/528/2001, R 14342100

Beneficiar:
UAT Județul Neamț prin Consiliul Județean Neamț

Proiect nr. 374/2023

Specificatia	Numele si prenumele	Semnatura	Scara 1:500
SEF PROIECT	ing. Adrian NECULA		Data 2023
PROIECTANT	ing. Gabriel AMARIEI		
PROIECTANT	ing. Ana-Maria CHIRILA		

Titlu proiect:
"Proiect integrat Modernizare, consolidare și reabilitare drumuri și poduri județene, obiective ce asigura conectarea la rețeaua TEN-T, Județul Neamț"

Faza D.A.L.I.

Titlu planșă:
Plan de situatie
DJ 159, KM 35+800 - 39+712

Plansa nr. P.S.-1.22

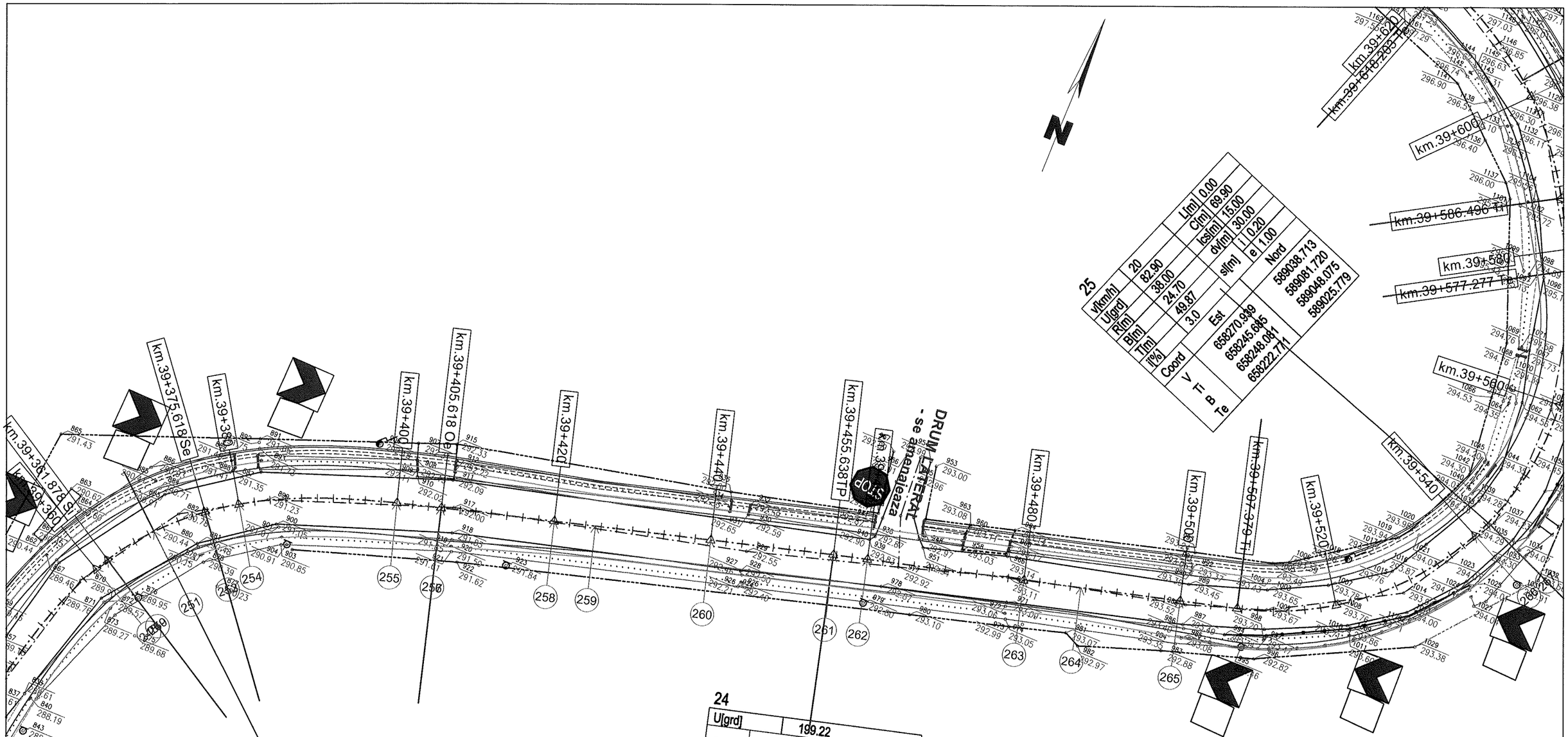

LEGENDA

- AX DRUM PROIECT
- MARGINE PARTE CAROSABILA PR.
- MARGINE ACOSTAMENT PROIECT
- SANT BETON PROIECT
- SANT PAMANT PROIECT
- AX DRUM EXISTENT
- MARGINE DRUM EXISTENT
- LIMITA PROPRIETATE
- TALUZ
- SANT EXISTENT

- INCEPUT PROIECT KM 0+000
- POZITIE KILOMETRICA
- SFARSIT PROIECT
- Stalp beton
- Stalp lemn
- Cutie electrica
- Parapet
- Sant beton existent
- Podet existent
- Borne
- NORD
- F - Fantana
- Arbori
- Indicator
- 100/192.57 Punct topografic
- Troita

VERIFICATOR	ing. Grădinariu T. Ioan		A4;B2;D	REFERAT nr.	
S.C. ALIDO PROIECT S.R.L. Piatra Neamț, str. Prof. Ion Negre, nr. 12 J 27/528/2001, R 14342100				**Beneficiar:** **UAT Județul Neamț prin Consiliul Județean Neamț**	Proiect nr. 374/2023
Specificatia	Numele si prenumele	Semnatura	Scara 1:500	**Titlu proiect:** **"Proiect integrat Modernizare, consolidare și reabilitare drumuri și poduri județene, obiective ce asigura conectarea la rețeaua TEN-T, Județul Neamț"**	Faza D.A.L.I.
SEF PROIECT	ing. Adrian NECULA		Data 2023	**Titlu planșă:** Plan de situatie DJ 159, KM 35+800 - 39+712	Plansa nr. P.S.-1.23
PROIECTANT	ing. Gabriel AMARIEI				
PROIECTANT	ing. Ana-Maria CHIRILA				

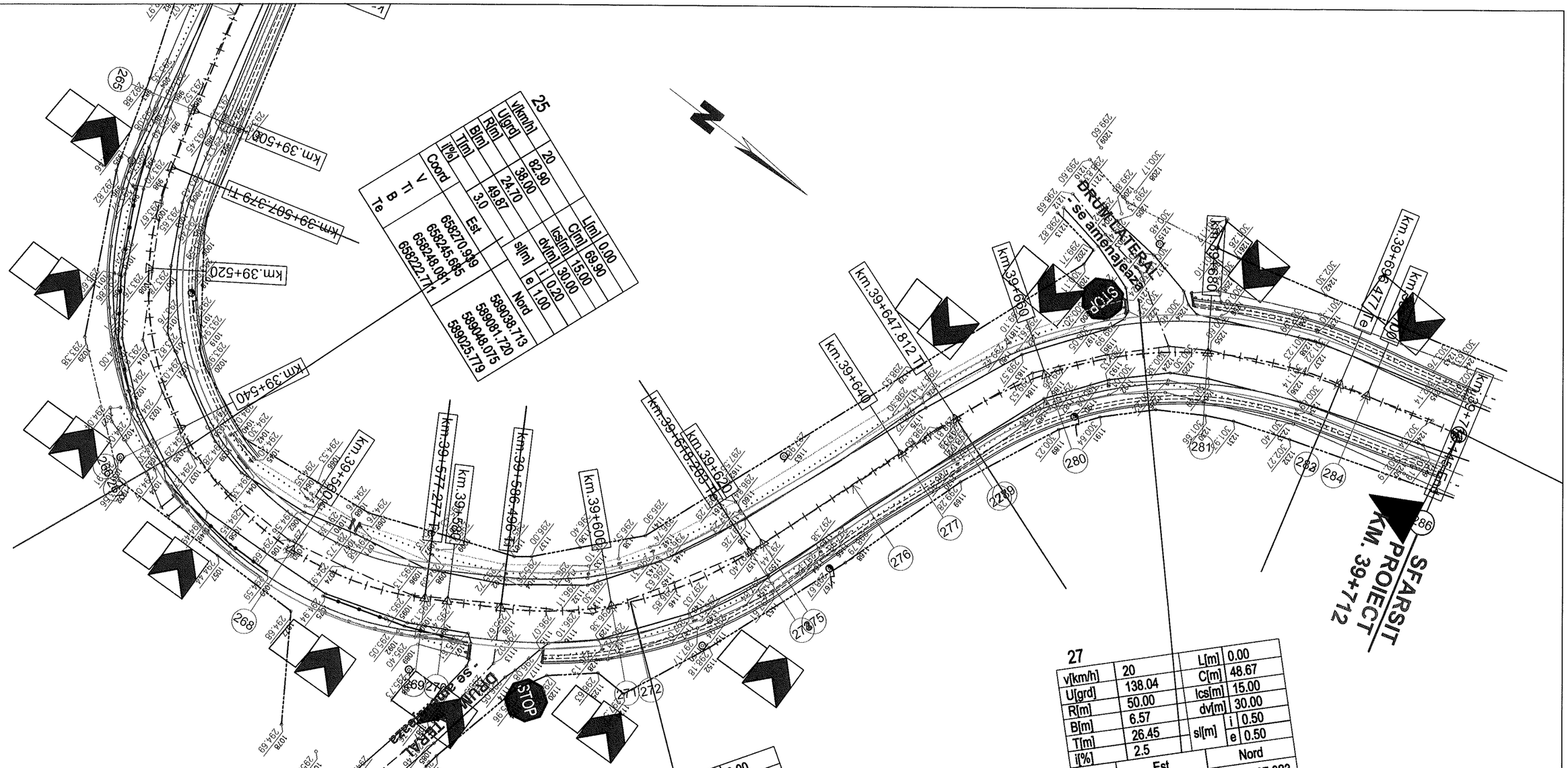

25

v[km/h]	20	L[m]	0.00
U[grd]	82.90	C[m]	69.90
R[m]	38.00	lcs[m]	15.00
B[m]	24.70	dv[m]	30.00
T[m]	49.87	sl[m] i	0.20
i[%]	3.0	e	1.00

Coord	Est	Nord
V	658270.939	589038.713
Ti	658245.685	589081.720
B	658248.081	589048.075
Te	658222.771	589025.779

26

v[km/h]	20	L[m]	0.00
U[grd]	155.14	C[m]	31.71
R[m]	45.00	lcs[m]	15.00
B[m]	2.94	dv[m]	30.00
T[m]	16.54	sl[m] i	0.60
i[%]	4.0	e	0.60

Coord	Est	Nord
V	658232.640	589103.936
Ti	658241.017	589089.670
B	658230.771	589101.660
	658217.017	589109.379

27

v[km/h]	20	L[m]	0.00
U[grd]	138.04	C[m]	48.67
R[m]	50.00	lcs[m]	15.00
B[m]	6.57	dv[m]	30.00
T[m]	26.45	sl[m] i	0.50
i[%]	2.5	e	0.50

Coord	Est	Nord
V	658164.074	589127.823
Ti	658189.056	589119.120
B	658168.884	589132.295
Te	658157.216	589153.374

LEGENDA

- AX DRUM PROIECT
- MARGINE PARTE CAROSABILA PR.
- MARGINE ACOSTAMENT PROIECT
- SANT BETON PROIECT
- SANT PAMANT PROIECT
- AX DRUM EXISTENT
- MARGINE DRUM EXISTENT
- LIMITA PROPRIETATE
- TALUZ
- SANT EXISTENT
- INCEPUT PROIECT KM 0+000
- POZITIE KILOMETRICA
- SFARSIT PROIECT
- Stalp beton
- Stalp lemn
- Cutie electrica
- Parapet
- Sant beton existent
- Podet existent
- Borne
- NORD
- F - Fantana
- Arbori
- Indicator
- Punct topografic
- Troita

VERIFICATOR	ing. Grădinariu T. Ioan		A4;B2;D	REFERAT nr. ..... din	
S.C. ALIDO PROIECT S.R.L. Piatra Neamț, str. Prof. Ion Negre, nr. 12 J 27/528/2001, R 14342100				Beneficiar: UAT Județul Neamț prin Consiliul Județean Neamț	Proiect nr. 374/2023
Specificatia	Numele si prenumele	Semnatura	Scara 1:500	Titlu proiect: "Proiect integrat Modernizare, consolidare și reabilitare drumuri și poduri județene, obiective ce asigura conectarea la rețeaua TEN-T, Județul Neamț"	Faza D.A.L.I.
SEF PROIECT	ing. Adrian NECULA		Data 2023	Titlu planșă: Plan de situatie DJ 159, KM 35+800 - 39+712	Plansa nr. P.S.-1.24
PROIECTANT	ing. Gabriel AMARIEI				
PROIECTANT	ing. Ana-Maria CHIRILA				

SOCIETATEA COMERCIALA 27/528/2001 ALIDO PROIECT PIATRA NEAMȚ

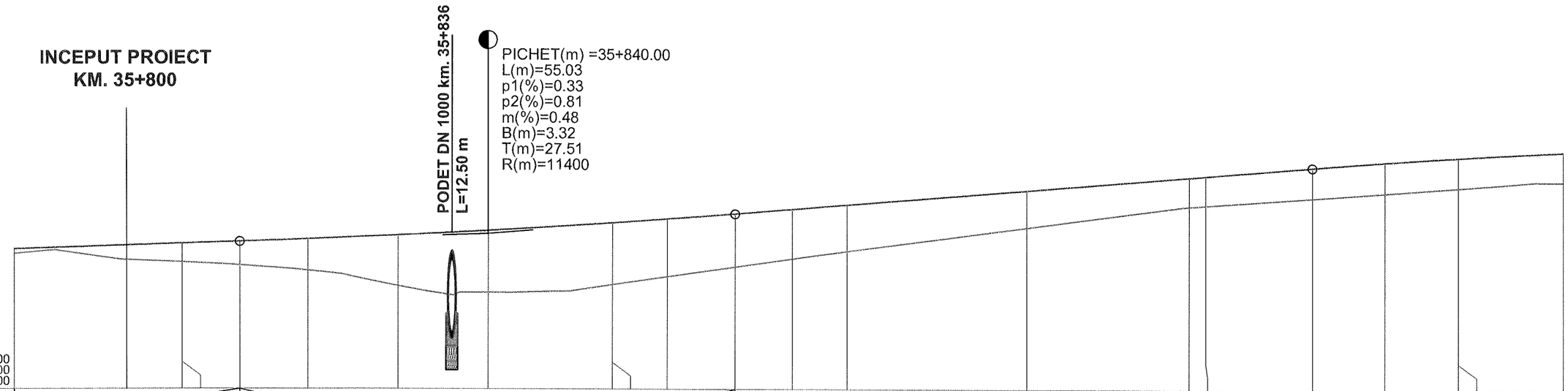
INCEPUT PROIECT
KM. 35+800
PODET DN 1000 km. 35+836
L=12.50 m
PICHET(m) =35+840.00
L(m)=55.03
p1(%)=0.33
p2(%)=0.81
m(%)=0.48
B(m)=3.32
T(m)=27.51
R(m)=11400
R.L. 223.400
R.L. 223.400
R.L. 223.900

| | | |

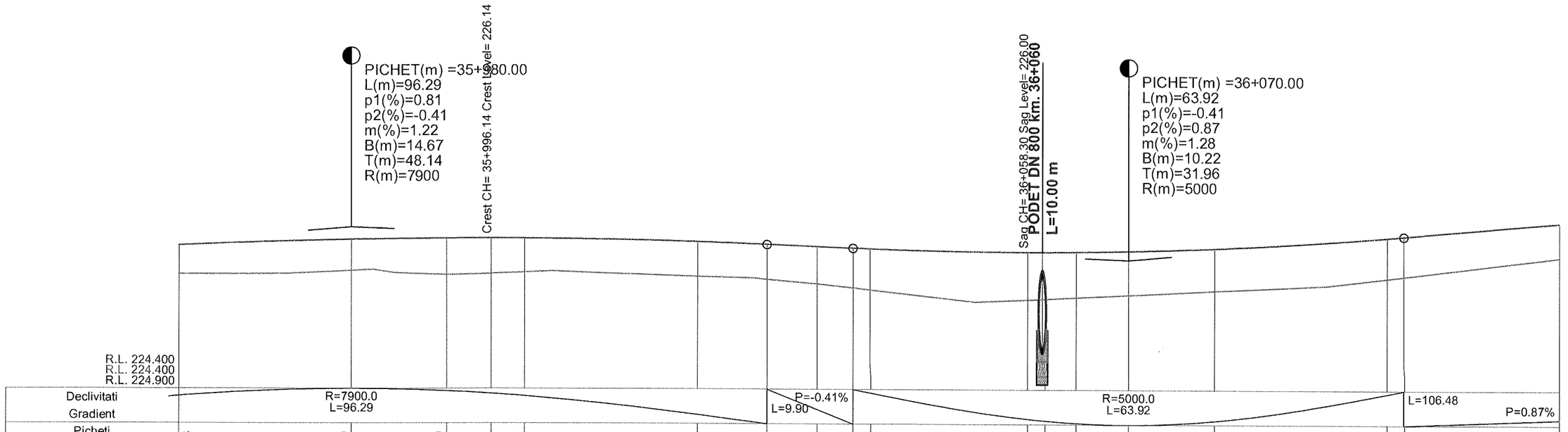
PICHET(m) =35+980.00
L(m)=96.29
p1(%)=0.81
p2(%)=-0.41
m(%)=1.22
B(m)=14.67
T(m)=48.14
R(m)=7900
Crest CH= 35+996.14 Crest Level= 226.14
Sag CH= 36+058.30 Sag Level= 226.00
PODET DN 800 km. 36+060
L=10.00 m
PICHET(m) =36+070.00
L(m)=63.92
p1(%)=-0.41
p2(%)=0.87
m(%)=1.28
B(m)=10.22
T(m)=31.96
R(m)=5000
R.L. 224.400
R.L. 224.400
R.L. 224.900
R=7900.0
L=96.29
P=-0.41%
L=9.90
R=5000.0
L=63.92
L=106.48
P=0.87%

| | | |

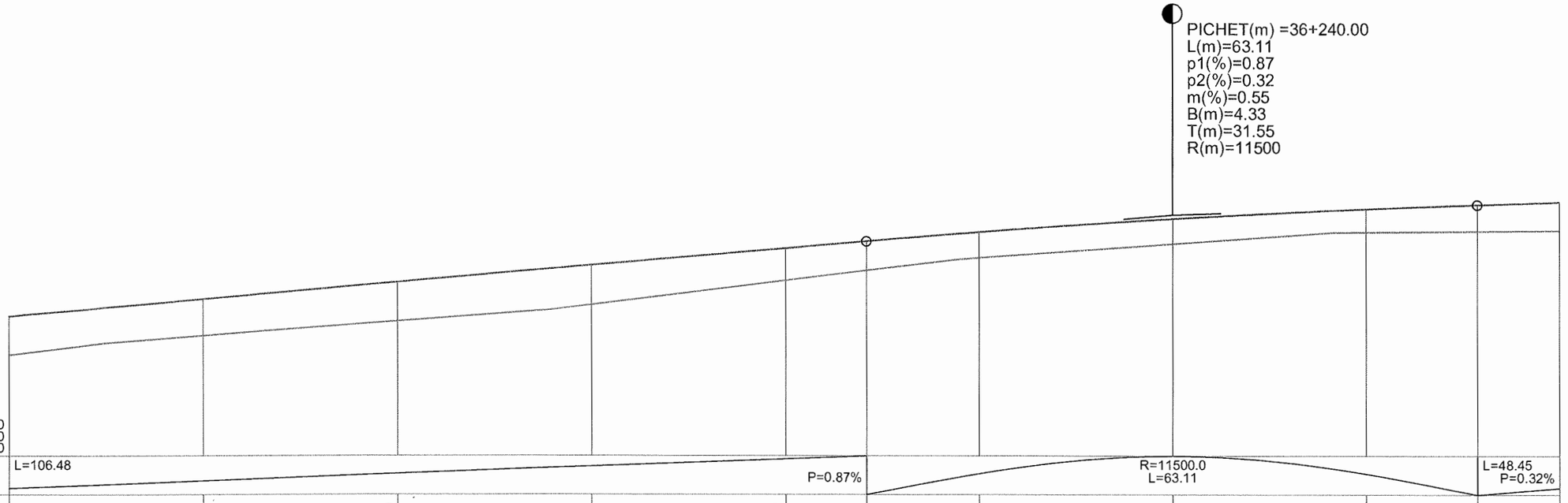

Declivitati Gradient	L=106.48					P=0.87%		R=11500.0 L=63.11			L=48.45 P=0.32%	
Picheti Chainage	28	29	30	31	32		33	34	35		36	
Diferente in ax Differences in C.L. (Metres)	+0.401	+0.376	+0.402	+0.408	+0.330	+0.301	+0.265	+0.258	+0.240	+0.272	+0.294	
Cote proiect Project elevations	226.34	226.52	226.69	226.87	227.04	227.12	227.21	227.35	227.45	227.49	227.52	
Cote teren Existing elevations	225.94	226.14	226.29	226.46	226.71	226.82	226.95	227.09	227.21	227.22	227.23	
Distanta intre picheti Distance between points	20.00		20.00	20.00	20.00	8.45	11.55	20.00	20.00	11.55	8.45	
Distante cumulate Cumulated distances	36+120.00	36+140.00	36+160.00	36+180.00	36+200.00	36+208.45	36+220.00	36+240.00	36+260.00	36+271.55	36+280.00	
Aliniamente si curbe Straights and curves	L=367.22 B=379.9952											
Superelevation Left	-2.50%	-2.50%	-2.50%	-2.50%	-2.50%	-2.50%	-2.50%	-2.50%	-2.50%	-2.50%	-2.50%	
Superelevation Right	-2.50%	-2.50%	-2.50%	-2.50%	-2.50%	-2.50%	-2.50%	-2.50%	-2.50%	-2.50%	-2.50%	
KM hm	hm 2											

PROFIL LONGITUDINAL CL TRONSON 1 DE LA 36120.000 LA 36280.000 SCARA : ORIZ 1 :500 VERT 1 :50

L E G E N D A

COTA PROIECTATA

COTA TEREN

PICHET(m) =0+300.00
L(m)=42.00
p1(%)=3.84
p2(%)=6.16
m(%)=2.32
B(m)=12.19
T(m)=21.00
R(m)=1809

- RACORDARI VERTICALE

VERIFICATOR	ing. Grădinariu T. Ioan		A4;B2;D	REFERAT nr. ..... din	
S.C. ALIDO PROIECT S.R.L. Piatra Neamț, str. Prof. Ion Negre, nr. 12 J 27/528/2001, R 14342100				**Beneficiar:** **UAT Județul Neamț prin Consiliul Județean Neamț**	Proiect nr. 374/2023
Specificatia	Numele si prenumele	Semnatura	Scara 1:500 1:50	**Titlu proiect:** **"Proiect integrat Modernizare, consolidare și reabilitare drumuri și poduri județene, obiective ce asigura conectarea la rețeaua TEN-T, Județul Neamț"**	Faza D.A.L.I.
SEF PROIECT	ing. Adrian NECULA		Data 2023	**Titlu planșă:** **Profil longitudinal** **DJ 159, Km 35+800 - 39+712**	Plansa nr. P.L.-2.3
PROIECTANT	ing. Gabriel AMARIEI				
PROIECTANT	ing. Ana-Maria CHIRILA				

SOCIETATEA COMERCIALĂ J27/528/2001 ALIDO PROIECT

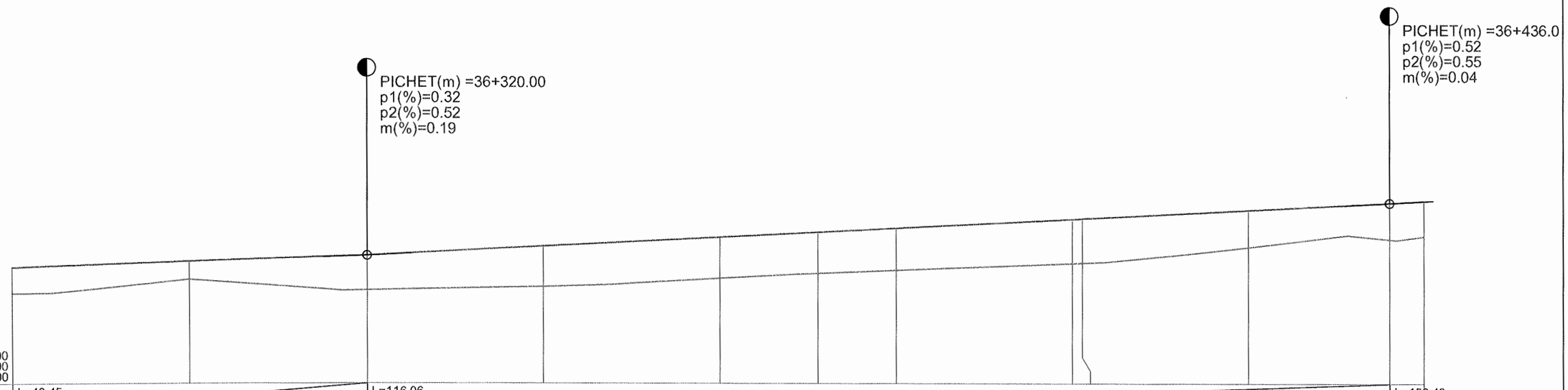
PICHET(m) =36+320.00
p1(%)=0.32
p2(%)=0.52
m(%)=0.19
PICHET(m) =36+436.0
p1(%)=0.52
p2(%)=0.55
m(%)=0.04
R.L. 226.200
R.L. 226.200
R.L. 226.700

| | | |

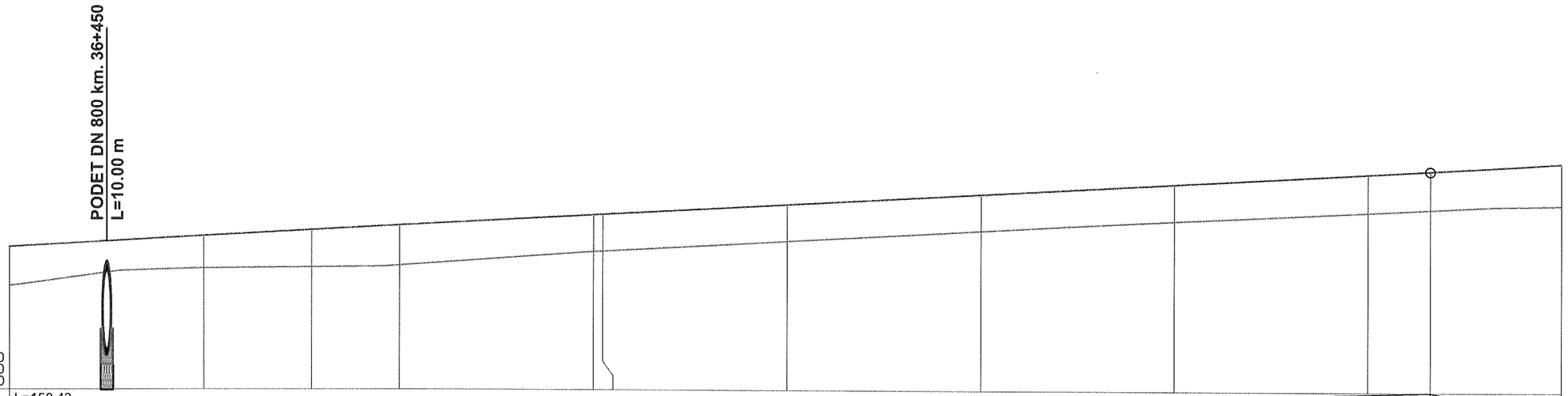

Declivitati Gradient	L=150.43												P=0.55%	
Picheti Chainage	47	48	49	50	51	52	53	54	55	56		57		
Diferente in ax Differences in C.L. (Metres)	+0.400	+0.333	+0.381	+0.411	+0.378	+0.378	+0.376	+0.376	+0.380	+0.391	+0.396	+0.432		
Cote proiect Project elevations	228.27	228.38	228.44	228.49	228.60	228.61	228.71	228.82	228.94	229.05	229.08	229.16		
Cote teren Existing elevations	227.87	228.05	228.06	228.08	228.23	228.23	228.34	228.45	228.56	228.65	228.69	228.73		
Distanta intre picheti Distance between points	20.00		10.98	9.02	20.00	0.98	19.02	20.00	20.00	20.00		6.48	13.52	
Distante cumulate Cumulated distances	36+440.00	36+460.00	36+470.98	36+480.00	36+500.00	36+500.98	36+520.00	36+540.00	36+560.00	36+580.00		36+586.48	36+600.00	
Aliniamente si curbe Straights and curves	L=69.85 R=310.00				L=280.94 B=394.3396									
Superelevation Left	2.50%	2.50%	2.50%	1.00%	-2.34%	-2.50%	-2.50%	-2.50%	-2.50%	-2.50%		-2.50%	-2.50%	
Superelevation Right	-2.50%	-2.50%	-2.50%	-2.50%	-2.50%	-2.50%	-2.50%	-2.50%	-2.50%	-2.50%		-2.50%	-2.50%	
KM hm					hm 5								hm 6	

PROFIL LONGITUDINAL CL TRONSON 1 DE LA 36440.000 LA 36600.000 SCARA : ORIZ 1 :500 VERT 1 :50

L E G E N D A

COTA PROIECTATA

COTA TEREN

PICHET(m) =0+300.00
L(m)=42.00
p1(%)=3.84
p2(%)=6.16
m(%)=2.32 - RACORDARI VERTICALE
B(m)=12.19
T(m)=21.00
R(m)=1809

VERIFICATOR	ing. Grădinariu T. Ioan	A4;B2;D	REFERAT nr.		
S.C. ALIDO PROIECT S.R.L. Piatra Neamț, str. Prof. Ion Negre, nr. 12 J 27/528/2001, R 14342100				**Beneficiar:** **UAT Județul Neamț prin Consiliul Județean Neamț**	Proiect nr. 374/2023
Specificatia	Numele si prenumele	Semnatura	Scara 1:500 1:50	**Titlu proiect:** **"Proiect integrat Modernizare, consolidare și reabilitare drumuri și poduri județene, obiective ce asigura conectarea la rețeaua TEN-T, Județul Neamț"**	Faza D.A.L.I.
SEF PROIECT	ing. Adrian NECULA		Data 2023	**Titlu planșă:** **Profil longitudinal** **DJ 159, Km 35+800 - 39+712**	Plansa nr. P.L.-2.5
PROIECTANT	ing. Gabriel AMARIEI				
PROIECTANT	ing. Ana-Maria CHIRILA				

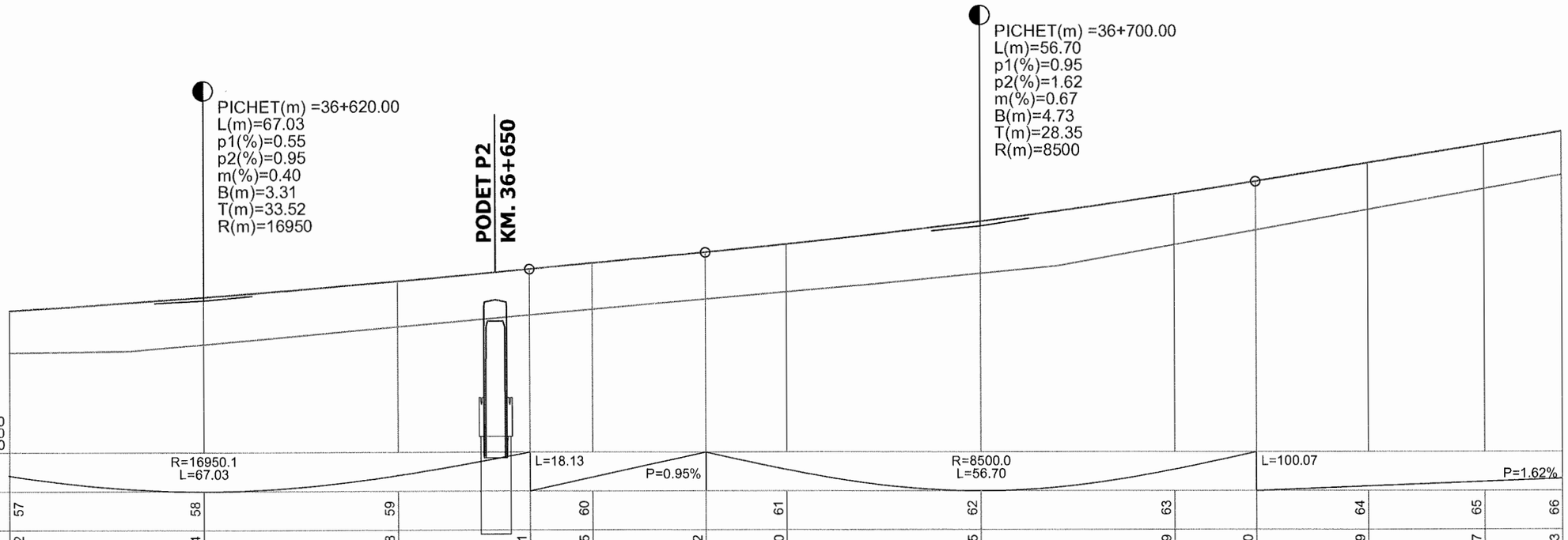
PICHET(m) =36+620.00
L(m)=67.03
p1(%)=0.55
p2(%)=0.95
m(%)=0.40
B(m)=3.31
T(m)=33.52
R(m)=16950
PODET P2
KM. 36+650
PICHET(m) =36+700.00
L(m)=56.70
p1(%)=0.95
p2(%)=1.62
m(%)=0.67
B(m)=4.73
T(m)=28.35
R(m)=8500
R.L. 227.700
R.L. 227.700
R.L. 228.200

| | | |

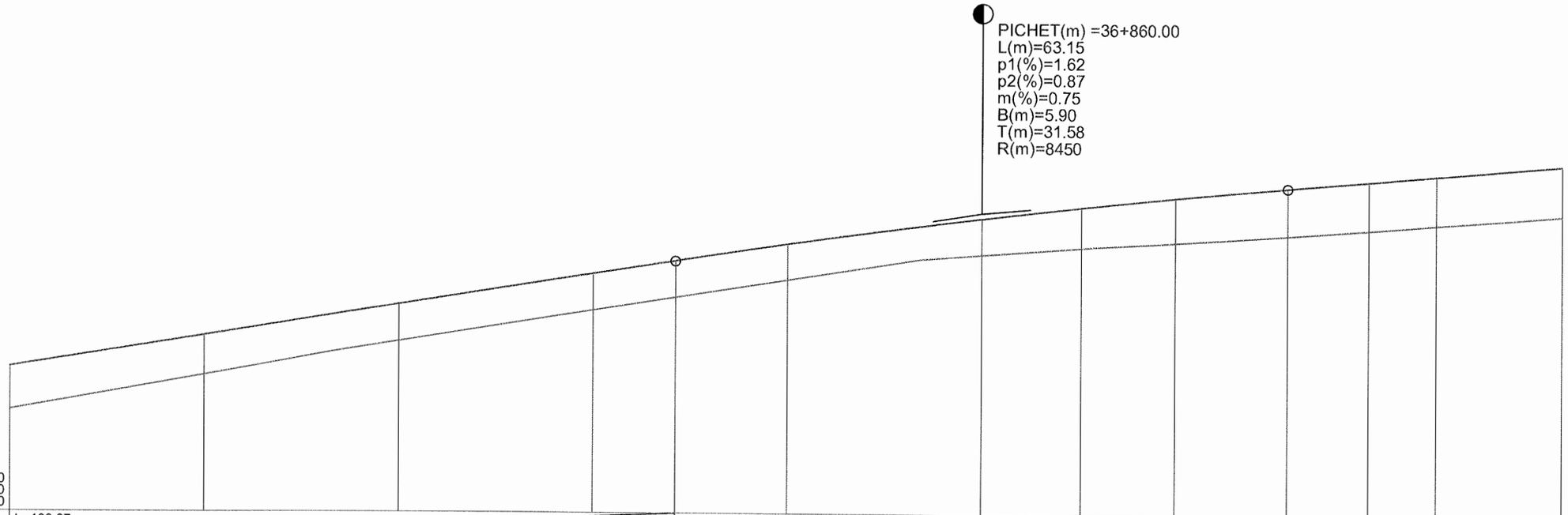
PICHET(m) =36+860.00
L(m)=63.15
p1(%)=1.62
p2(%)=0.87
m(%)=0.75
B(m)=5.90
T(m)=31.58
R(m)=8450
R.L. 229.500
R.L. 229.500
R.L. 230.000
L=100.07
P=1.62%
R=8450.0
L=63.15
L=76.33
P=0.87%

| | | |

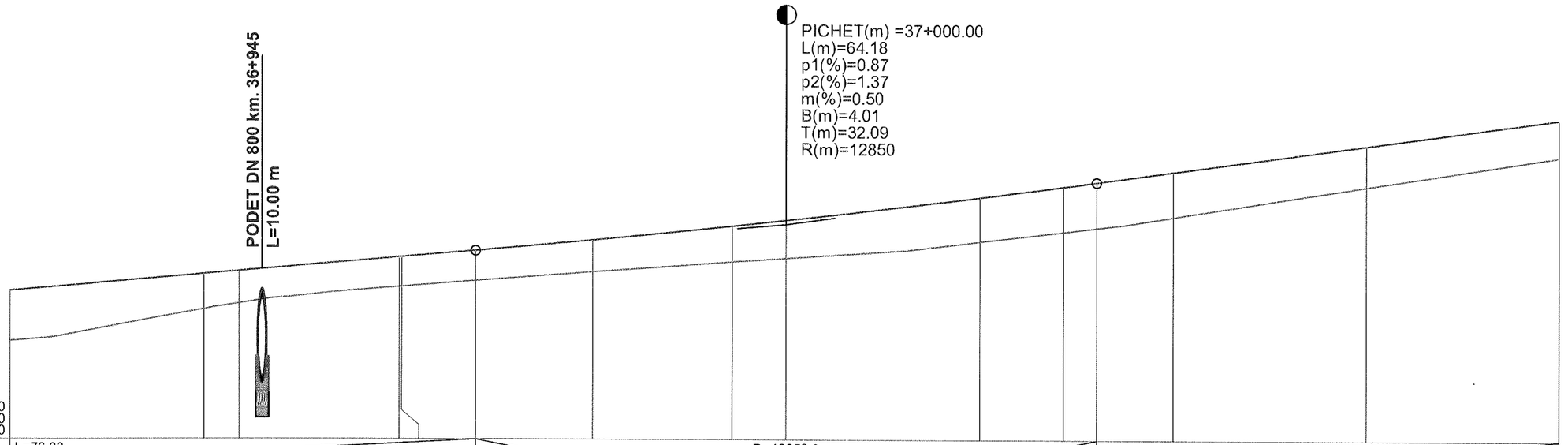
PODET DN 800 km. 36+945
L=10.00 m
PICHET(m) =37+000.00
L(m)=64.18
p1(%)=0.87
p2(%)=1.37
m(%)=0.50
B(m)=4.01
T(m)=32.09
R(m)=12850
R.L. 231.600
R.L. 231.600
R.L. 232.100

| | | |

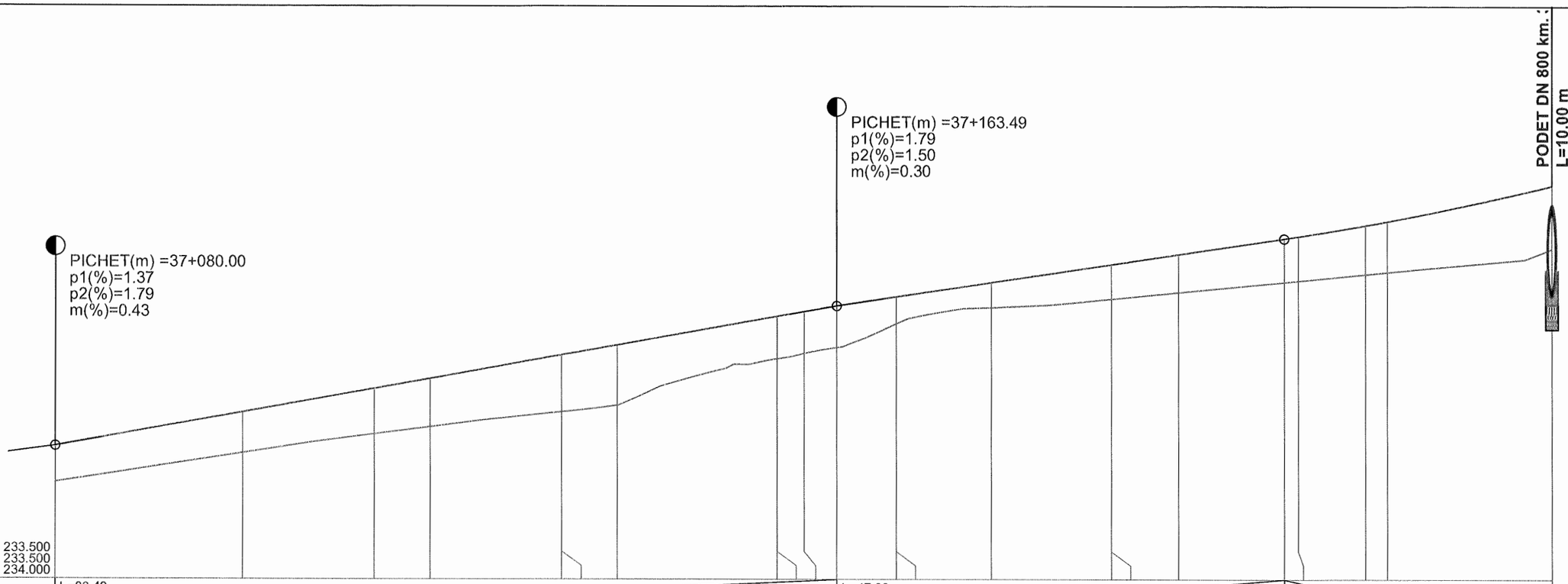
PICHET(m) =37+080.00
p1(%)=1.37
p2(%)=1.79
m(%)=0.43
PICHET(m) =37+163.49
p1(%)=1.79
p2(%)=1.50
m(%)=0.30
PODET DN 800 km.:
L=10.00 m
R.L. 233.500
R.L. 233.500
R.L. 234.000

| | | |

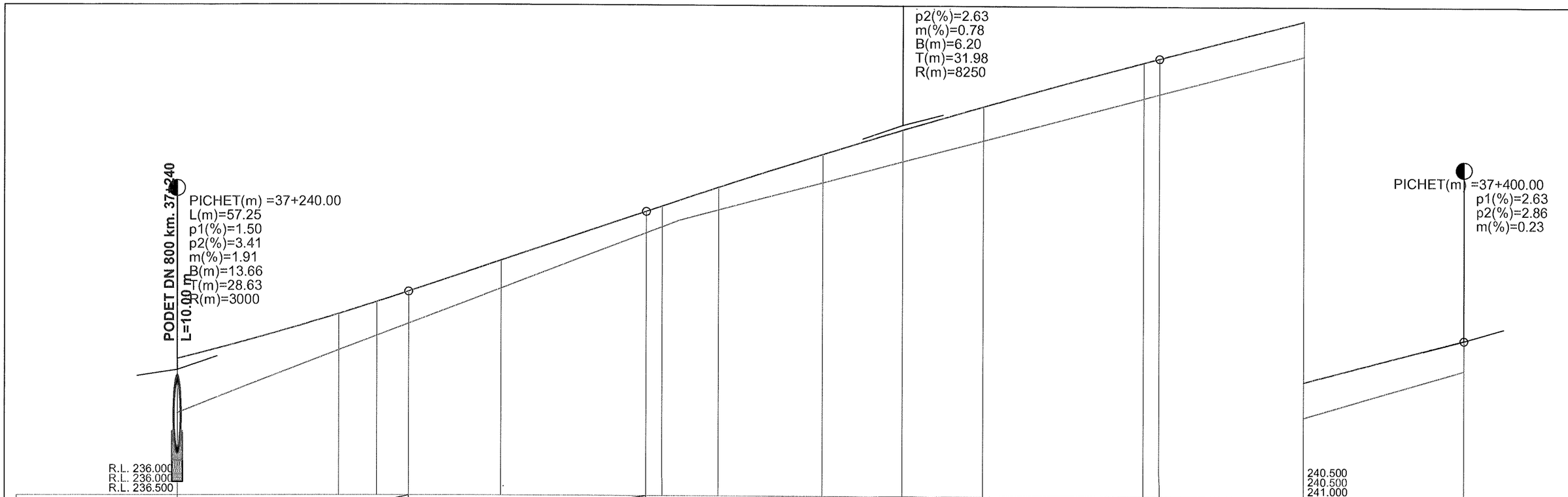
PODET DN 800 km. 37+240
L=10.00 m
PICHET(m) =37+240.00
L(m)=57.25
p1(%)=1.50
p2(%)=3.41
m(%)=1.91
B(m)=13.66
T(m)=28.63
R(m)=3000
p2(%)=2.63
m(%)=0.78
B(m)=6.20
T(m)=31.98
R(m)=8250
PICHET(m) =37+400.00
p1(%)=2.63
p2(%)=2.86
m(%)=0.23
R.L. 236.000
R.L. 236.000
R.L. 236.500
240.500
240.500
241.000

| | | |

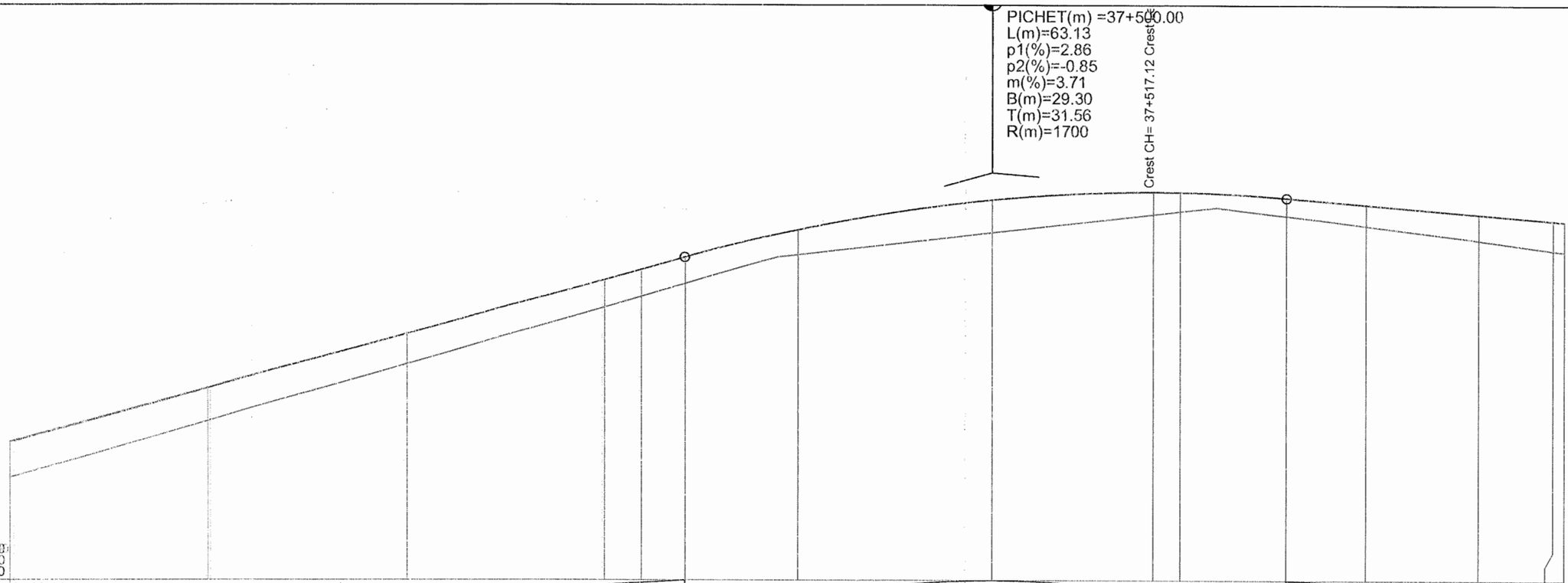
PICHET(m) =37+500.00
L(m)=63.13
p1(%)=2.86
p2(%)=-0.85
m(%)=3.71
B(m)=29.30
T(m)=31.56
R(m)=1700
Crest CH= 37+517.12 Crest
R.L. 241.000
R.L. 241.000
R.L. 241.500

| | | |

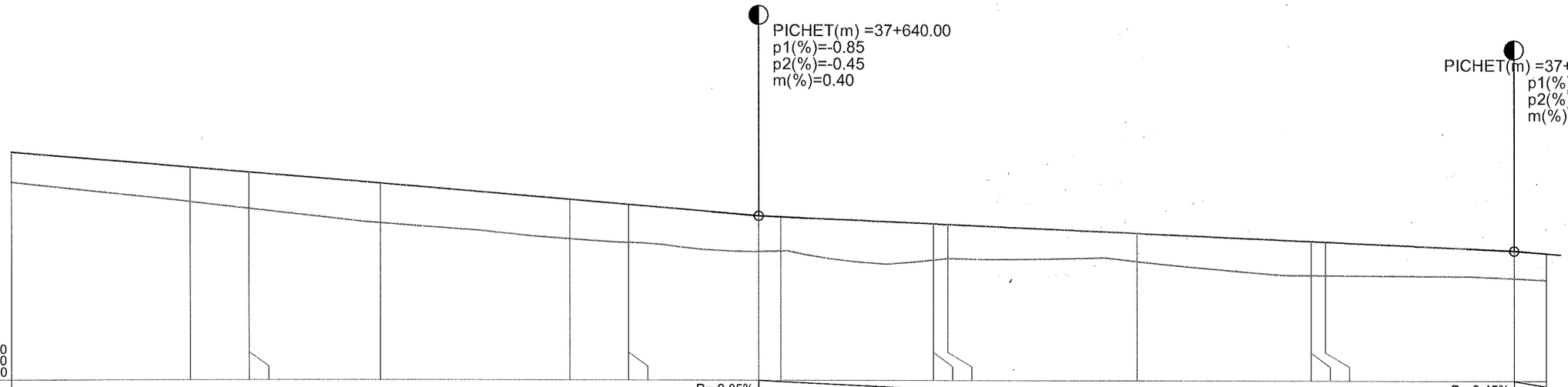
PICHET(m) =37+640.00
p1(%)=-0.85
p2(%)=-0.45
m(%)=0.40
PICHET(m) =37+720.00
p1(%)=-0.45
p2(%)=-0.79
m(%)=0.34
R.L. 242.400
R.L. 242.400
R.L. 242.900
P=-0.85%
P=-0.45%
L=80.00
L=24.80

| | | |

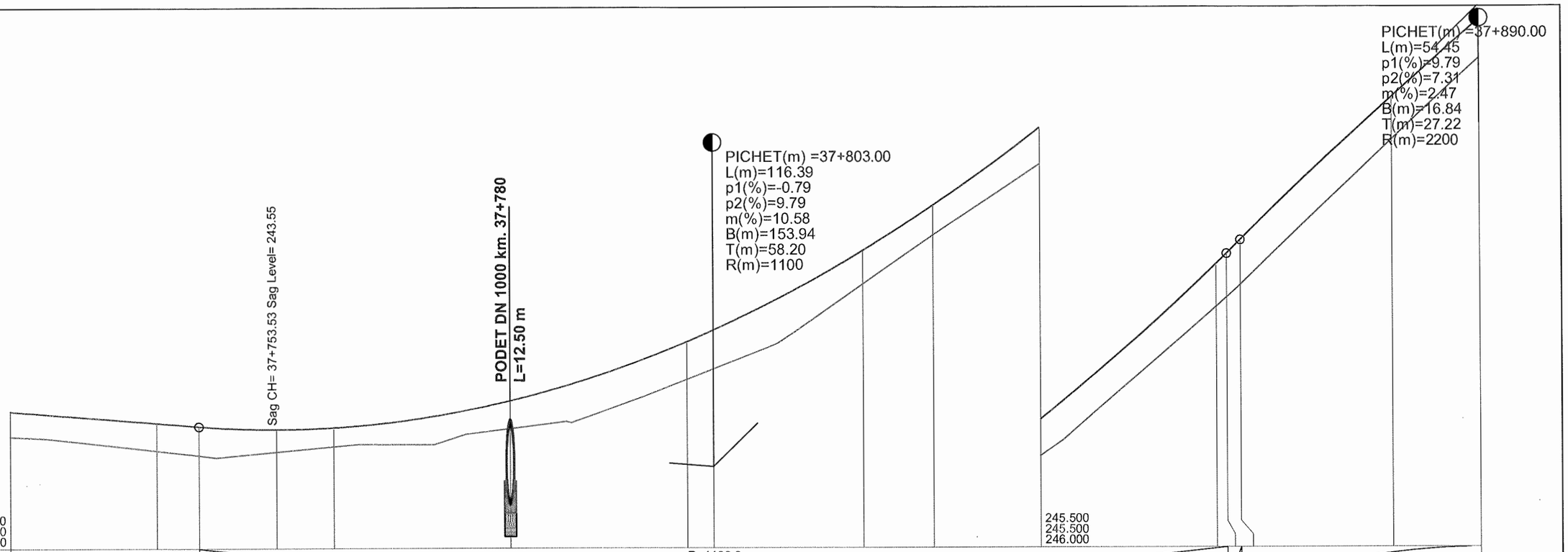
PICHET(m) =37+890.00
L(m)=54.45
p1(%)=9.79
p2(%)=7.31
m(%)=2.47
B(m)=16.84
T(m)=27.22
R(m)=2200
PICHET(m) =37+803.00
L(m)=116.39
p1(%)=-0.79
p2(%)=9.79
m(%)=10.58
B(m)=153.94
T(m)=58.20
R(m)=1100
PODET DN 1000 km. 37+780
L=12.50 m
Sag CH= 37+753.53 Sag Level= 243.55
R.L. 242.200
R.L. 242.200
R.L. 242.700
245.500
245.500
246.000
L=24.80
P=-0.79%
R=1100.0
L=116.39

| | | |

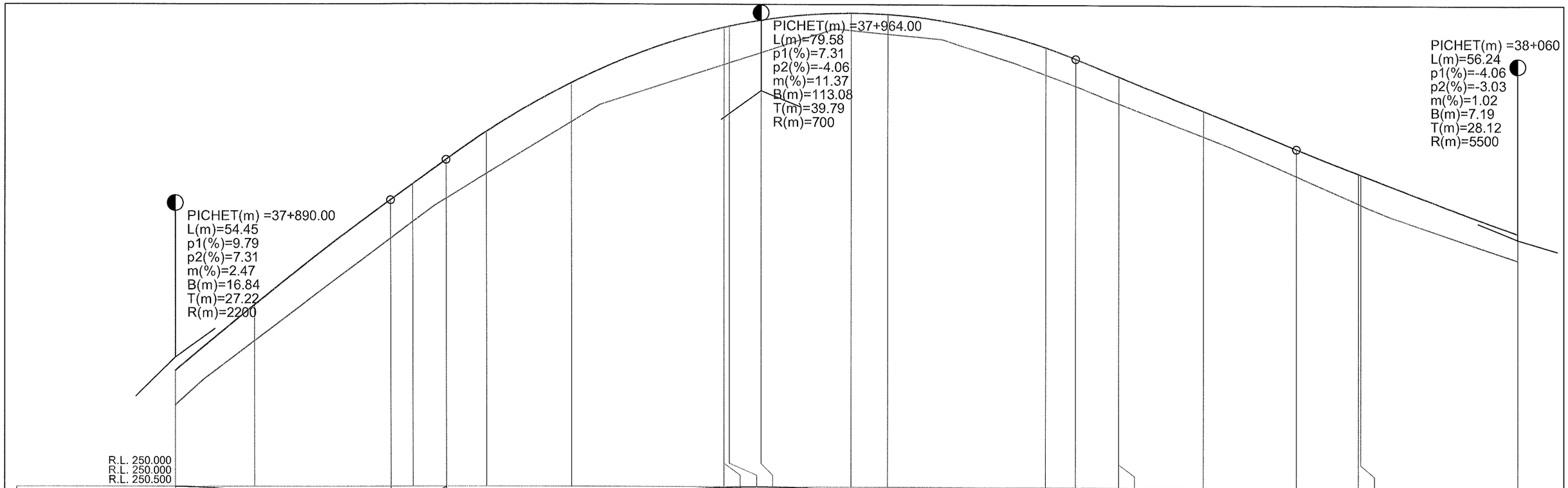
PICHET(m) =37+890.00
L(m)=54.45
p1(%)=9.79
p2(%)=7.31
m(%)=2.47
B(m)=16.84
T(m)=27.22
R(m)=2200
PICHET(m) =37+964.00
L(m)=79.58
p1(%)=7.31
p2(%)=-4.06
m(%)=11.37
B(m)=113.08
T(m)=39.79
R(m)=700
PICHET(m) =38+060
L(m)=56.24
p1(%)=-4.06
p2(%)=-3.03
m(%)=1.02
B(m)=7.19
T(m)=28.12
R(m)=5500
R.L. 250.000
R.L. 250.000
R.L. 250.500

| | | |

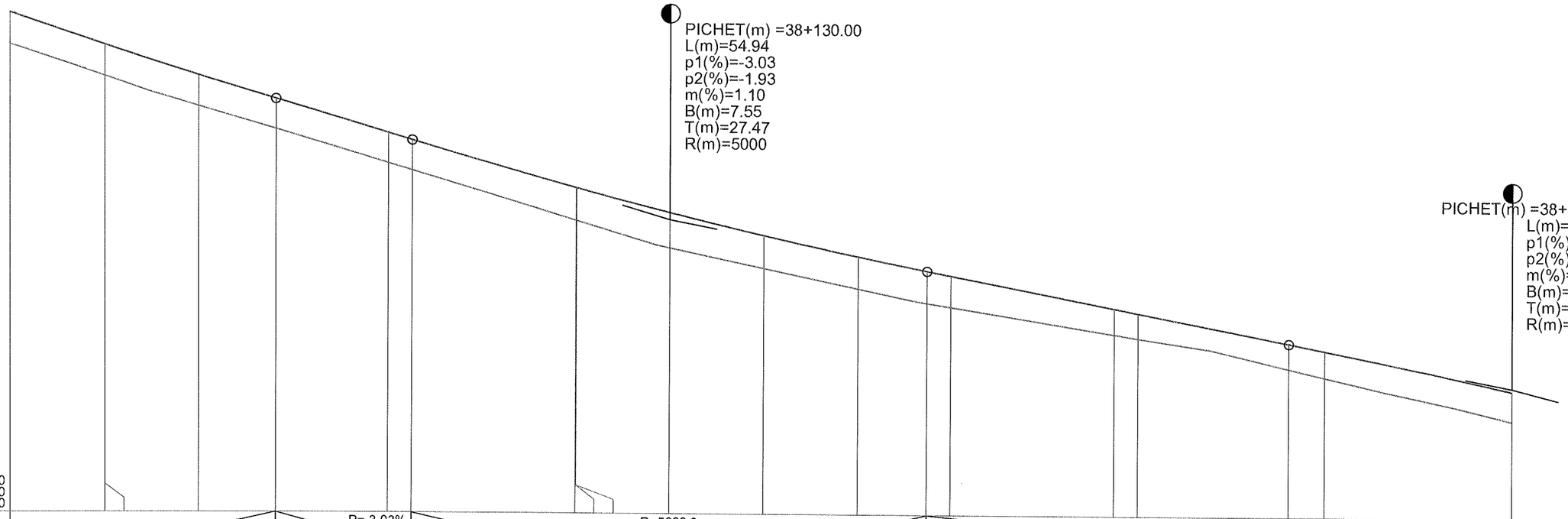
PICHET(m) =38+130.00
L(m)=54.94
p1(%)=-3.03
p2(%)=-1.93
m(%)=1.10
B(m)=7.55
T(m)=27.47
R(m)=5000
PICHET(m) =38+220.00
L(m)=47.74
p1(%)=-1.93
p2(%)=-2.51
m(%)=0.57
B(m)=3.41
T(m)=23.87
R(m)=8350
R.L. 247.900
R.L. 247.900
R.L. 248.400

| | | |

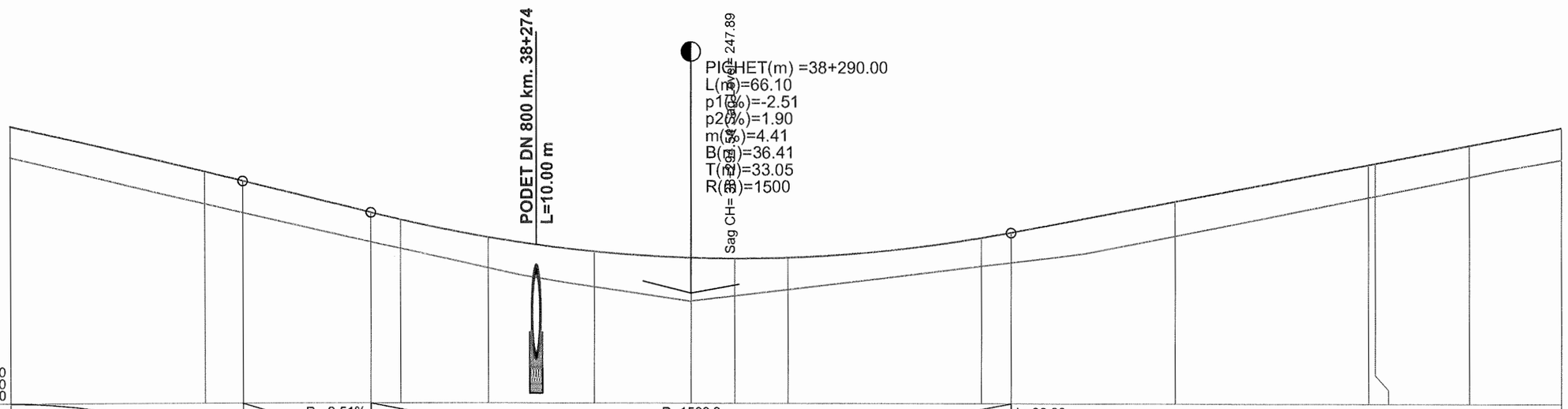
PODET DN 800 km. 38+274
L=10.00 m
PICHET(m) =38+290.00
L(m)=66.10
p1(%)=-2.51
p2(%)=1.90
m(%)=4.41
B(m)=36.41
T(m)=33.05
R(m)=1500
Sag CH= 247.89
R.L. 246.400
R.L. 246.400
R.L. 246.900
P=-2.51%
L=13.08
R=1500.0
L=66.10
L=83.68
P=1.90%

| | | |

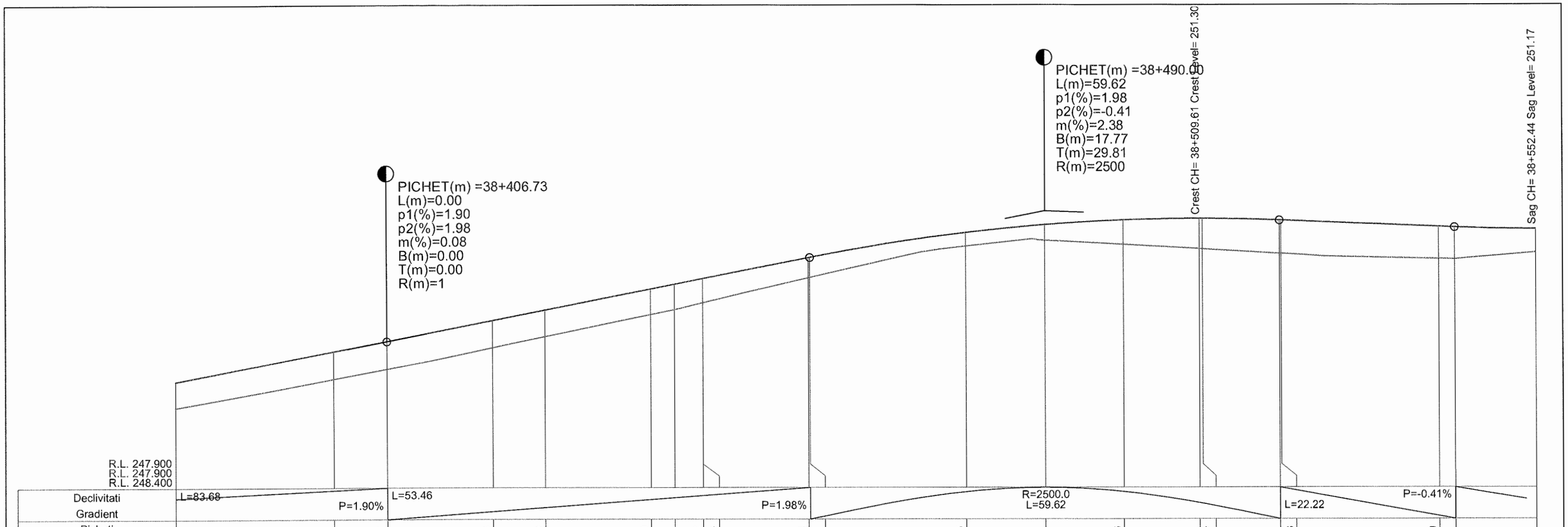
PICHET(m) =38+406.73
L(m)=0.00
p1(%)=1.90
p2(%)=1.98
m(%)=0.08
B(m)=0.00
T(m)=0.00
R(m)=1
PICHET(m) =38+490.00
L(m)=59.62
p1(%)=1.98
p2(%)=-0.41
m(%)=2.38
B(m)=17.77
T(m)=29.81
R(m)=2500
Crest CH= 38+509.61 Crest Level= 251.30
Sag CH= 38+552.44 Sag Level= 251.17
R.L. 247.900
R.L. 247.900
R.L. 248.400

| | | |

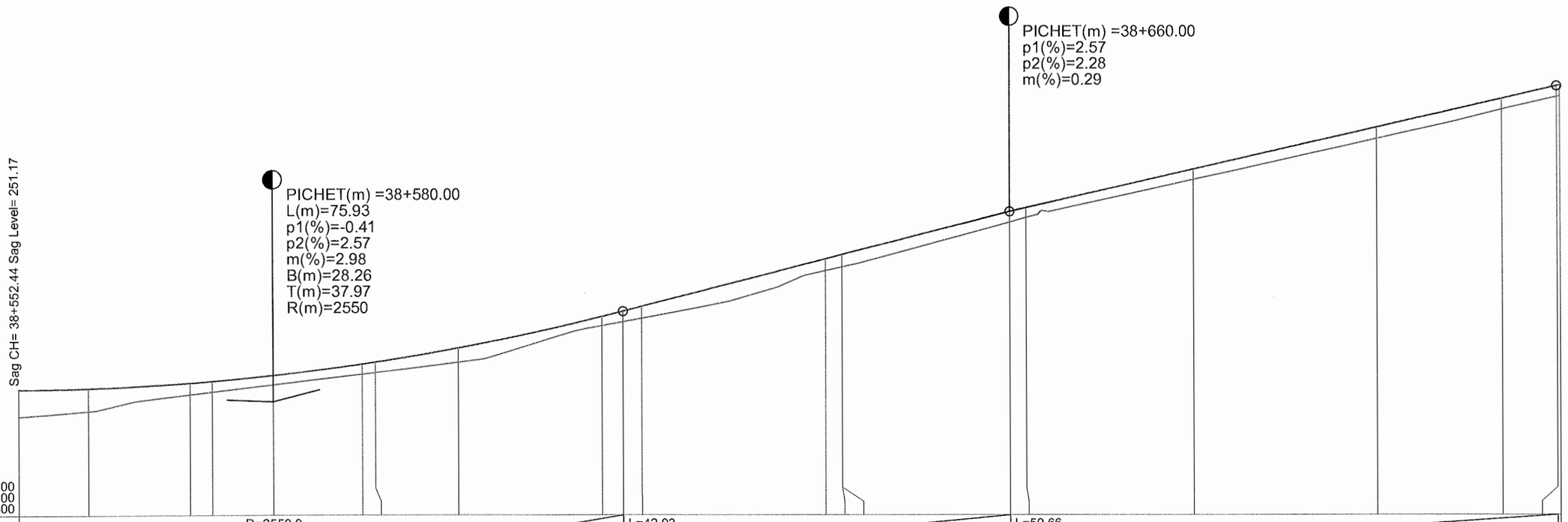
PICHET(m) =38+660.00
p1(%)=2.57
p2(%)=2.28
m(%)=0.29
PICHET(m) =38+580.00
L(m)=75.93
p1(%)=-0.41
p2(%)=2.57
m(%)=2.98
B(m)=28.26
T(m)=37.97
R(m)=2550
Sag CH= 38+552.44 Sag Level= 251.17
R.L. 249.800
R.L. 249.800
R.L. 250.300
R=2550.0
L=75.93
L=42.03
P=2.57%
L=59.66
P=2.28%

| | | |

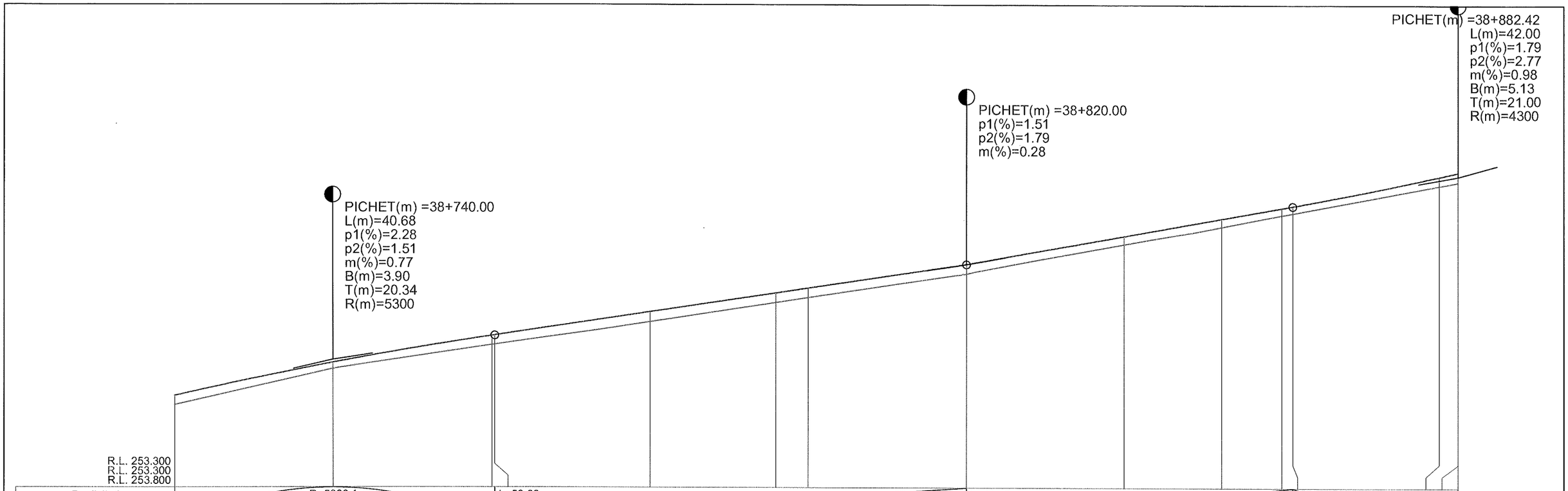
PICHET(m) =38+740.00
L(m)=40.68
p1(%)=2.28
p2(%)=1.51
m(%)=0.77
B(m)=3.90
T(m)=20.34
R(m)=5300
PICHET(m) =38+820.00
p1(%)=1.51
p2(%)=1.79
m(%)=0.28
PICHET(m) =38+882.42
L(m)=42.00
p1(%)=1.79
p2(%)=2.77
m(%)=0.98
B(m)=5.13
T(m)=21.00
R(m)=4300
R.L. 253.300
R.L. 253.300
R.L. 253.800

| | | |

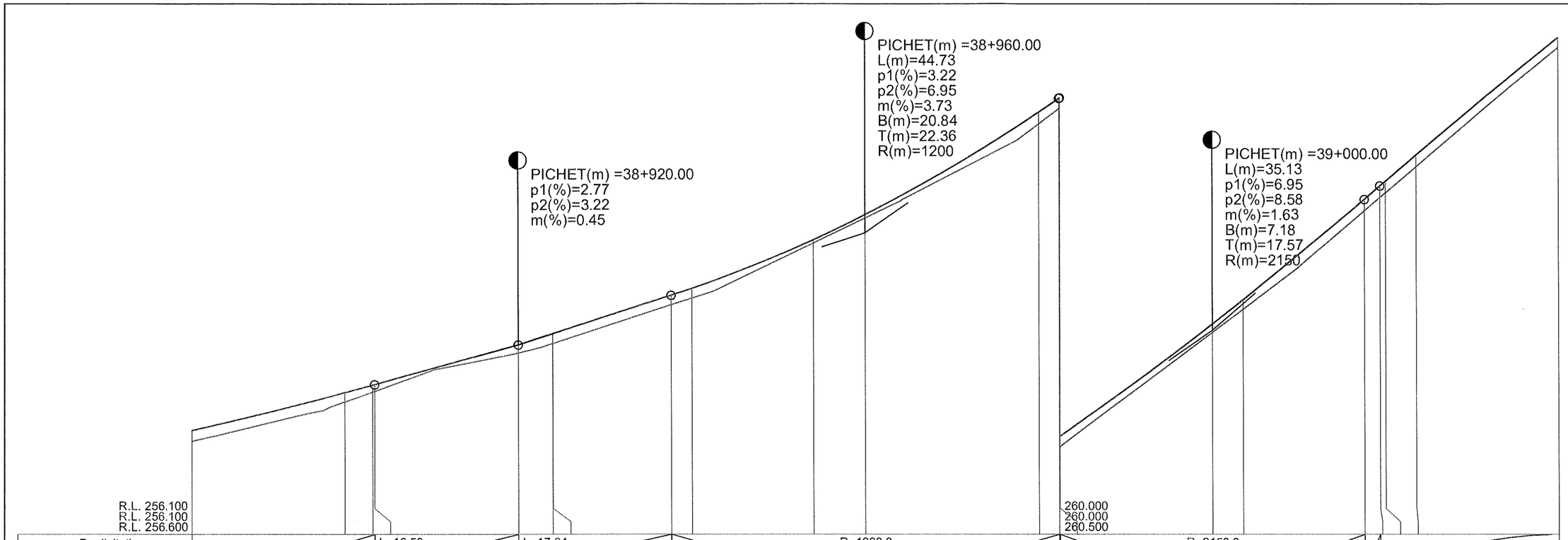
PICHET(m) =38+920.00
p1(%)=2.77
p2(%)=3.22
m(%)=0.45
PICHET(m) =38+960.00
L(m)=44.73
p1(%)=3.22
p2(%)=6.95
m(%)=3.73
B(m)=20.84
T(m)=22.36
R(m)=1200
PICHET(m) =39+000.00
L(m)=35.13
p1(%)=6.95
p2(%)=8.58
m(%)=1.63
B(m)=7.18
T(m)=17.57
R(m)=2150
R.L. 256.100
R.L. 256.100
R.L. 256.600
260.000
260.000
260.500

| | | |

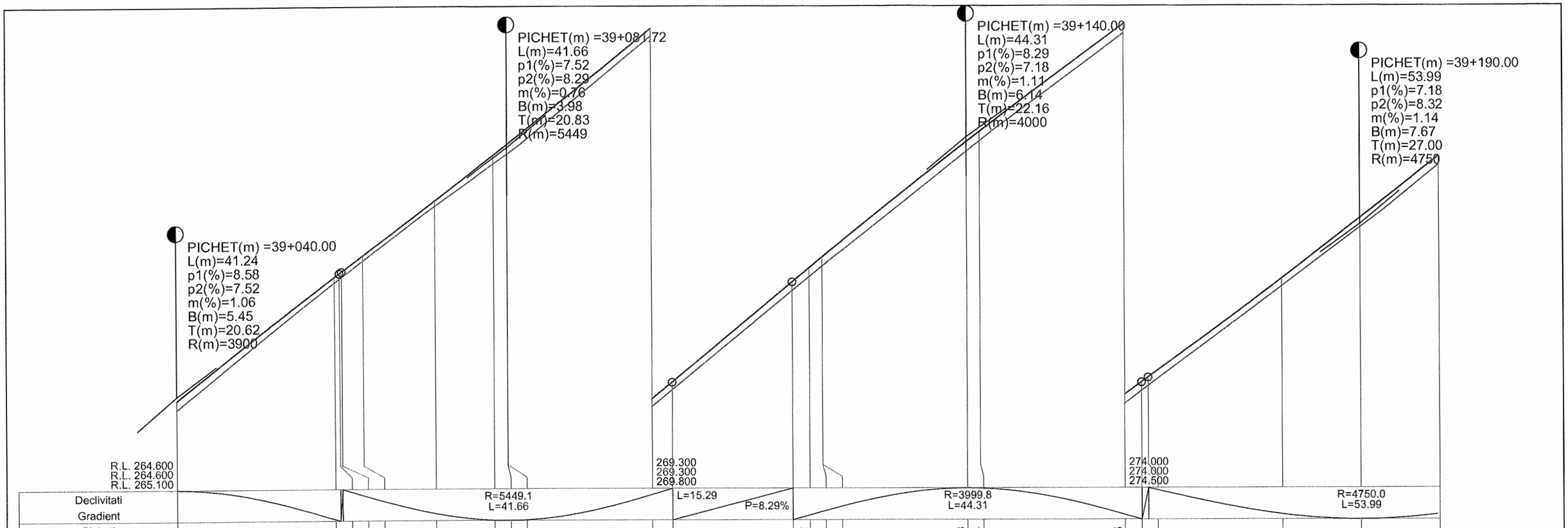

PROFIL LONGITUDINAL CL TRONSON 1 DE LA 39040.000 LA 39200.000 SCARA : ORIZ 1 :500 VERT 1 :50

L E G E N D A

COTA PROIECTATA

COTA TEREN

PICHET(m) =0+300.00
L(m)=42.00
p1(%)=3.84
p2(%)=6.16
m(%)=2.32
B(m)=12.19
T(m)=21.00
R(m)=1809

- RACORDARI VERTICALE

VERIFICATOR	ing. Grădinariu T. Ioan	A4;B2;D	REFERAT nr. ..... din		
S.C. ALIDO PROIECT S.R.L. Piatra Neamț, str. Prof. Ion Negre, nr. 12 J 27/528/2001, R 14342100			**Beneficiar: UAT Județul Neamț prin Consiliul Județean Neamț**		Proiect nr. 374/2023
Specificatia	Numele si prenumele	Semnatura	Scara 1:500 1:50	**Titlu proiect: "Proiect integrat Modernizare, consolidare și reabilitare drumuri și poduri județene, obiective ce asigura conectarea la rețeaua TEN-T, Județul Neamț"**	Faza D.A.L.I.
SEF PROIECT	ing. Adrian NECULA		Data 2023	**Titlu planșă: Profil longitudinal DJ 159, Km 35+800 - 39+712**	Plansa nr. P.L.-2.21
PROIECTANT	ing. Gabriel AMARIEI				
PROIECTANT	ing. Ana-Maria CHIRILA				

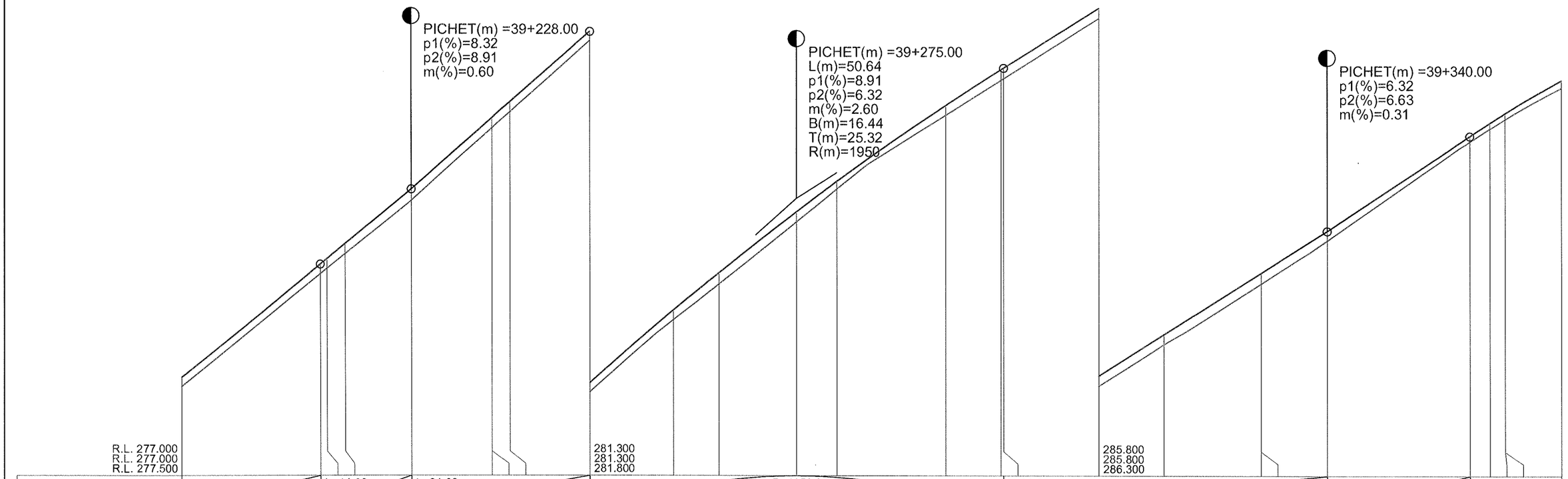
PICHET(m) =39+228.00
p1(%)=8.32
p2(%)=8.91
m(%)=0.60
PICHET(m) =39+275.00
L(m)=50.64
p1(%)=8.91
p2(%)=6.32
m(%)=2.60
B(m)=16.44
T(m)=25.32
R(m)=1950
PICHET(m) =39+340.00
p1(%)=6.32
p2(%)=6.63
m(%)=0.31
R.L. 277.000
R.L. 277.000
R.L. 277.500
281.300
281.300
281.800
285.800
285.800
286.300

| | | |

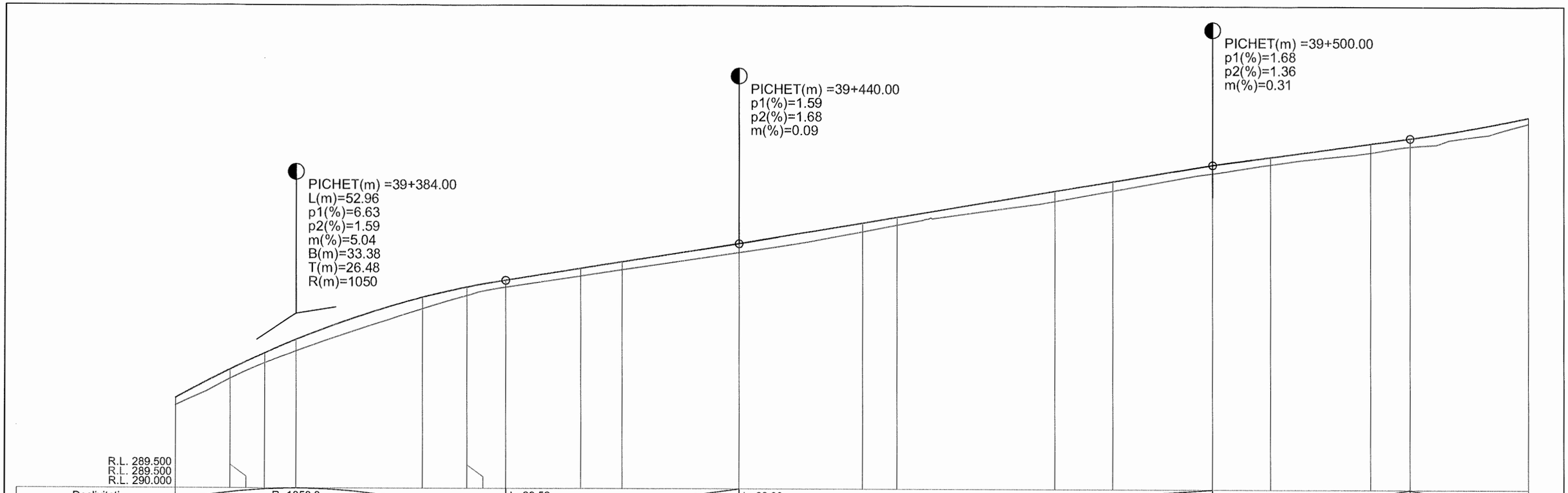
PICHET(m) =39+384.00
L(m)=52.96
p1(%)=6.63
p2(%)=1.59
m(%)=5.04
B(m)=33.38
T(m)=26.48
R(m)=1050
PICHET(m) =39+440.00
p1(%)=1.59
p2(%)=1.68
m(%)=0.09
PICHET(m) =39+500.00
p1(%)=1.68
p2(%)=1.36
m(%)=0.31
R.L. 289.500
R.L. 289.500
R.L. 290.000

| | | |

SFARSIT KM. 39+712
PROIECT

PICHET(m) =39+560.00
L(m)=69.84
p1(%)=1.36
p2(%)=5.24
m(%)=3.88
B(m)=33.87
T(m)=34.92
R(m)=1800

PICHET(m) =39+633.00
p1(%)=5.24
p2(%)=5.33
m(%)=0.09

PICHET(m) =39+660.00
p1(%)=5.33
p2(%)=4.88
m(%)=0.45

PICHET(m) =39+690.00
L(m)=40.71
p1(%)=4.88
p2(%)=6.73
m(%)=1.85
B(m)=9.42
T(m)=20.36
R(m)=2200

R.L. 293.100
R.L. 293.100
R.L. 293.600

298.000
298.000
298.500

| | | |

PROFIL TRANSVERSAL TIP I - DJ159
Se aplica:
km. 35+800 - 38+565
Scara 1:50

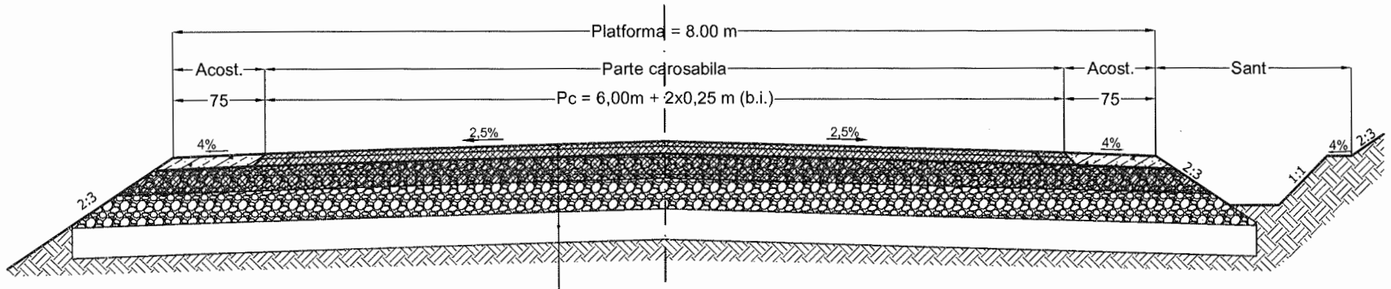

Strat uzură din BAPC16 - 4 cm, cf. AND 605, SR EN 13108.

Strat legatură din BADPC22.4 - 6 cm, cf. AND 605, SR EN 13108.

Strat de bază din balast stabilizat cu liant hidraulic "in-situ" (4-6%) in grosime de 20 cm, cf. SR EN 13282/1:2013, STAS 10473

Strat de fundație din balast amestec optimal - 25 cm, cf. SR EN 13242, STAS 6400.

Strat de formă din pământ stabilizat mecanic cu liant hidraulic "in-situ" (3-5%) în grosime de 25 cm, cf. SR EN 13282/1:2013, STAS 10473

PROFIL TRANSVERSAL TIP II - DJ159
Se aplica:
km. 38+565 - 39+712
Scara 1:50

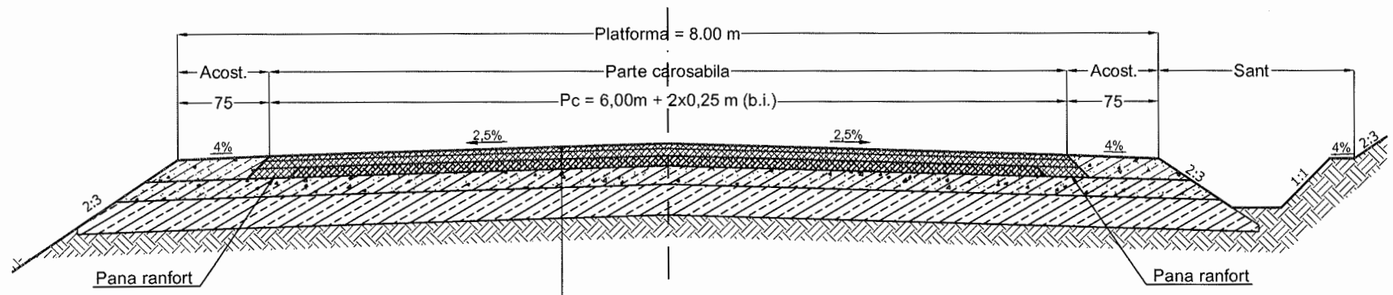

Strat uzură din BAPC16 - 4 cm, cf. AND 605, SR EN 13108.

Strat legatură din BADPC22.4 - 6 cm + 2 cm (preluare deniv.), cf. AND 605, SR EN 13108.

Îmbrăcăminte asfaltică existentă (L_{PCex} =6.00 m).

VERIFICATOR	ing. Grădinariu T. Ioan		A4;B2;D	REFERAT nr. ..... din	
S.C. ALIDO PROIECT S.R.L. Piatra Neamț, str. Prof. Ion Negre, nr. 12 J 27/528/2001, R 14342100				**Beneficiar:** **UAT Județul Neamț prin Consiliul Județean Neamț**	Proiect nr. 374/2023
Specificatia	Numele si prenumele	Semnatura	Scara 1:50	**Titlu proiect:** **"Proiect integrat Modernizare, consolidare și reabilitare drumuri și poduri județene, obiective ce asigura conectarea la rețeaua TEN-T, Județul Neamț"**	Faza D.A.L.I.
SEF PROIECT	ing. Adrian NECULA		Data 2023	**Titlu planșă:** **PROFIL TRANSVERSAL TIP I si II** **DJ 159, KM 35+800 - 39+712**	Plansa nr. P.T.T.-3.1
PROIECTANT	ing. Gabriel AMARIEI				
PROIECTANT	ing. Ana-Maria CHIRILA				

Detaliu sant de beton si acostament betonat Scara 1:30

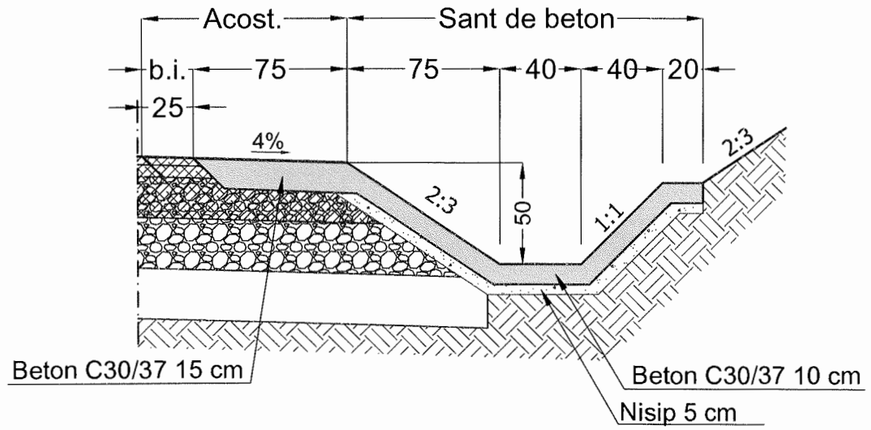

Detaliu rigola de beton si acostament betonat Scara 1:30

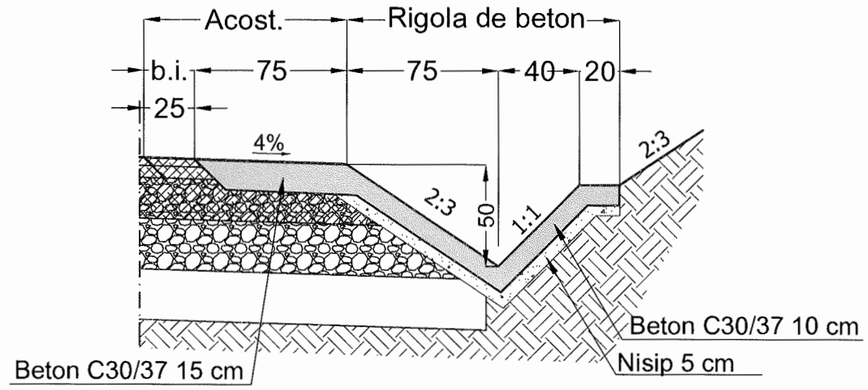

Detaliu rotunjire
colturi rigole/santuri beton.

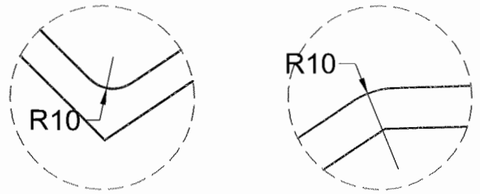

Detaliu dren sub sant Scara 1:30

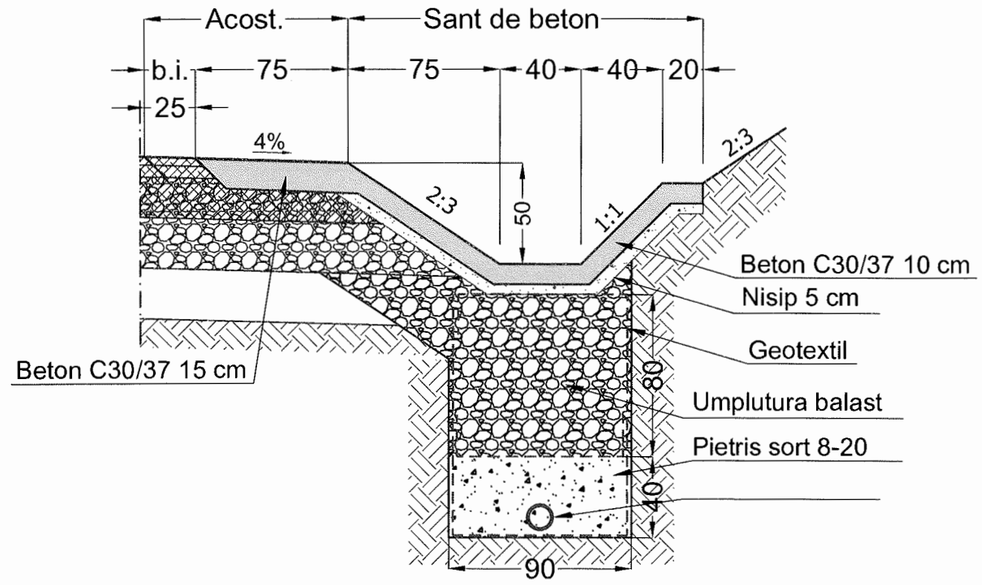

NOTA:
DOMENIU DE APLICARE A SANTURILOR, RIGOLELOR DIN BETON SI A DRENURILOR ESTE CONFORM MEMORIU TEHNIC.

Tub riflat Ø 110

VERIFICATOR	ing. Grădinariu T. Ioan		A4;B2;D	REFERAT nr.	
S.C. ALIDO PROIECT S.R.L. Piatra Neamț, str. Prof. Ion Negre, nr. 12 J 27/528/2001, R 14342100				**Beneficiar:** **UAT Județul Neamț prin Consiliul Județean Neamț**	Proiect nr. 324/2023
Specificatia	Numele si prenumele	Semnatura	Scara 1:50	**Titlu proiect:** **"Proiect integrat Modernizare, consolidare și reabilitare drumuri și poduri județene, obiective ce asigura conectarea la rețeaua TEN-T, Județul Neamț"**	Faza D.A.L.I.
SEF PROIECT	ing. Adrian NECULA		Data 2023	**Titlu planșă:** ***DETALII RIGOLE SI SANTURI DE BETON*** ***DJ 159, KM 35+800 - 39+712***	Plansa nr. D.E.- 4.1
PROIECTANT	ing. Gabriel AMARIEI				
PROIECTANT	ing. Ana-Maria CHIRILA				

PODET TUBULAR DN 800

SECTIUNEA A – A

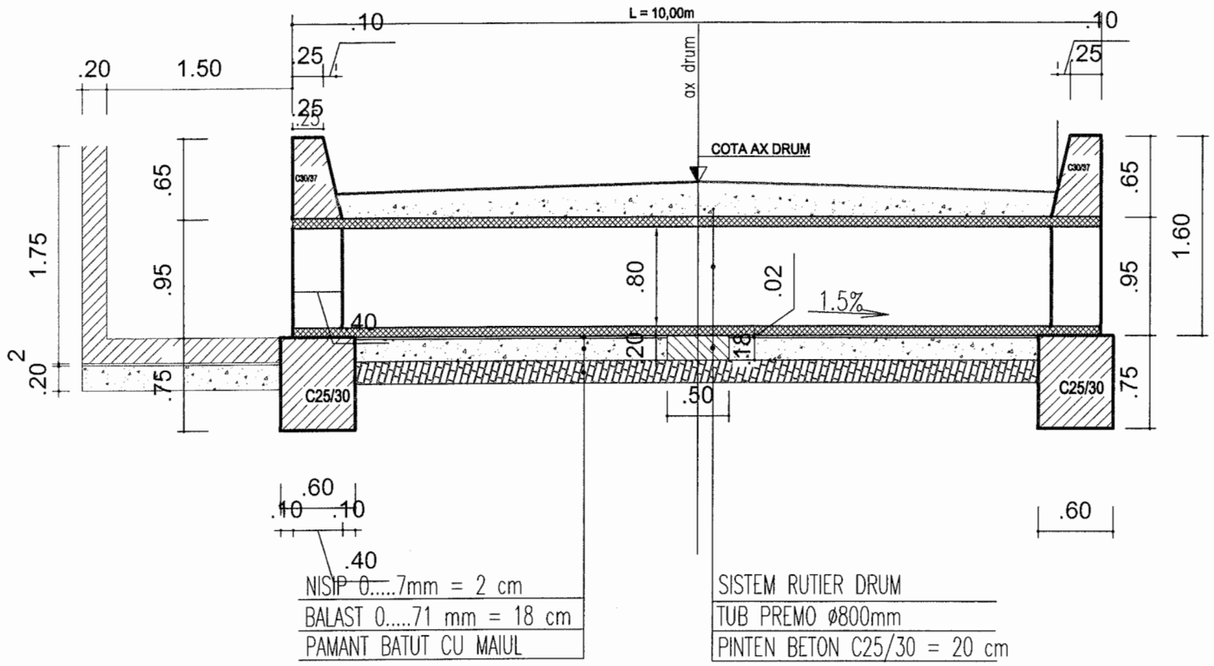

SECTIUNEA B – B

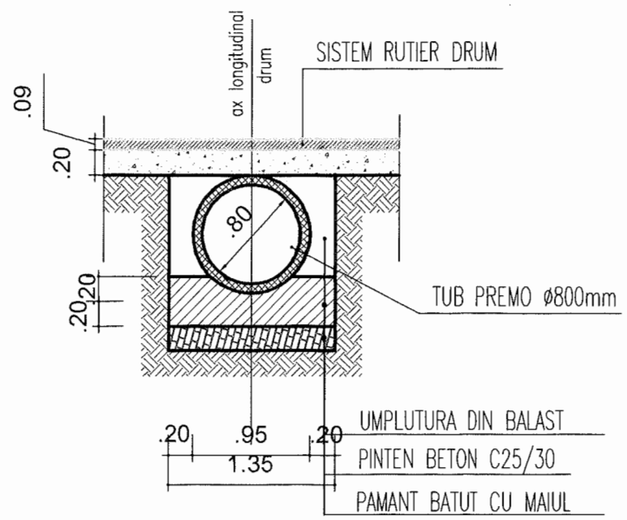

VEDERE PLANA

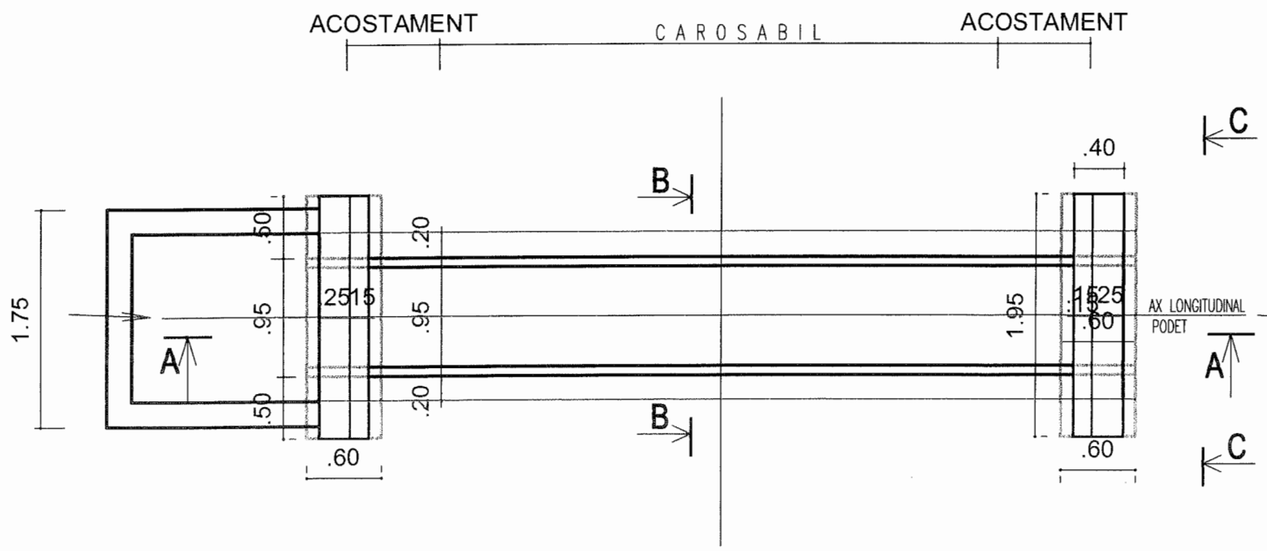

SECTIUNEA C – C

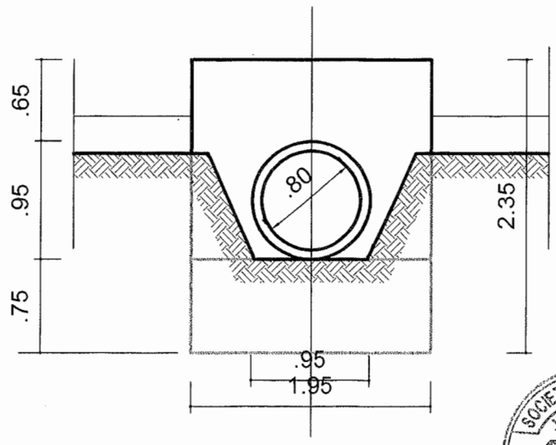

VERIFICATOR	ing. Grădinariu T. Ioan		A4;B2;D	REFERAT nr.	
S.C. ALIDO PROIECT S.R.L. Piatra Neamț, str. Prof. Ion Negre, nr. 12 J 27/528/2001, R 14342100				**Beneficiar:** **UAT Județul Neamț prin Consiliul Județean Neamț**	Proiect nr. 374/2023
Specificatia	Numele si prenumele	Semnatura	Scara 1:50	**Titlu proiect:** **"Proiect integrat Modernizare, consolidare și reabilitare drumuri și poduri județene, obiective ce asigura conectarea la rețeaua TEN-T, Județul Neamț"**	Faza D.A.L.I.
SEF PROIECT	ing. Adrian NECULA		Data 2023	**Titlu planșă:** ***DETALII PODET TUBULAR DN 800*** ***DJ 159, KM 35+800 - 39+712***	Plansa nr. D.E.- 4.2
PROIECTANT	ing. Gabriel AMARIEI				
PROIECTANT	ing. Ana-Maria CHIRILA				

SOCIETATEA COMERCIALA J27/528/2001 ALIDO PROIECT SRL

PODET TUBULAR DN 1000

SECTIUNEA A – A

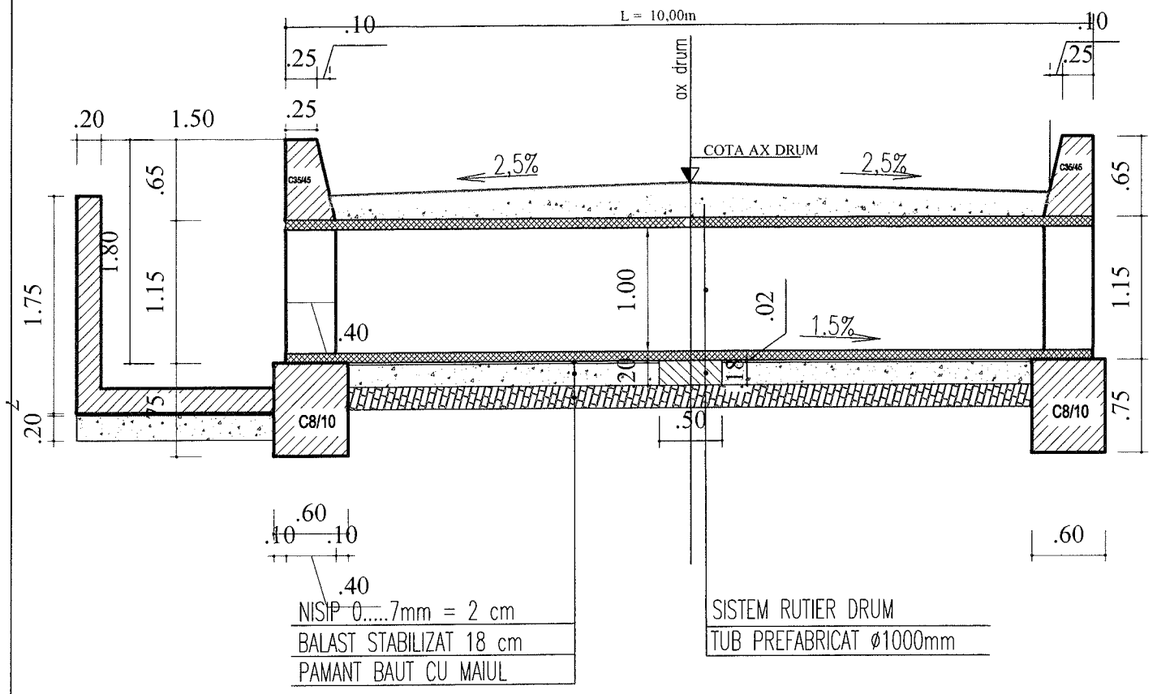

SECTIUNEA C – C

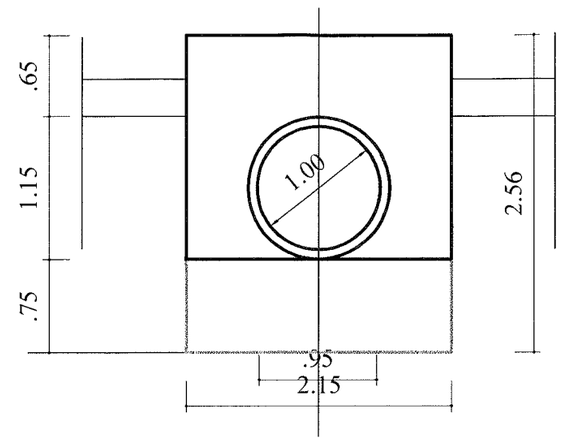

SECTIUNEA B – B

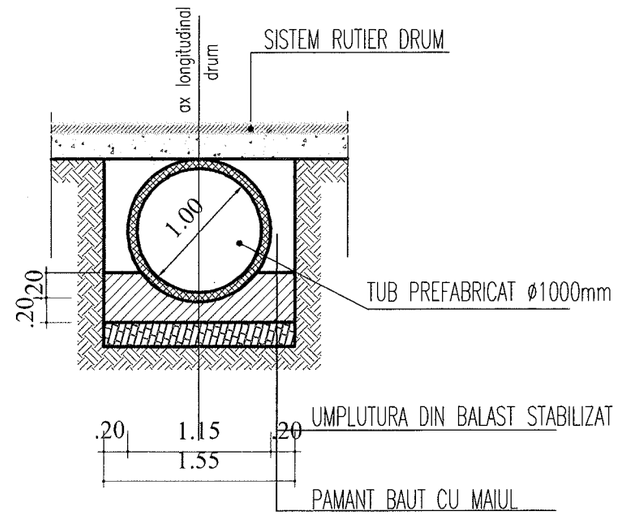

VEDERE PLANA

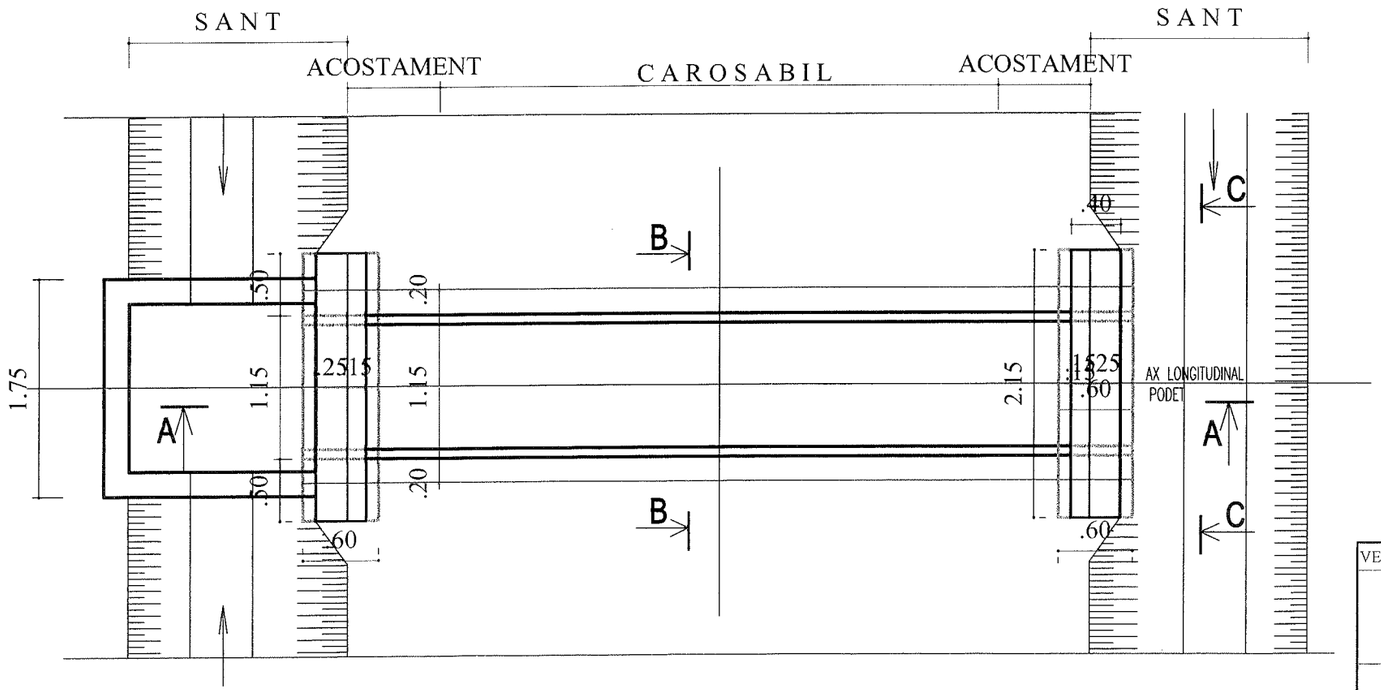

VERIFICATOR	ing. Grădinariu T. Ioan		A4;B2;D	REFERAT nr.	
S.C. ALIDO PROIECT S.R.L. Piatra Neamț, str. Prof. Ion Negre, nr. 12 J 27/528/2001, R 14342100				**Beneficiar:** **UAT Județul Neamț prin Consiliul Județean Neamț**	Proiect nr. 374/2023
Specificatia	Numele si prenumele	Semnatura	Scara 1:50	**Titlu proiect:** **"Proiect integrat Modernizare, consolidare și reabilitare drumuri și poduri județene, obiective ce asigura conectarea la rețeaua TEN-T, Județul Neamț"**	Faza D.A.L.I.
SEF PROIECT	ing. Adrian NECULA		Data 2023	**Titlu planșă:** ***DETALII PODET TUBULAR DN 800*** ***DJ 159, KM 35+800 - 39+712***	Plansa nr. D.E.- 4.3
PROIECTANT	ing. Gabriel AMARIEI				
PROIECTANT	ing. Ana-Maria CHIRILA				

SECTIUNE LONGITUDINALA A-A

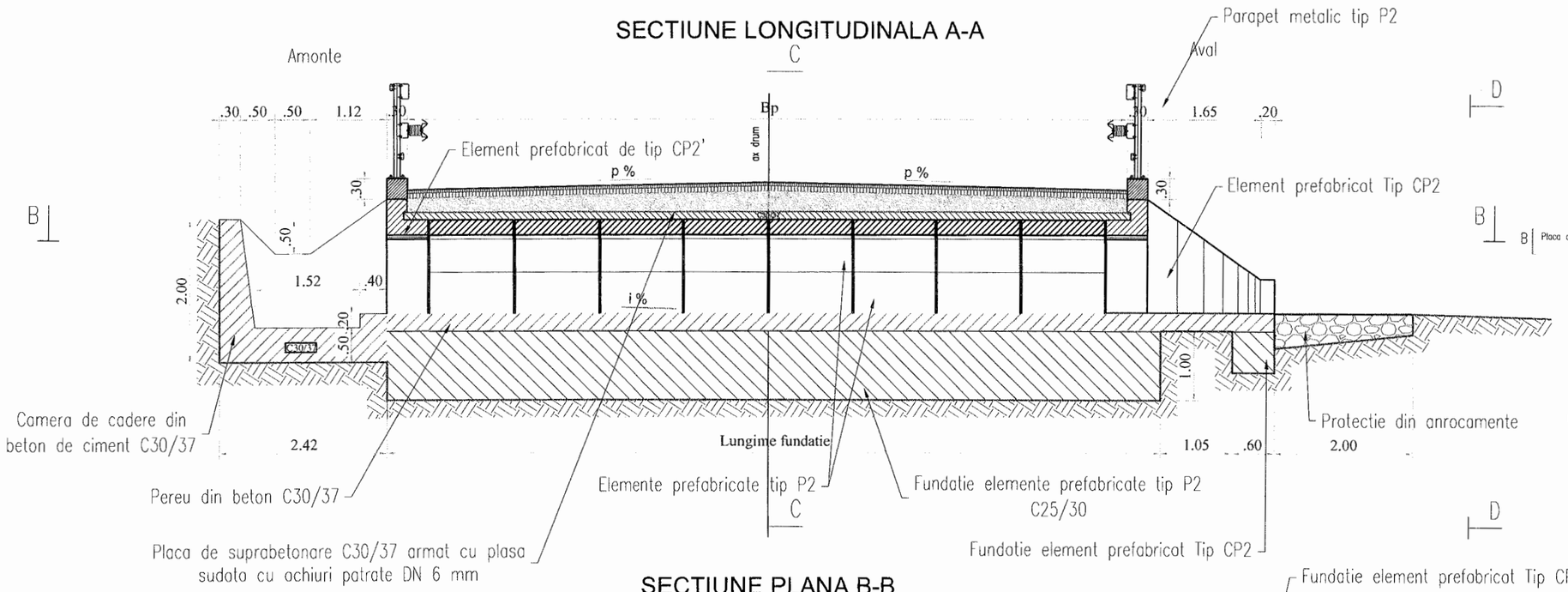

SECTIUNE TRANSVERSALA C-C

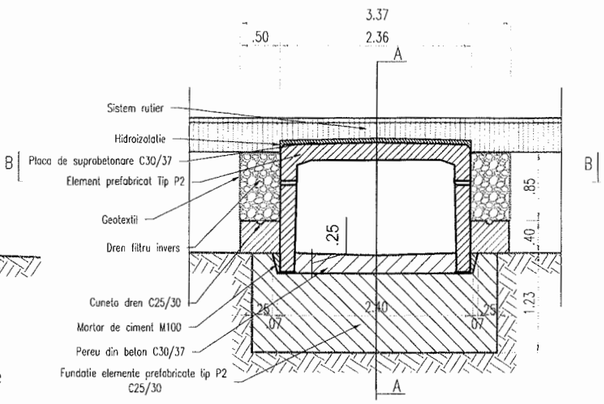

SECTIUNE PLANA B-B

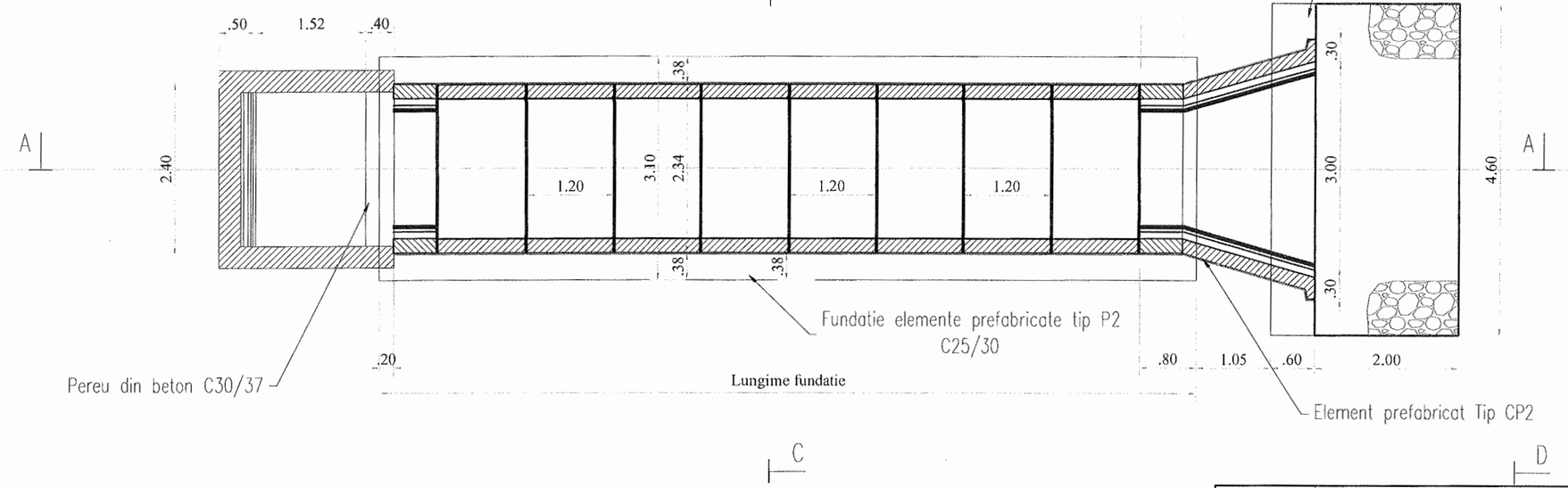

VEDERE TRANSVERSALA D-D

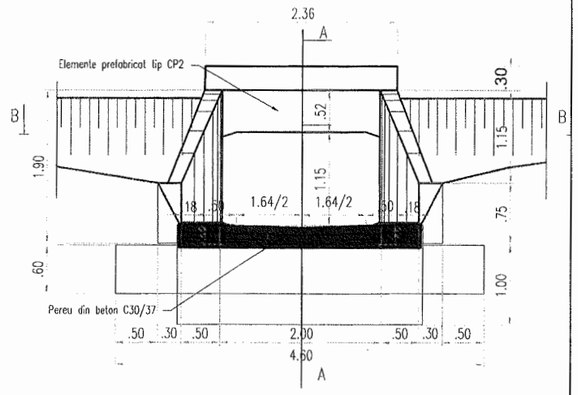

NOTA:

- ELEMENTELE PREFABRICATE TIP P2 SE VOR ASEZA JOANTIV PE BLOCUL DE FUNDATIE PE UN STRAT DE MORTAR DE CIMENT M100 PENTRU NIVELARE SI POZARE (2 CM).
- ROSTURILE DINTRE PREFABRICATE SE VOR MONTA CU MORTAR DE CIMENT M100.
- HIDROIZOLATIA SE VA REALIZA CONFORM PREVEDERILOR DIN CAIETUL DE SARCINI.

VERIFICATOR	ing. Grădinariu T. Ioan		A4;B2;D	REFERAT nr. ..... din	
S.C. ALIDO PROIECT S.R.L. Piatra Neamț, str. Prof. Ion Negre, nr. 12 J 27/528/2001, R 14342100				**Beneficiar: UAT Județul Neamț prin Consiliul Județean Neamț**	Proiect nr. 374/2023
Specificatia	Numele si prenumele	Semnatura	Scara 1:50	**Titlu proiect: "Proiect integrat Modernizare, consolidare și reabilitare drumuri și poduri județene, obiective ce asigura conectarea la rețeaua TEN-T, Județul Neamț"**	Faza D.A.L.I.
SEF PROIECT	ing. Adrian NECULA		Data 2023	**Titlu planșă: DETALII PODET PREFABRICAT DE TIP P2 DJ 159, KM 35+800 - 39+712**	Plansa nr. D.E.- 4.4
PROIECTANT	ing. Gabriel AMARIEI				
PROIECTANT	ing. Ana-Maria CHIRILA				

SOCIETATEA COMERCIALA J27/528/2001 2 ALIDO PROIECT ROMANIA PIATRA NEAMT

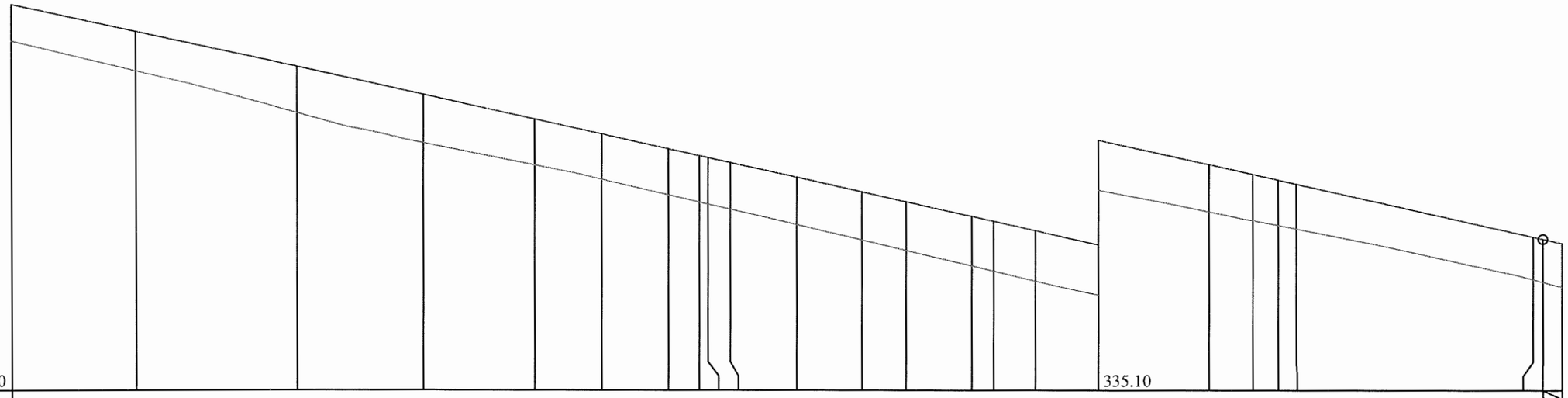
Cota ref. 336.20
335.10
P=-2.22%

| | | |

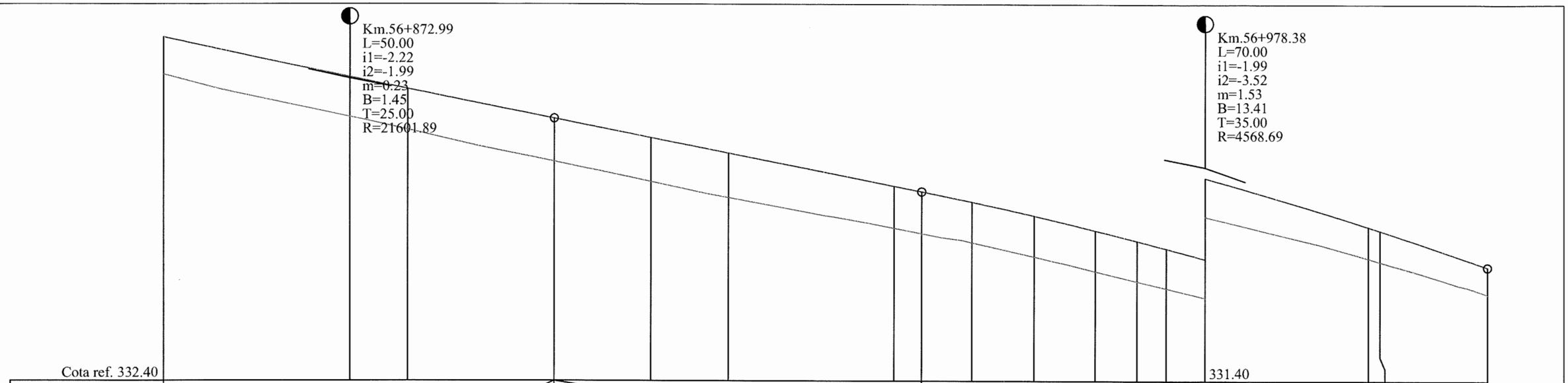
Km.56+872.99
L=50.00
i1=-2.22
i2=-1.99
m=0.23
B=1.45
T=25.00
R=21601.89
Km.56+978.38
L=70.00
i1=-1.99
i2=-3.52
m=1.53
B=13.41
T=35.00
R=4568.69
Cota ref. 332.40
331.40

| | | |

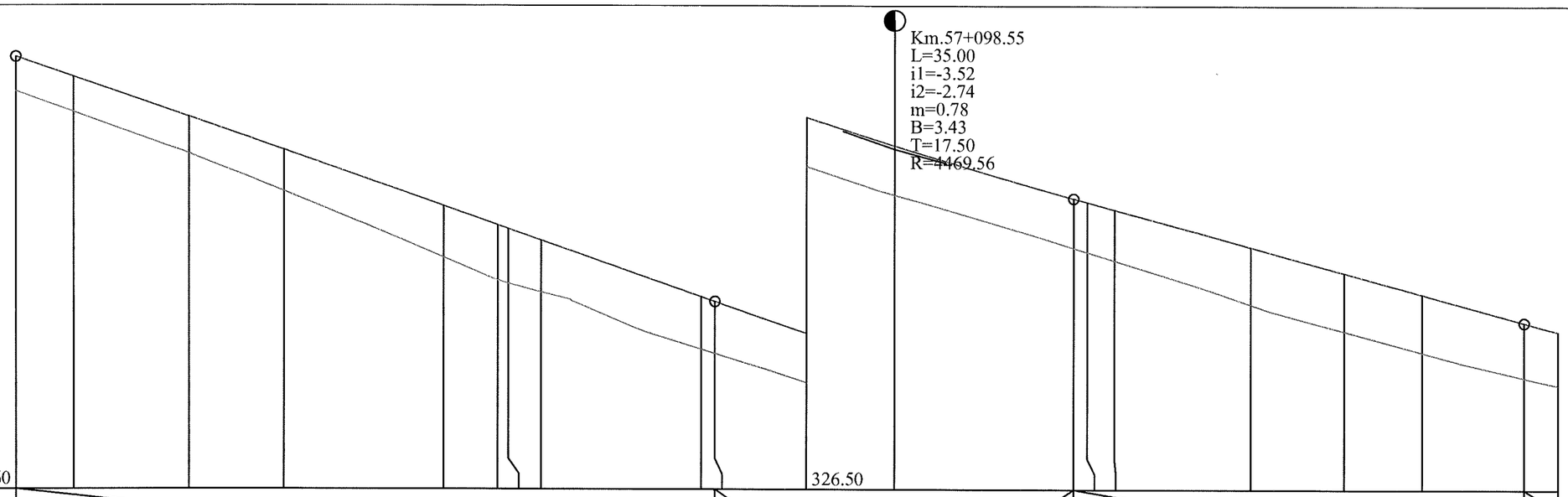
Km.57+098.55
L=35.00
i1=-3.52
i2=-2.74
m=0.78
B=3.43
T=17.50
R=4469.56
Cota ref. 328.60
326.50

| | | |

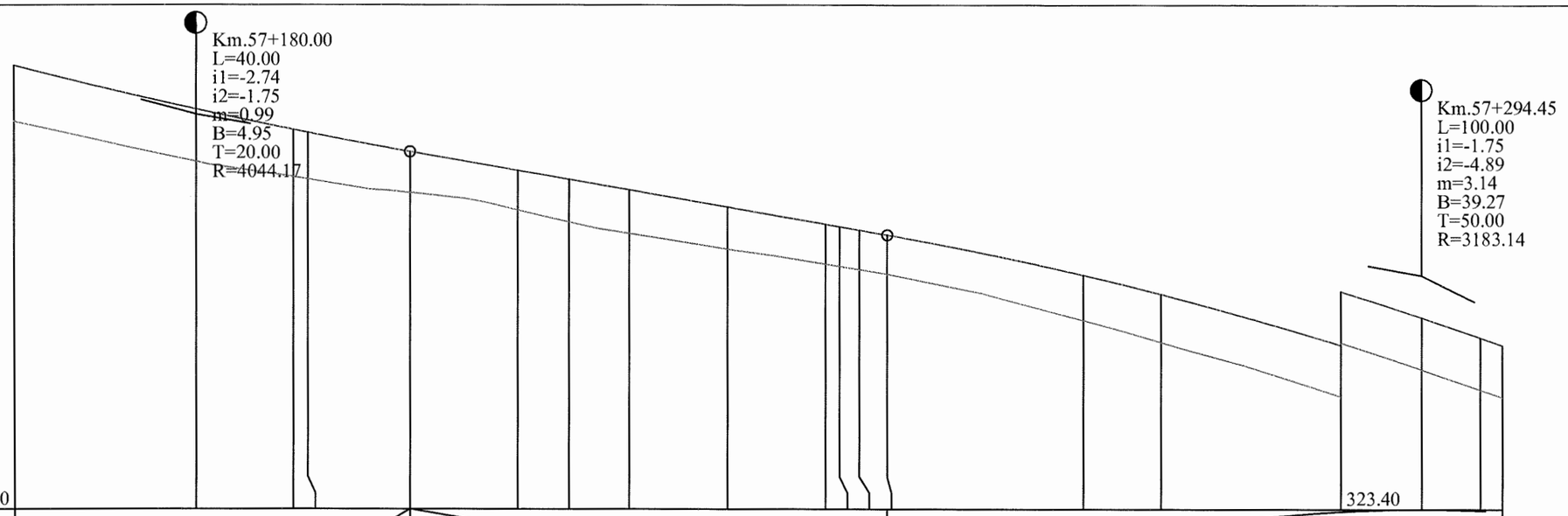
Km.57+180.00
L=40.00
i1=-2.74
i2=-1.75
m=0.99
B=4.95
T=20.00
R=4044.17
Km.57+294.45
L=100.00
i1=-1.75
i2=-4.89
m=3.14
B=39.27
T=50.00
R=3183.14
Cota ref. 323.90
323.40

| | | |

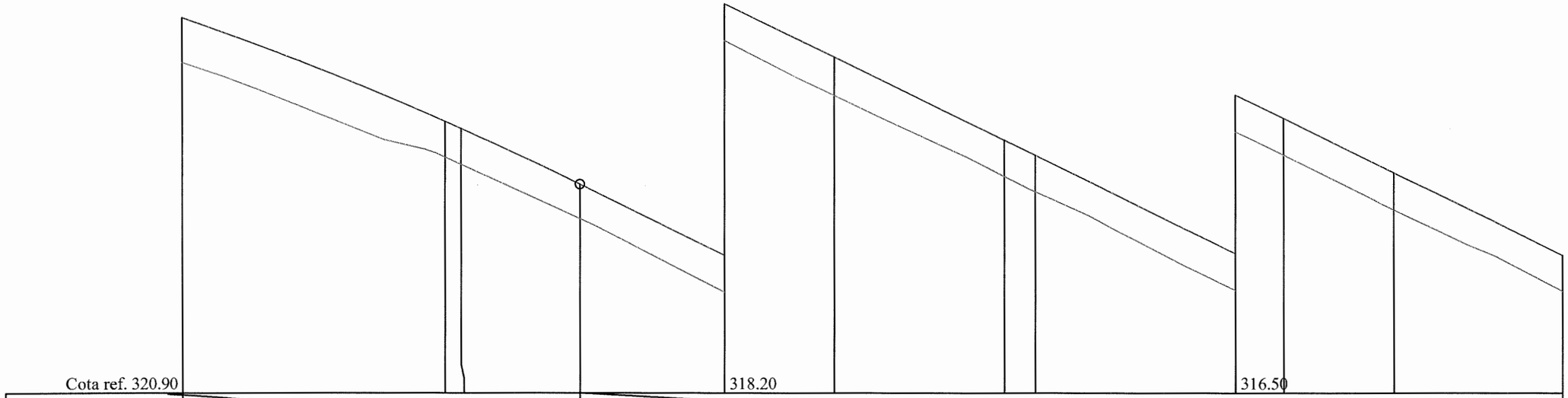
Cota ref. 320.90
318.20
316.50
P=-4.89%
L=137.652

| | | |

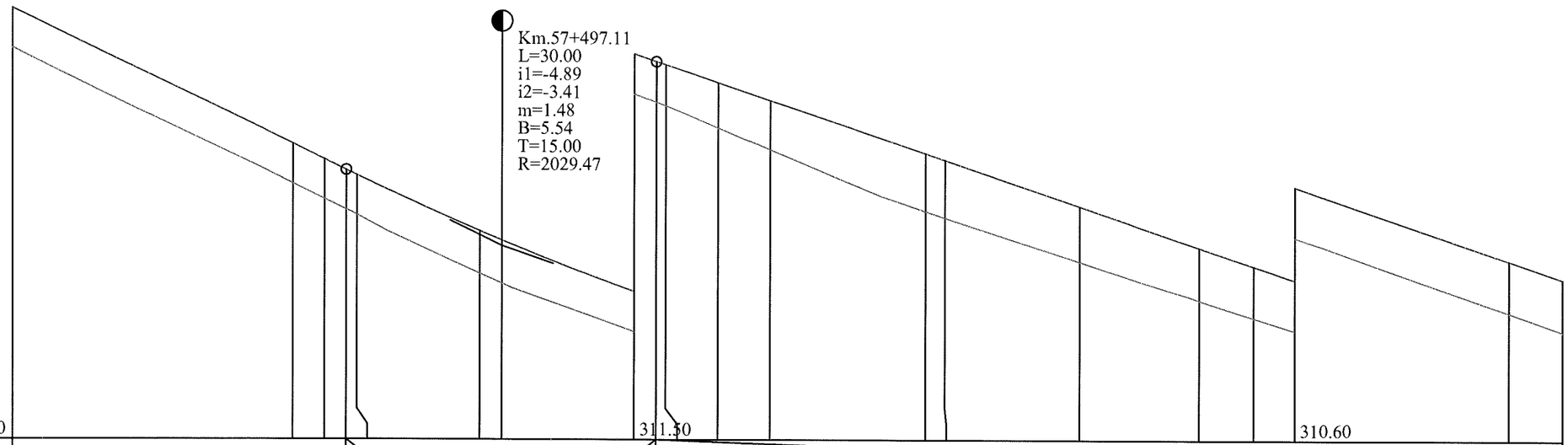
Km.57+497.11
L=30.00
i1=-4.89
i2=-3.41
m=1.48
B=5.54
T=15.00
R=2029.47
Cota ref. 313.80
311.50
310.60
P=-4.89%
R=2029.467
L=30.000
P=-3.41%
L=137.652
L=199.563

| | | |

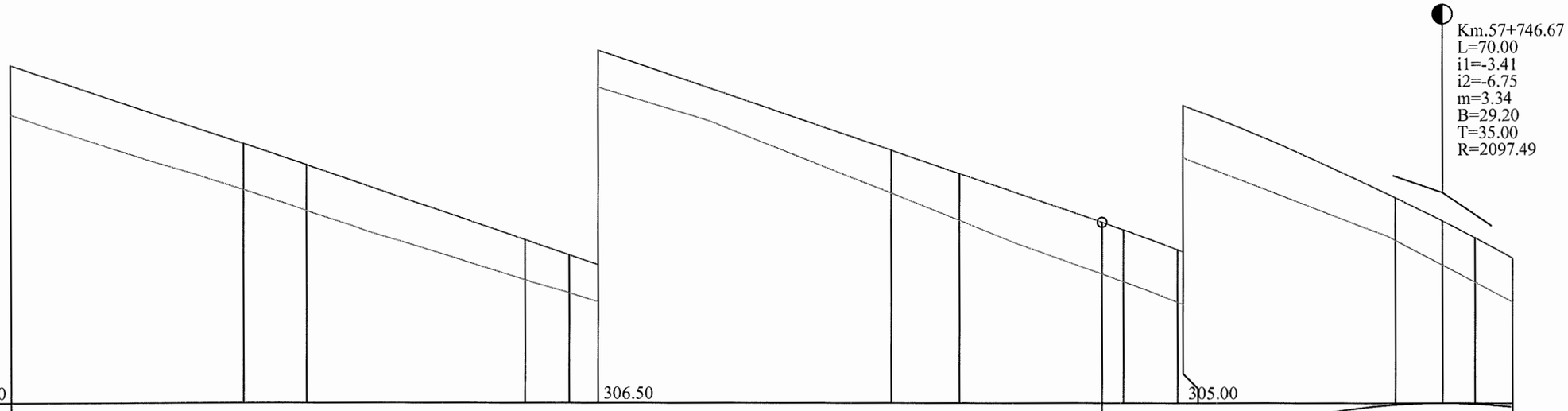
Km.57+746.67
L=70.00
i1=-3.41
i2=-6.75
m=3.34
B=29.20
T=35.00
R=2097.49
Cota ref. 308.70
306.50
305.00
P=-3.41%
R=2097.492
L=70.000

| | | |

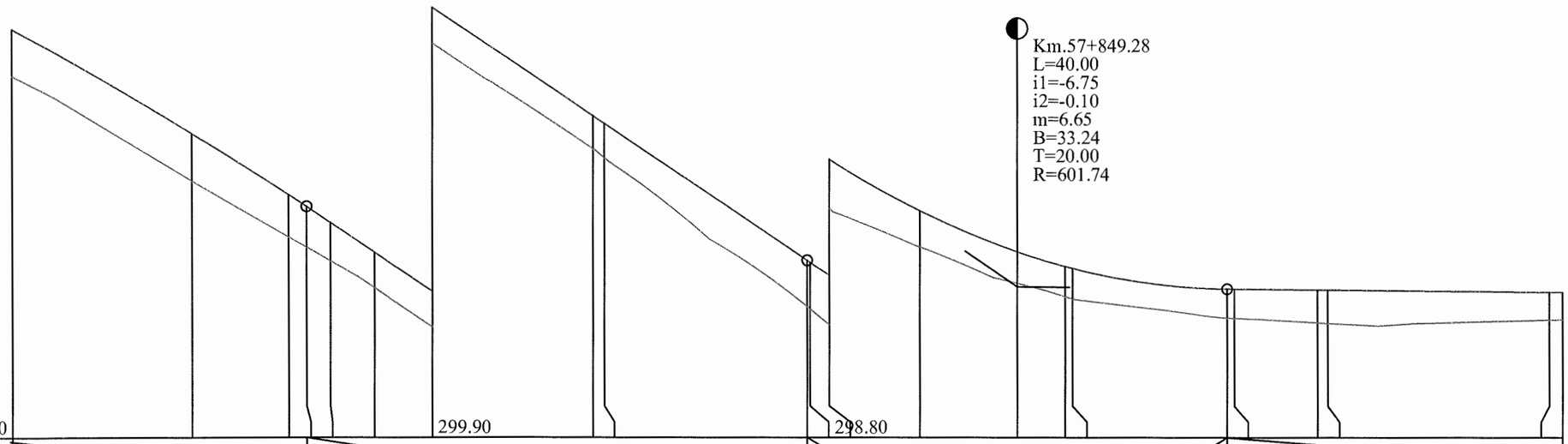
Km.57+849.28
L=40.00
i1=-6.75
i2=-0.10
m=6.65
B=33.24
T=20.00
R=601.74
Cota ref. 302.60
299.90
298.80
RACORDARI VERTICALE
L=47.609
P=-6.75%
R=601.741
L=40.000
P=-0.10%
L=93.133

| | | |

POD b.a. EXISTENT, Km 37+966
- nu face obiectul prezentei documentatii

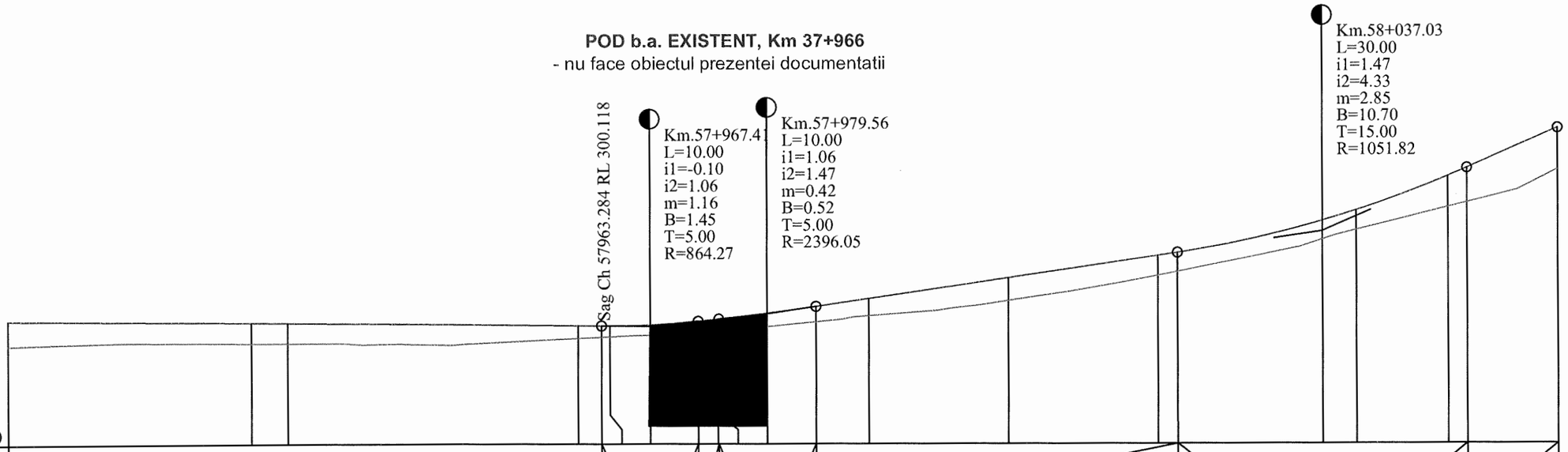

Cota ref. 298.90

| | | |

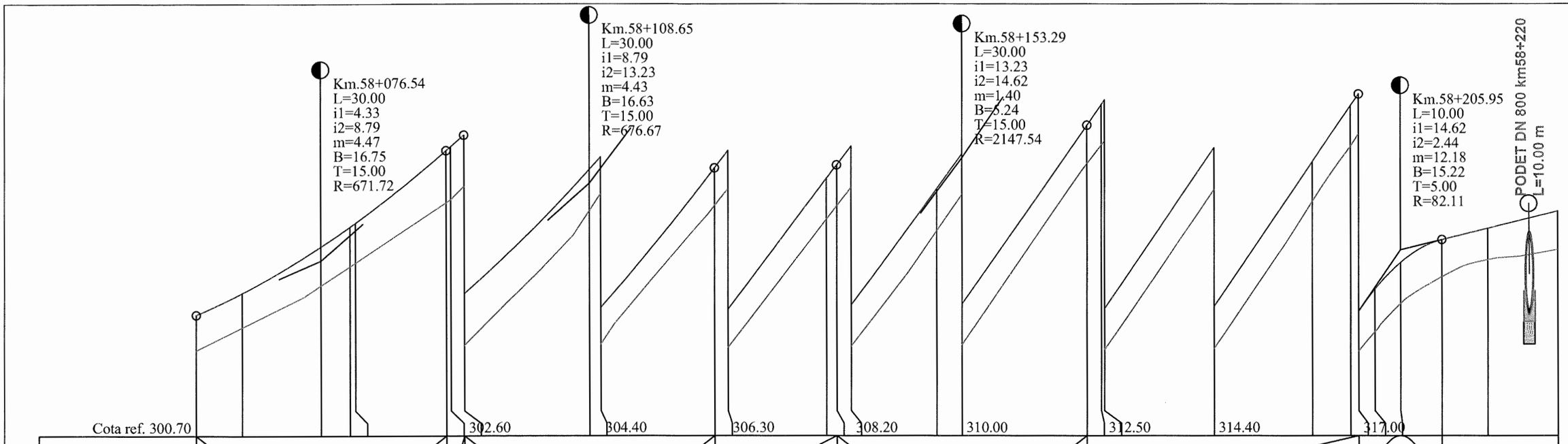
Km.58+076.54
L=30.00
i1=4.33
i2=8.79
m=4.47
B=16.75
T=15.00
R=671.72
Km.58+108.65
L=30.00
i1=8.79
i2=13.23
m=4.43
B=16.63
T=15.00
R=676.67
Km.58+153.29
L=30.00
i1=13.23
i2=14.62
m=4.40
B=16.24
T=15.00
R=2147.54
Km.58+205.95
L=10.00
i1=14.62
i2=2.44
m=12.18
B=15.22
T=5.00
R=82.11
PODET DN 800 km58+220
L=10.00 m

| | | |

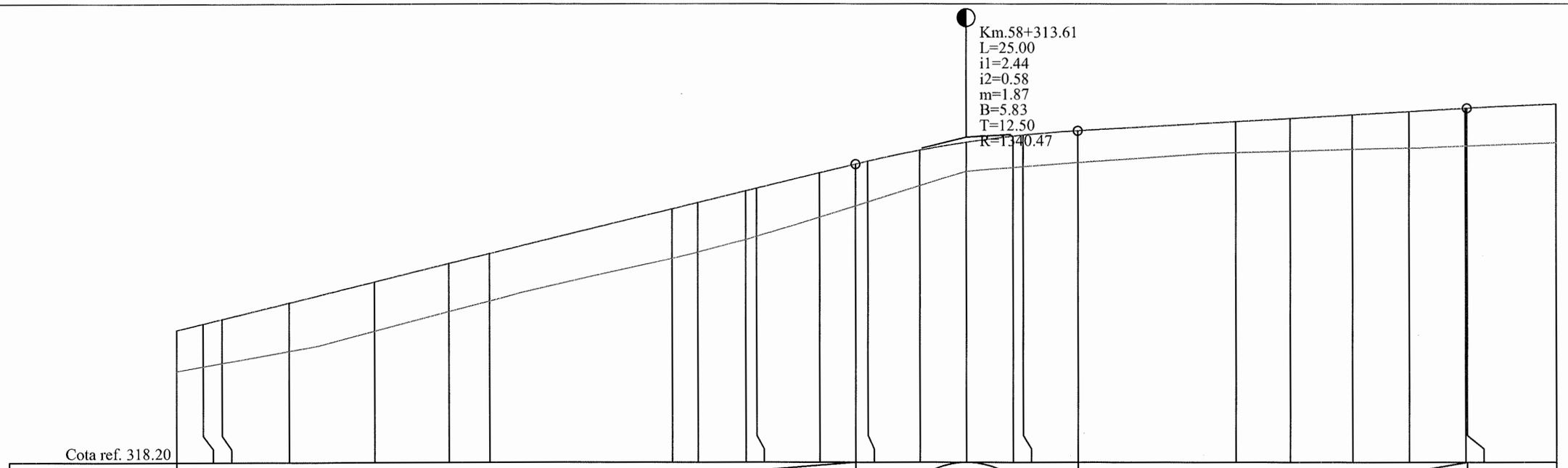
Km.58+313.61
L=25.00
i1=2.44
i2=0.58
m=1.87
B=5.83
T=12.50
R=1340.47
Cota ref. 318.20

| | | |

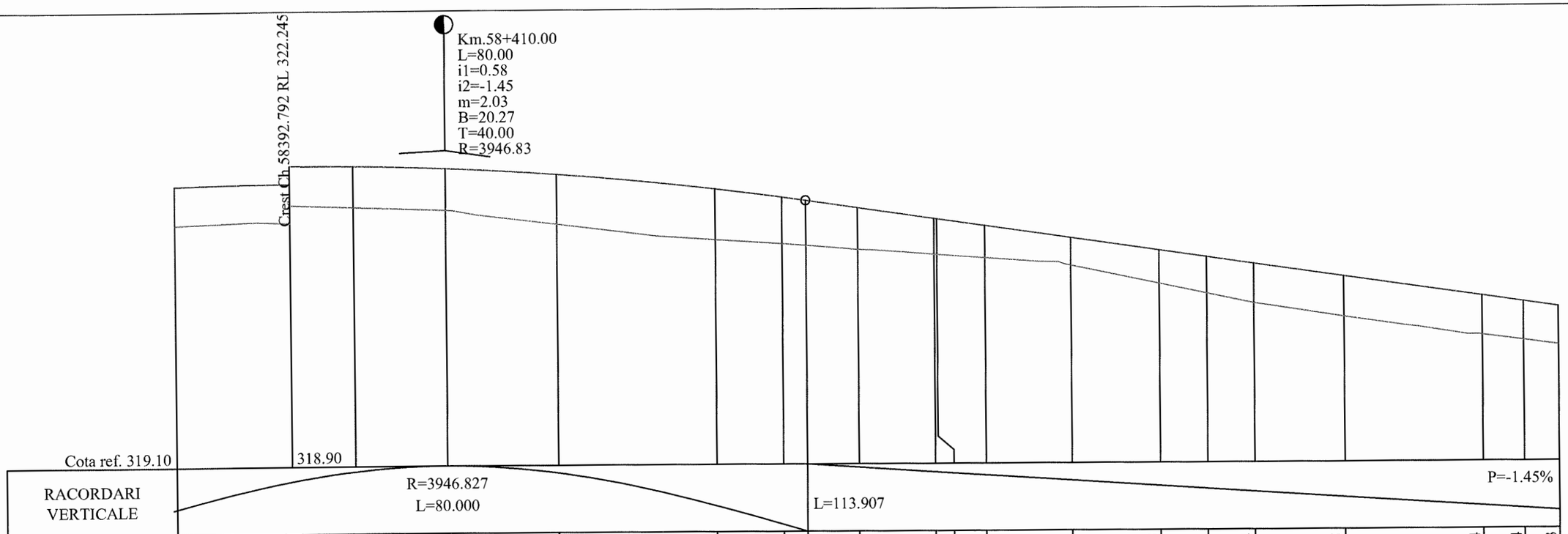
Km.58+410.00
L=80.00
i1=0.58
i2=-1.45
m=2.03
B=20.27
T=40.00
R=3946.83
Crest Ch.58392.792 RL 322.245
Cota ref. 319.10
318.90
R=3946.827
L=80.000
L=113.907
P=-1.45%

| | | |

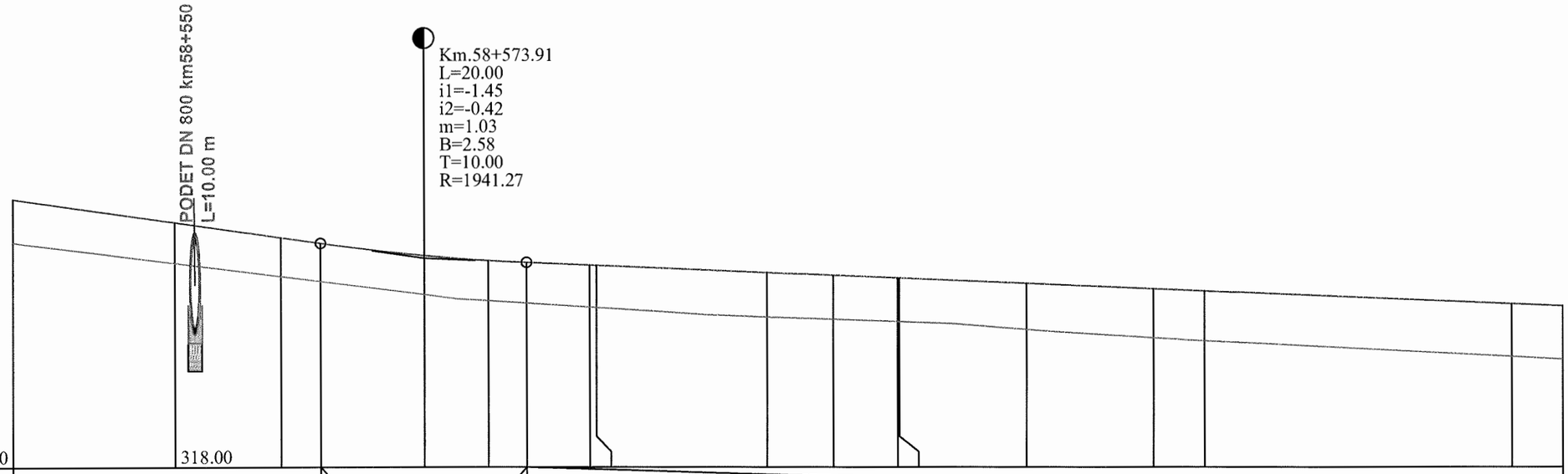
PODET DN 800 km58+550
L=10.00 m
Km.58+573.91
L=20.00
i1=-1.45
i2=-0.42
m=1.03
B=2.58
T=10.00
R=1941.27
Cota ref. 318.00
318.00

| | | |

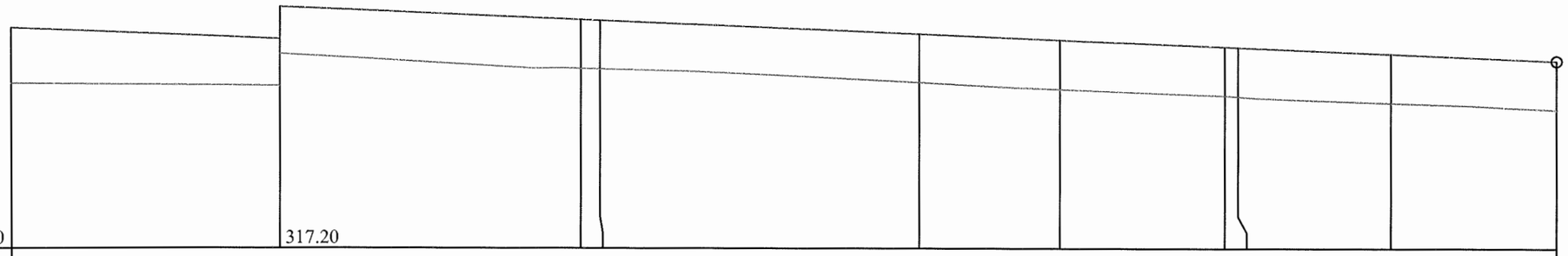
Cota ref. 317.50
317.20

| | | |

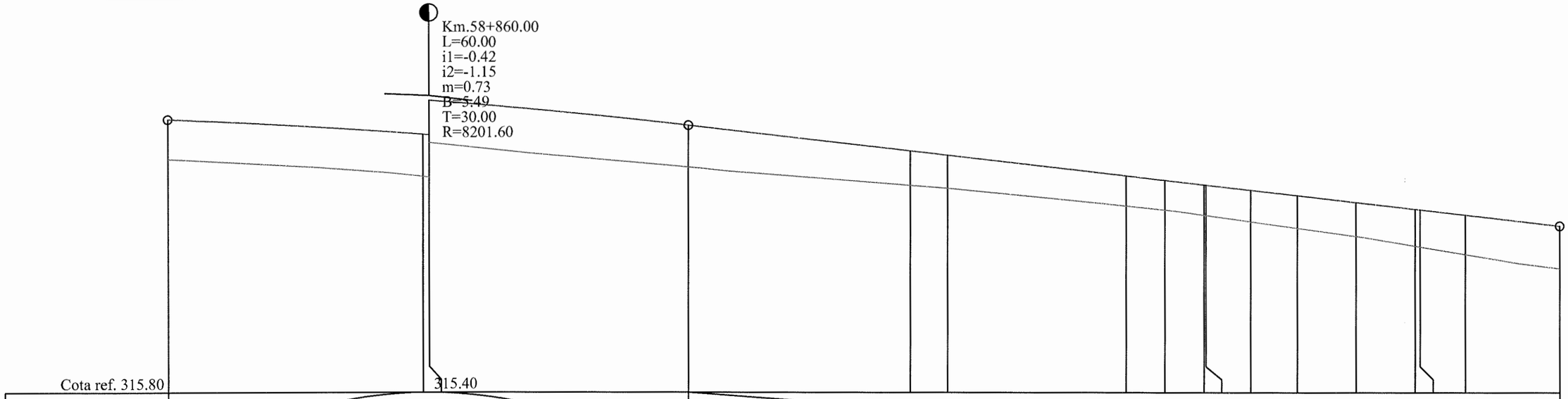
Km.58+860.00
L=60.00
i1=-0.42
i2=-1.15
m=0.73
B=5.49
T=30.00
R=8201.60
Cota ref. 315.80
315.40

| | | |

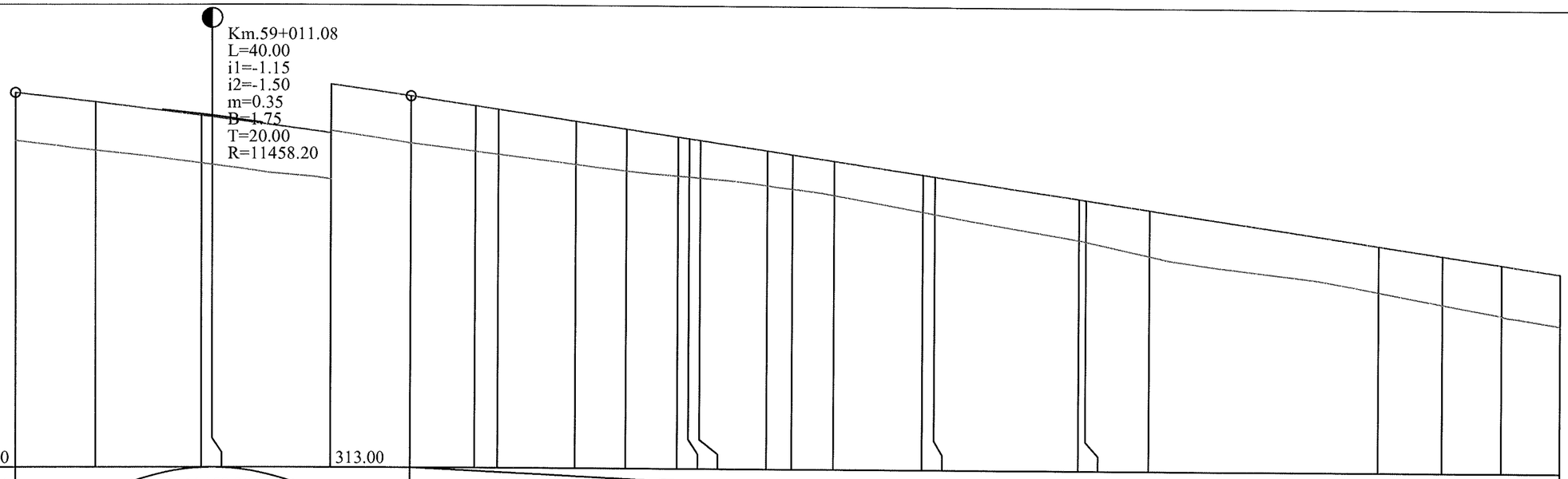
Km.59+011.08
L=40.00
i1=-1.15
i2=-1.50
m=0.35
B=1.75
T=20.00
R=11458.20
Cota ref. 313.50
313.00
P=-1.15%
R=11458.201
L=40.000
L=155.695
P=-1.50%

| | | |

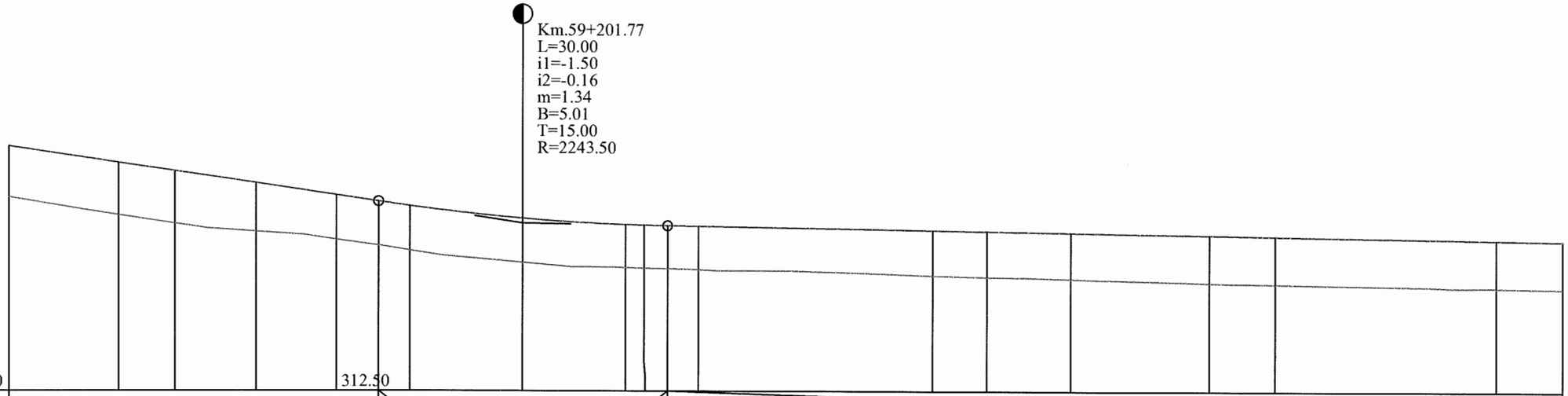
Km.59+201.77
L=30.00
i1=-1.50
i2=-0.16
m=1.34
B=5.01
T=15.00
R=2243.50
Cota ref. 312.50
312.50
P=-1.50%
R=2243.499
L=30.000
L=225.665
P=-0.16%
L=155.695

| | | |

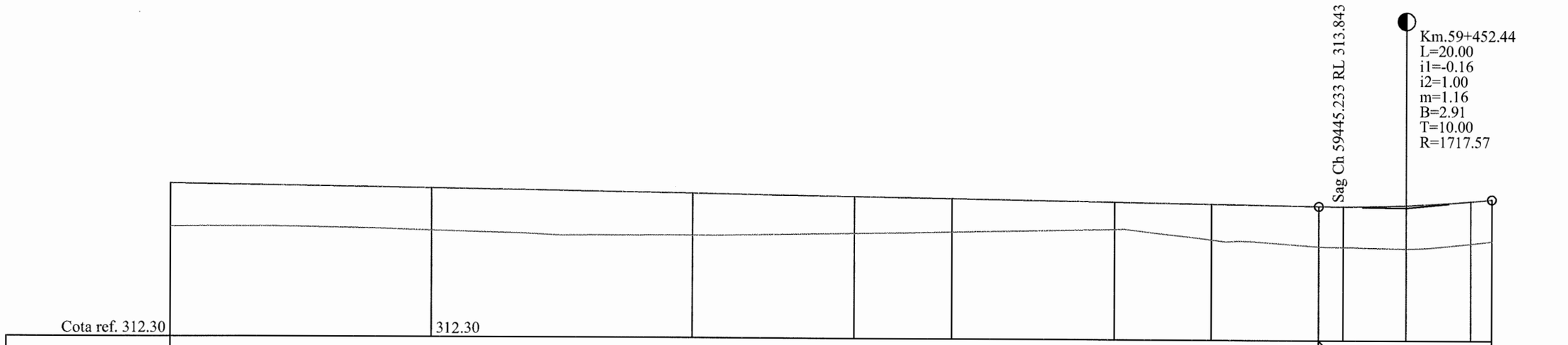

PROFIL LONGITUDINALde la59310.000pana la59462.439
SCARA: HORIZONTAL 1:500- VERTICAL 1:50

DJ-155 I

L E G E N D A

COTA PROIECTATA

COTA TEREN

Km.51+436.51
L=20.00
i1=3.29
i2=1.74
m=1.55
B=3.87 - RACORDARI VERTICALE
T=10.00
R=1292.60

VERIFICATOR	ing. Grădinariu T. Ioan	A4;B2;D	REFERAT nr. ..... din		
S.C. ALIDO PROIECT S.R.L. Piatra Neamț, str. Prof. Ion Negre, nr. 12 J 27/528/2001, R 14342100			**Beneficiar:** **UAT Județul Neamț prin Consiliul Județean Neamț**		Proiect nr. 374/2023
Specificatia	Numele si prenumele	Semnatura	Scara 1:500 1:50	**Titlu proiect:** **"Proiect integrat Modernizare, consolidare și reabilitare drumuri și poduri județene, obiective ce asigura conectarea la rețeaua TEN-T, Județul Neamț"**	Faza D.A.L.I.
SEF PROIECT	ing. Adrian NECULA		Data 2023	**Titlu planșă:** **Profil longitudinal** **DJ 155I, km 51+480 - 60+000**	Plansa Nr. P.L.-2.52
PROIECTANT	ing. Gabriel AMARIEI				
PROIECTANT	ing. Ana-Maria CHIRILA				

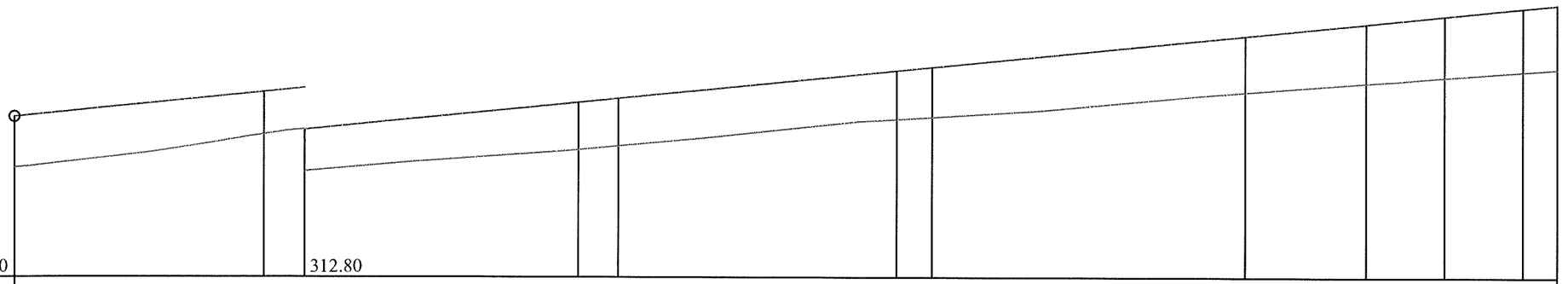
Cota ref. 312.40
312.80

| | | |

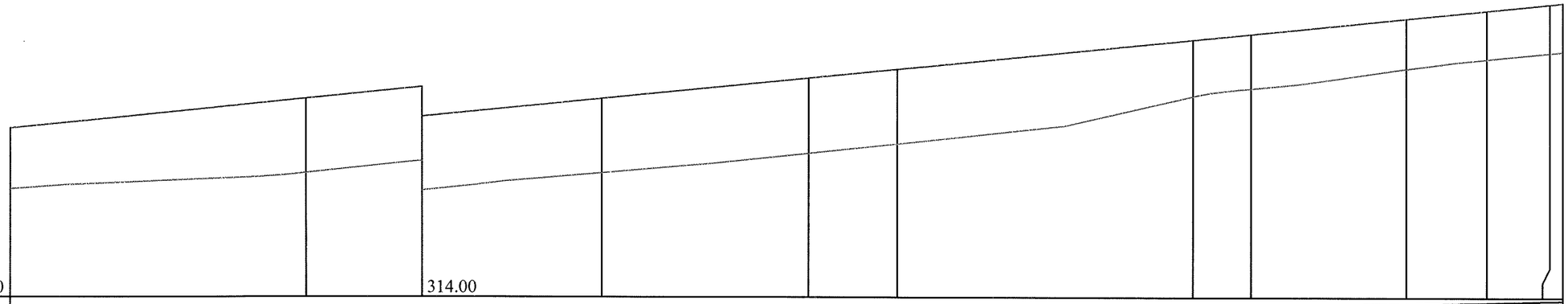
Cota ref. 313.70
314.00

| | | |

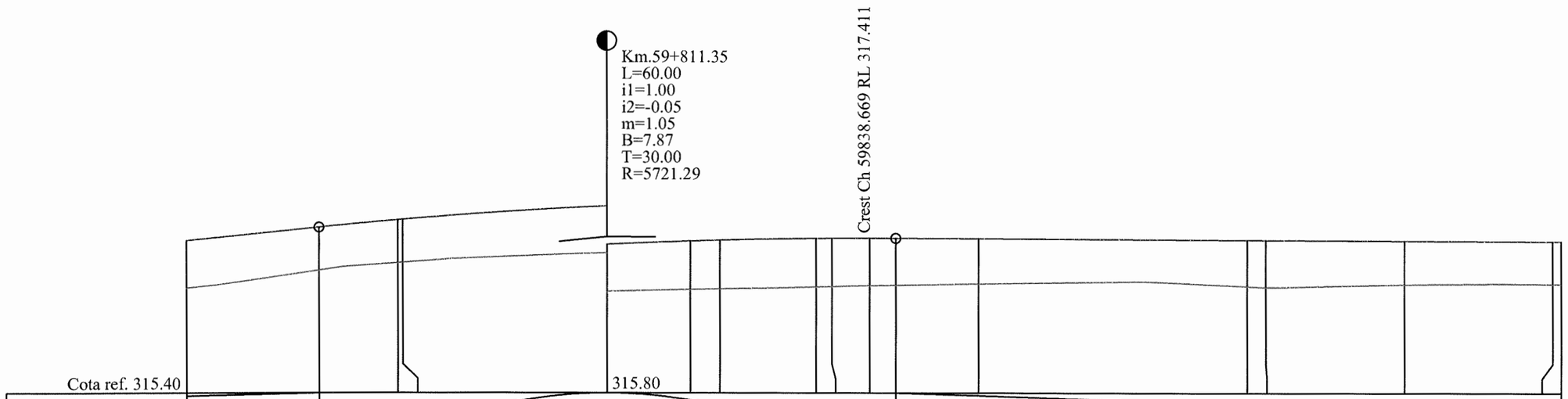
Km.59+811.35
L=60.00
i1=1.00
i2=-0.05
m=1.05
B=7.87
T=30.00
R=5721.29
Crest Ch 59838.669 RL 317.411
Cota ref. 315.40
315.80

| | | |

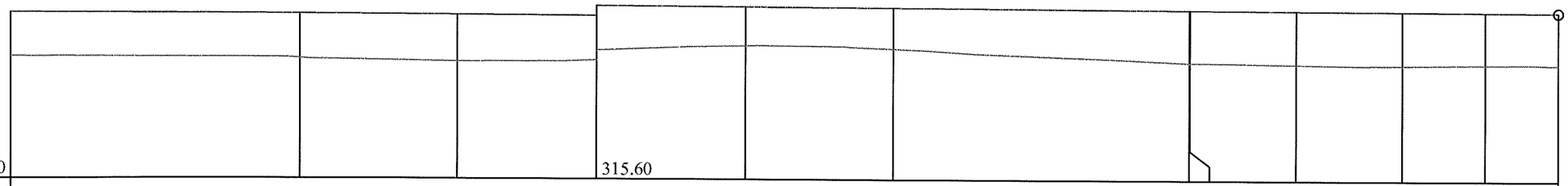

RACORDARI VERTICALE	L=226.146											P=-0.05%
DIFERENTE AX(cm)	+45	+45	+49	+46	+39	+42	+53	+53	+56	+55	+54	+54
COTE PROIECT	317.38	317.36	317.36	317.35	317.34	317.34	317.32	317.32	317.32	317.31	317.31	317.30
COTE TEREN	316.93	316.91	316.88	316.90	316.95	316.92	316.79	316.79	316.77	316.77	316.78	316.77
Picheti	421	422		423		424	425	426		427	428	
DISTANTE	29.07		15.93	14.07	15.07	14.93	30.00	0.07	10.78	10.78	8.38	7.50
DISTANTE CUMULATE	59910.93	59940.00	59955.93	59970.00	59985.07	60000.00	60030.00	60030.07	60040.84	60051.62	60060.00	60067.50
ALINIAMENTE SI CURBE	59910.93	L=119.14 B=212.8763					60030.07	L=21.56 R=620.00	60051.62	L=106.75 B=215.0897		
KILOMETRI SI HECTOMETRI							Km 60+000.00					

PROFIL LONGITUDINALde la59910.925pana la60067.500
SCARA: HORIZONTAL 1:500- VERTICAL 1:50

DJ-155 I

L E G E N D A

COTA PROIECTATA

COTA TEREN

Km.51+436.51
L=20.00
i1=3.29
i2=1.74
m=1.55
B=3.87 - RACORDARI VERTICALE
T=10.00
R=1292.60

VERIFICATOR	ing. Grădinariu T. Ioan	A4;B2;D	REFERAT nr. ..... din		
S.C. ALIDO PROIECT S.R.L. Piatra Neamț, str. Prof. Ion Negre, nr. 12 J 27/528/2001, R 14342100				**Beneficiar: UAT Județul Neamț prin Consiliul Județean Neamț**	Proiect nr. 374/2023
Specificatia	Numele si prenumele	Semnatura	Scara 1:500 1:50	**Titlu proiect: "Proiect integrat Modernizare, consolidare și reabilitare drumuri și poduri județene, obiective ce asigura conectarea la rețeaua TEN-T, Județul Neamț"**	Faza D.A.L.I.
SEF PROIECT	ing. Adrian NECULA		Data 2023	**Titlu planșă: Profil longitudinal DJ 155I, km 51+480 - 60+000**	Plansa Nr. P.L.-2.56
PROIECTANT	ing. Gabriel AMARIEI				
PROIECTANT	ing. Ana-Maria CHIRILA				

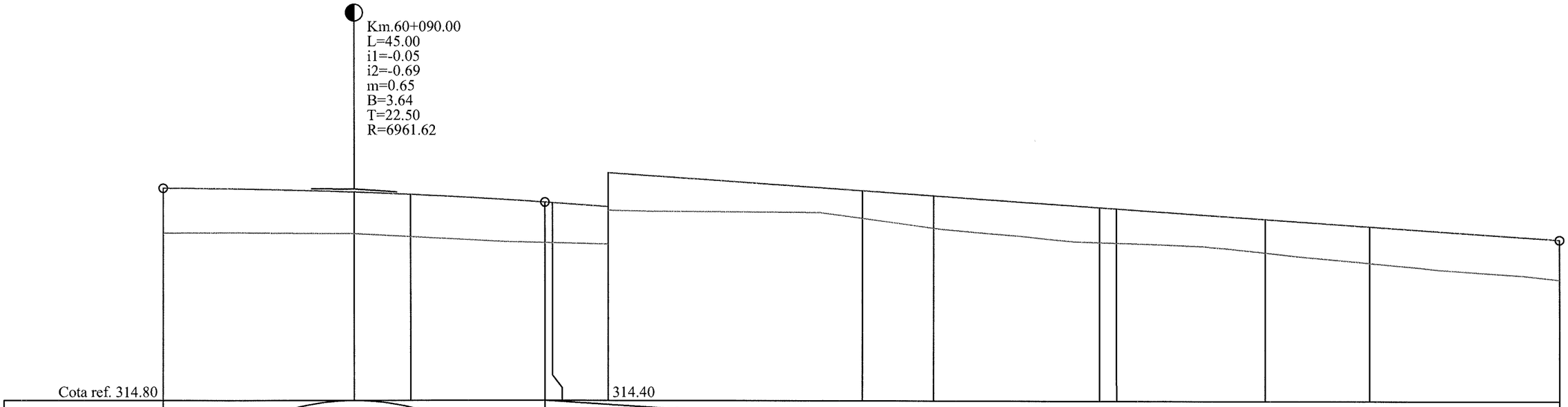
Km.60+090.00
L=45.00
i1=-0.05
i2=-0.69
m=0.65
B=3.64
T=22.50
R=6961.62
Cota ref. 314.80
314.40

| | | |

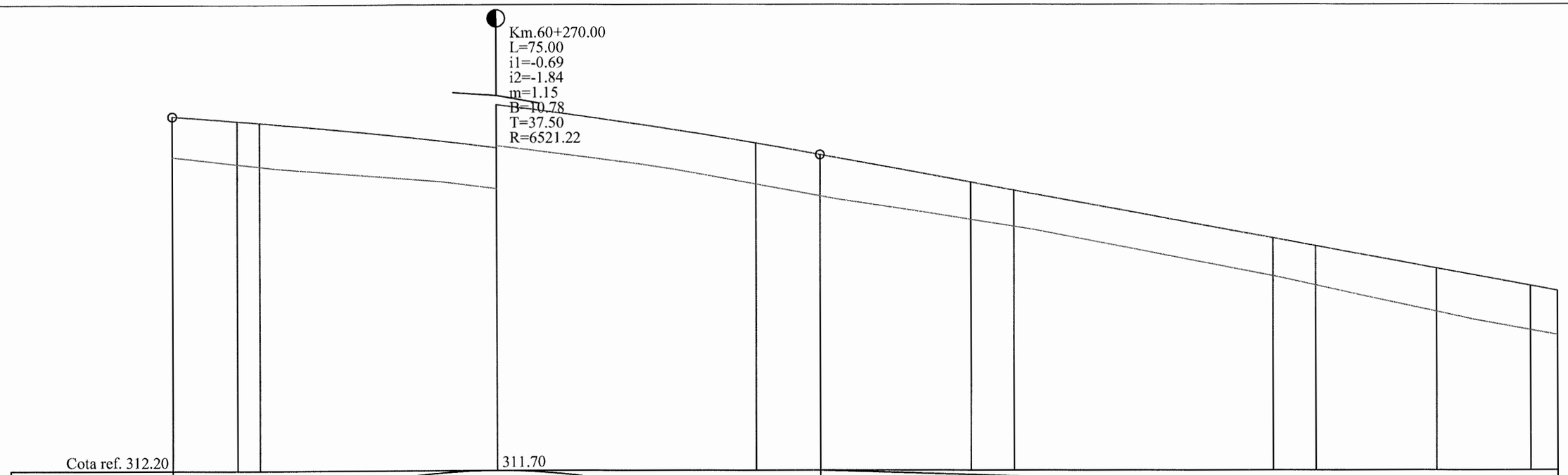

Cota ref. 312.20

311.70

| | | |

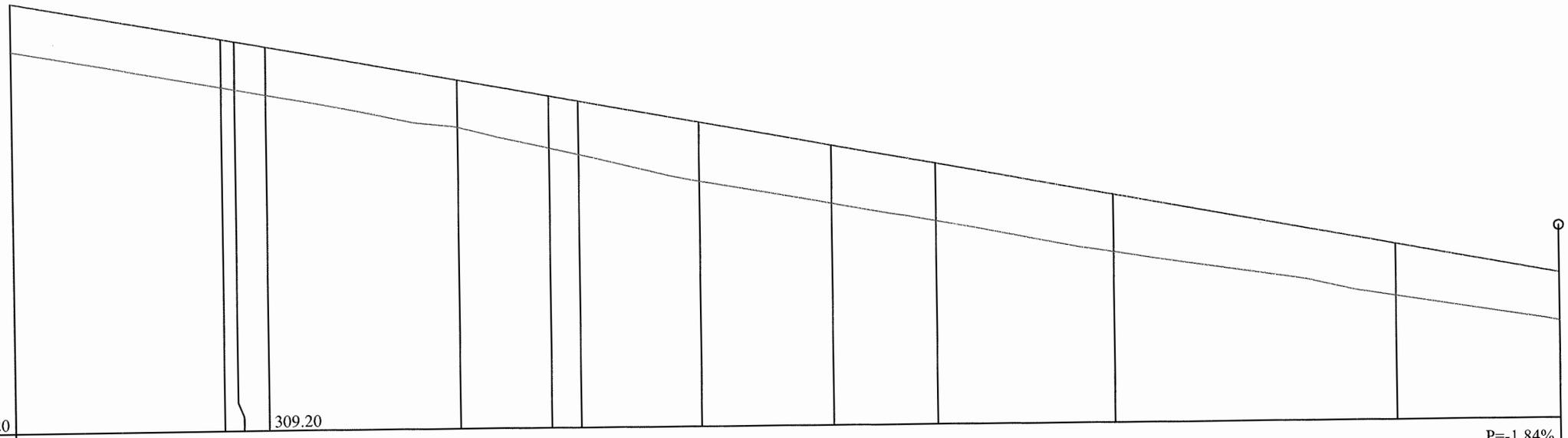
Cota ref. 309.20
309.20
P=-1.84%

| | | |

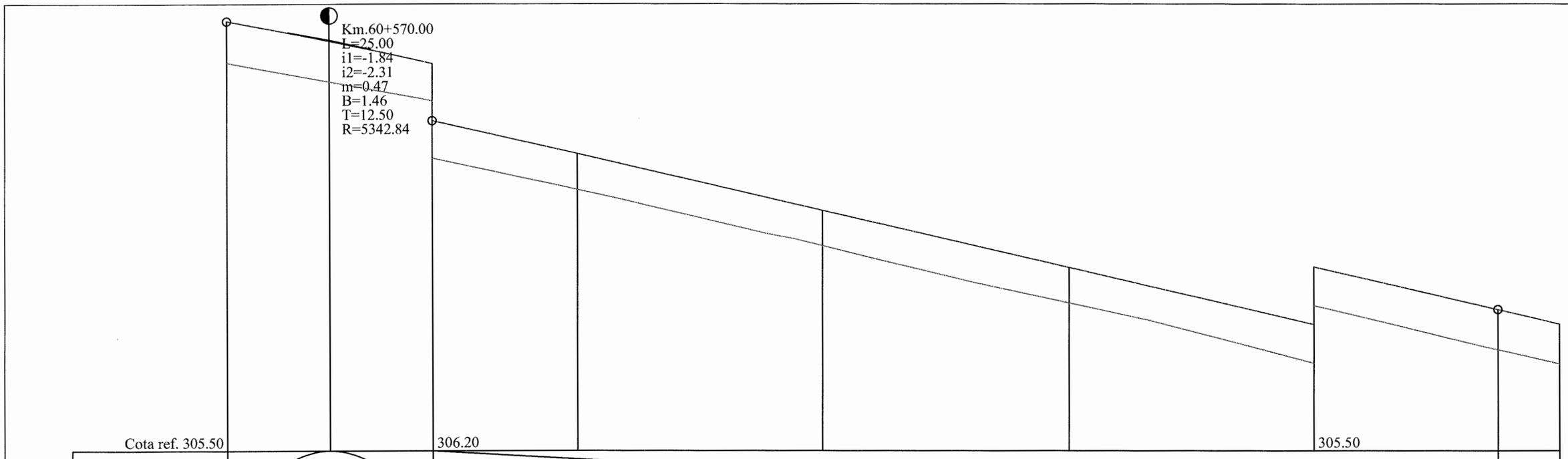

RACORDARI VERTICALE	P=-1.84%	R=5342.841 L=25.000	L=130.000				P=-2.31%	
DIFERENTE AX(cm)	+51	+50	+47	+44	+44	+44	+48	+50	+49
COTE PROIECT	310.75	310.50	310.23	309.82	309.13	308.43	307.74	307.22	307.04
COTE TEREN	310.24	310.00	309.77	309.38	308.70	308.00	307.27	306.73	306.56
Picheti		451		452	453	454	455		456
DISTANTE	12.50		12.50	17.50	30.00	30.00	30.00	22.50	7.50
DISTANTE CUMULATE	60557.50	60570.00	60582.50	60600.00	60630.00	60660.00	60690.00	60712.50	60720.00
ALINIAMENTE SI CURBE	L=375.69 B=224.0060								
KILOMETRI SI HECTOMETRI				Φ hm 6				Φ hm 7	

PROFIL LONGITUDINALde la60557.500pana la60720.000
SCARA: HORIZONTAL 1:500- VERTICAL 1:50

L E G E N D A

COTA PROIECTATA

COTA TEREN

DJ-155 I
Km.51+436.51
L=20.00
i1=3.29
i2=1.74
m=1.55
B=3.87
T=10.00
R=1292.60
- RACORDARI VERTICALE

VERIFICATOR	ing. Grădinariu T. Ioan	A4;B2;D	REFERAT nr.	
S.C. ALIDO PROIECT S.R.L. Piatra Neamț, str. Prof. Ion Negre, nr. 12 J 27/528/2001, R 14342100			**Beneficiar:** **UAT Județul Neamț prin Consiliul Județean Neamț**	Proiect nr. 374/2023
Specificatia	Numele si prenumele	Semnatura	Scara 1:500 1:50	**Titlu proiect:** **"Proiect integrat Modernizare, consolidare și reabilitare drumuri și poduri județene, obiective ce asigura conectarea la rețeaua TEN-T, Județul Neamț"**	Faza D.A.L.I.
SEF PROIECT	ing. Adrian NECULA		Data 2023	**Titlu planșă:** **Profil longitudinal** **DJ 155I, km 51+480 - 60+000**	Plansa Nr. P.L.-2.60
PROIECTANT	ing. Gabriel AMARIEI				
PROIECTANT	ing. Ana-Maria CHIRILA				

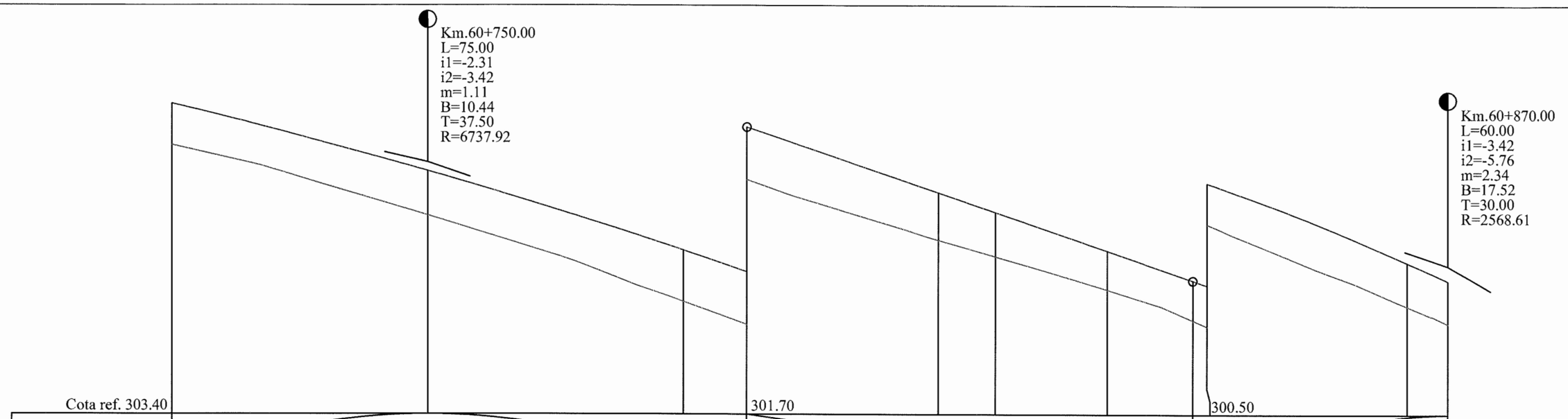

RACORDARI VERTICALE			R=6737.920 L=75.000			L=52.500			P=-3.42%		
DIFERENTE AX(cm)	+49	+52	+60	+63	+57	+52	+46	+47	+48	+51	+50
COTE PROIECT	307.04	306.25	305.32	305.07	304.30	304.07	303.62	303.27	303.21	302.28	302.07
COTE TEREN	306.56	305.73	304.72	304.45	303.74	303.55	303.16	302.80	302.73	301.77	301.57
Picheti	456	457	458		459			460	461		462
DISTANTE	30.00		30.00	7.50	22.50	6.67	13.16	10.17	1.67	23.57	4.76
DISTANTE CUMULATE	60720.00	60750.00	60780.00	60787.50	60810.00	60816.67	60829.83	60840.00	60841.67	60865.24	60870.00
ALINIAMENTE SI CURBE	L=375.69 B=224.0060								60841.67	L=47.14 R=70.00	
KILOMETRI SI HECTOMETRI	hm 8										

PROFIL LONGITUDINAL de la 60720.000 pana la 60870.000
SCARA: HORIZONTAL 1:500- VERTICAL 1:50

DJ-155 I

L E G E N D A

COTA PROIECTATA

COTA TEREN

Km.51+436.51
L=20.00
i1=3.29
i2=1.74
m=1.55
B=3.87 - RACORDARI VERTICALE
T=10.00
R=1292.60

VERIFICATOR	ing. Grădinariu T. Ioan	A4;B2;D	REFERAT nr. ..... din		
S.C. ALIDO PROIECT S.R.L. Piatra Neamț, str. Prof. Ion Negre, nr. 12 J 27/528/2001, R 14342100				Beneficiar: UAT Județul Neamț prin Consiliul Județean Neamț	Proiect nr. 374/2023
Specificatia	Numele si prenumele	Semnatura	Scara 1:500 1:50	Titlu proiect: "Proiect integrat Modernizare, consolidare și reabilitare drumuri și poduri județene, obiective ce asigura conectarea la rețeaua TEN-T, Județul Neamț"	Faza D.A.L.I.
SEF PROIECT	ing. Adrian NECULA		Data 2023	Titlu planșă: Profil longitudinal DJ 155I, km 51+480 - 60+000	Plansa Nr. P.L.-2.61
PROIECTANT	ing. Gabriel AMARIEI				
PROIECTANT	ing. Ana-Maria CHIRILA				

SOCIETATEA COMERCIALA J27/528/2007 2 ALIDO PROIECT

LEGENDA

COTA PROIECTATA

COTA TEREN

Km.51+436.51
L=20.00
i1=3.29
i2=1.74
m=1.55
B=3.87
T=10.00
R=1292.60
- RACORDARI VERTICALE

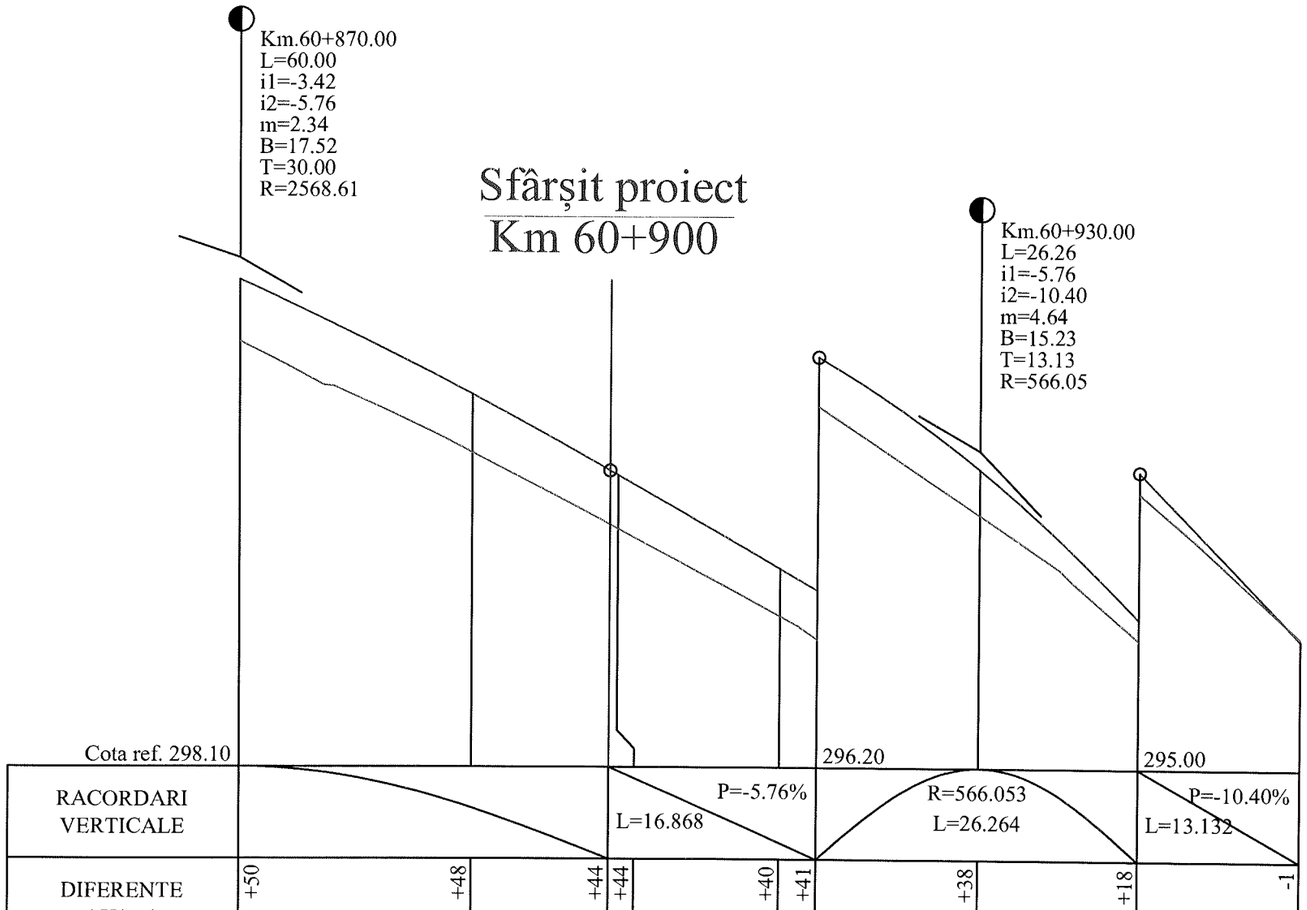

| | | |

PROFIL TRANSVERSAL TIP
SCARA 1:50

Se aplica intre: km. 51+480 - 51+930
km. 55+830 - 56+000
km. 56+800 - 57+390

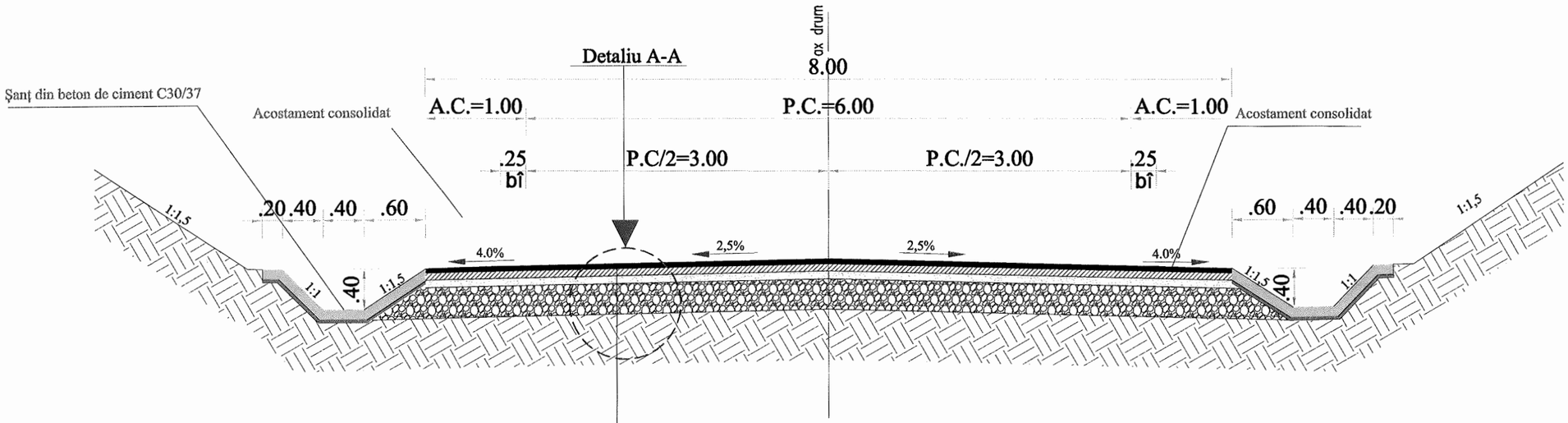

STRAT DE UZURA DIN BETON ASFALTIC DE TIP BA 16; h=5,00 cm (pentru declivitati > 7% - MAS)
STRAT DE LEGATURA DIN BETON ASFALTIC DE TIP BADPC 22,4 ; h=6,00 cm
STRAT DE BAZĂ DIN ANROBAT BITUMINOS DE TIP ABPC 31,5 ; h= 8,00 cm
STRAT DE FUNDAŢIE DIN BALAST , h= 30 cm
TEREN DE FUNDARE

Detaliu A - A
SCARA 1:25

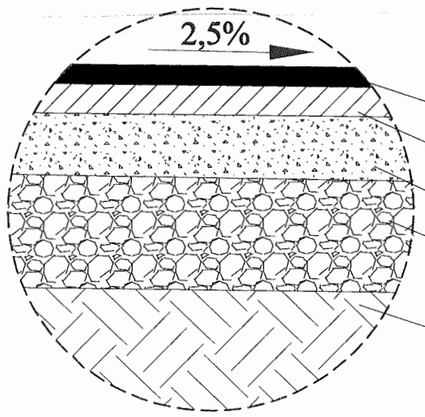

BA 16; h=5,00 cm dupa compactare conform AND 605
BADPC 22,4; h=6,00 cm dupa compactare conform AND 605
Strat de bază din anrobat bituminos , h= 8,00 cm
Strat de fundaţie din balast , h= 30 cm
Teren de fundare

Detaliu profil sant
SCARA 1:25

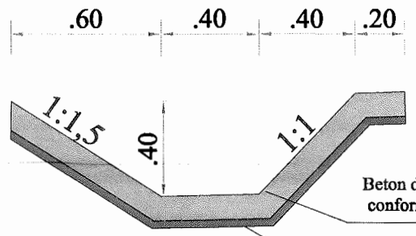

Beton de ciment C 30/37- h= 10 cm turnat monolit, conform SR EN 206-1 , clase de expunere XC4 , XF4
Substrat de nisip pilonat , h= 5cm.

VERIFICATOR	Ing. Grădinariu T. Ioan		A4;B2;D	REFERAT nr. ..... din	
S.C. ALIDO PROIECT S.R.L. Piatra Neamţ, str. Prof. Ion Negre, nr. 12 J 27/528/2001, R 14342100				**Beneficiar:** **Judeţul Neamţ prin Consiliul Judeţean Neamţ**	Proiect nr. 374/2023
Specificatia	Numele si prenumele	Semnatura	Scara 1:50 1:25	**Titlu proiect:** **"Proiect integrat Modernizare, consolidare şi reabilitare drumuri şi poduri judeţene, obiective ce asigura conectarea la reţeaua TEN-T, Judeţul Neamţ"**	Faza D.A.L.I.
SEF PROIECT	ing. Adrian NECULA		Data 2023	**Titlu planşă:** **Profil transversal tip -** **DJ 155 I , km 51+480 - 60+000**	Plansa nr. P.T.T.-3.1
PROIECTANT	ing. Gabriel AMARIEI				
PROIECTANT	ing. Ana-Maria CHIRILA				

PROFIL TRANSVERSAL TIP
SCARA 1:50

Se aplica intre: km. 51+930 - 53+780
km. 54+060 - 54+660
km. 56+000 - 56+250
km. 60+000 - 60+870

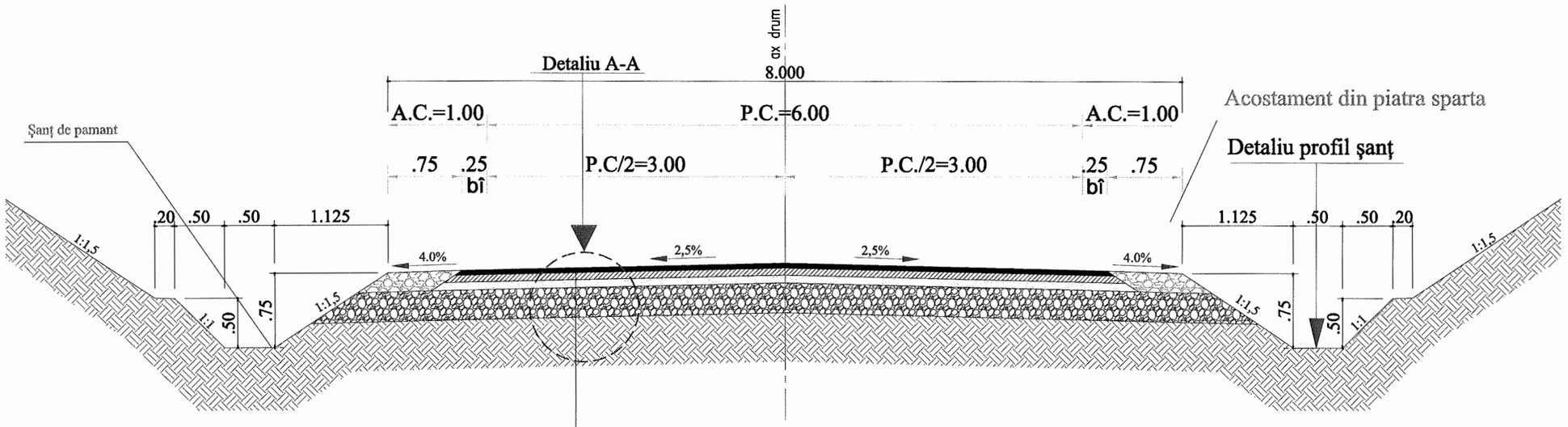

STRAT DE UZURA DIN BETON ASFALTIC DE TIP BA 16; h=5,00 cm (pentru declivitati > 7% - MAS)
STRAT DE LEGATURA DIN BETON ASFALTIC DE TIP BADPC 22,4 ; h=6,00 cm
STRAT DE BAZĂ DIN ANROBAT BITUMINOS DE TIP ABPC 31,5 ; h= 8,00 cm
STRAT DE FUNDAŢIE DIN BALAST , h= 30 cm
TEREN DE FUNDARE

Detaliu A - A
SCARA 1:25

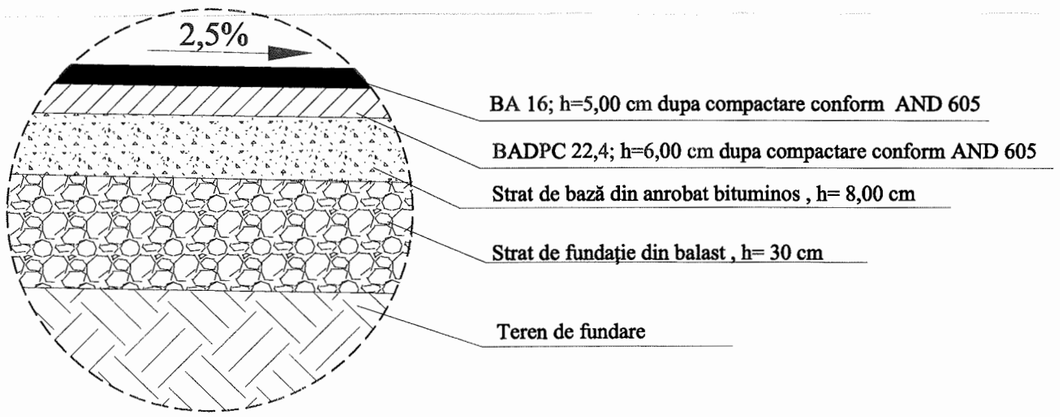

Detaliu profil sant
SCARA 1:25

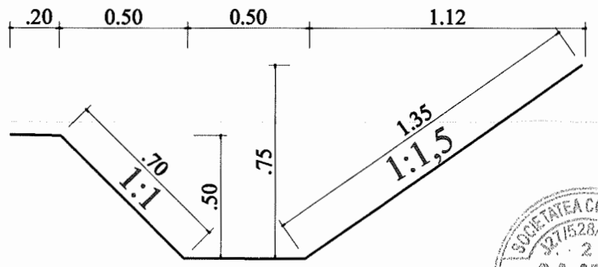

VERIFICATOR	Ing. Grădinariu T. Ioan		A4;B2;D	REFERAT nr. ..... din	
S.C. ALIDO PROIECT S.R.L. Piatra Neamţ, str. Prof. Ion Negre, nr. 12 J 27/528/2001, R 14342100				**Beneficiar:** **Judeţul Neamţ prin Consiliul Judeţean Neamţ**	Proiect nr. 374/2023
Specificatia	Numele si prenumele	Semnatura	Scara 1:50 1:25	**Titlu proiect:** **"Proiect integrat Modernizare, consolidare şi reabilitare drumuri şi poduri judeţene, obiective ce asigura conectarea la reţeaua TEN-T, Judeţul Neamţ"**	Faza D.A.L.I.
SEF PROIECT	ing. Adrian NECULA		Data 2023	**Titlu planşă:** **Profil transversal tip -** **DJ 155 I , km 51+480 - 60+000**	Plansa nr. P.T.T.-3.2
PROIECTANT	ing. Gabriel AMARIEI				
PROIECTANT	ing. Ana-Maria CHIRILA				

PROFIL TRANSVERSAL TIP
SCARA 1:50

Se aplica intre: km. 54+660 - 55+000

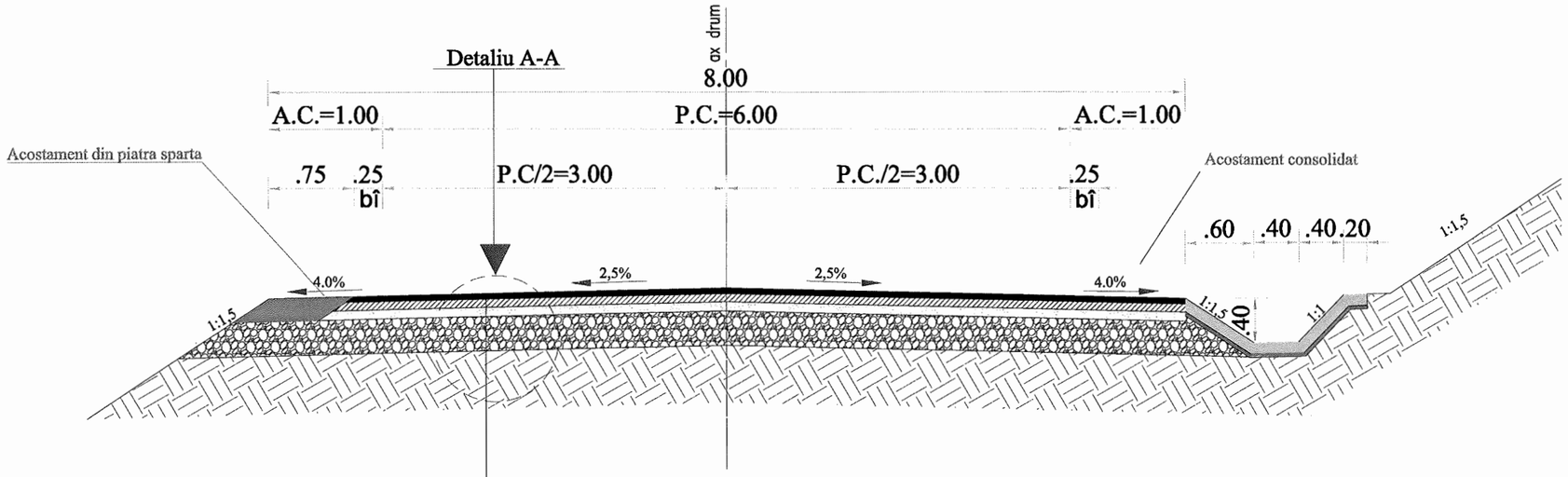

STRAT DE UZURA DIN BETON ASFALTIC DE TIP BA 16; h=5,00 cm (pentru declivitati > 7% - MAS)

STRAT DE LEGATURA DIN BETON ASFALTIC DE TIP BADPC 22,4 ; h=6,00 cm

STRAT DE BAZĂ DIN ANROBAT BITUMINOS DE TIP ABPC 31,5 ; h= 8,00 cm

STRAT DE FUNDAŢIE DIN BALAST , h= 30 cm

TEREN DE FUNDARE

Detaliu A - A
SCARA 1:25

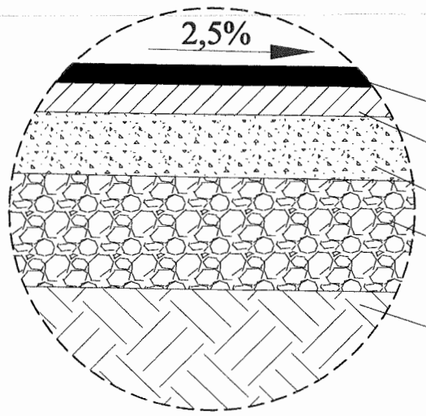

BA 16; h=5,00 cm dupa compactare conform AND 605

BADPC 22,4; h=6,00 cm dupa compactare conform AND 605

Strat de bază din anrobat bituminos , h= 8,00 cm

Strat de fundaţie din balast , h= 30 cm

Teren de fundare

Detaliu profil sant
SCARA 1:25

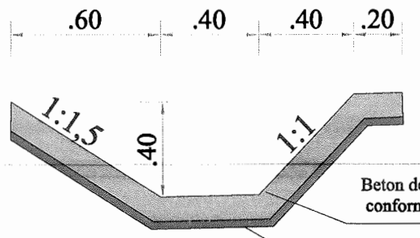

Beton de ciment C 30/37- h= 10 cm turnat monolit, conform SR EN 206-1 , clase de expunere XC4 , XF4

Substrat de nisip pilonat , h= 5cm.

VERIFICATOR	Ing. Grădinariu T. Ioan		A4;B2;D	REFERAT nr. ..... din	
S.C. ALIDO PROIECT S.R.L. Piatra Neamţ, str. Prof. Ion Negre, nr. 12 J 27/528/2001, R 14342100				**Beneficiar: Judeţul Neamţ prin Consiliul Judeţean Neamţ**	Proiect nr. 374/2023
Specificatia	Numele si prenumele	Semnatura	Scara 1:50 1:25	**Titlu proiect: "Proiect integrat Modernizare, consolidare şi reabilitare drumuri şi poduri judeţene, obiective ce asigura conectarea la reţeaua TEN-T, Judeţul Neamţ"**	Faza D.A.L.I.
SEF PROIECT	ing. Adrian NECULA		Data 2023	**Titlu planşă: Profil transversal tip - DJ 155 I , km 51+480 - 60+000**	Plansa nr. P.T.T.-3.3
PROIECTANT	ing. Gabriel AMARIEI				
PROIECTANT	ing. Ana-Maria CHIRILA				

PROFIL TRANSVERSAL TIP
SCARA 1:50

Se aplica intre: km. 55+000 - 55+830
km. 56+250 - 56+800
km. 58+100 - 60+000

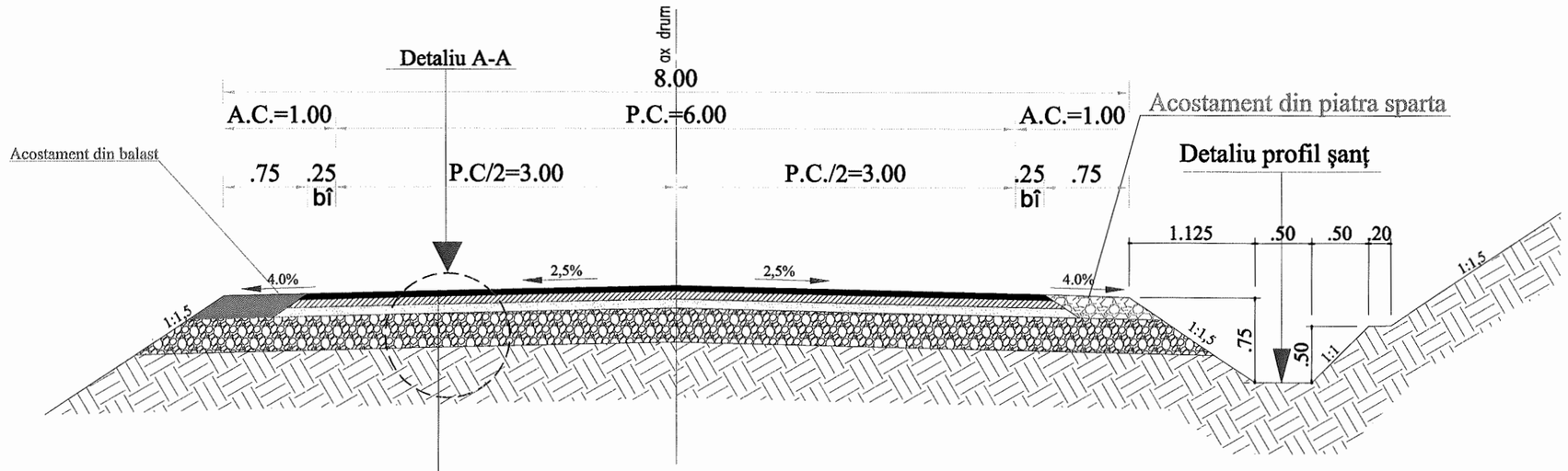

STRAT DE UZURA DIN BETON ASFALTIC DE TIP BA 16; h=5,00 cm (pentru declivitati > 7% - MAS)
STRAT DE LEGATURA DIN BETON ASFALTIC DE TIP BADPC 22,4 ; h=6,00 cm
STRAT DE BAZĂ DIN ANROBAT BITUMINOS DE TIP ABPC 31,5 ; h= 8,00 cm
STRAT DE FUNDAŢIE DIN BALAST , h= 30 cm
TEREN DE FUNDARE

Detaliu profil sant
SCARA 1:25

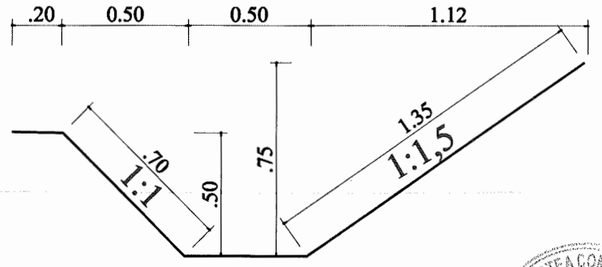

Detaliu A - A
SCARA 1:25

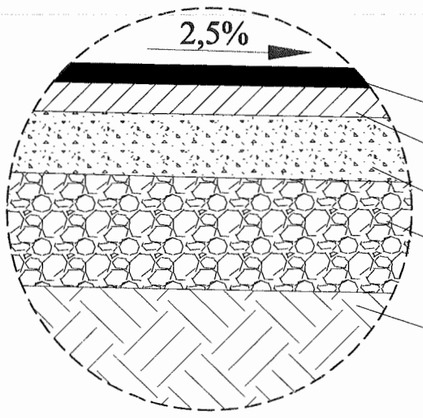

BA 16; h=5,00 cm dupa compactare conform AND 605
BADPC 22,4; h=6,00 cm dupa compactare conform AND 605
Strat de bază din anrobat bituminos , h= 8,00 cm
Strat de fundaţie din balast , h= 30 cm
Teren de fundare

VERIFICATOR	Ing. Grădinariu T. Ioan		A4;B2;D	REFERAT nr. ..... din	
S.C. ALIDO PROIECT S.R.L. Piatra Neamţ, str. Prof. Ion Negre, nr. 12 J 27/528/2001, R 14342100				**Beneficiar:** **Judeţul Neamţ prin Consiliul Judeţean Neamţ**	Proiect nr. 374/2023
Specificatia	Numele si prenumele	Semnatura	Scara 1:50 1:25	**Titlu proiect:** **"Proiect integrat Modernizare, consolidare şi reabilitare drumuri şi poduri judeţene, obiective ce asigura conectarea la reţeaua TEN-T, Judeţul Neamţ"**	Faza D.A.L.I.
SEF PROIECT	ing. Adrian NECULA		Data 2023	**Titlu planşă:** **Profil transversal tip -** **DJ 155 I , km 51+480 - 60+000**	Plansa nr. P.T.T.-3.4
PROIECTANT	ing. Gabriel AMARIEI				
PROIECTANT	ing. Ana-Maria CHIRILA				

PROFIL TRANSVERSAL TIP
SCARA 1:50

Se aplica intre: km. 53+780 - 54+060
km. 57+390 - 57+800

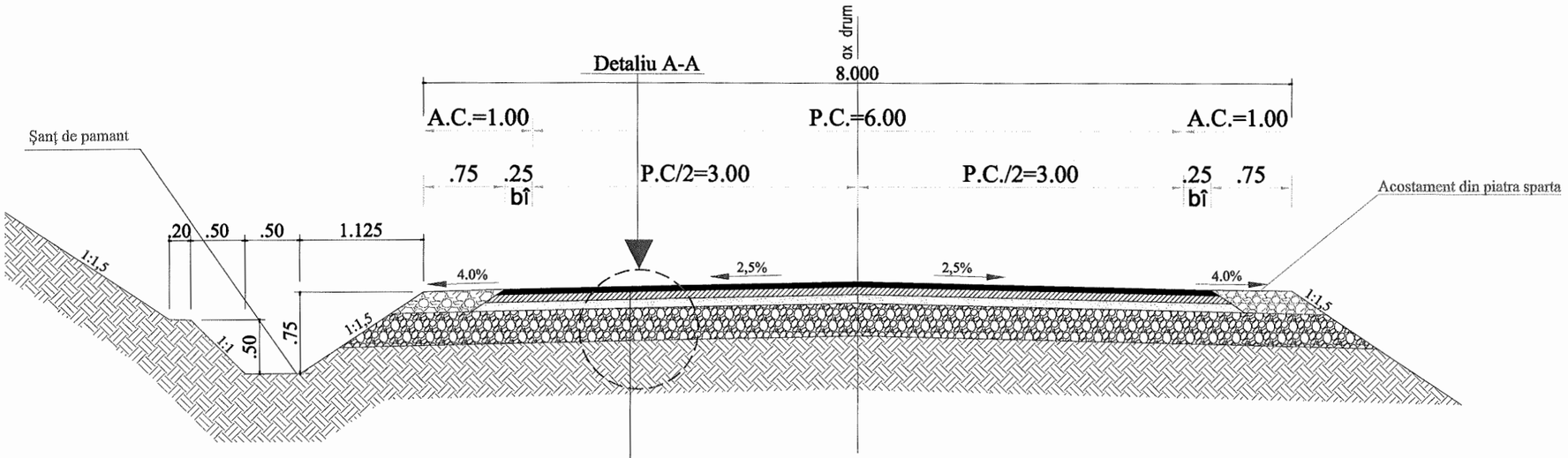

STRAT DE UZURA DIN BETON ASFALTIC DE TIP BA 16; h=5,00 cm (pentru declivitati > 7% - MAS)

STRAT DE LEGATURA DIN BETON ASFALTIC DE TIP BADPC 22,4 ; h=6,00 cm

STRAT DE BAZĂ DIN ANROBAT BITUMINOS DE TIP ABPC 31,5 ; h= 8,00 cm

STRAT DE FUNDAŢIE DIN BALAST , h= 30 cm

TEREN DE FUNDARE

Detaliu A - A
SCARA 1:25

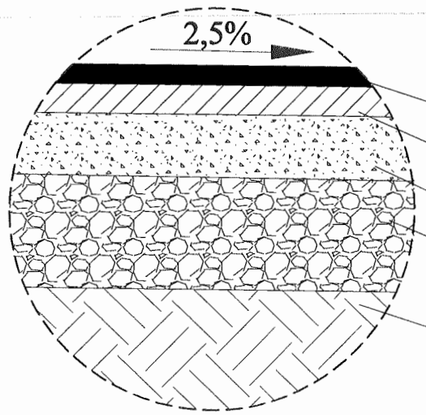

BA 16; h=5,00 cm dupa compactare conform AND 605

BADPC 22,4; h=6,00 cm dupa compactare conform AND 605

Strat de bază din anrobat bituminos , h= 8,00 cm

Strat de fundaţie din balast , h= 30 cm

Teren de fundare

Detaliu profil sant
SCARA 1:25

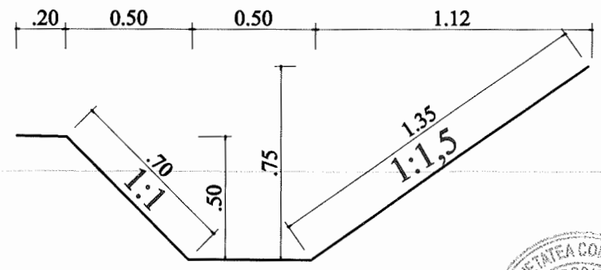

VERIFICATOR	Ing. Grădinariu T. Ioan		A4;B2;D	REFERAT nr. ..... din	
S.C. ALIDO PROIECT S.R.L. Piatra Neamţ, str. Prof. Ion Negre, nr. 12 J 27/528/2001, R 14342100				**Beneficiar:** **Judeţul Neamţ prin Consiliul Judeţean Neamţ**	Proiect nr. 374/2023
Specificatia	Numele si prenumele	Semnatura	Scara 1:50 1:25	**Titlu proiect:** **"Proiect integrat Modernizare, consolidare şi reabilitare drumuri şi poduri judeţene, obiective ce asigura conectarea la reţeaua TEN-T, Judeţul Neamţ"**	Faza D.A.L.I.
SEF PROIECT	ing. Adrian NECULA		Data 2023	**Titlu planşă:** **Profil transversal tip -** **DJ 155 I , km 51+480 - 60+000**	Plansa nr. P.T.T.-3.5
PROIECTANT	ing. Gabriel AMARIEI				
PROIECTANT	ing. Ana-Maria CHIRILA				

Detaliu acces proprietati pentru continuizarea scurgerii apelor

AMENAJARE ACCES LA PROPRIETĂŢI
DALĂ DE BETON DE CIMENT ARMAT L = 5,00 M
Scara : 1:50

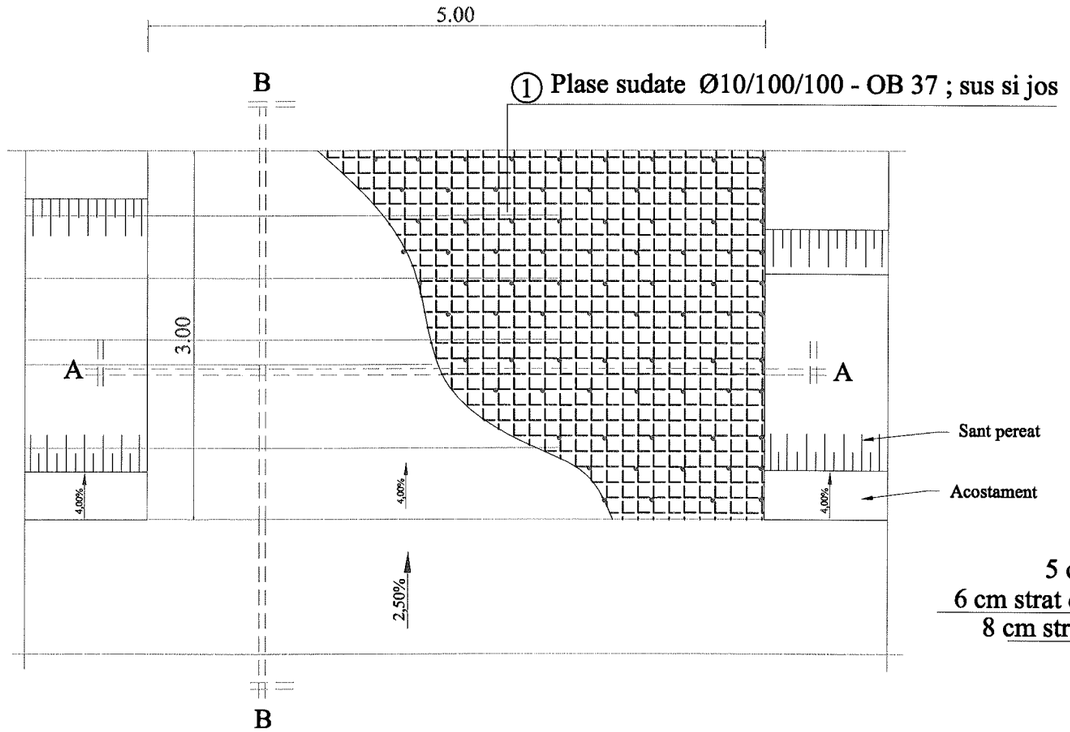

SECŢIUNE A-A

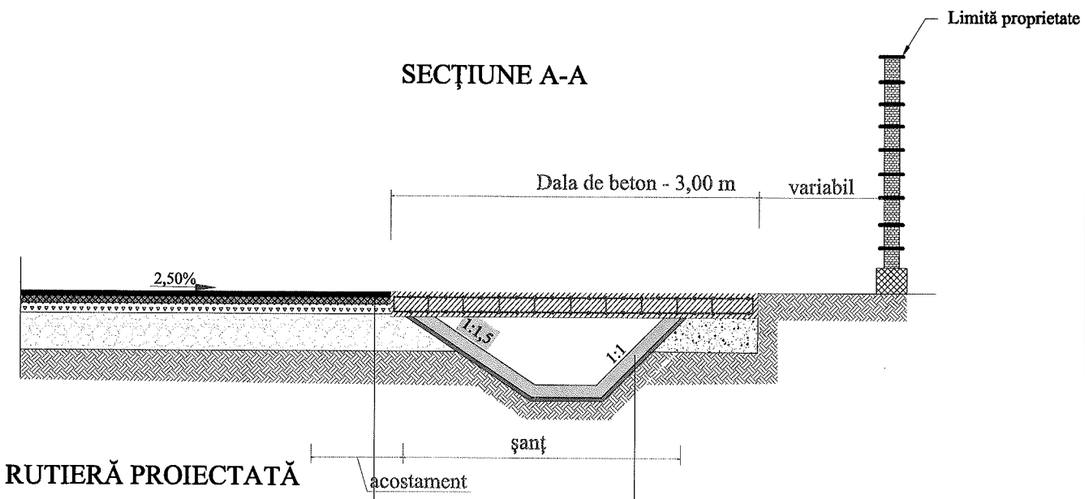

STRUCTURĂ RUTIERĂ PROIECTATĂ

5 cm strat de uzura din beton asfaltic de tip BA 16
6 cm strat de legătură din beton asfaltic de tip BADPC 22.4
8 cm strat de bază din anrobat bituminos de tip ABPC 31.5
30 cm strat de fundaţie din balast

şanţ din beton
beton C30/37, grosime 10 cm
substrat de nisip, în grosime de 5 cm

SECŢIUNE A-A

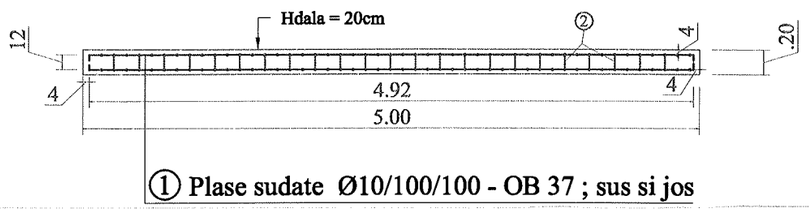

② OB37 375Ø10 L=0.22
Conectori

MATERIALE :

① BETON : C30/37
OTEL : BST500
OB37
NOTA : Acoperirea cu beton a armaturilor va fi de 4 cm pe toate laturile elementelor

EXTRAS DE PLASE SUDATE

① 2x plasa sudata Ø10/100/100 - BST500 pentru 1buc
2,92 x 4,92m = 14,36mp/buc
greutate/mp = 12,33 kg/mp
TOTAL : 14.36mp/buc x 2buc x 12.33kg/mp = 354.117kg

② Conectori Ø10/30 - 375 buc - OB 37
greutate/ml = 0,617 kg/ml
TOTAL : 375 buc x 0.22 ml/buc x 0.617kg/ml = 50.90 kg

VERIFICATOR	Ing. Grădinariu T. Ioan		A4;B2;D	REFERAT nr. ..... din	
S.C. ALIDO PROIECT S.R.L. Piatra Neamţ, str. Prof. Ion Negre, nr. 12 J 27/528/2001, R 14342100				**Beneficiar:** **Judeţul Neamţ prin Consiliul Judeţean Neamţ**	Proiect nr. 374/2023
Specificatia	Numele si prenumele	Semnatura	Scara 1:500	**Titlu proiect:** **"Proiect integrat Modernizare, consolidare şi reabilitare drumuri şi poduri judeţene, obiective ce asigura conectarea la reţeaua TEN-T, Judeţul Neamţ"**	Faza D.A.L.I.
SEF PROIECT	ing. Adrian NECULA		Data 2023	**Titlu planşă:** **Detaliu acces proprietati pentru continuizarea scurgerii apelor** **DJ 155I, km 51+480 - 60+000**	Plansa nr. D.E.-4.1
PROIECTANT	ing. Gabriel AMARIEI				
PROIECTANT	ing. Ana-Maria CHIRILA				

SOCIETATEA COMERCIALĂ J27/528/2001 2 ALIDO PROIECT S.R.L.

PODET TUBULAR DN 500

SECTIUNEA A – A

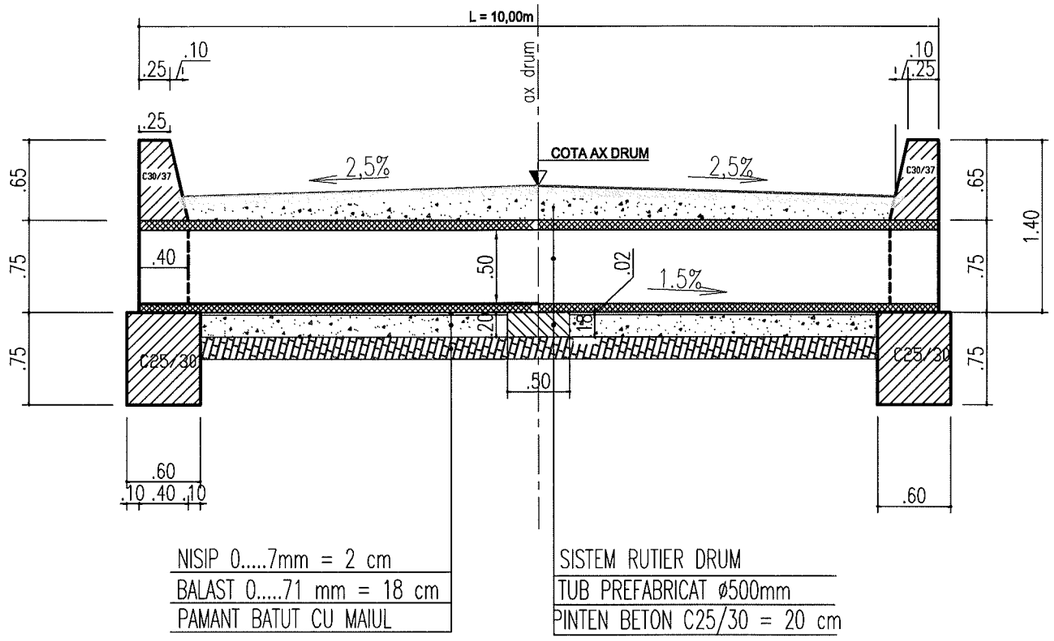

SECTIUNEA B – B

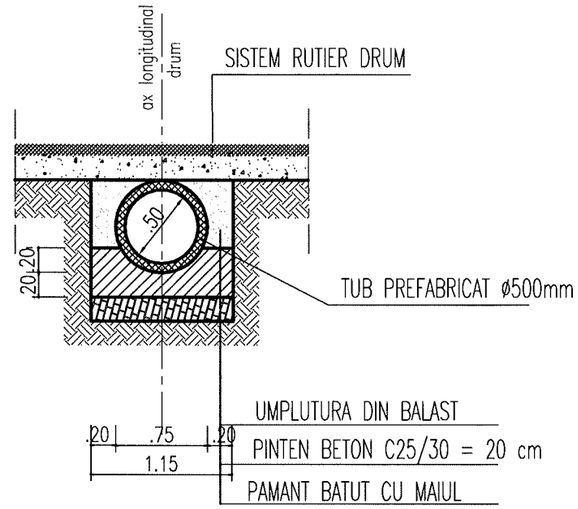

VEDERE PLANA

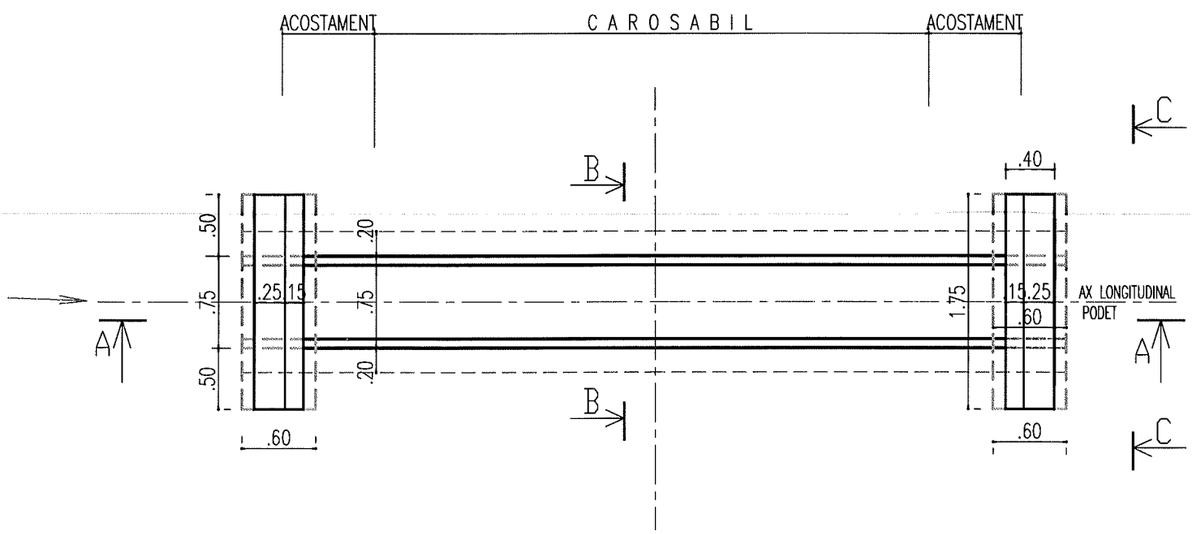

SECTIUNEA C – C

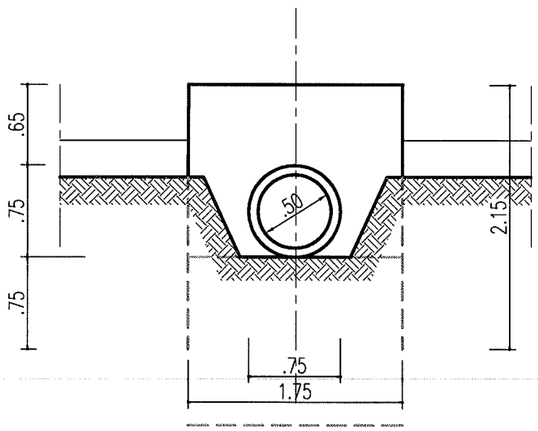

VERIFICATOR	Ing. Grădinariu T. Ioan		A4;B2;D	REFERAT nr. ..... din	
S.C. ALIDO PROIECT S.R.L. Piatra Neamț, str. Prof. Ion Negre, nr. 12 J 27/528/2001, R 14342100				**Beneficiar:** **Județul Neamț prin Consiliul Județean Neamț**	Proiect nr. 374/2023
Specificatia	Numele si prenumele	Semnatura	Scara 1:50 1:25	**Titlu proiect:** **"Proiect integrat Modernizare, consolidare și reabilitare drumuri și poduri județene, obiective ce asigura conectarea la rețeaua TEN-T, Județul Neamț"**	Faza D.A.L.I.
SEF PROIECT	ing. Adrian NECULA		Data 2023	**Titlu planșă:** **Detaliu de executie podet DN 500mm** **DJ 155I, km 51+480 - 60+000**	Plansa nr. D.E-4.2
PROIECTANT	ing. Gabriel AMARIEI				
PROIECTANT	ing. Ana-Maria CHIRILA				

PODET TUBULAR DN 800

SECTIUNEA A – A

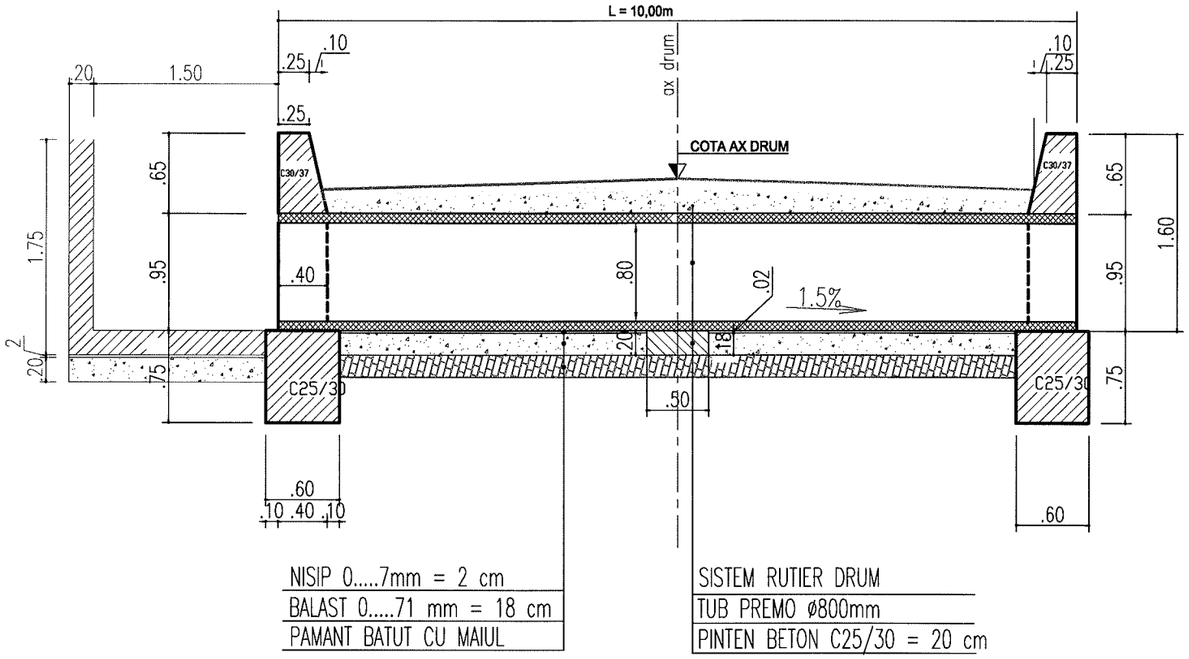

SECTIUNEA B – B

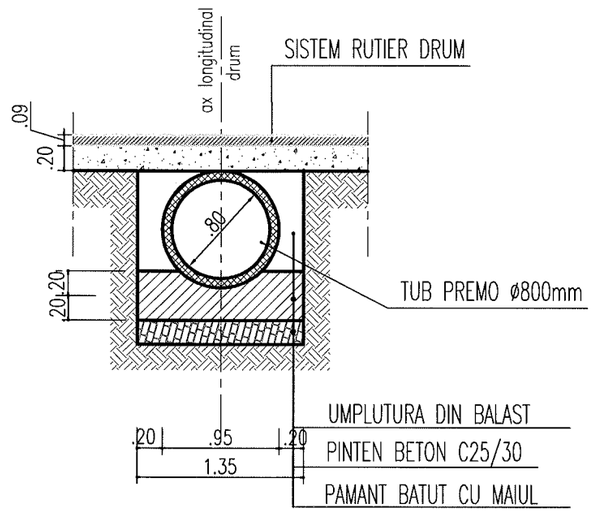

VEDERE PLANA

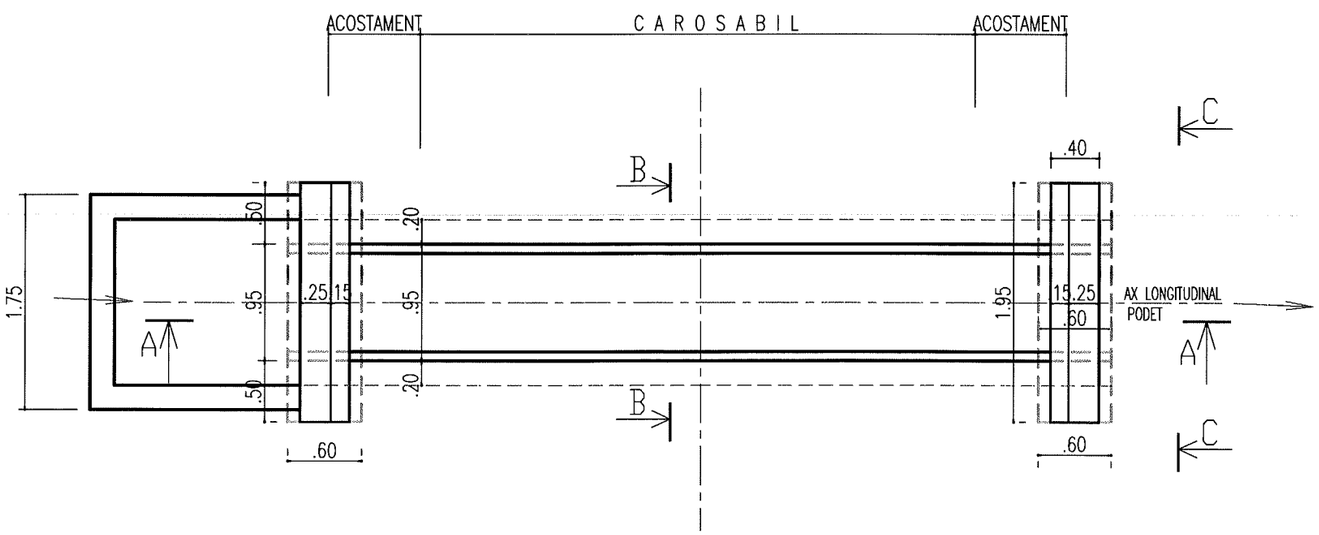

SECTIUNEA C – C

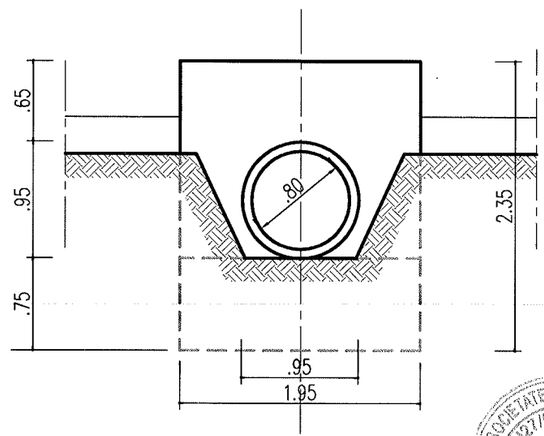

VERIFICATOR	Ing. Grădinariu T. Ioan		A4;B2;D	REFERAT nr. ..... din	
S.C. ALIDO PROIECT S.R.L. Piatra Neamț, str. Prof. Ion Negre, nr. 12 J 27/528/2001, R 14342100				**Beneficiar:** **Județul Neamț prin Consiliul Județean Neamț**	Proiect nr. 374/2023
Specificatia	Numele si prenumele	Semnatura	Scara 1:50 1:25	**Titlu proiect:** **"Proiect integrat Modernizare, consolidare și reabilitare drumuri și poduri județene, obiective ce asigura conectarea la rețeaua TEN-T, Județul Neamț"**	Faza D.A.L.I.
SEF PROIECT	ing. Adrian NECULA		Data 2023	**Titlu planșă:** **Detaliu de executie podet DN 800mm** **DJ 155I, km 51+480 - 60+000**	Plansa nr. D.E-4.3
PROIECTANT	ing. Gabriel AMARIEI				
PROIECTANT	ing. Ana-Maria CHIRILA				

SECTIUNE LONGITUDINALA A-A

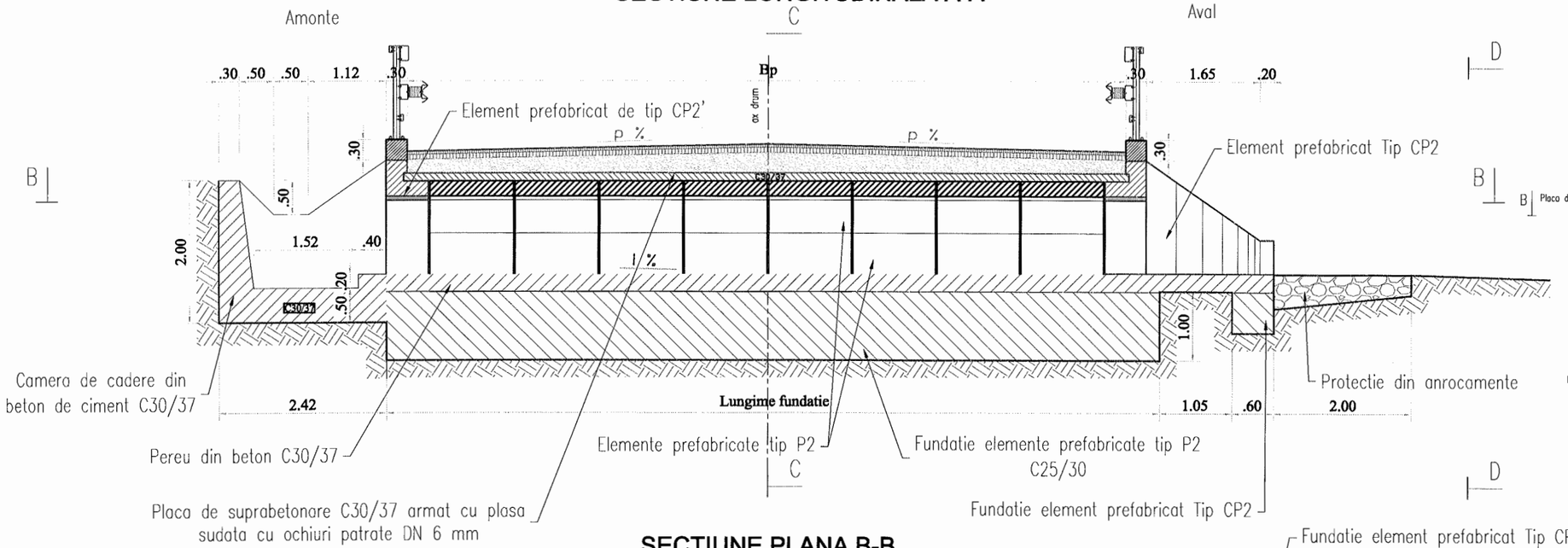

SECTIUNE TRANSVERSALA C-C

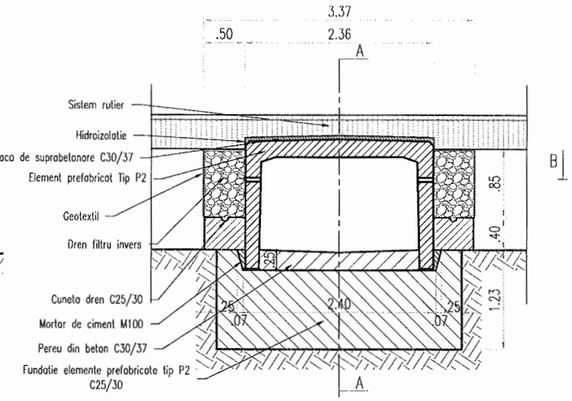

SECTIUNE PLANA B-B

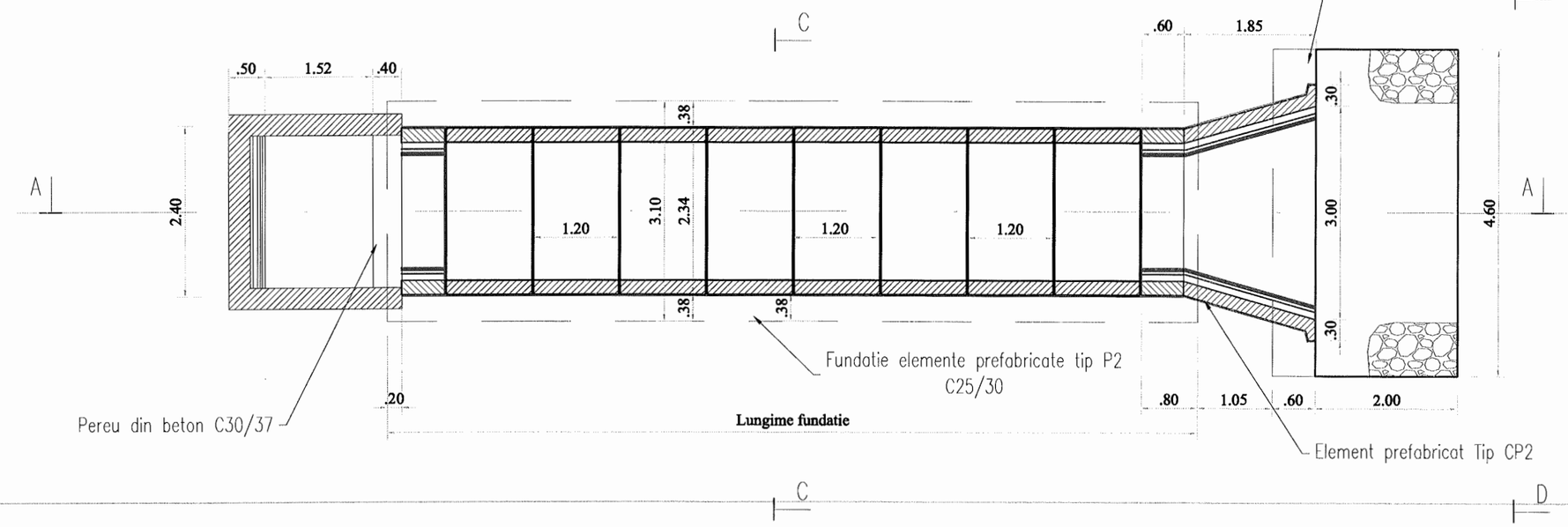

VEDERE TRANSVERSALA D-D

NOTA:

- ELEMENTELE PREFABRICATE TIP P2 SE VOR ASEZA JOANTIV PE BLOCUL DE FUNDATIE PE UN STRAT DE MORTAR DE CIMENT M100 PENTRU NIVELARE SI POZARE (2 CM).
- ROSTURILE DINTRE PREFABRICATE SE VOR MONTA CU MORTAR DE CIMENT M100.
- HIDROIZOLATIA SE VA REALIZA CONFORM PREVEDERILOR DIN CAIETUL DE SARCINI.

VERIFICATOR	Ing. Grădinariu T. Ioan		A4;B2;D	REFERAT nr. ..... din	
S.C. ALIDO PROIECT S.R.L. Piatra Neamț, str. Prof. Ion Negre, nr. 12 J 27/528/2001, R 14342100				**Beneficiar:** **Județul Neamț prin Consiliul Județean Neamț**	Proiect nr. 374/2023
Specificatia	Numele si prenumele	Semnatura	Scara 1:50 1:25	**Titlu proiect:** **"Proiect integrat Modernizare, consolidare și reabilitare drumuri și poduri județene, obiective ce asigura conectarea la rețeaua TEN-T, Județul Neamț"**	Faza D.A.L.I.
SEF PROIECT	ing. Adrian NECULA		Data 2023	**Titlu planșă:** **Podet prefabricat P2** **DJ 155I, km 51+480 - 60+000**	Plansa nr. D.E-4.4
PROIECTANT	ing. Gabriel AMARIEI				
PROIECTANT	ing. Ana-Maria CHIRILA				



VERIFICATOR	ing. Goldmaria T. Ioan		AR/BLD	REFERAT nr.	
S.C. ALIDO PROIECT S.R.L. Piatra Neamţ, str. Prof. Ion Negoe, nr. 12 J 27/526/2001, R 14342100				Beneficiar: UAT Judeţul Neamţ prin Consiliul Judeţean Neamţ	Proiect nr. 374/2023
Specificatia	Numele si prenumele	Semnatura	Scara 1:25000	Titlu proiect: "Proiect integrat Modernizare, consolidare şi reabilitare drumuri şi poduri judeţene, obiective ce asigura conectarea la reţeaua TEN-T, Judeţul Neamţ"	Faza D.A.L.I.
SEF PROIECT	ing. Adrian NECULA		Data 2023	Titlu planşă: PLAN DE INCADRARE IN ZONA DJ 159, KM 35+800 - 39+712	Planşa nr. P.I.-0.1
PROIECTANT	ing. Gabriel AMARIEI				
PROIECTANT	ing. Ana-Maria CHIRILA				

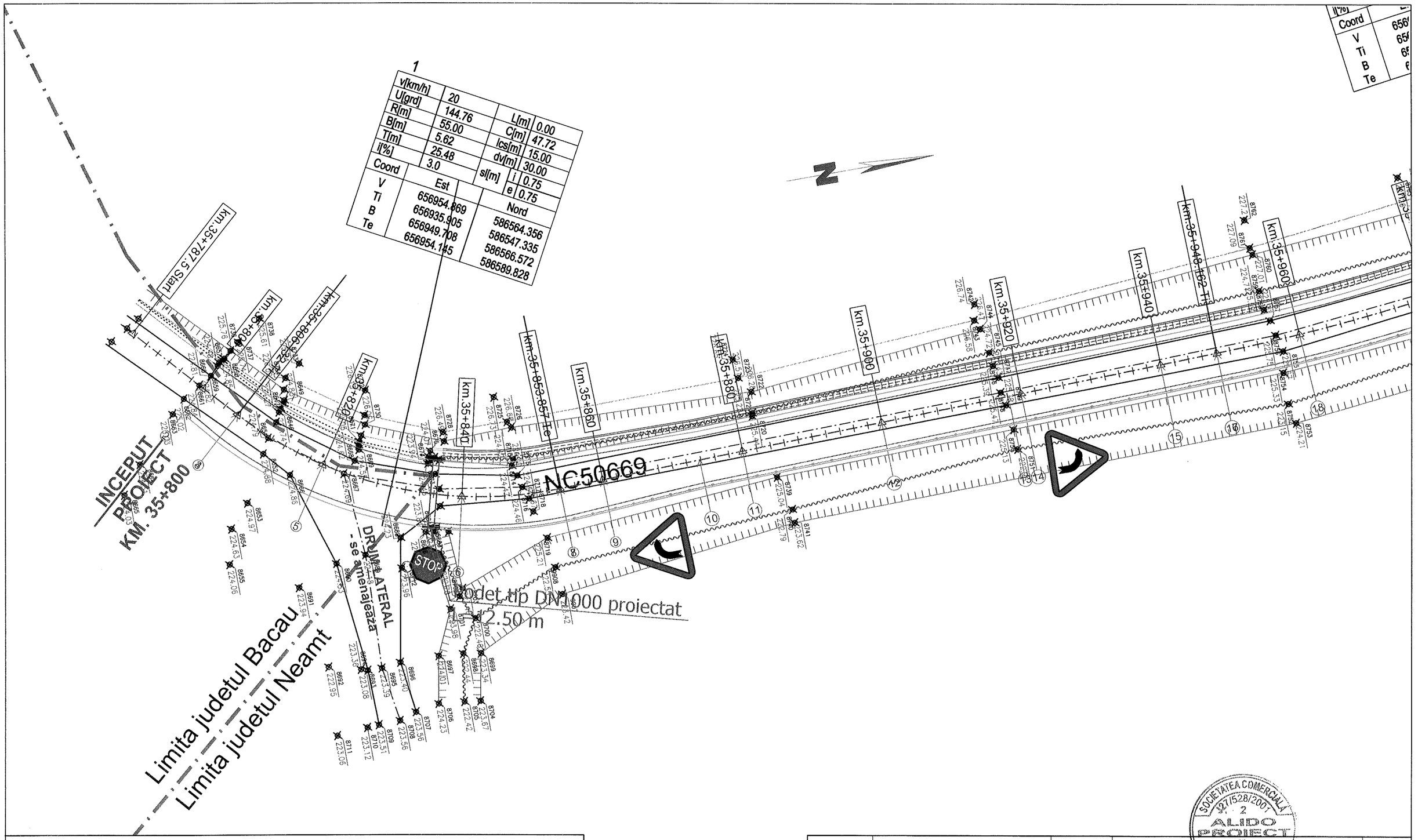

LEGENDA

- AX DRUM PROIECT
- MARGINE PARTE CAROSABILA PR.
- MARGINE ACOSTAMENT PROIECT
- SANT BETON PROIECT
- SANT PAMANT PROIECT
- AX DRUM EXISTENT
- MARGINE DRUM EXISTENT
- LIMITA PROPRIETATE
- TALUZ
- SANT EXISTENT
- INCEPUT PROIECT KM 0+000
- POZITIE KILOMETRICA
- SFARSIT PROIECT
- Stalp beton
- Stalp lemn
- Cutie electrica
- Parapet
- Sant beton existent
- Podet existent
- Borne
- NORD
- F - Fantana
- Arbori
- Indicator
- 100/192.57 Punct topografic
- Troita

VERIFICATOR	ing. Grădinariu T. Ioan		A4;B2;D	REFERAT nr. ..... din	
S.C. ALIDO PROIECT S.R.L. Piatra Neamț, str. Prof. Ion Negre, nr. 12 J 27/528/2001, R 14342100				**Beneficiar:** **UAT Județul Neamț prin Consiliul Județean Neamț**	Proiect nr. 374/2023
Specificatia	Numele si prenumele	Semnatura	Scara 1:500	**Titlu proiect:** **"Proiect integrat Modernizare, consolidare și reabilitare drumuri și poduri județene, obiective ce asigura conectarea la rețeaua TEN-T, Județul Neamț"**	Faza D.A.L.I.
SEF PROIECT	ing. Adrian NECULA		Data 2023	**Titlu planșă:** Plan de situatie DJ 159, KM 35+800 - 39+712	Plansa nr. P.S.-1.1
PROIECTANT	ing. Gabriel AMARIEI				
PROIECTANT	ing. Ana-Maria CHIRILA				

SOCIETATEA COMERCIALA J27/528/2007 ALIDO PROIECT RO14342100 PIATRA NEAMT

2

v[km/h]	50	L[m]	0.00
U[grd]	181.80	C[m]	85.75
R[m]	300.00	lcs[m]	30.00
B[m]	3.09	dv[m]	110.00
T[m]	43.17	sl[m] i	0.00
i[%]	2.5	sl[m] e	0.00

Coord	Est	Nord
V	656950.240	586727.245
Ti	656951.466	586684.094
B	656947.195	586726.719
Te	656936.897	586768.300

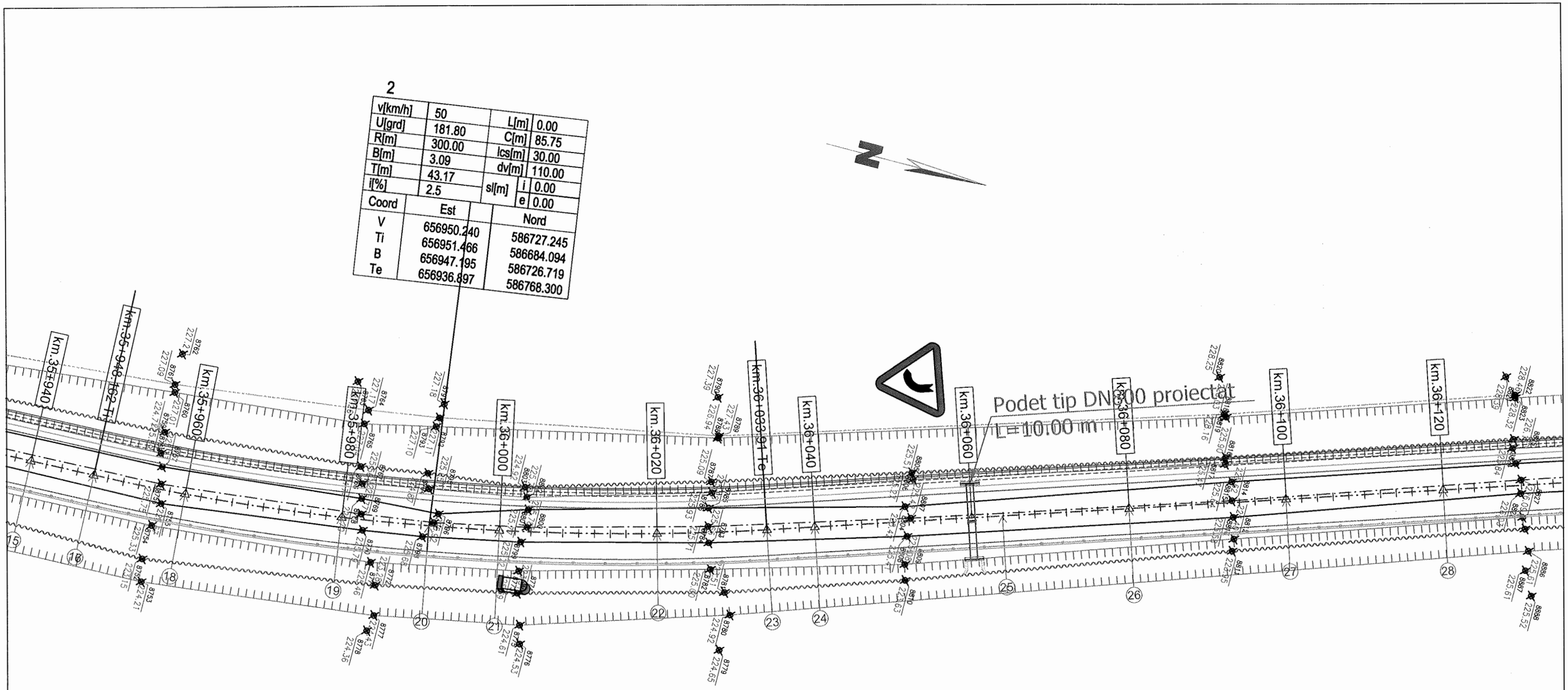

LEGENDA

- AX DRUM PROIECT
- MARGINE PARTE CAROSABILA PR.
- MARGINE ACOSTAMENT PROIECT
- SANT BETON PROIECT
- SANT PAMANT PROIECT
- AX DRUM EXISTENT
- MARGINE DRUM EXISTENT
- LIMITA PROPRIETATE
- TALUZ
- SANT EXISTENT

- INCEPUT PROIECT KM 0+000
- POZITIE KILOMETRICA
- SFARSIT PROIECT
- Stalp beton
- Stalp lemn
- Cutie electrica
- Parapet
- Sant beton existent
- Podet existent
- Borne
- NORD
- F - Fantana
- Arbori
- Indicator
- 100/192.57 Punct topografic
- Troita

VERIFICATOR	ing. Grădinariu T. Ioan		A4;B2;D	REFERAT nr.	
S.C. ALIDO PROIECT S.R.L. Piatra Neamț, str. Prof. Ion Negre, nr. 12 J 27/528/2001, R 14342100				**Beneficiar:** **UAT Județul Neamț prin Consiliul Județean Neamț**	Proiect nr. 374/2023
Specificatia	Numele si prenumele	Semnatura	Scara 1:500	**Titlu proiect:** **"Proiect integrat Modernizare, consolidare și reabilitare drumuri și poduri județene, obiective ce asigura conectarea la rețeaua TEN-T, Județul Neamț"**	Faza D.A.L.I.
SEF PROIECT	ing. Adrian NECULA		Data 2023	**Titlu planșă:** Plan de situatie DJ 159, KM 35+800 - 39+712	Plansa nr. P.S.-1.2
PROIECTANT	ing. Gabriel AMARIEI				
PROIECTANT	ing. Ana-Maria CHIRILA				

SOCIETATEA COMERCIALA 27/528/2001 ALIDO PROIECT

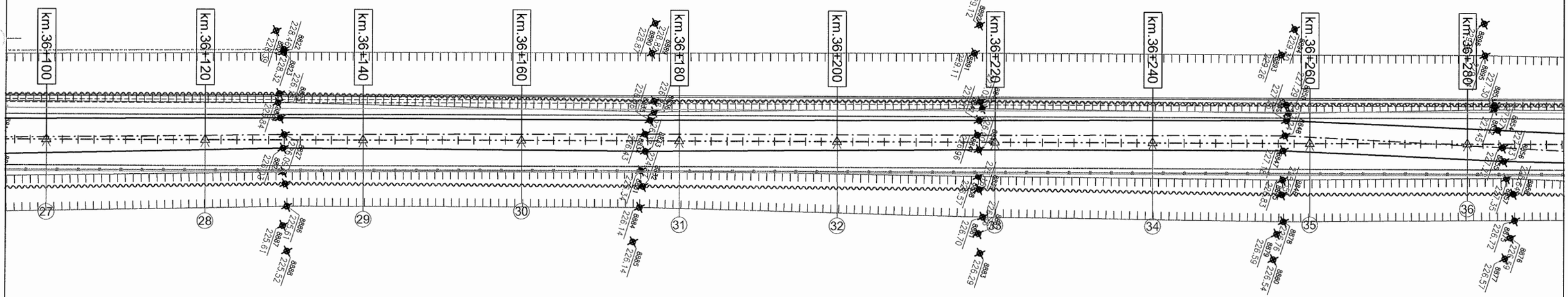

LEGENDA

- AX DRUM PROIECT
- MARGINE PARTE CAROSABILA PR.
- MARGINE ACOSTAMENT PROIECT
- SANT BETON PROIECT
- SANT PAMANT PROIECT
- AX DRUM EXISTENT
- MARGINE DRUM EXISTENT
- LIMITA PROPRIETATE
- TALUZ
- SANT EXISTENT

- INCEPUT PROIECT KM 0+000
- POZITIE KILOMETRICA
- SFARSIT PROIECT
- Stalp beton
- Stalp lemn
- Cutie electrica
- Parapet
- Sant beton existent
- Podet existent
- Borne
- NORD
- F - Fantana
- Arbori
- Indicator
- 100/192.57 Punct topografic
- Troita

VERIFICATOR	ing. Grădinariu T. Ioan		A4;B2;D	REFERAT nr. ..... din	
S.C. ALIDO PROIECT S.R.L. Piatra Neamț, str. Prof. Ion Negre, nr. 12 J 27/528/2001, R 14342100				**Beneficiar:** **UAT Județul Neamț prin Consiliul Județean Neamț**	Proiect nr. 374/2023
Specificatia	Numele si prenumele	Semnatura	Scara 1:500	**Titlu proiect:** **"Proiect integrat Modernizare, consolidare și reabilitare drumuri și poduri județene, obiective ce asigura conectarea la rețeaua TEN-T, Județul Neamț"**	Faza D.A.L.I.
SEF PROIECT	ing. Adrian NECULA		Data 2023	**Titlu planșă:** Plan de situatie DJ 159, KM 35+800 - 39+712	Plansa nr. P.S.-1.3
PROIECTANT	ing. Gabriel AMARIEI				
PROIECTANT	ing. Ana-Maria CHIRILA				

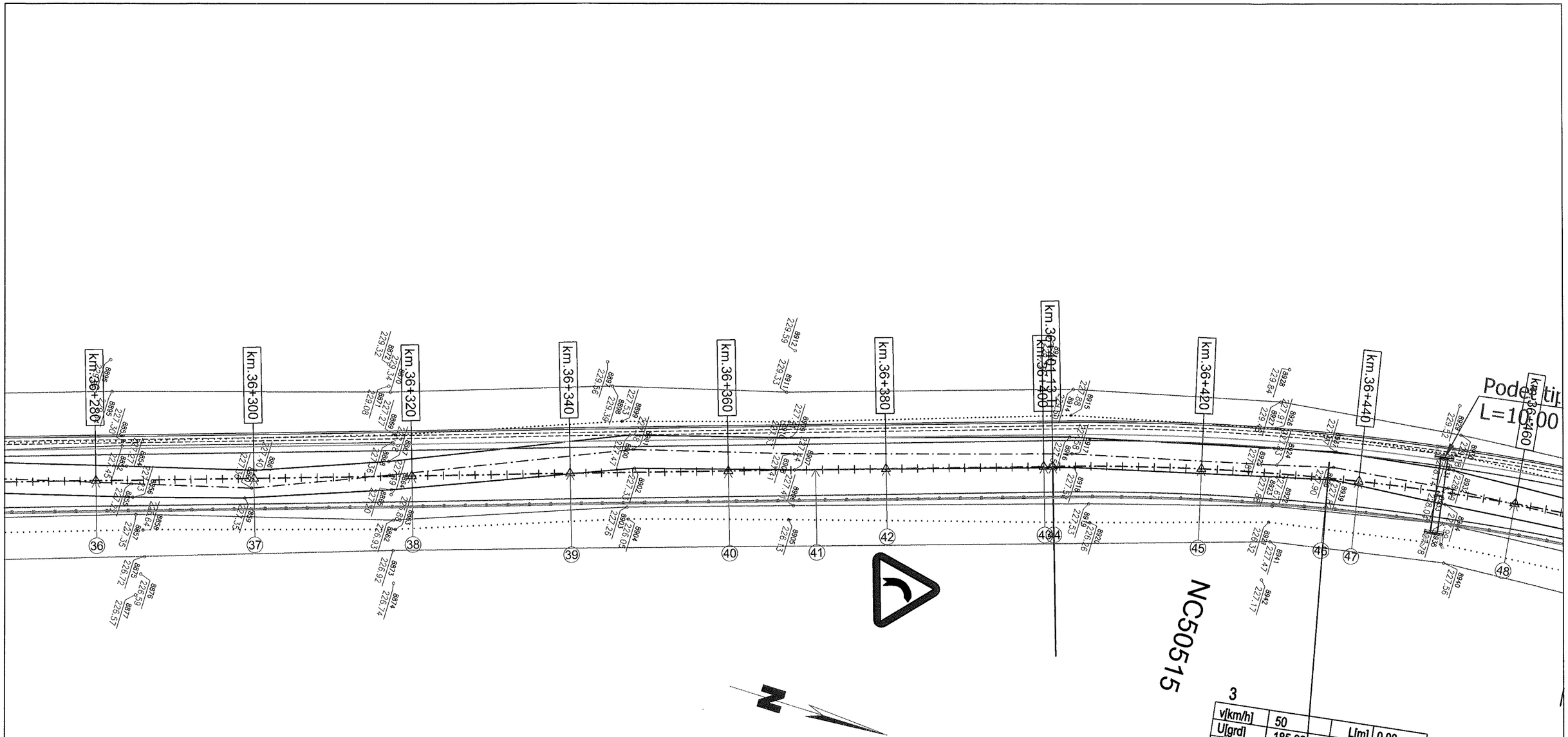

LEGENDA

- AX DRUM PROIECT
- MARGINE PARTE CAROSABILA PR.
- MARGINE ACOSTAMENT PROIECT
- SANT BETON PROIECT
- SANT PAMANT PROIECT
- AX DRUM EXISTENT
- MARGINE DRUM EXISTENT
- LIMITA PROPRIETATE
- TALUZ
- SANT EXISTENT
- INCEPUT PROIECT KM 0+000
- POZITIE KILOMETRICA
- SFARSIT PROIECT
- Stalp beton
- Stalp lemn
- Cutie electrica
- Parapet
- Sant beton existent
- Podet existent
- Borne
- NORD
- F - Fantana
- Arbori
- Indicator
- 100/192.57 Punct topografic
- Troita

VERIFICATOR	ing. Grădinariu T. Ioan		A4;B2;D	REFERAT nr.	
S.C. ALIDO PROIECT S.R.L. Piatra Neamț, str. Prof. Ion Negre, nr. 12 J 27/528/2001, R 14342100				Beneficiar: UAT Județul Neamț prin Consiliul Județean Neamț	Proiect nr. 374/2023
Specificatia	Numele si prenumele	Semnatura	Scara 1:500	Titlu proiect: "Proiect integrat Modernizare, consolidare și reabilitare drumuri și poduri județene, obiective ce asigura conectarea la rețeaua TEN-T, Județul Neamț"	Faza D.A.L.I.
SEF PROIECT	ing. Adrian NECULA		Data 2023	Titlu planșă: Plan de situatie DJ 159, KM 35+800 - 39+712	Plansa nr. P.S.-1.4
PROIECTANT	ing. Gabriel AMARIEI				
PROIECTANT	ing. Ana-Maria CHIRILA				

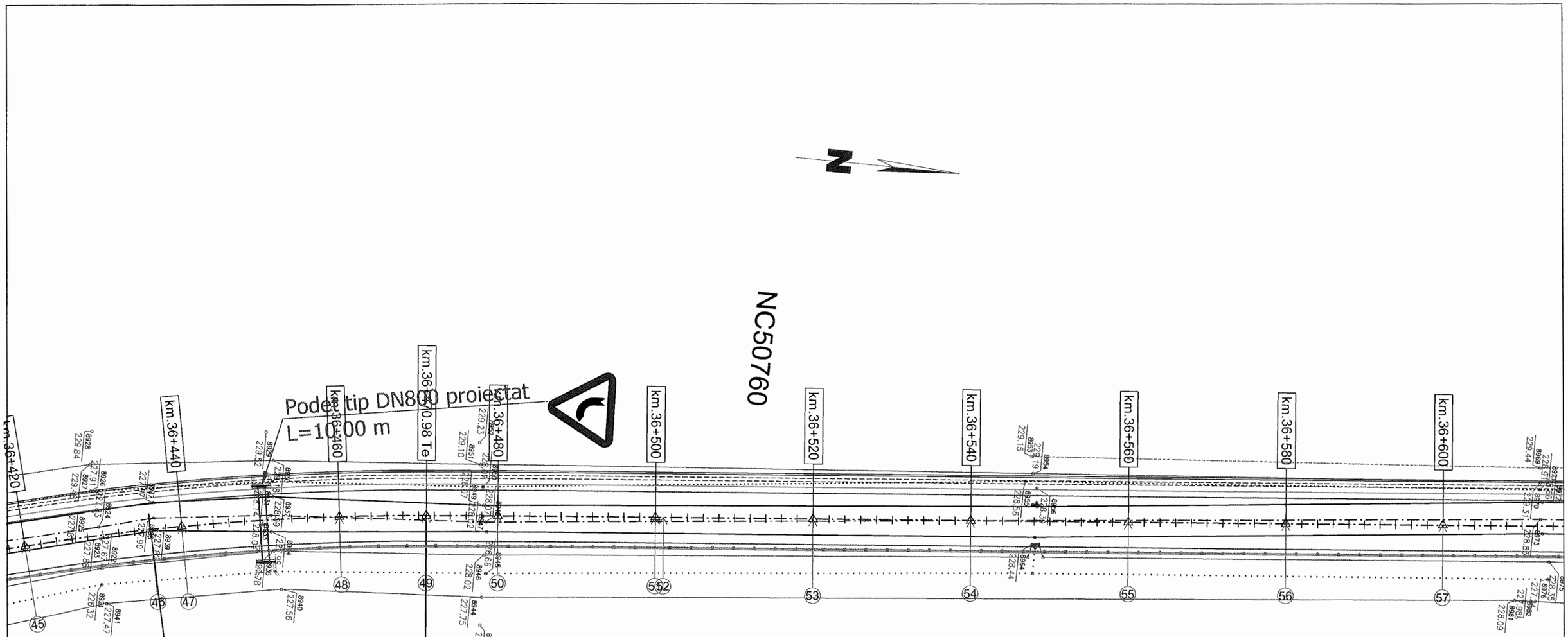

3					
v[km/h]	50		L[m]	0.00	
U[grd]	185.66		C[m]	69.85	
R[m]	310.00		lcs[m]	30.00	
B[m]	1.98		dv[m]	110.00	
T[m]	35.07	sl[m]	i	0.00	
i[%]	2.5		e	0.00	

Coord	Est	Nord
V	656812.553	587150.895
Ti	656823.394	587117.539
B	656814.490	587151.291

LEGENDA

- AX DRUM PROIECT
- MARGINE PARTE CAROSABILA PR.
- MARGINE ACOSTAMENT PROIECT
- SANT BETON PROIECT
- SANT PAMANT PROIECT
- AX DRUM EXISTENT
- MARGINE DRUM EXISTENT
- LIMITA PROPRIETATE
- TALUZ
- SANT EXISTENT
- INCEPUT PROIECT KM 0+000
- POZITIE KILOMETRICA
- SFARSIT PROIECT
- Stalp beton
- Stalp lemn
- Cutie electrica
- Parapet
- Sant beton existent
- Podet existent
- Borne
- NORD
- F - Fantana
- Arbori
- Indicator
- 100/192.57 Punct topografic
- Troita

VERIFICATOR	ing. Grădinariu T. Ioan		A4;B2;D	REFERAT nr. ..... din	
S.C. ALIDO PROIECT S.R.L. Piatra Neamț, str. Prof. Ion Negre, nr. 12 J 27/528/2001, R 14342100				**Beneficiar:** **UAT Județul Neamț prin Consiliul Județean Neamț**	Proiect nr. 374/2023
Specificatia	Numele si prenumele	Semnatura	Scara 1:500	**Titlu proiect:** **"Proiect integrat Modernizare, consolidare și reabilitare drumuri și poduri județene, obiective ce asigura conectarea la rețeaua TEN-T, Județul Neamț"**	Faza D.A.L.I.
SEF PROIECT	ing. Adrian NECULA		Data 2023	**Titlu planșă:** Plan de situatie DJ 159, KM 35+800 - 39+712	Plansa nr. P.S.-1.5
PROIECTANT	ing. Gabriel AMARIEI				
PROIECTANT	ing. Ana-Maria CHIRILA				

SOCIETATEA COMERCIALA 27/528/2001 2 ALIDO PROIECT SRL

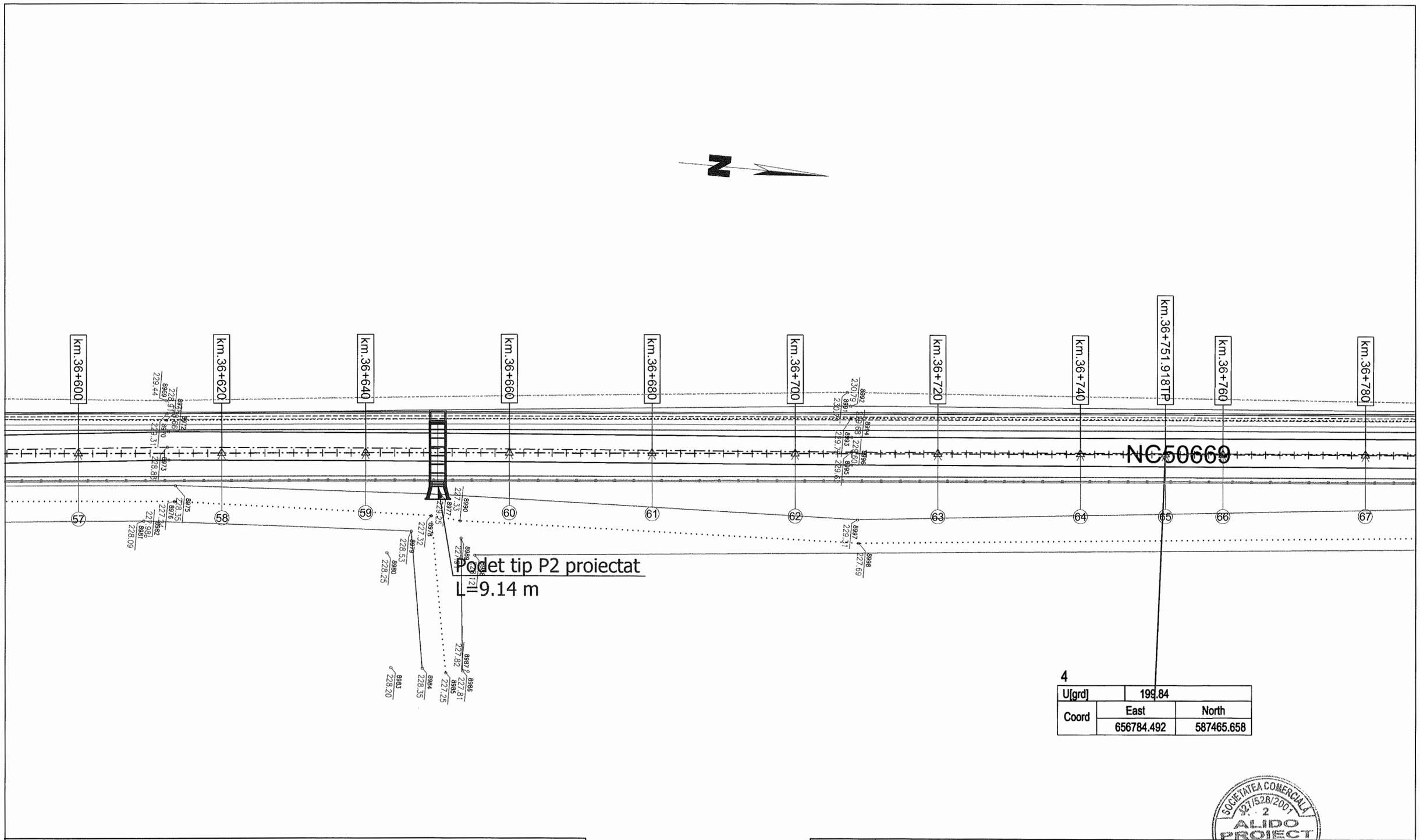

LEGENDA

- AX DRUM PROIECT
- MARGINE PARTE CAROSABILA PR.
- MARGINE ACOSTAMENT PROIECT
- SANT BETON PROIECT
- SANT PAMANT PROIECT
- AX DRUM EXISTENT
- MARGINE DRUM EXISTENT
- LIMITA PROPRIETATE
- TALUZ
- SANT EXISTENT
- INCEPUT PROIECT KM 0+000
- POZITIE KILOMETRICA
- SFARSIT PROIECT
- Stalp beton
- Stalp lemn
- Cutie electrica
- Parapet
- Sant beton existent
- Podet existent
- Borne
- NORD
- F - Fantana
- Arbori
- Indicator
- 100/192.57 Punct topografic
- Troita

VERIFICATOR	ing. Grădinariu T. Ioan		A4;B2;D	REFERAT nr.	
S.C. ALIDO PROIECT S.R.L. Piatra Neamț, str. Prof. Ion Negre, nr. 12 J 27/528/2001, R 14342100				Beneficiar: UAT Județul Neamț prin Consiliul Județean Neamț	Proiect nr. 374/2023
Specificatia	Numele si prenumele	Semnatura	Scara 1:500	Titlu proiect: "Proiect integrat Modernizare, consolidare și reabilitare drumuri și poduri județene, obiective ce asigura conectarea la rețeaua TEN-T, Județul Neamț"	Faza D.A.L.I.
SEF PROIECT	ing. Adrian NECULA		Data 2023	Titlu planșă: Plan de situatie DJ 159, KM 35+800 - 39+712	Plansa nr. P.S.-1.6
PROIECTANT	ing. Gabriel AMARIEI				
PROIECTANT	ing. Ana-Maria CHIRILA				

SOCIETATEA COMERCIALĂ J27/528/2001 2 ALIDO PROIECT SRL R 14342100 PIATRA NEAMȚ

v[km/h]	50	L[m]	0.00
U[grd]	192.82	C[m]	73.33
R[m]	650.00	lcs[m]	0.00
B[m]	1.04	dv[m]	110.00
T[m]	36.70	sl[m] i	0.00
i[%]	0.0	sl[m] e	0.00

Coord	Est	Nord
V	656771.124	587620.138
Ti	656774.288	587583.571
B	656770.099	587619.990
Te	656763.863	587656.115

4

U[grd]	199.84	
Coord	East	North
	656784.492	587465.658

NC50660

NC50742

NC50012

km.36+740 km.36+751.918TP km.36+760 km.36+780 km.36+800 km.36+820 km.36+840 km.36+860 km.36+870.272 Ti km.36+880 km.36+900 km.36+920

64 65 66 67 68 69 70 71 72 73 74 75 76

LEGENDA

- AX DRUM PROIECT
- MARGINE PARTE CAROSABILA PR.
- MARGINE ACOSTAMENT PROIECT
- SANT BETON PROIECT
- SANT PAMANT PROIECT
- AX DRUM EXISTENT
- MARGINE DRUM EXISTENT
- LIMITA PROPRIETATE
- TALUZ
- SANT EXISTENT
- INCEPUT PROIECT KM 0+000
- POZITIE KILOMETRICA
- SFARSIT PROIECT
- Stalp beton
- Stalp lemn
- Cutie electrica
- Parapet
- Sant beton existent
- Podet existent
- Borne
- NORD
- F - Fantana
- Arbori
- Indicator
- 100/192.57 Punct topografic
- Troita

VERIFICATOR	ing. Grădinariu T. Ioan		A4;B2;D	REFERAT nr.	
S.C. ALIDO PROIECT S.R.L. Piatra Neamț, str. Prof. Ion Negre, nr. 12 J 27/528/2001, R 14342100				**Beneficiar: UAT Județul Neamț prin Consiliul Județean Neamț**	Proiect nr. 374/2023
Specificatia	Numele si prenumele	Semnatura	Scara 1:500	**Titlu proiect: "Proiect integrat Modernizare, consolidare și reabilitare drumuri și poduri județene, obiective ce asigura conectarea la rețeaua TEN-T, Județul Neamț"**	Faza D.A.L.I.
SEF PROIECT	ing. Adrian NECULA		Data 2023	**Titlu planșă:** Plan de situatie DJ 159, KM 35+800 - 39+712	Plansa nr. P.S.-1.7
PROIECTANT	ing. Gabriel AMARIEI				
PROIECTANT	ing. Ana-Maria CHIRILA				

SOCIETATEA COMERCIALĂ J27/528/2007 2 ALIDO PROIECT

v[km/h]	50	L[m]	0.00
U[grd]	192.82	C[m]	73.33
R[m]	650.00	lcs[m]	0.00
B[m]	1.04	dv[m]	110.00
T[m]	36.70	sl[m] i	0.00
i[%]	0.0	sl[m] e	0.00

Coord	Est	Nord
V	656771.124	587620.138
Ti	656774.288	587583.571
B	656770.099	587619.990
Te	656763.863	587656.115

N

NC50742

km.36+900 | km.36+920 | km.36+940 | km.36+943.601 Te | km.36+960 | km.36+980 | km.37+000 | km.37+020 | km.37+028.643 Te | km.37+040 | km.37+060 | km.37+080

Podet tip DN800 proiectat
L=10.00

74 | 75 | 76 | 77 | 78 | 79 | 80 | 81 | 82 | 83 | 84

6

v[km/h]	50	L[m]	0.00
U[grd]	195.42	C[m]	68.38
R[m]	950.00	lcs[m]	0.00
B[m]	0.62	dv[m]	110.00
T[m]	34.21	sl[m] i	0.00
i[%]	0.0	sl[m] e	0.00

Coord	Est	Nord
V	656753.800	587705.976
Ti	656760.567	587672.445
B	656754.408	587706.076
Te	656749.463	587739.906

LEGENDA

- AX DRUM PROIECT
- MARGINE PARTE CAROSABILA PR.
- MARGINE ACOSTAMENT PROIECT
- SANT BETON PROIECT
- SANT PAMANT PROIECT
- AX DRUM EXISTENT
- MARGINE DRUM EXISTENT
- LIMITA PROPRIETATE
- TALUZ
- SANT EXISTENT
- INCEPUT PROIECT KM 0+000
- POZITIE KILOMETRICA
- SFARSIT PROIECT
- Stalp beton
- Stalp lemn
- Cutie electrica
- Parapet
- Sant beton existent
- Podet existent
- Borne
- NORD
- F - Fantana
- Arbori
- Indicator
- 100/192.57 Punct topografic
- Troita

SOCIETATEA COMERCIALA 27/528/2001 2 ALIDO PROIECT SRL

VERIFICATOR	ing. Grădinariu T. Ioan	A4;B2;D	REFERAT nr.	
S.C. ALIDO PROIECT S.R.L. Piatra Neamț, str. Prof. Ion Negre, nr. 12 J 27/528/2001, R 14342100			**Beneficiar:** **UAT Județul Neamț prin Consiliul Județean Neamț**	Proiect nr. 374/2023
Specificatia	Numele si prenumele	Semnatura	Scara 1:500	**Titlu proiect:** **"Proiect integrat Modernizare, consolidare și reabilitare drumuri și poduri județene, obiective ce asigura conectarea la rețeaua TEN-T, Județul Neamț"**	Faza D.A.L.I.
SEF PROIECT	ing. Adrian NECULA		Data 2023	**Titlu planșă:** Plan de situatie DJ 159, KM 35+800 - 39+712	Plansa nr. P.S.-1.8
PROIECTANT	ing. Gabriel AMARIEI				
PROIECTANT	ing. Ana-Maria CHIRILA				

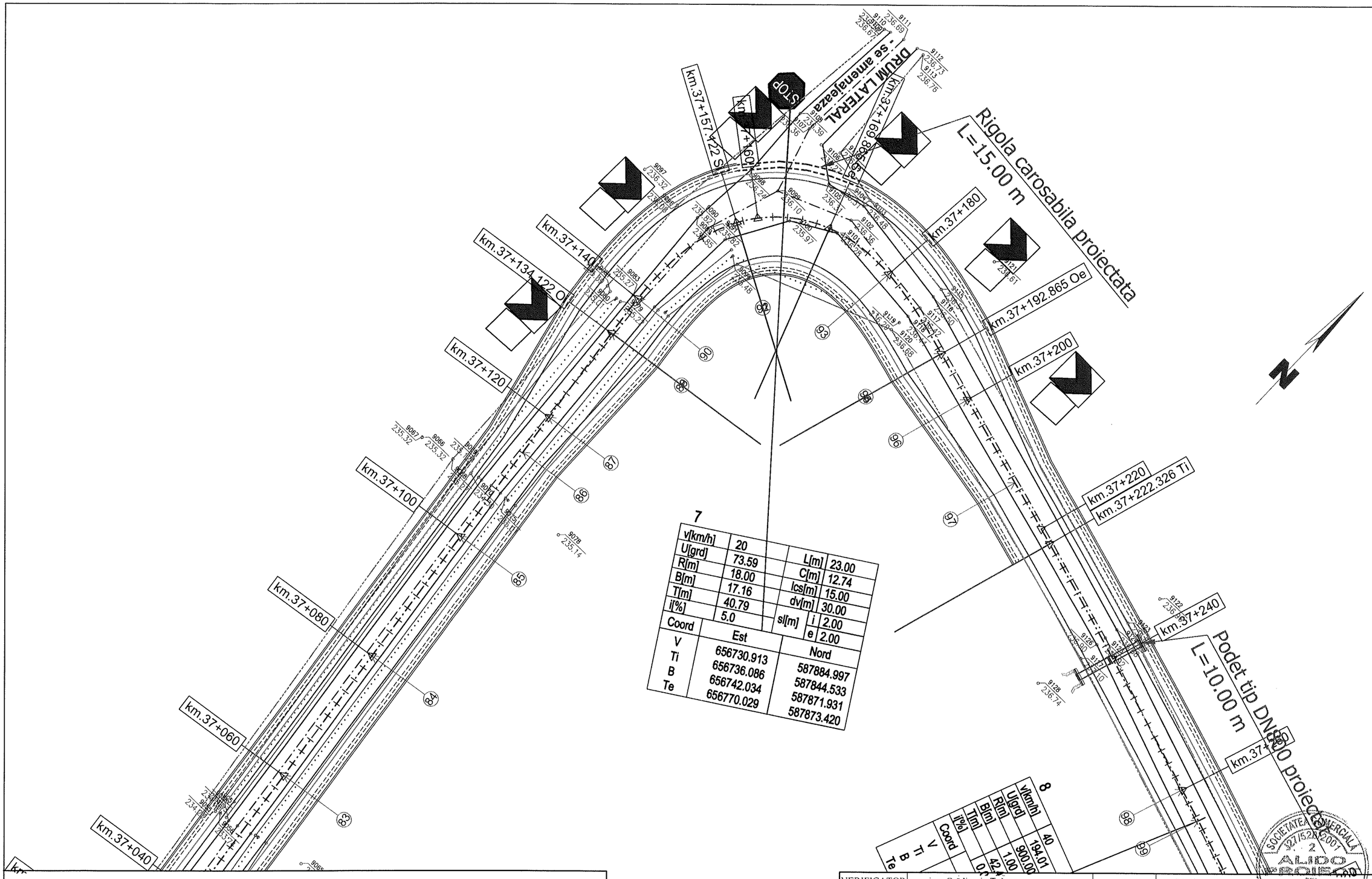

LEGENDA

- AX DRUM PROIECT
- MARGINE PARTE CAROSABILA PR.
- MARGINE ACOSTAMENT PROIECT
- SANT BETON PROIECT
- SANT PAMANT PROIECT
- AX DRUM EXISTENT
- MARGINE DRUM EXISTENT
- LIMITA PROPRIETATE
- TALUZ
- SANT EXISTENT
- INCEPUT PROIECT KM 0+000
- POZITIE KILOMETRICA
- SFARSIT PROIECT
- Stalp beton
- Stalp lemn
- Cutie electrica
- Parapet
- Sant beton existent
- Podet existent
- Borne
- NORD
- F - Fantana
- Arbori
- Indicator
- 100/192.57 Punct topografic
- Troita

VERIFICATOR	ing. Grădinariu T. Ioan	A4;B2;D	REFERAT nr. ..... din .....

S.C. ALIDO PROIECT S.R.L.
Piatra Neamț, str. Prof. Ion Negre, nr. 12 J 27/528/2001, R 14342100

Beneficiar:
UAT Județul Neamț prin Consiliul Județean Neamț

Proiect nr. 374/2023

Specificatia	Numele si prenumele	Semnatura	Scara 1:500
SEF PROIECT	ing. Adrian NECULA		Data 2023
PROIECTANT	ing. Gabriel AMARIEI		
PROIECTANT	ing. Ana-Maria CHIRILA		

Titlu proiect:
"Proiect integrat Modernizare, consolidare și reabilitare drumuri și poduri județene, obiective ce asigura conectarea la rețeaua TEN-T, Județul Neamț"

Faza D.A.L.I.

Titlu planșă:
Plan de situatie
DJ 159, KM 35+800 - 39+712

Plansa nr. P.S.-1.9

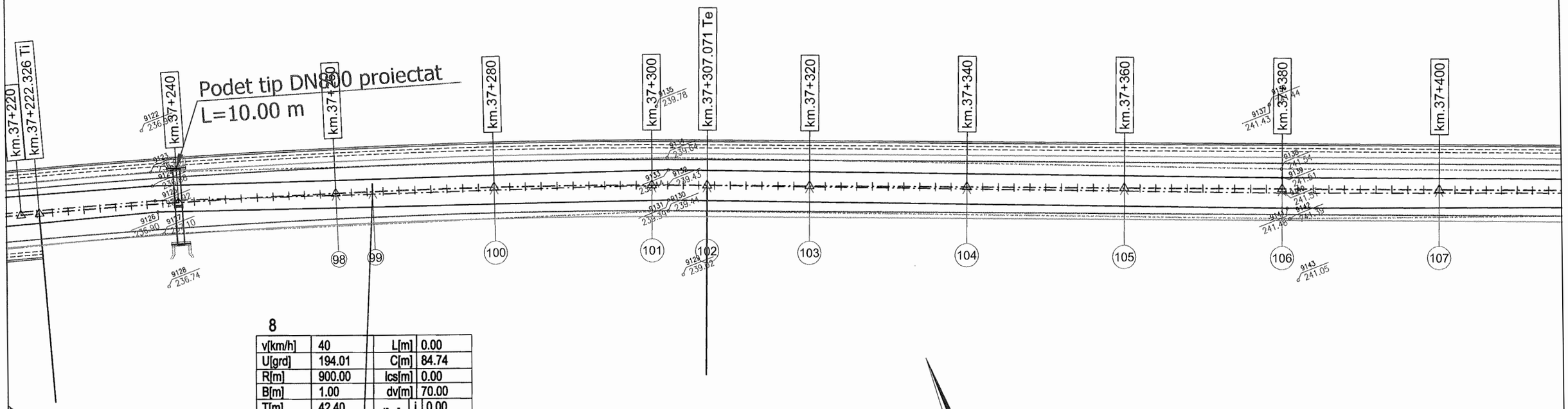

8

v[km/h]	40	L[m]	0.00
U[grd]	194.01	C[m]	84.74
R[m]	900.00	lcs[m]	0.00
B[m]	1.00	dv[m]	70.00
T[m]	42.40	sl[m] i	0.00
i[%]	0.0	sl[m] e	0.00

Coord	Est	Nord
V	656838.939	587853.024
Ti	656798.279	587865.058
B	656838.611	587852.081
Te	656878.288	587837.220

i	2.00
e	2.00
Nord	
587884.997	
587844.533	
587871.931	
587873.420	
656736.086	
656742.034	
656770.029	

LEGENDA

- AX DRUM PROIECT
- MARGINE PARTE CAROSABILA PR.
- MARGINE ACOSTAMENT PROIECT
- SANT BETON PROIECT
- SANT PAMANT PROIECT
- AX DRUM EXISTENT
- MARGINE DRUM EXISTENT
- LIMITA PROPRIETATE
- TALUZ
- SANT EXISTENT
- INCEPUT PROIECT KM 0+000
- POZITIE KILOMETRICA
- SFARSIT PROIECT
- Stalp beton
- Stalp lemn
- Cutie electrica
- Parapet
- Sant beton existent
- Podet existent
- Borne
- NORD
- F - Fantana
- Arbori
- Indicator
- Punct topografic
- Troita

VERIFICATOR	ing. Grădinariu T. Ioan		A4;B2;D	REFERAT nr. ..... din	
S.C. ALIDO PROIECT S.R.L. Piatra Neamț, str. Prof. Ion Negre, nr. 12 J 27/528/2001, R 14342100				Beneficiar: UAT Județul Neamț prin Consiliul Județean Neamț	Proiect nr. 374/2023
Specificatia	Numele si prenumele	Semnatura	Scara 1:500	Titlu proiect: "Proiect integrat Modernizare, consolidare și reabilitare drumuri și poduri județene, obiective ce asigura conectarea la rețeaua TEN-T, Județul Neamț"	Faza D.A.L.I.
SEF PROIECT	ing. Adrian NECULA		Data 2023	Titlu planșă: Plan de situatie DJ 159, KM 35+800 - 39+712	Plansa nr. P.S.-1.10
PROIECTANT	ing. Gabriel AMARIEI				
PROIECTANT	ing. Ana-Maria CHIRILA				

SOCIETATEA COMERCIALA 27/528/2001 2 ALIDO PROIECT PIATRA NEAMȚ

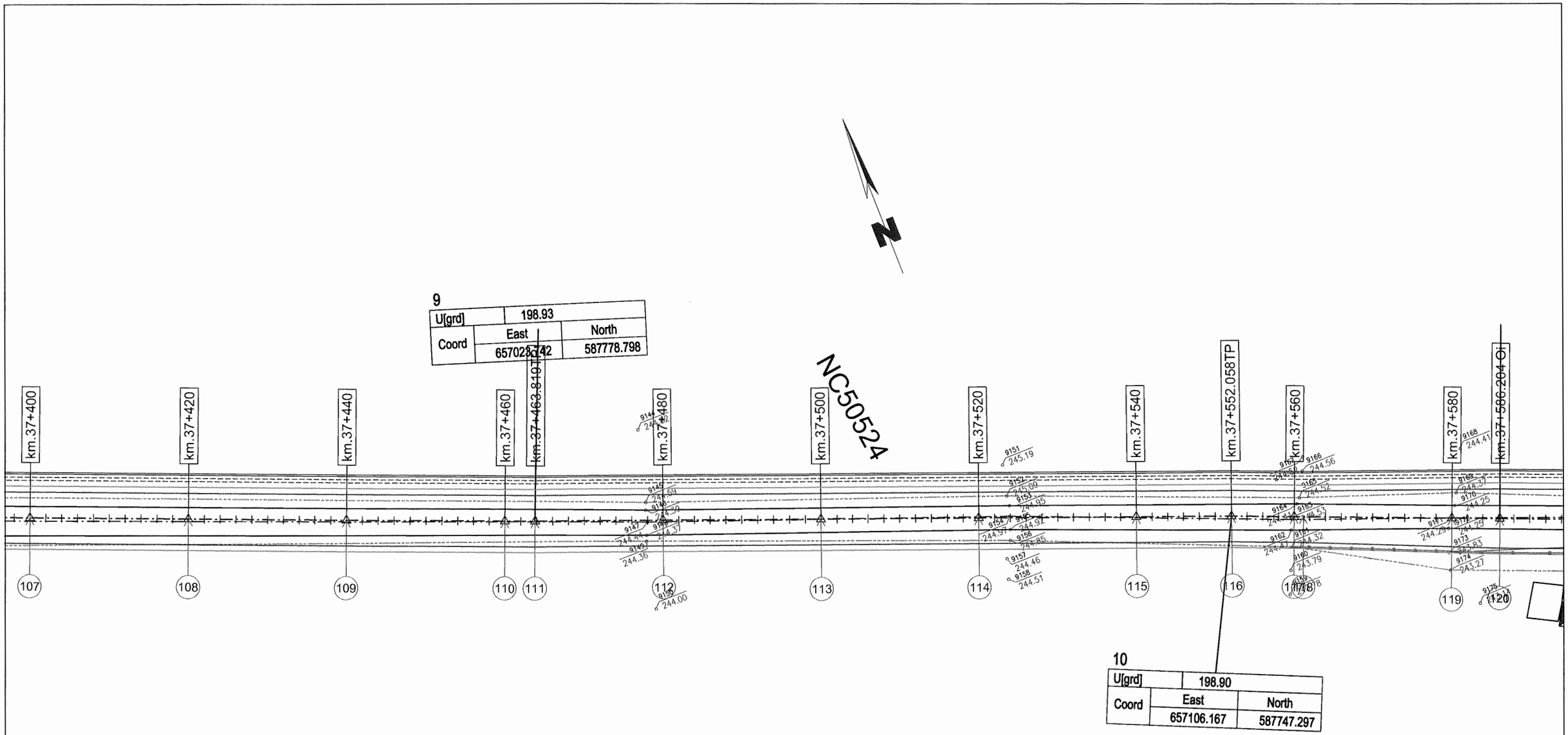

LEGENDA

- AX DRUM PROIECT
- MARGINE PARTE CAROSABILA PR.
- MARGINE ACOSTAMENT PROIECT
- SANT BETON PROIECT
- SANT PAMANT PROIECT
- AX DRUM EXISTENT
- MARGINE DRUM EXISTENT
- LIMITA PROPRIETATE
- TALUZ
- SANT EXISTENT
- INCEPUT PROIECT KM 0+000
- POZITIE KILOMETRICA
- SFARSIT PROIECT
- Stalp beton
- Stalp lemn
- Cutie electrica
- Parapet
- Sant beton existent
- Podet existent
- Borne
- NORD
- F - Fantana
- Arbori
- Indicator
- Punct topografic
- Troita

VERIFICATOR	ing. Grădinariu T. Ioan		A4;B2;D	REFERAT nr. ..... din	
S.C. ALIDO PROIECT S.R.L. Piatra Neamț, str. Prof. Ion Negre, nr. 12 J 27/528/2001, R 14342100				**Beneficiar:** **UAT Județul Neamț prin Consiliul Județean Neamț**	Proiect nr. 374/2023
Specificatia	Numele si prenumele	Semnatura	Scara 1:500	**Titlu proiect:** **"Proiect integrat Modernizare, consolidare și reabilitare drumuri și poduri județene, obiective ce asigura conectarea la rețeaua TEN-T, Județul Neamț"**	Faza D.A.L.I.
SEF PROIECT	ing. Adrian NECULA		Data 2023	**Titlu planșă:** Plan de situatie DJ 159, KM 35+800 - 39+712	Plansa nr. P.S.-1.11
PROIECTANT	ing. Gabriel AMARIEI				
PROIECTANT	ing. Ana-Maria CHIRILA				

11

v[km/h]	40	L[m]	40.00
U[grd]	148.89	C[m]	32.25
R[m]	90.00	lcs[m]	25.00
B[m]	8.58	dv[m]	70.00
T[m]	58.48	sl[m] i	0.50
i[%]	4.0	sl[m] e	0.50

Coord	Est	Nord
V	657192.106	587712.736
Ti	657137.847	587734.557
B	657191.943	587721.310
Te	657245.495	587736.608

East	198.90
6.167	North 587747.297

N

NC50669

NC50759

LEGENDA

- AX DRUM PROIECT
- MARGINE PARTE CAROSABILA PR.
- MARGINE ACOSTAMENT PROIECT
- SANT BETON PROIECT
- SANT PAMANT PROIECT
- AX DRUM EXISTENT
- MARGINE DRUM EXISTENT
- LIMITA PROPRIETATE
- TALUZ
- SANT EXISTENT
- INCEPUT PROIECT KM 0+000
- POZITIE KILOMETRICA
- SFARSIT PROIECT
- Stalp beton
- Stalp lemn
- Cutie electrica
- Parapet
- Sant beton existent
- Podet existent
- Borne
- NORD
- F - Fantana
- Arbori
- Indicator
- 100/192.57 Punct topografic
- Troita

VERIFICATOR	ing. Grădinariu T. Ioan	A4;B2;D	REFERAT nr. ..... din/la .....

S.C. ALIDO PROIECT S.R.L.
Piatra Neamț, str. Prof. Ion Negre, nr. 12 J 27/528/2001, R 14342100

Beneficiar:
UAT Județul Neamț prin Consiliul Județean Neamț

Proiect nr. 374/2023

Specificatia	Numele si prenumele	Semnatura	Scara 1:500
SEF PROIECT	ing. Adrian NECULA		Data 2023
PROIECTANT	ing. Gabriel AMARIEI		
PROIECTANT	ing. Ana-Maria CHIRILA		

Titlu proiect:
"Proiect integrat Modernizare, consolidare și reabilitare drumuri și poduri județene, obiective ce asigura conectarea la rețeaua TEN-T, Județul Neamț"

Faza D.A.L.I.

Titlu planșă:
Plan de situatie
DJ 159, KM 35+800 - 39+712

Plansa nr. P.S.-1.12

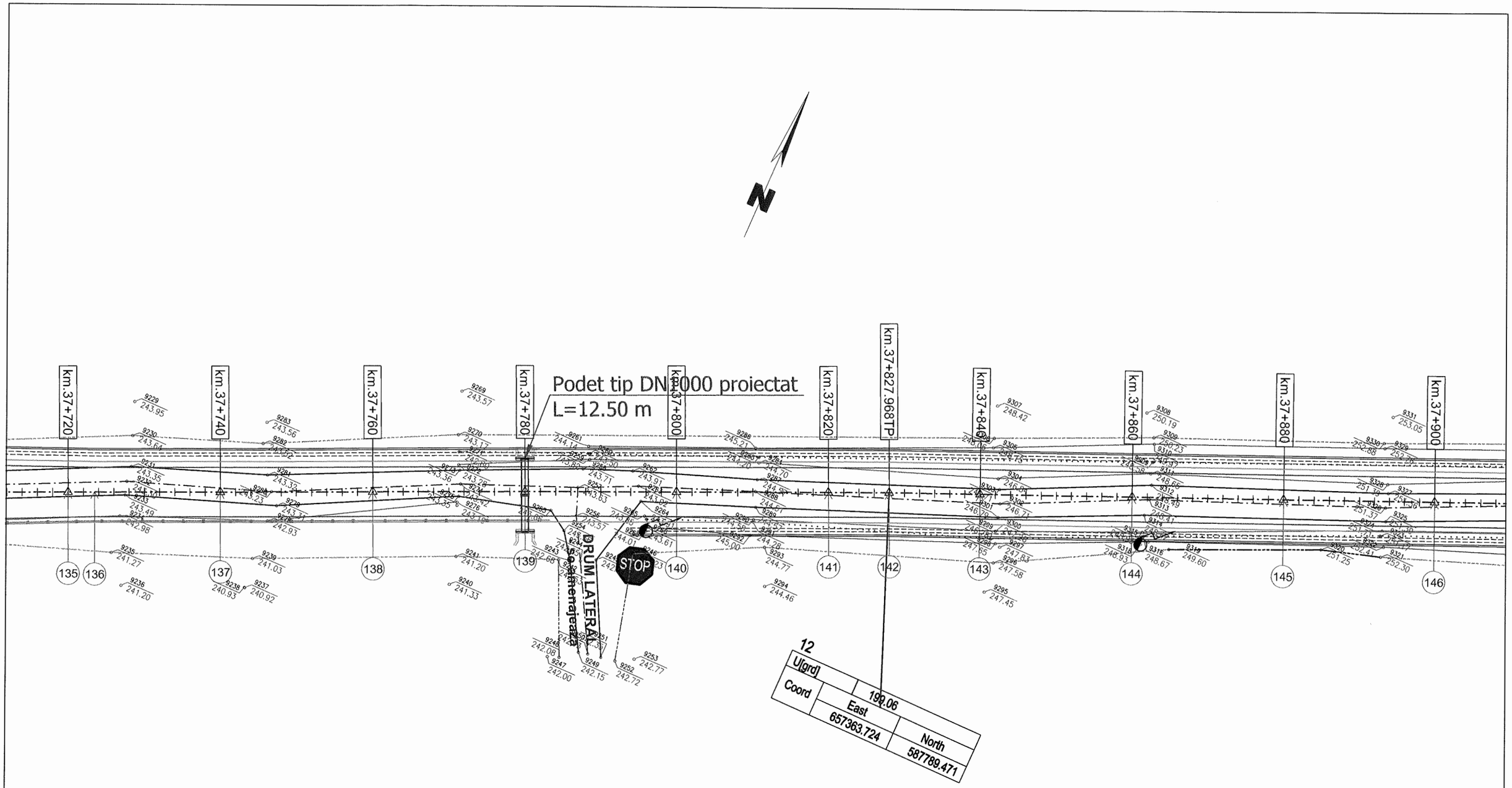

LEGENDA

- AX DRUM PROIECT
- MARGINE PARTE CAROSABILA PR.
- MARGINE ACOSTAMENT PROIECT
- SANT BETON PROIECT
- SANT PAMANT PROIECT
- AX DRUM EXISTENT
- MARGINE DRUM EXISTENT
- LIMITA PROPRIETATE
- TALUZ
- SANT EXISTENT
- INCEPUT PROIECT KM 0+000
- POZITIE KILOMETRICA
- SFARSIT PROIECT
- Stalp beton
- Stalp lemn
- Cutie electrica
- Parapet
- Sant beton existent
- Podet existent
- Borne
- NORD
- F - Fantana
- Arbori
- Indicator
- 100 / 192.57 Punct topografic
- Troita

VERIFICATOR	ing. Grădinariu T. Ioan		A4;B2;D	REFERAT nr. ..... din	
S.C. ALIDO PROIECT S.R.L. Piatra Neamț, str. Prof. Ion Negre, nr. 12 J 27/528/2001, R 14342100				**Beneficiar:** **UAT Județul Neamț prin Consiliul Județean Neamț**	Proiect nr. 374/2023
Specificatia	Numele si prenumele	Semnatura	Scara 1:500	**Titlu proiect:** **"Proiect integrat Modernizare, consolidare și reabilitare drumuri și poduri județene, obiective ce asigura conectarea la rețeaua TEN-T, Județul Neamț"**	Faza D.A.L.I.
SEF PROIECT	ing. Adrian NECULA		Data 2023	**Titlu planșă:** Plan de situatie DJ 159, KM 35+800 - 39+712	Plansa nr. P.S.-1.13
PROIECTANT	ing. Gabriel AMARIEI				
PROIECTANT	ing. Ana-Maria CHIRILA				

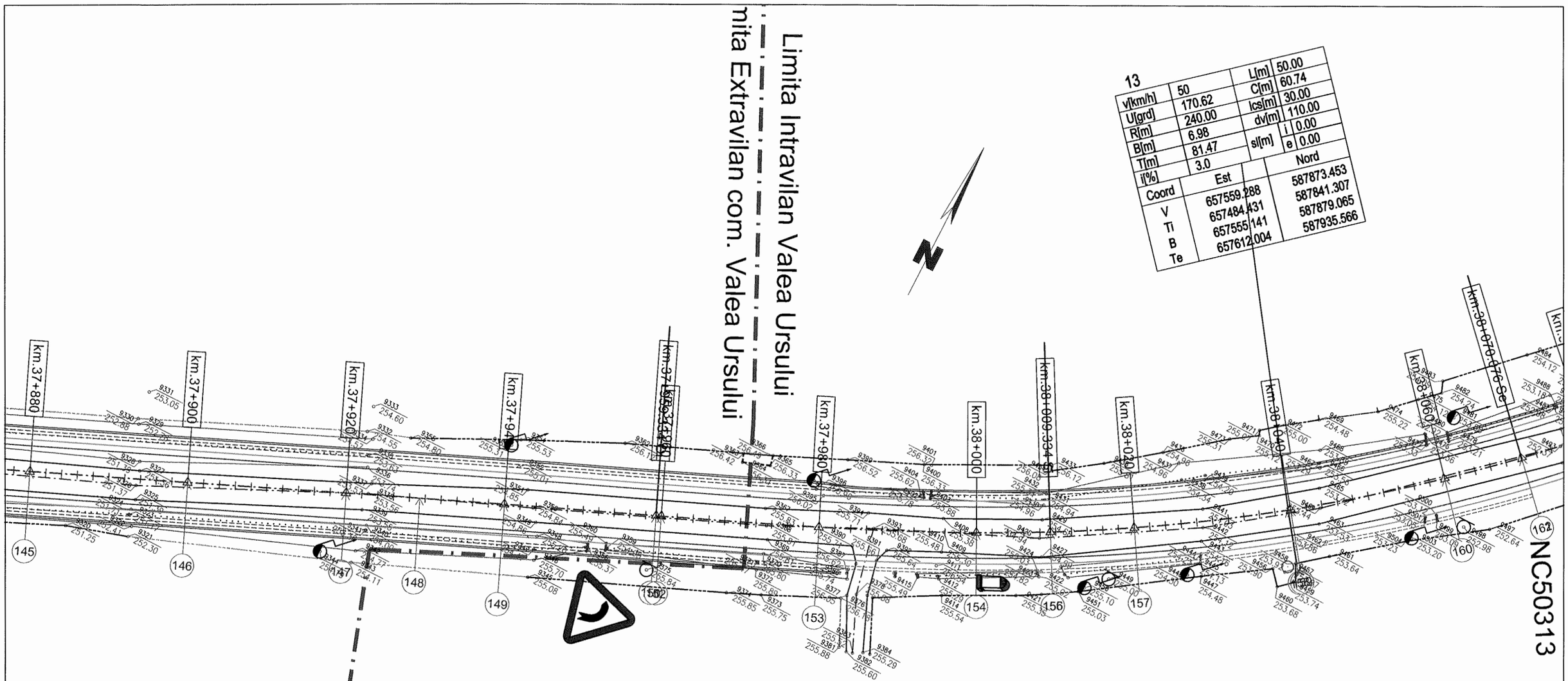

LEGENDA

- AX DRUM PROIECT
- MARGINE PARTE CAROSABILA PR.
- MARGINE ACOSTAMENT PROIECT
- SANT BETON PROIECT
- SANT PAMANT PROIECT
- AX DRUM EXISTENT
- MARGINE DRUM EXISTENT
- LIMITA PROPRIETATE
- TALUZ
- SANT EXISTENT
- INCEPUT PROIECT KM 0+000
- POZITIE KILOMETRICA
- SFARSIT PROIECT
- Stalp beton
- Stalp lemn
- Cutie electrica
- Parapet
- Sant beton existent
- Podet existent
- Borne
- NORD
- F - Fantana
- Arbori
- Indicator
- 100/192.57 Punct topografic
- Troita

VERIFICATOR	ing. Grădinariu T. Ioan		A4;B2;D	REFERAT nr. ..... din	
S.C. ALIDO PROIECT S.R.L. Piatra Neamț, str. Prof. Ion Negre, nr. 12 J 27/528/2001, R 14342100				UAT Județul Neamț prin Consiliul Județean Neamț Beneficiar:	Proiect nr. 374/2023
Specificatia	Numele si prenumele	Semnatura	Scara 1:500	Titlu proiect: "Proiect integrat Modernizare, consolidare și reabilitare drumuri și poduri județene, obiective ce asigura conectarea la rețeaua TEN-T, Județul Neamț"	Faza D.A.L.I.
SEF PROIECT	ing. Adrian NECULA		Data 2023	Titlu planșă: Plan de situatie DJ 159, KM 35+800 - 39+712	Plansa nr. P.S.-1.14
PROIECTANT	ing. Gabriel AMARIEI				
PROIECTANT	ing. Ana-Maria CHIRILA				

13

v[km/h]	50	L[m]	50.00
U[grd]	170.62	C[m]	60.74
R[m]	240.00	lcs[m]	30.00
B[m]	6.98	dv[m]	110.00
T[m]	81.47	sl[m] i	0.00
i[%]	3.0	e	0.00

Coord	Est	Nord
V	657559.288	587873.453
Ti	657484.431	587841.307
B	657555.141	587879.065
Te	657612.004	587935.566

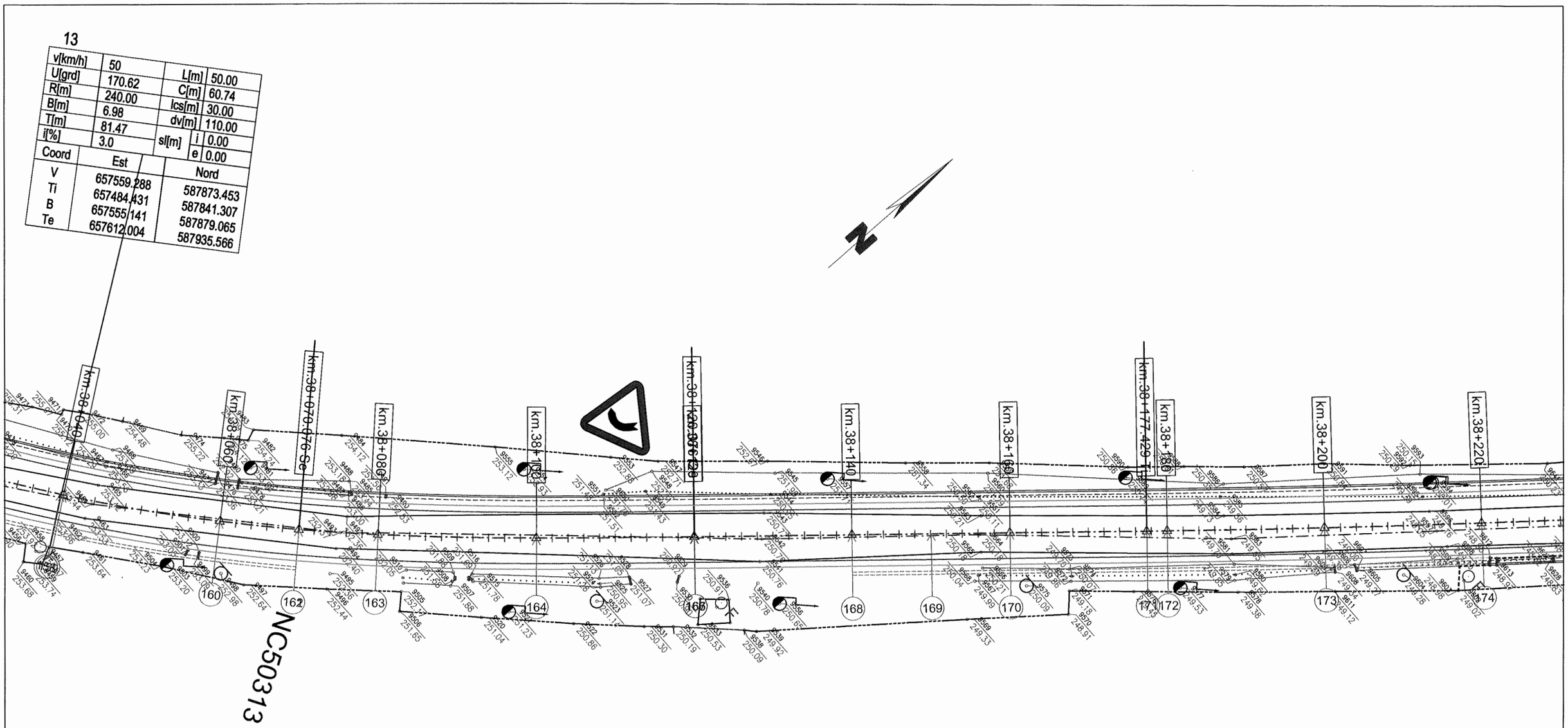

LEGENDA

- AX DRUM PROIECT
- MARGINE PARTE CAROSABILA PR.
- MARGINE ACOSTAMENT PROIECT
- SANT BETON PROIECT
- SANT PAMANT PROIECT
- AX DRUM EXISTENT
- MARGINE DRUM EXISTENT
- LIMITA PROPRIETATE
- TALUZ
- SANT EXISTENT
- INCEPUT PROIECT KM 0+000
- POZITIE KILOMETRICA
- SFARSIT PROIECT
- Stalp beton
- Stalp lemn
- Cutie electrica
- Parapet
- Sant beton existent
- Podet existent
- Borne
- NORD
- F - Fantana
- Arbori
- Indicator
- 100/192.57 Punct topografic
- Troita

VERIFICATOR	ing. Grădinariu T. Ioan		A4;B2;D	REFERAT nr. ..... din	
S.C. ALIDO PROIECT S.R.L. Piatra Neamț, str. Prof. Ion Negre, nr. 12 J 27/528/2001, R 14342100				**Beneficiar: UAT Județul Neamț prin Consiliul Județean Neamț**	Proiect nr. 374/2023
Specificatia	Numele si prenumele	Semnatura	Scara 1:500	**Titlu proiect: "Proiect integrat Modernizare, consolidare și reabilitare drumuri și poduri județene, obiective ce asigura conectarea la rețeaua TEN-T, Județul Neamț"**	Faza D.A.L.I.
SEF PROIECT	ing. Adrian NECULA		Data 2023	**Titlu planșă:** Plan de situatie DJ 159, KM 35+800 - 39+712	Plansa nr. P.S.-1.15
PROIECTANT	ing. Gabriel AMARIEI				
PROIECTANT	ing. Ana-Maria CHIRILA				

14

v[km/h]	50	L[m]	0.00
U[grd]	194.17	C[m]	183.26
R[m]	2000.00	lcs[m]	0.00
B[m]	2.10	dv[m]	110.00
T[m]	91.70	sl[m] i	0.00
i[%]	0.0	sl[m] e	0.00

Coord	Est	Nord
V	657708.450	588049.203
Ti	657649.116	587979.293
B	657706.788	588050.488
Te	657761.139	588124.250

15

v[km/h]	
U[grd]	
R[m]	
B[m]	
T[m]	
i[%]	

Coord
V
Ti
B
Te

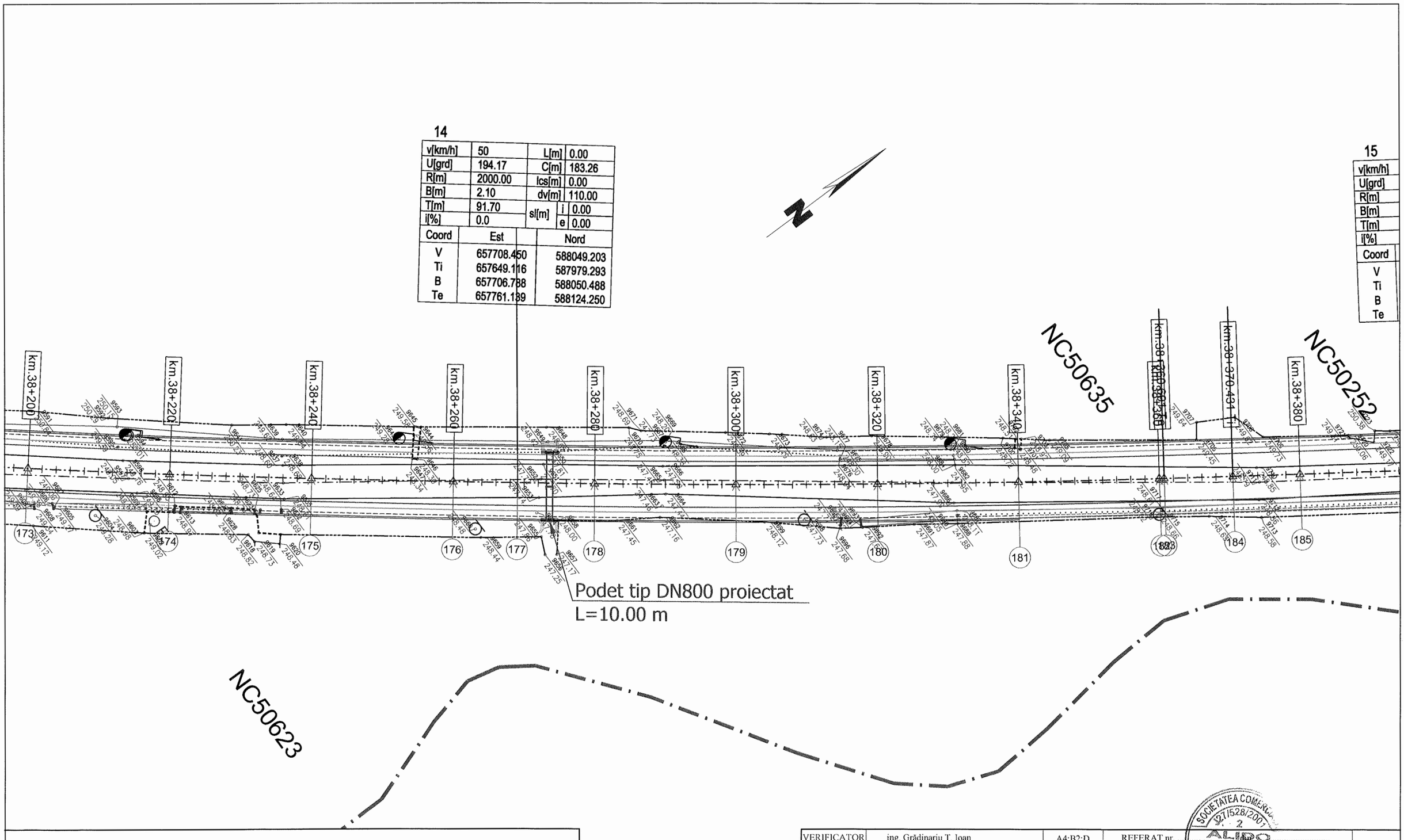

LEGENDA

- AX DRUM PROIECT
- MARGINE PARTE CAROSABILA PR.
- MARGINE ACOSTAMENT PROIECT
- SANT BETON PROIECT
- SANT PAMANT PROIECT
- AX DRUM EXISTENT
- MARGINE DRUM EXISTENT
- LIMITA PROPRIETATE
- TALUZ
- SANT EXISTENT

- INCEPUT PROIECT KM 0+000
- POZITIE KILOMETRICA
- SFARSIT PROIECT
- Stalp beton
- Stalp lemn
- Cutie electrica
- Parapet
- Sant beton existent
- Podet existent
- Borne
- NORD
- F - Fantana
- Arbori
- Indicator
- 100/192.57 Punct topografic
- Troita

VERIFICATOR	ing. Grădinariu T. Ioan	A4;B2;D	REFERAT nr.		
S.C. ALIDO PROIECT S.R.L. Piatra Neamț, str. Prof. Ion Negre, nr. 12 J 27/528/2001, R 14342100			Beneficiar: UAT Județul Neamț prin Consiliul Județean Neamț		Proiect nr. 374/2023
Specificatia	Numele si prenumele	Semnatura	Scara 1:500	Titlu proiect: "Proiect integrat Modernizare, consolidare și reabilitare drumuri și poduri județene, obiective ce asigura conectarea la rețeaua TEN-T, Județul Neamț"	Faza D.A.L.I.
SEF PROIECT	ing. Adrian NECULA		Data 2023	Titlu planșă: Plan de situatie DJ 159, KM 35+800 - 39+712	Plansa nr. P.S.-1.16
PROIECTANT	ing. Gabriel AMARIEI				
PROIECTANT	ing. Ana-Maria CHIRILA				

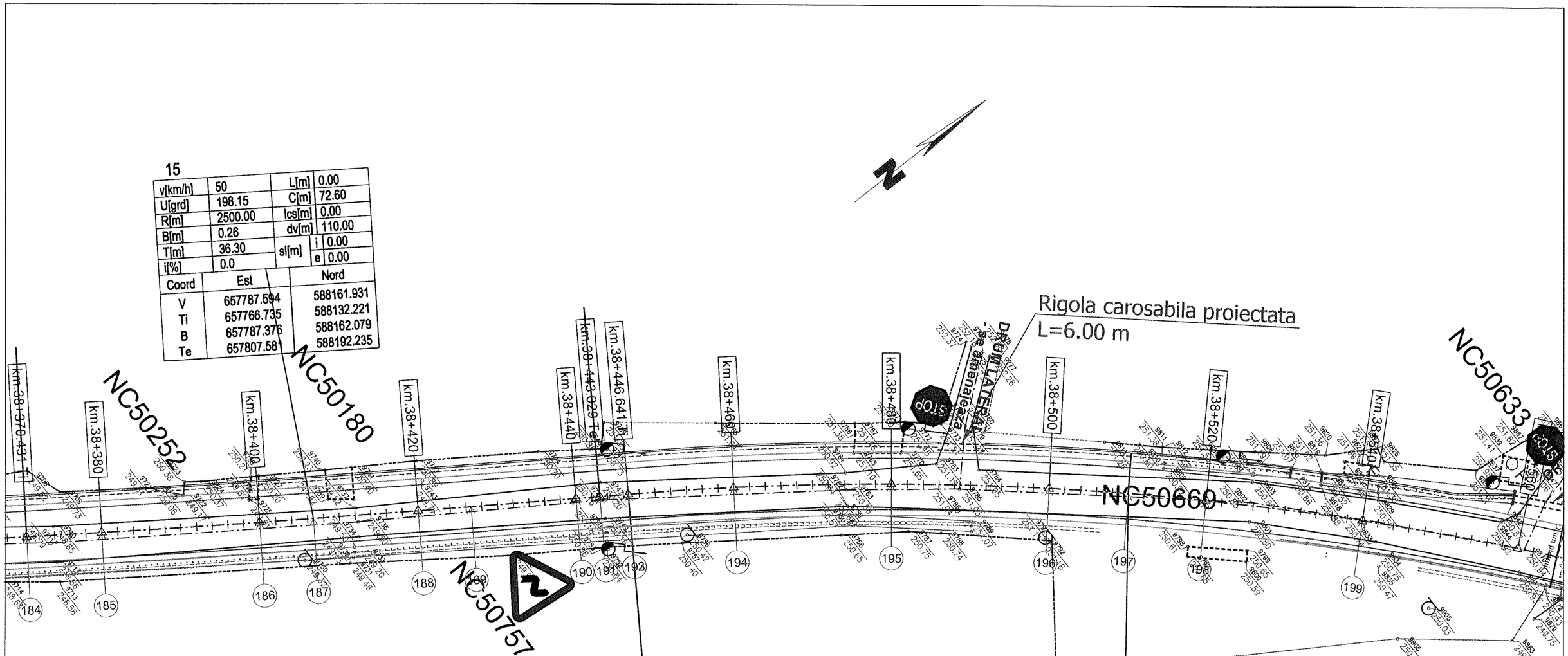

16

v[km/h]	50	L[m]	0.00
U[grd]	179.83	C[m]	126.76
R[m]	400.00	lcs[m]	0.00
B[m]	5.07	dv[m]	110.00
T[m]	63.91	sl[m] i	0.00
i[%]	2.5	e	0.00

Coord	Est	Nord
V	657844.762	588248.604
Ti	657809.571	588195.250
B	657848.504	588245.177
Te	657894.827	588288.336

LEGENDA

- AX DRUM PROIECT
- MARGINE PARTE CAROSABILA PR.
- MARGINE ACOSTAMENT PROIECT
- SANT BETON PROIECT
- SANT PAMANT PROIECT
- AX DRUM EXISTENT
- MARGINE DRUM EXISTENT
- LIMITA PROPRIETATE
- TALUZ
- SANT EXISTENT
- INCEPUT PROIECT KM 0+000
- POZITIE KILOMETRICA
- SFARSIT PROIECT
- Stalp beton
- Stalp lemn
- Cutie electrica
- Parapet
- Sant beton existent
- Podet existent
- Borne
- NORD
- F - Fantana
- Arbori
- Indicator
- 100/192.57 Punct topografic
- Troita

VERIFICATOR	ing. Grădinariu T. Ioan		A4;B2;D	REFERAT nr. ..... din	
S.C. ALIDO PROIECT S.R.L. Piatra Neamț, str. Prof. Ion Negre, nr. 12 J 27/528/2001, R 14342100				**Beneficiar:** **UAT Județul Neamț prin Consiliul Județean Neamț**	Proiect nr. 374/2023
Specificatia	Numele si prenumele	Semnatura	Scara 1:500	**Titlu proiect:** **"Proiect integrat Modernizare, consolidare și reabilitare drumuri și poduri județene, obiective ce asigura conectarea la rețeaua TEN-T, Județul Neamț"**	Faza D.A.L.I.
SEF PROIECT	ing. Adrian NECULA		Data 2023	**Titlu planșă:** Plan de situatie DJ 159, KM 35+800 - 39+712	Plansa nr. P.S.-1.17
PROIECTANT	ing. Gabriel AMARIEI				
PROIECTANT	ing. Ana-Maria CHIRILA				

SOCIETATEA COMERCIALA 27/528/2007 2 ALIDO PROIECT

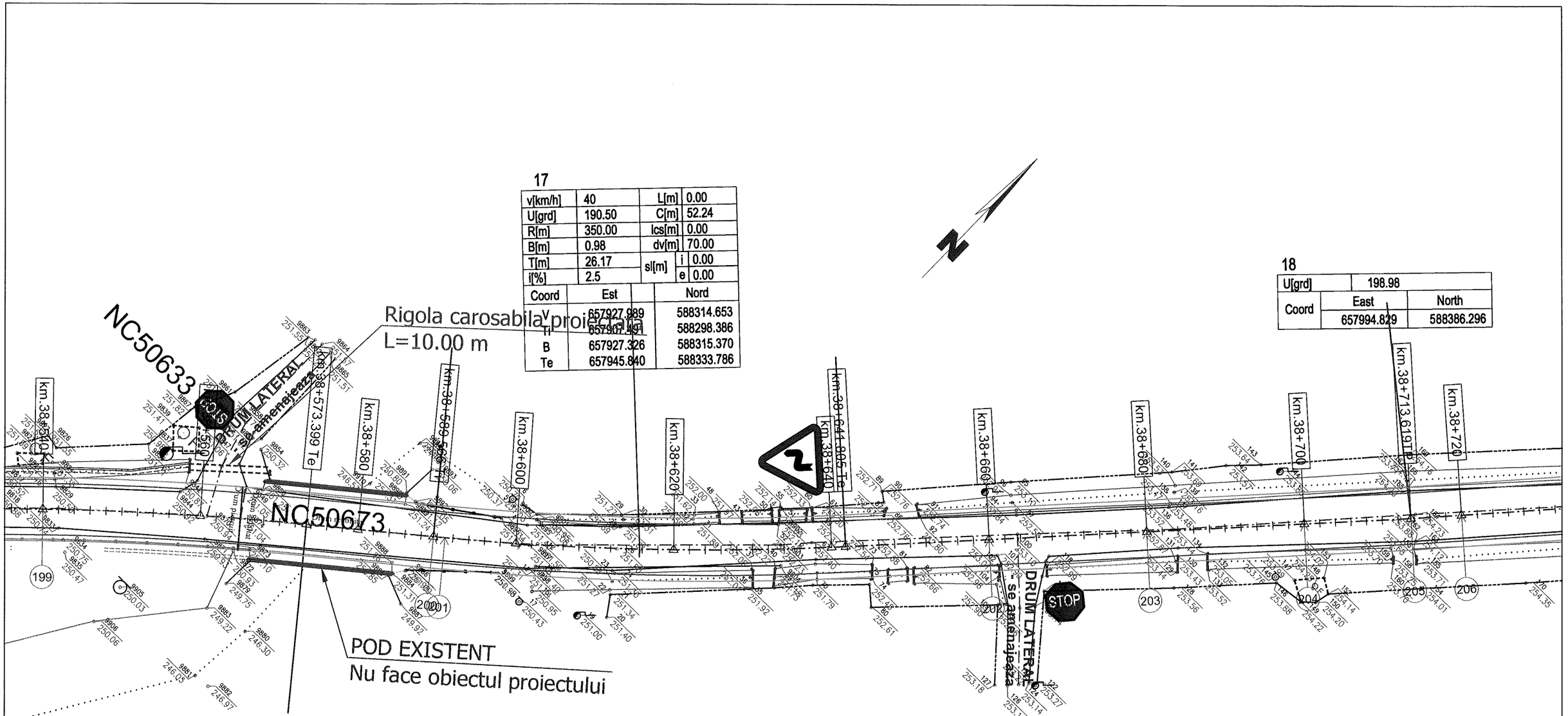

LEGENDA

- AX DRUM PROIECT
- MARGINE PARTE CAROSABILA PR.
- MARGINE ACOSTAMENT PROIECT
- SANT BETON PROIECT
- SANT PAMANT PROIECT
- AX DRUM EXISTENT
- MARGINE DRUM EXISTENT
- LIMITA PROPRIETATE
- TALUZ
- SANT EXISTENT
- INCEPUT PROIECT KM 0+000
- POZITIE KILOMETRICA
- SFARSIT PROIECT
- Stalp beton
- Stalp lemn
- Cutie electrica
- Parapet
- Sant beton existent
- Podet existent
- Borne
- NORD
- F - Fantana
- Arbori
- Indicator
- 100/192.57 Punct topografic
- Troita

SOCIETATEA COMERCIALA 27/528/2001 ALIDO PROIECT PIATRA NEAMT

VERIFICATOR	ing. Grădinariu T. Ioan		A4;B2;D	REFERAT nr. ..... din	
S.C. ALIDO PROIECT S.R.L. Piatra Neamț, str. Prof. Ion Negre, nr. 12 J 27/528/2001, R 14342100				**Beneficiar:** **UAT Județul Neamț prin Consiliul Județean Neamț**	Proiect nr. 374/2023
Specificatia	Numele si prenumele	Semnatura	Scara 1:500	**Titlu proiect:** **"Proiect integrat Modernizare, consolidare și reabilitare drumuri și poduri județene, obiective ce asigura conectarea la rețeaua TEN-T, Județul Neamț"**	Faza D.A.L.I.
SEF PROIECT	ing. Adrian NECULA		Data 2023	**Titlu planșă:** Plan de situatie DJ 159, KM 35+800 - 39+712	Plansa nr. P.S.-1.18
PROIECTANT	ing. Gabriel AMARIEI				
PROIECTANT	ing. Ana-Maria CHIRILA				

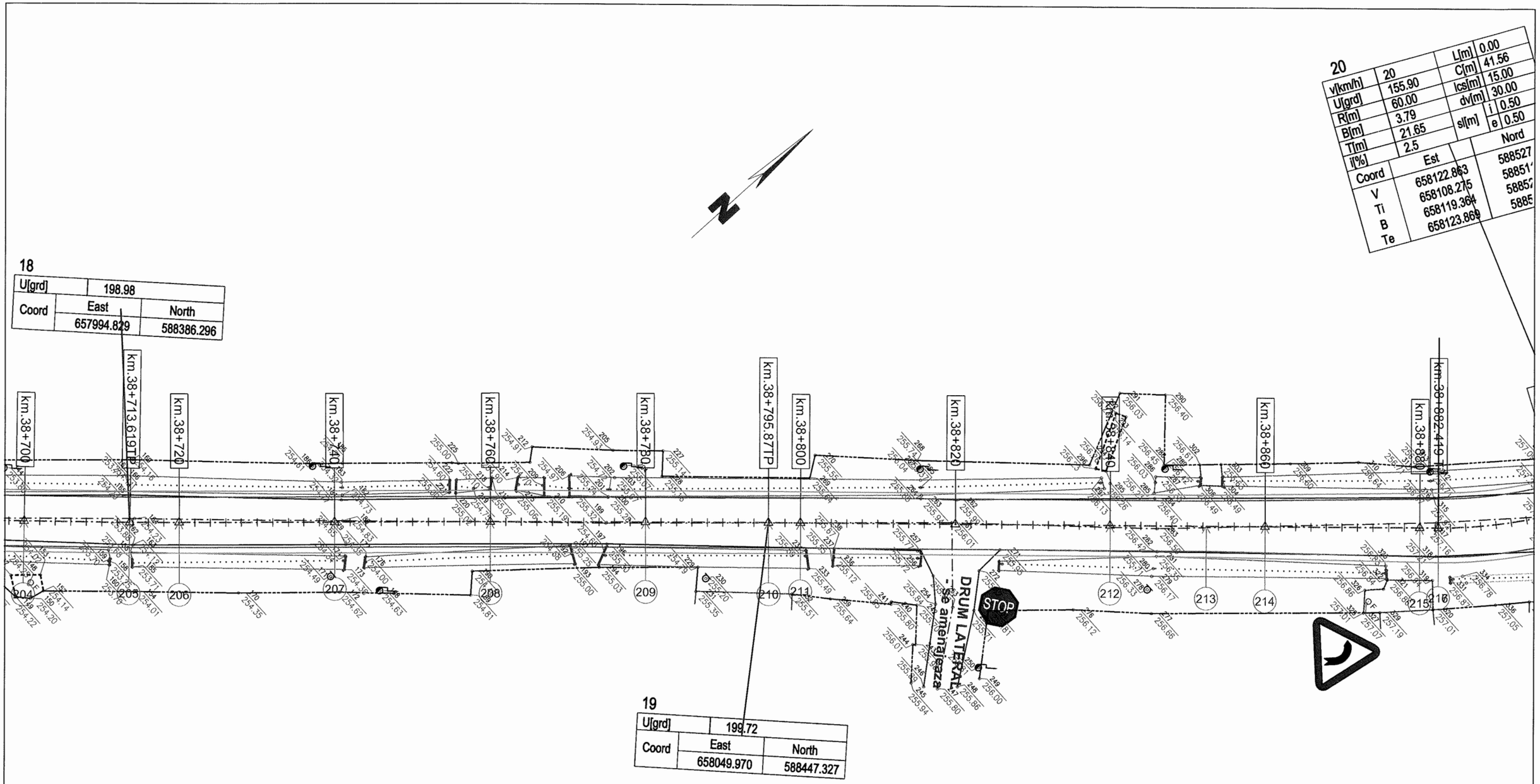

LEGENDA

- AX DRUM PROIECT
- MARGINE PARTE CAROSABILA PR.
- MARGINE ACOSTAMENT PROIECT
- SANT BETON PROIECT
- SANT PAMANT PROIECT
- AX DRUM EXISTENT
- MARGINE DRUM EXISTENT
- LIMITA PROPRIETATE
- TALUZ
- SANT EXISTENT
- INCEPUT PROIECT KM 0+000
- POZITIE KILOMETRICA
- SFARSIT PROIECT
- Stalp beton
- Stalp lemn
- Cutie electrica
- Parapet
- Sant beton existent
- Podet existent
- Borne
- NORD
- F - Fantana
- Arbori
- Indicator
- Punct topografic
- Troita

VERIFICATOR	ing. Grădinariu T. Ioan	A4;B2;D	REFERAT nr. ..... din		
S.C. ALIDO PROIECT S.R.L. Piatra Neamț, str. Prof. Ion Negre, nr. 12 J 27/528/2001, R 14342100			Beneficiar: UAT Județul Neamț prin Consiliul Județean Neamț		Proiect nr. 374/2023
Specificatia	Numele si prenumele	Semnatura	Scara 1:500	Titlu proiect: "Proiect integrat Modernizare, consolidare și reabilitare drumuri și poduri județene, obiective ce asigura conectarea la rețeaua TEN-T, Județul Neamț"	Faza D.A.L.I.
SEF PROIECT	ing. Adrian NECULA		Data 2023	Titlu planșă: Plan de situatie DJ 159, KM 35+800 - 39+712	Plansa nr. P.S.-1.19
PROIECTANT	ing. Gabriel AMARIEI				
PROIECTANT	ing. Ana-Maria CHIRILA				

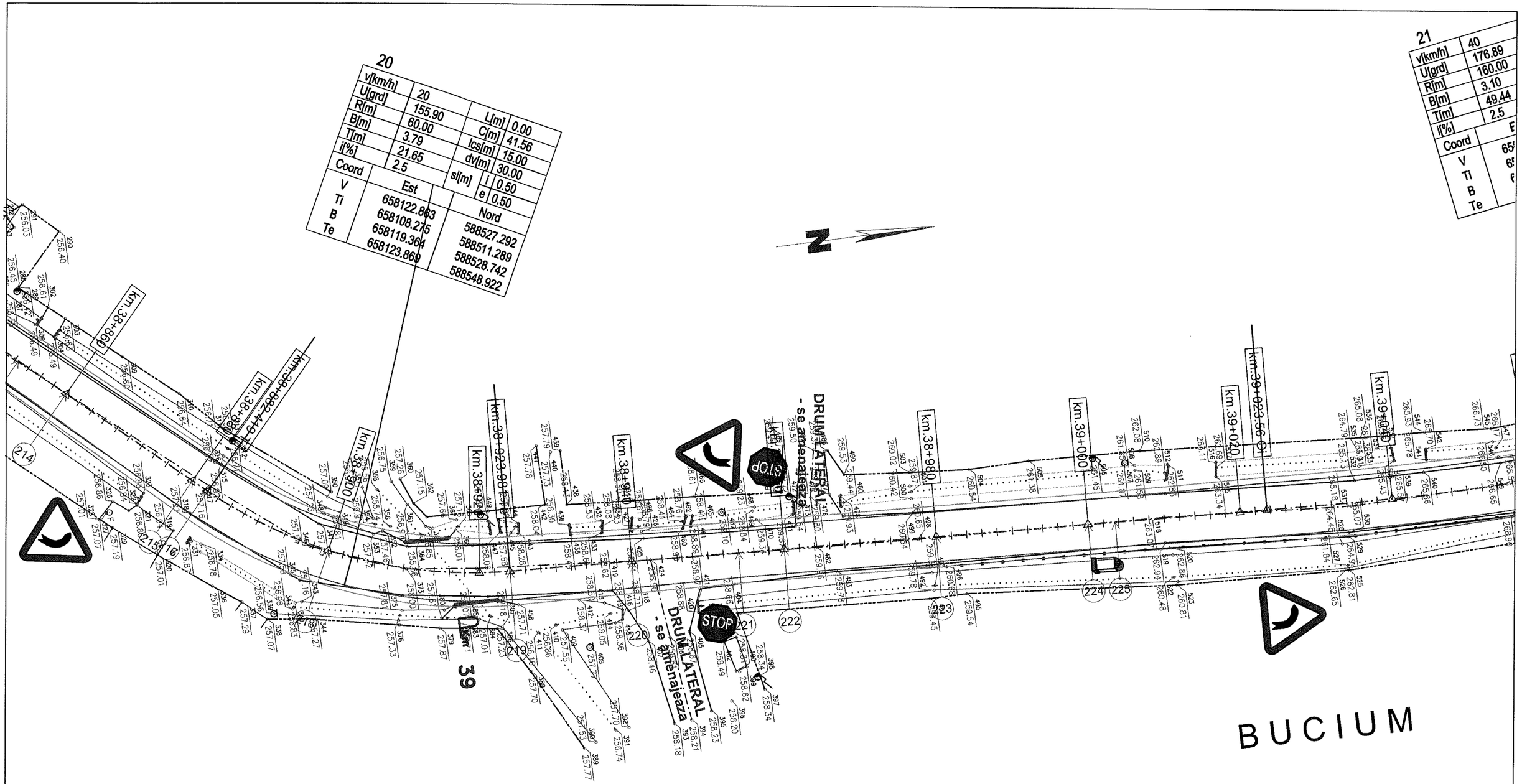

LEGENDA

- AX DRUM PROIECT
- MARGINE PARTE CAROSABILA PR.
- MARGINE ACOSTAMENT PROIECT
- SANT BETON PROIECT
- SANT PAMANT PROIECT
- AX DRUM EXISTENT
- MARGINE DRUM EXISTENT
- LIMITA PROPRIETATE
- TALUZ
- SANT EXISTENT
- INCEPUT PROIECT KM 0+000
- POZITIE KILOMETRICA
- SFARSIT PROIECT
- Stalp beton
- Stalp lemn
- Cutie electrica
- Parapet
- Sant beton existent
- Podet existent
- Borne
- NORD
- F - Fantana
- Arbori
- Indicator
- 100/192.57 Punct topografic
- Troita

VERIFICATOR	ing. Grădinariu T. Ioan	A4;B2;D	REFERAT nr. ..... din .....

S.C. ALIDO PROIECT S.R.L.
Piatra Neamț, str. Prof. Ion Negre, nr. 12 J 27/528/2001, R 14342100

Beneficiar:
UAT Județul Neamț prin Consiliul Județean Neamț

Proiect nr. 374/2023

Specificatia	Numele si prenumele	Semnatura	Scara 1:500
SEF PROIECT	ing. Adrian NECULA		Data 2023
PROIECTANT	ing. Gabriel AMARIEI		
PROIECTANT	ing. Ana-Maria CHIRILA		

Titlu proiect:
"Proiect integrat Modernizare, consolidare și reabilitare drumuri și poduri județene, obiective ce asigura conectarea la rețeaua TEN-T, Județul Neamț"

Faza D.A.L.I.

Titlu planșă:
Plan de situatie
DJ 159, KM 35+800 - 39+712

Plansa nr. P.S.-1.20

21

v[km/h]	40	L[m]	40.00
U[grd]	176.89	C[m]	18.09
R[m]	160.00	lcs[m]	25.00
B[m]	3.10	dv[m]	70.00
T[m]	49.44	sl[m] i	0.25
i[%]	2.5	sl[m] e	0.25

Coord	Est	Nord
V	658130.790	588697.777
Ti	658128.494	588648.394
B	658127.722	588697.360
Te	658115.398	588744.755

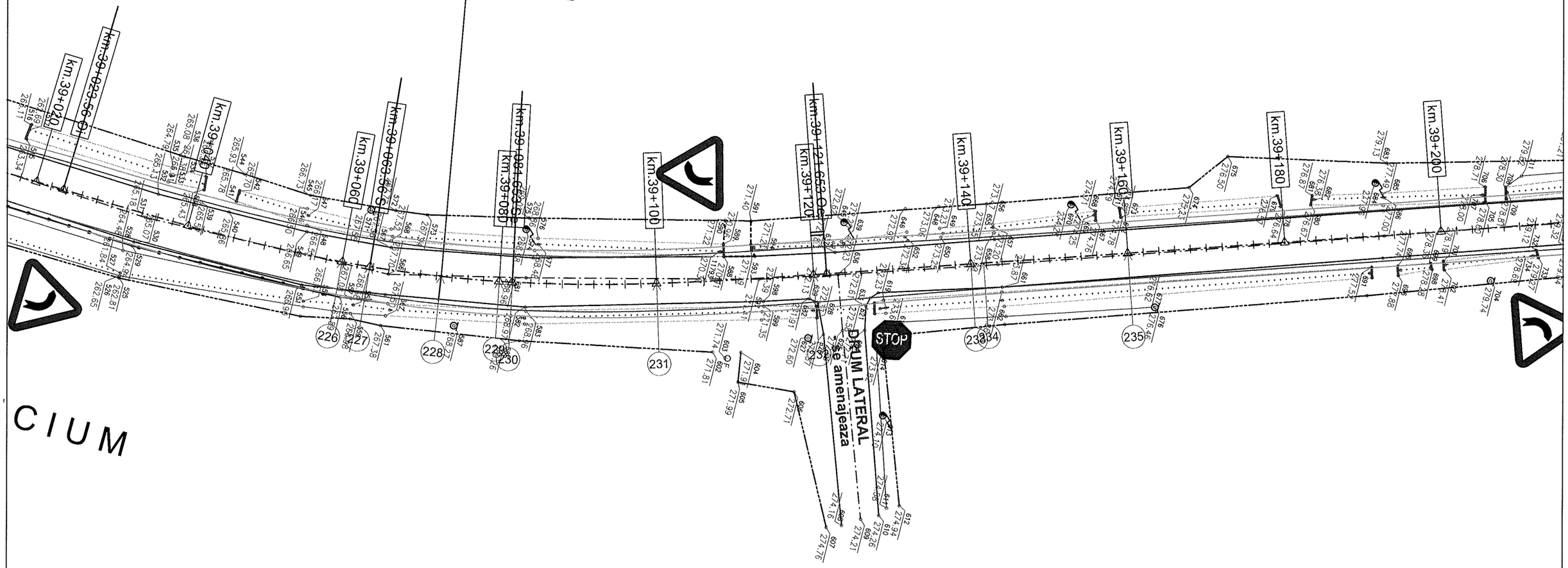

C I U M

L E G E N D A

- AX DRUM PROIECT
- MARGINE PARTE CAROSABILA PR.
- MARGINE ACOSTAMENT PROIECT
- SANT BETON PROIECT
- SANT PAMANT PROIECT
- AX DRUM EXISTENT
- MARGINE DRUM EXISTENT
- LIMITA PROPRIETATE
- TALUZ
- SANT EXISTENT
- INCEPUT PROIECT KM 0+000
- POZITIE KILOMETRICA
- SFARSIT PROIECT
- Stalp beton
- Stalp lemn
- Cutie electrica
- Parapet
- Sant beton existent
- Podet existent
- Borne
- NORD
- F - Fantana
- Arbori
- Indicator
- 100/192.57 Punct topografic
- Troita

SOCIETATEA COMERCIALA 27/528/2001 2 ALIDO PROIECT

VERIFICATOR	ing. Grădinariu T. Ioan		A4;B2;D	REFERAT nr. ..... din	
S.C. ALIDO PROIECT S.R.L. Piatra Neamț, str. Prof. Ion Negre, nr. 12 J 27/528/2001, R 14342100				**Beneficiar: UAT Județul Neamț prin Consiliul Județean Neamț**	Proiect nr. 374/2023
Specificatia	Numele si prenumele	Semnatura	Scara 1:500	**Titlu proiect: "Proiect integrat Modernizare, consolidare și reabilitare drumuri și poduri județene, obiective ce asigura conectarea la rețeaua TEN-T, Județul Neamț"**	Faza D.A.L.I.
SEF PROIECT	ing. Adrian NECULA		Data 2023	**Titlu planșă:** Plan de situatie DJ 159, KM 35+800 - 39+712	Plansa nr. P.S.-1.21
PROIECTANT	ing. Gabriel AMARIEI				
PROIECTANT	ing. Ana-Maria CHIRILA				

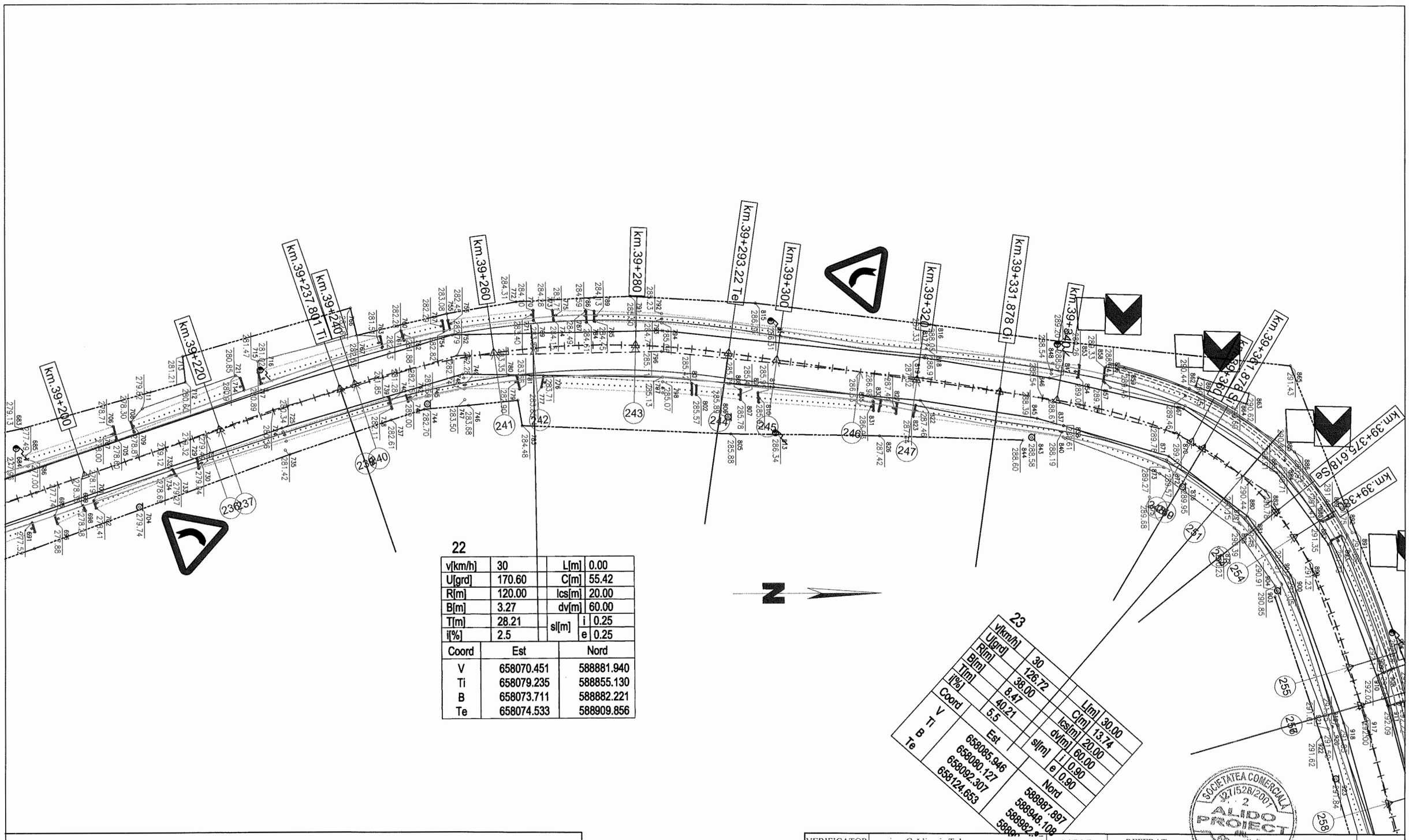

LEGENDA

- AX DRUM PROIECT
- MARGINE PARTE CAROSABILA PR.
- MARGINE ACOSTAMENT PROIECT
- SANT BETON PROIECT
- SANT PAMANT PROIECT
- AX DRUM EXISTENT
- MARGINE DRUM EXISTENT
- LIMITA PROPRIETATE
- TALUZ
- SANT EXISTENT
- INCEPUT PROIECT KM 0+000
- POZITIE KILOMETRICA
- SFARSIT PROIECT
- Stalp beton
- Stalp lemn
- Cutie electrica
- Parapet
- Sant beton existent
- Podet existent
- Borne
- NORD
- F - Fantana
- Arbori
- Indicator
- 100/192.57 Punct topografic
- Troita

VERIFICATOR	ing. Grădinariu T. Ioan	A4;B2;D	REFERAT nr. .....

S.C. ALIDO PROIECT S.R.L.
Piatra Neamț, str. Prof. Ion Negre, nr. 12 J 27/528/2001, R 14342100

Beneficiar:
UAT Județul Neamț prin Consiliul Județean Neamț

Proiect nr. 374/2023

Specificatia	Numele si prenumele	Semnatura	Scara 1:500
SEF PROIECT	ing. Adrian NECULA		Data 2023
PROIECTANT	ing. Gabriel AMARIEI		
PROIECTANT	ing. Ana-Maria CHIRILA		

Titlu proiect:
"Proiect integrat Modernizare, consolidare și reabilitare drumuri și poduri județene, obiective ce asigura conectarea la rețeaua TEN-T, Județul Neamț"

Faza D.A.L.I.

Titlu planșă:
Plan de situatie
DJ 159, KM 35+800 - 39+712

Plansa nr. P.S.-1.22

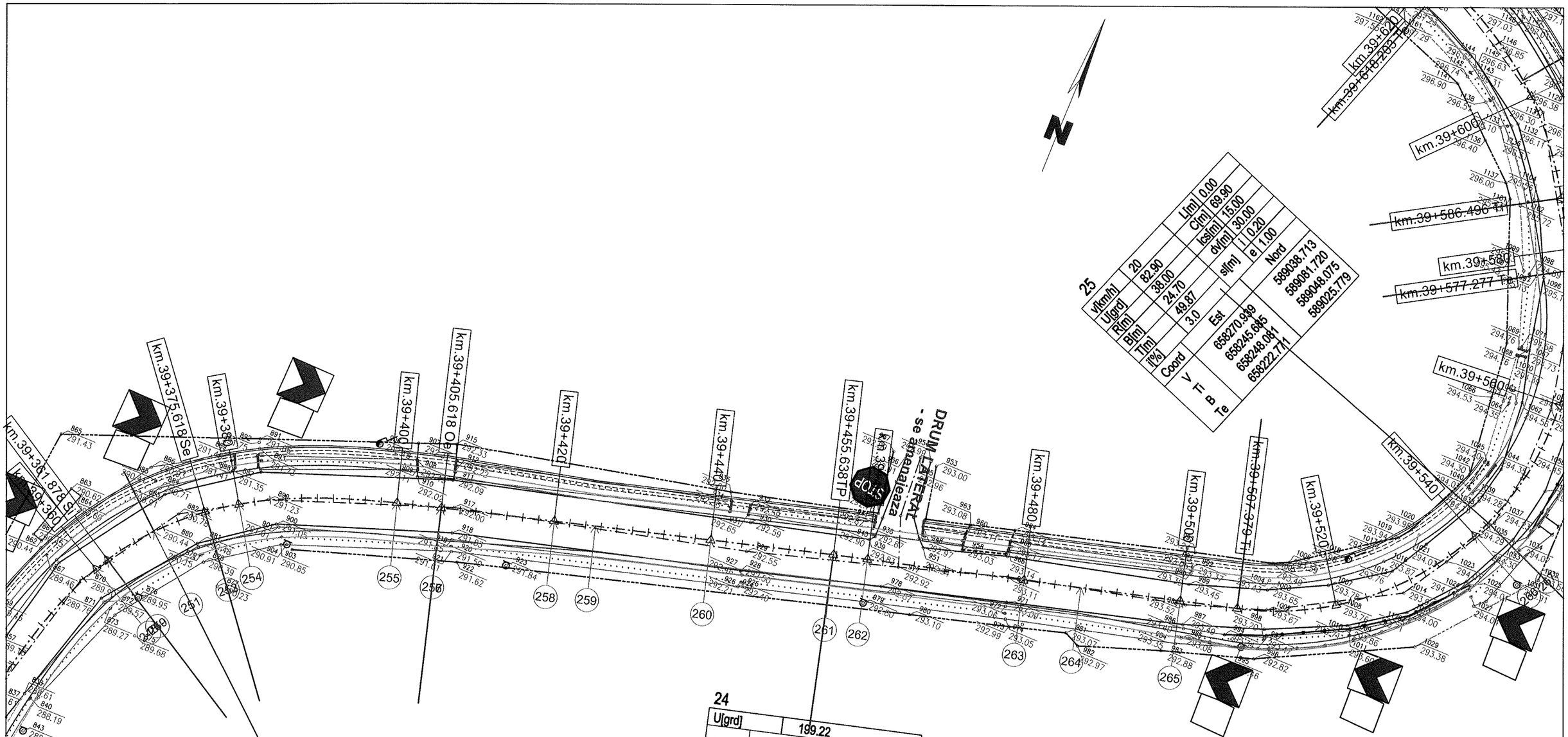

LEGENDA

- AX DRUM PROIECT
- MARGINE PARTE CAROSABILA PR.
- MARGINE ACOSTAMENT PROIECT
- SANT BETON PROIECT
- SANT PAMANT PROIECT
- AX DRUM EXISTENT
- MARGINE DRUM EXISTENT
- LIMITA PROPRIETATE
- TALUZ
- SANT EXISTENT

- INCEPUT PROIECT KM 0+000
- POZITIE KILOMETRICA
- SFARSIT PROIECT
- Stalp beton
- Stalp lemn
- Cutie electrica
- Parapet
- Sant beton existent
- Podet existent
- Borne
- NORD
- F - Fantana
- Arbori
- Indicator
- 100/192.57 Punct topografic
- Troita

VERIFICATOR	ing. Grădinariu T. Ioan		A4;B2;D	REFERAT nr.	
S.C. ALIDO PROIECT S.R.L. Piatra Neamț, str. Prof. Ion Negre, nr. 12 J 27/528/2001, R 14342100				**Beneficiar:** **UAT Județul Neamț prin Consiliul Județean Neamț**	Proiect nr. 374/2023
Specificatia	Numele si prenumele	Semnatura	Scara 1:500	**Titlu proiect:** **"Proiect integrat Modernizare, consolidare și reabilitare drumuri și poduri județene, obiective ce asigura conectarea la rețeaua TEN-T, Județul Neamț"**	Faza D.A.L.I.
SEF PROIECT	ing. Adrian NECULA		Data 2023	**Titlu planșă:** Plan de situatie DJ 159, KM 35+800 - 39+712	Plansa nr. P.S.-1.23
PROIECTANT	ing. Gabriel AMARIEI				
PROIECTANT	ing. Ana-Maria CHIRILA				

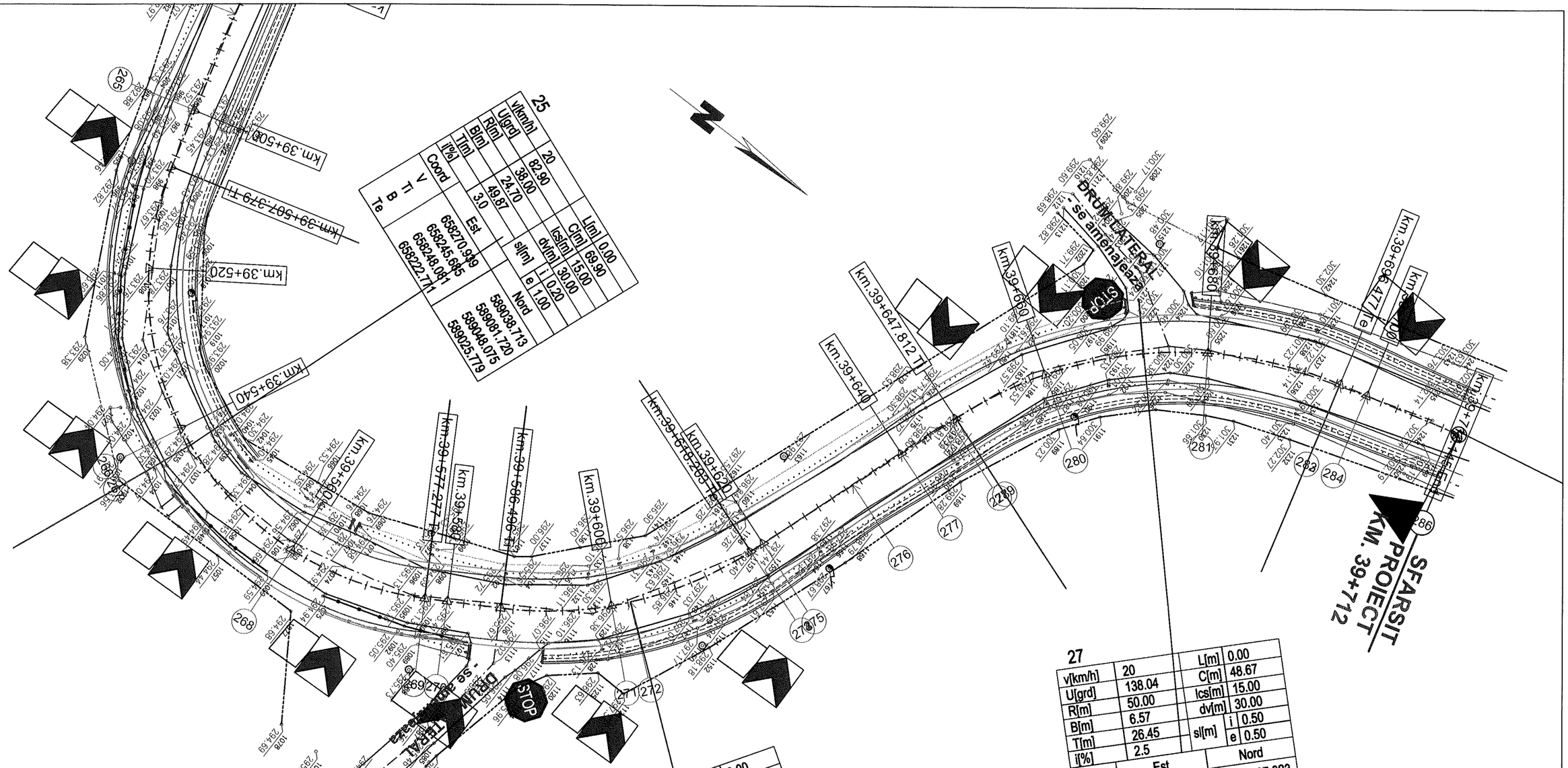

25

v[km/h]	20	L[m]	0.00
U[grd]	82.90	C[m]	69.90
R[m]	38.00	lcs[m]	15.00
B[m]	24.70	dv[m]	30.00
T[m]	49.87	sl[m] i	0.20
i[%]	3.0	e	1.00

Coord	Est	Nord
V	658270.939	589038.713
Ti	658245.685	589081.720
B	658248.081	589048.075
Te	658222.771	589025.779

26

v[km/h]	20	L[m]	0.00
U[grd]	155.14	C[m]	31.71
R[m]	45.00	lcs[m]	15.00
B[m]	2.94	dv[m]	30.00
T[m]	16.54	sl[m] i	0.60
i[%]	4.0	e	0.60

Coord	Est	Nord
V	658232.640	589103.936
Ti	658241.017	589089.670
B	658230.771	589101.660
	658217.017	589109.379

27

v[km/h]	20	L[m]	0.00
U[grd]	138.04	C[m]	48.67
R[m]	50.00	lcs[m]	15.00
B[m]	6.57	dv[m]	30.00
T[m]	26.45	sl[m] i	0.50
i[%]	2.5	e	0.50

Coord	Est	Nord
V	658164.074	589127.823
Ti	658189.056	589119.120
B	658168.884	589132.295
Te	658157.216	589153.374

LEGENDA

- AX DRUM PROIECT
- MARGINE PARTE CAROSABILA PR.
- MARGINE ACOSTAMENT PROIECT
- SANT BETON PROIECT
- SANT PAMANT PROIECT
- AX DRUM EXISTENT
- MARGINE DRUM EXISTENT
- LIMITA PROPRIETATE
- TALUZ
- SANT EXISTENT
- INCEPUT PROIECT KM 0+000
- POZITIE KILOMETRICA
- SFARSIT PROIECT
- Stalp beton
- Stalp lemn
- Cutie electrica
- Parapet
- Sant beton existent
- Podet existent
- Borne
- NORD
- F - Fantana
- Arbori
- Indicator
- Punct topografic
- Troita

VERIFICATOR	ing. Grădinariu T. Ioan		A4;B2;D	REFERAT nr. ..... din	
S.C. ALIDO PROIECT S.R.L. Piatra Neamț, str. Prof. Ion Negre, nr. 12 J 27/528/2001, R 14342100				Beneficiar: UAT Județul Neamț prin Consiliul Județean Neamț	Proiect nr. 374/2023
Specificatia	Numele si prenumele	Semnatura	Scara 1:500	Titlu proiect: "Proiect integrat Modernizare, consolidare și reabilitare drumuri și poduri județene, obiective ce asigura conectarea la rețeaua TEN-T, Județul Neamț"	Faza D.A.L.I.
SEF PROIECT	ing. Adrian NECULA		Data 2023	Titlu planșă: Plan de situatie DJ 159, KM 35+800 - 39+712	Plansa nr. P.S.-1.24
PROIECTANT	ing. Gabriel AMARIEI				
PROIECTANT	ing. Ana-Maria CHIRILA				

SOCIETATEA COMERCIALA 27/528/2001 ALIDO PROIECT PIATRA NEAMȚ

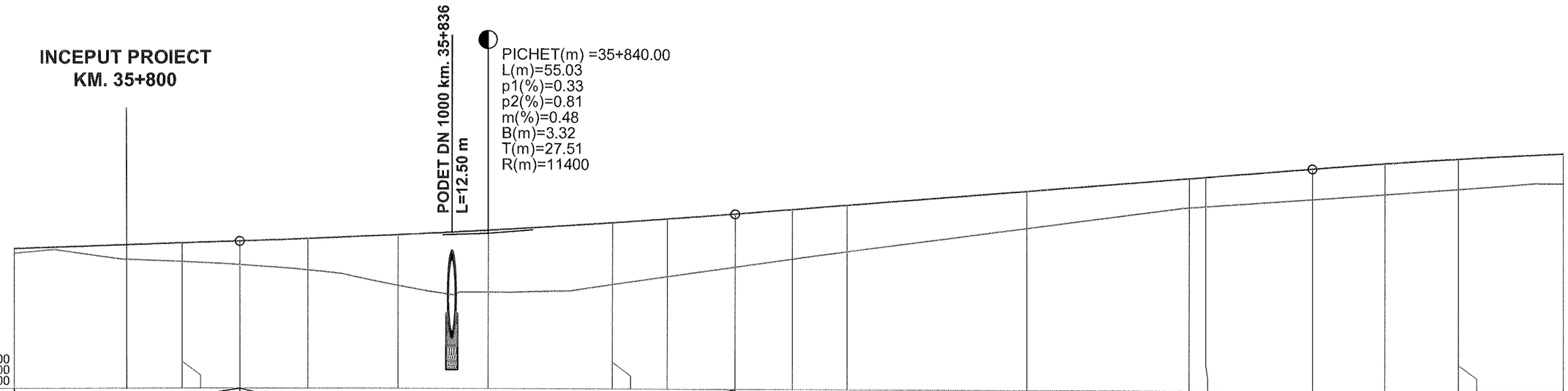
INCEPUT PROIECT
KM. 35+800
PODET DN 1000 km. 35+836
L=12.50 m
PICHET(m) =35+840.00
L(m)=55.03
p1(%)=0.33
p2(%)=0.81
m(%)=0.48
B(m)=3.32
T(m)=27.51
R(m)=11400
R.L. 223.400
R.L. 223.400
R.L. 223.900

| | | |

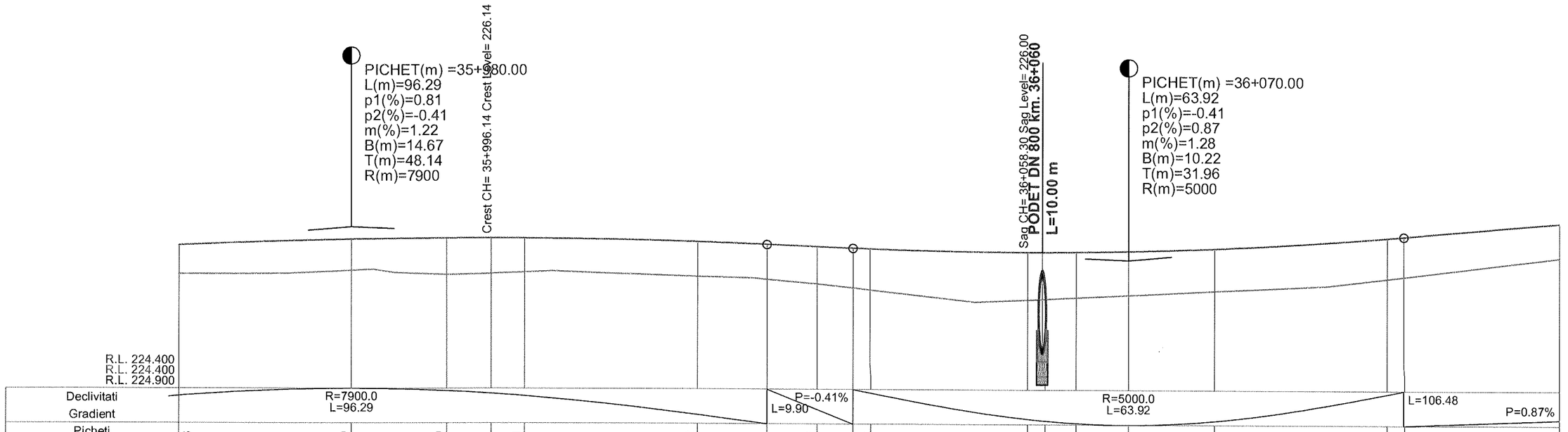
PICHET(m) =35+980.00
L(m)=96.29
p1(%)=0.81
p2(%)=-0.41
m(%)=1.22
B(m)=14.67
T(m)=48.14
R(m)=7900
Crest CH= 35+996.14 Crest Level= 226.14
Sag CH= 36+058.30 Sag Level= 226.00
PODET DN 800 km. 36+060
L=10.00 m
PICHET(m) =36+070.00
L(m)=63.92
p1(%)=-0.41
p2(%)=0.87
m(%)=1.28
B(m)=10.22
T(m)=31.96
R(m)=5000
R.L. 224.400
R.L. 224.400
R.L. 224.900
R=7900.0
L=96.29
P=-0.41%
L=9.90
R=5000.0
L=63.92
L=106.48
P=0.87%

| | | |

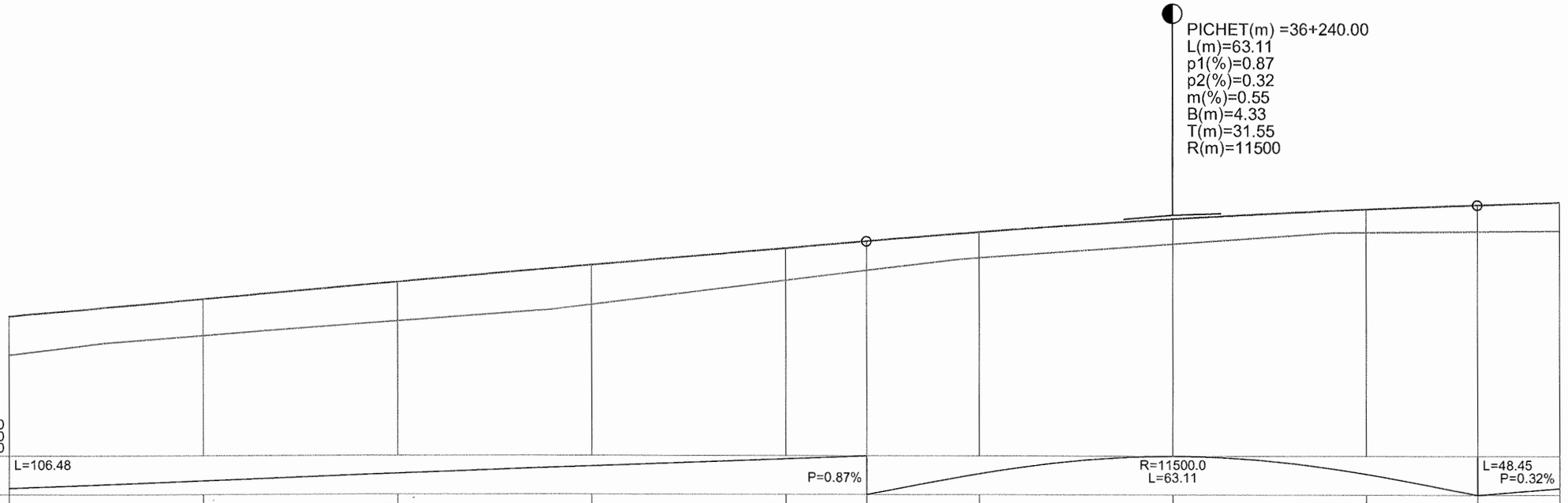

Declivitati Gradient	L=106.48					P=0.87%		R=11500.0 L=63.11			L=48.45 P=0.32%	
Picheti Chainage	28	29	30	31	32		33	34	35		36	
Diferente in ax Differences in C.L. (Metres)	+0.401	+0.376	+0.402	+0.408	+0.330	+0.301	+0.265	+0.258	+0.240	+0.272	+0.294	
Cote proiect Project elevations	226.34	226.52	226.69	226.87	227.04	227.12	227.21	227.35	227.45	227.49	227.52	
Cote teren Existing elevations	225.94	226.14	226.29	226.46	226.71	226.82	226.95	227.09	227.21	227.22	227.23	
Distanta intre picheti Distance between points	20.00		20.00	20.00	20.00	8.45	11.55	20.00	20.00	11.55	8.45	
Distante cumulate Cumulated distances	36+120.00	36+140.00	36+160.00	36+180.00	36+200.00	36+208.45	36+220.00	36+240.00	36+260.00	36+271.55	36+280.00	
Aliniamente si curbe Straights and curves	L=367.22 B=379.9952											
Superelevation Left	-2.50%	-2.50%	-2.50%	-2.50%	-2.50%	-2.50%	-2.50%	-2.50%	-2.50%	-2.50%	-2.50%	
Superelevation Right	-2.50%	-2.50%	-2.50%	-2.50%	-2.50%	-2.50%	-2.50%	-2.50%	-2.50%	-2.50%	-2.50%	
KM hm	hm 2											

PROFIL LONGITUDINAL CL TRONSON 1 DE LA 36120.000 LA 36280.000 SCARA : ORIZ 1 :500 VERT 1 :50

L E G E N D A

COTA PROIECTATA

COTA TEREN

PICHET(m) =0+300.00
L(m)=42.00
p1(%)=3.84
p2(%)=6.16
m(%)=2.32
B(m)=12.19
T(m)=21.00
R(m)=1809

- RACORDARI VERTICALE

VERIFICATOR	ing. Grădinariu T. Ioan		A4;B2;D	REFERAT nr. ..... din	
S.C. ALIDO PROIECT S.R.L. Piatra Neamț, str. Prof. Ion Negre, nr. 12 J 27/528/2001, R 14342100				**Beneficiar:** **UAT Județul Neamț prin Consiliul Județean Neamț**	Proiect nr. 374/2023
Specificatia	Numele si prenumele	Semnatura	Scara 1:500 1:50	**Titlu proiect:** **"Proiect integrat Modernizare, consolidare și reabilitare drumuri și poduri județene, obiective ce asigura conectarea la rețeaua TEN-T, Județul Neamț"**	Faza D.A.L.I.
SEF PROIECT	ing. Adrian NECULA		Data 2023	**Titlu planșă:** **Profil longitudinal** **DJ 159, Km 35+800 - 39+712**	Plansa nr. P.L.-2.3
PROIECTANT	ing. Gabriel AMARIEI				
PROIECTANT	ing. Ana-Maria CHIRILA				

SOCIETATEA COMERCIALĂ J27/528/2001 ALIDO PROIECT

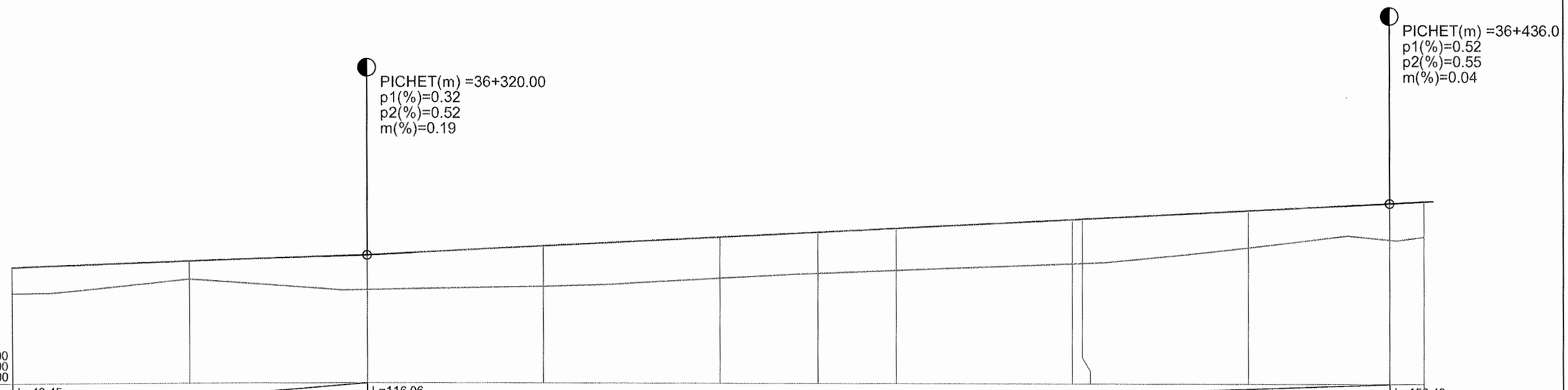
PICHET(m) =36+320.00
p1(%)=0.32
p2(%)=0.52
m(%)=0.19
PICHET(m) =36+436.0
p1(%)=0.52
p2(%)=0.55
m(%)=0.04
R.L. 226.200
R.L. 226.200
R.L. 226.700

| | | |

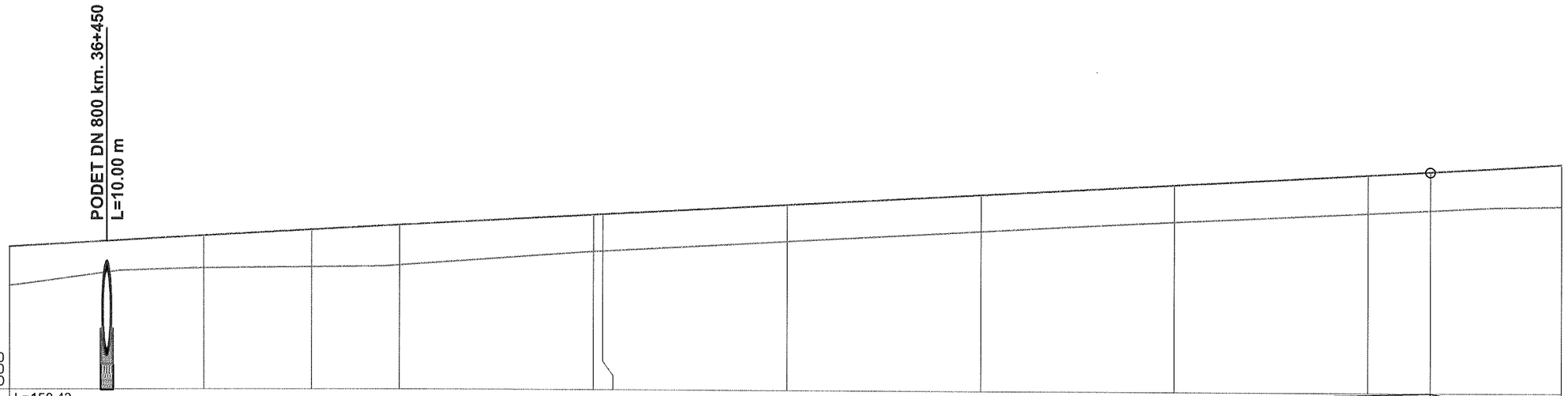

Declivitati Gradient	L=150.43												P=0.55%	
Picheti Chainage	47	48	49	50	51	52	53	54	55	56		57		
Diferente in ax Differences in C.L. (Metres)	+0.400	+0.333	+0.381	+0.411	+0.378	+0.378	+0.376	+0.376	+0.380	+0.391	+0.396	+0.432		
Cote proiect Project elevations	228.27	228.38	228.44	228.49	228.60	228.61	228.71	228.82	228.94	229.05	229.08	229.16		
Cote teren Existing elevations	227.87	228.05	228.06	228.08	228.23	228.23	228.34	228.45	228.56	228.65	228.69	228.73		
Distanta intre picheti Distance between points	20.00		10.98	9.02	20.00	0.98	19.02	20.00	20.00	20.00		6.48	13.52	
Distante cumulate Cumulated distances	36+440.00	36+460.00	36+470.98	36+480.00	36+500.00	36+500.98	36+520.00	36+540.00	36+560.00	36+580.00		36+586.48	36+600.00	
Aliniamente si curbe Straights and curves	L=69.85 R=310.00				L=280.94 B=394.3396									
Superelevation Left	2.50%	2.50%	2.50%	1.00%	-2.34%	-2.50%	-2.50%	-2.50%	-2.50%	-2.50%		-2.50%	-2.50%	
Superelevation Right	-2.50%	-2.50%	-2.50%	-2.50%	-2.50%	-2.50%	-2.50%	-2.50%	-2.50%	-2.50%		-2.50%	-2.50%	
KM hm					hm 5								hm 6	

PROFIL LONGITUDINAL CL TRONSON 1 DE LA 36440.000 LA 36600.000 SCARA : ORIZ 1 :500 VERT 1 :50

L E G E N D A

COTA PROIECTATA

COTA TEREN

PICHET(m) =0+300.00
L(m)=42.00
p1(%)=3.84
p2(%)=6.16
m(%)=2.32 - RACORDARI VERTICALE
B(m)=12.19
T(m)=21.00
R(m)=1809

VERIFICATOR	ing. Grădinariu T. Ioan	A4;B2;D	REFERAT nr.		
S.C. ALIDO PROIECT S.R.L. Piatra Neamț, str. Prof. Ion Negre, nr. 12 J 27/528/2001, R 14342100				**Beneficiar:** **UAT Județul Neamț prin Consiliul Județean Neamț**	Proiect nr. 374/2023
Specificatia	Numele si prenumele	Semnatura	Scara 1:500 1:50	**Titlu proiect:** **"Proiect integrat Modernizare, consolidare și reabilitare drumuri și poduri județene, obiective ce asigura conectarea la rețeaua TEN-T, Județul Neamț"**	Faza D.A.L.I.
SEF PROIECT	ing. Adrian NECULA		Data 2023	**Titlu planșă:** **Profil longitudinal** **DJ 159, Km 35+800 - 39+712**	Plansa nr. P.L.-2.5
PROIECTANT	ing. Gabriel AMARIEI				
PROIECTANT	ing. Ana-Maria CHIRILA				

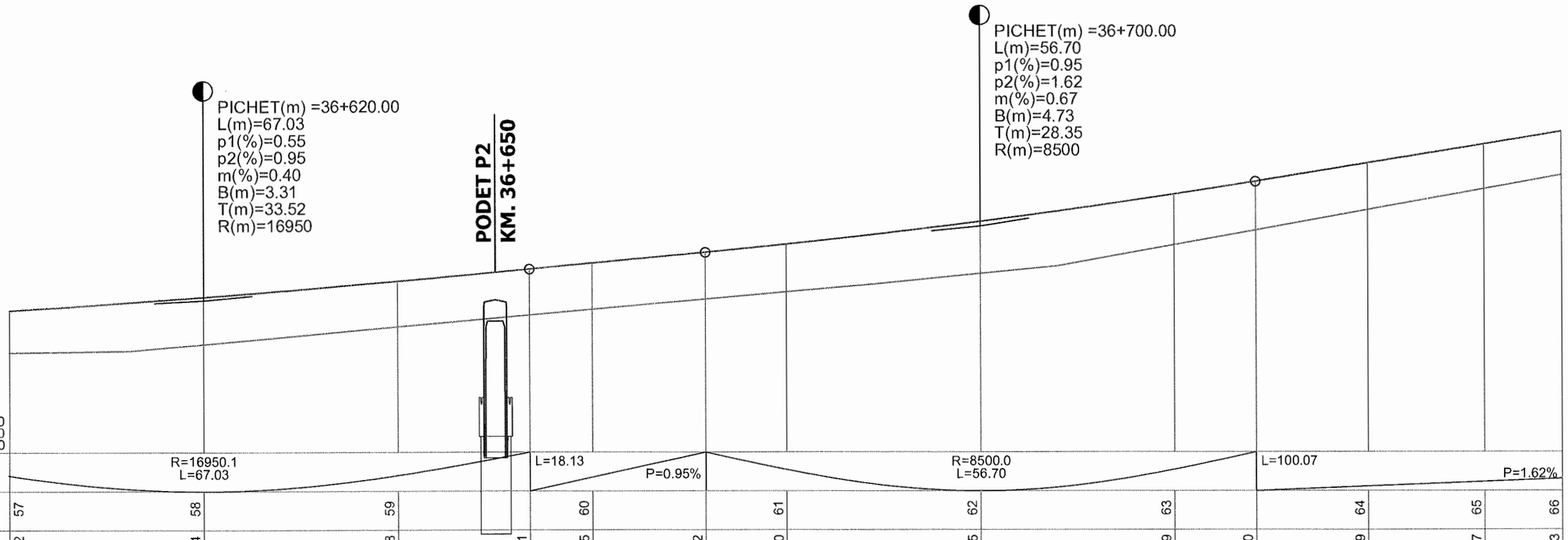
PICHET(m) =36+620.00
L(m)=67.03
p1(%)=0.55
p2(%)=0.95
m(%)=0.40
B(m)=3.31
T(m)=33.52
R(m)=16950
PODET P2
KM. 36+650
PICHET(m) =36+700.00
L(m)=56.70
p1(%)=0.95
p2(%)=1.62
m(%)=0.67
B(m)=4.73
T(m)=28.35
R(m)=8500
R.L. 227.700
R.L. 227.700
R.L. 228.200

| | | |

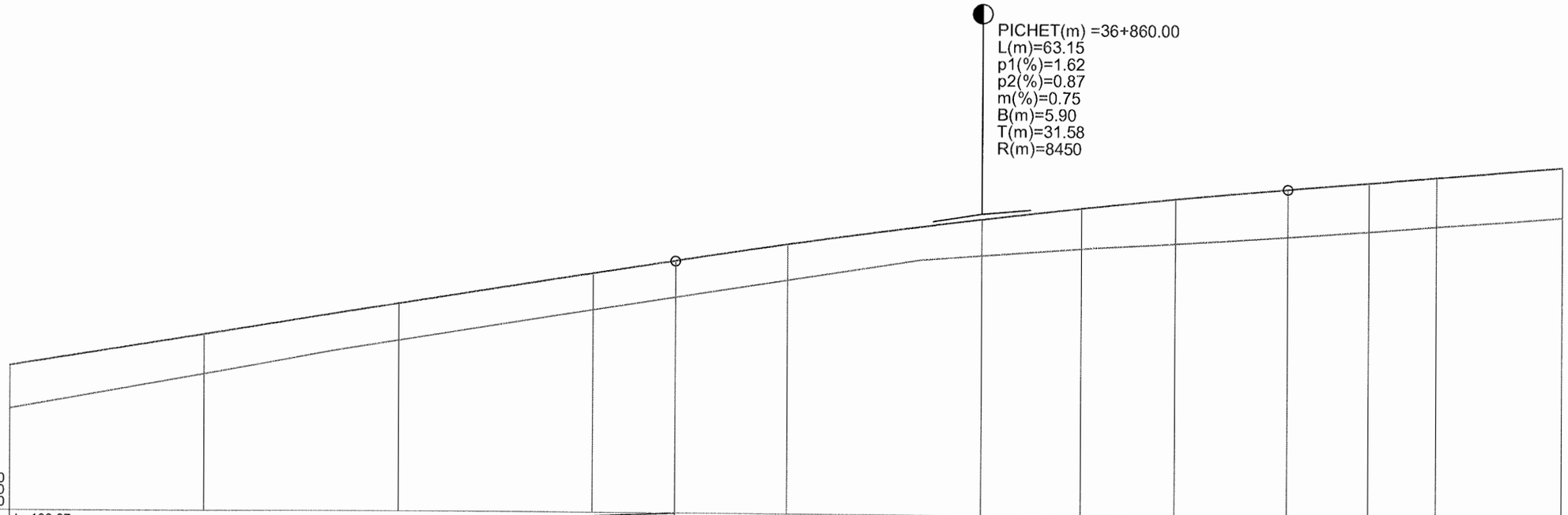
PICHET(m) =36+860.00
L(m)=63.15
p1(%)=1.62
p2(%)=0.87
m(%)=0.75
B(m)=5.90
T(m)=31.58
R(m)=8450
R.L. 229.500
R.L. 229.500
R.L. 230.000
L=100.07
P=1.62%
R=8450.0
L=63.15
L=76.33
P=0.87%

| | | |

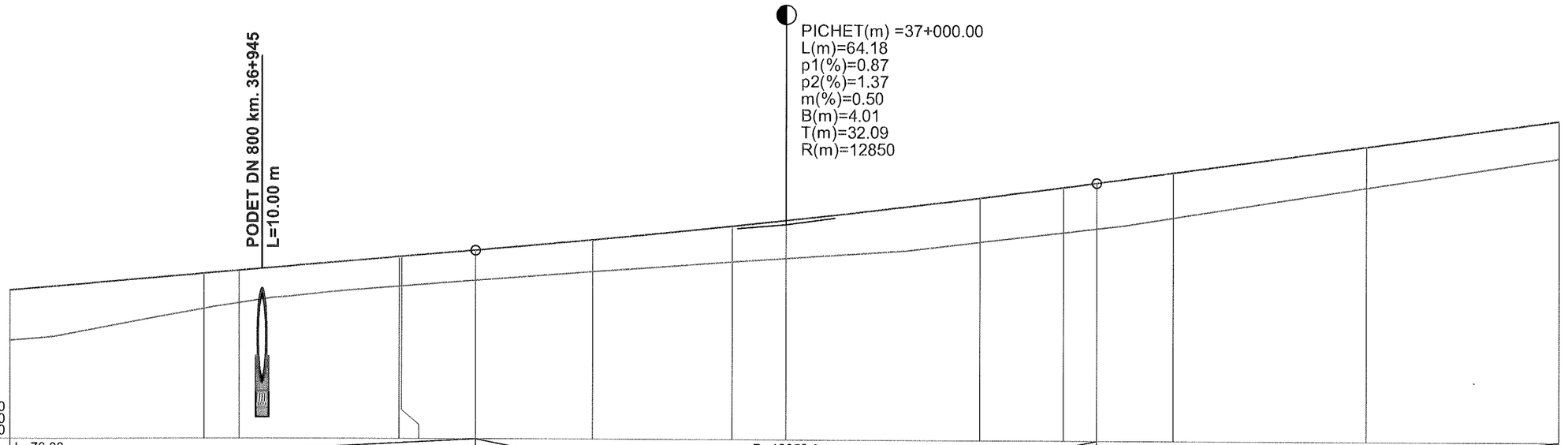
PODET DN 800 km. 36+945
L=10.00 m
PICHET(m) =37+000.00
L(m)=64.18
p1(%)=0.87
p2(%)=1.37
m(%)=0.50
B(m)=4.01
T(m)=32.09
R(m)=12850
R.L. 231.600
R.L. 231.600
R.L. 232.100

| | | |

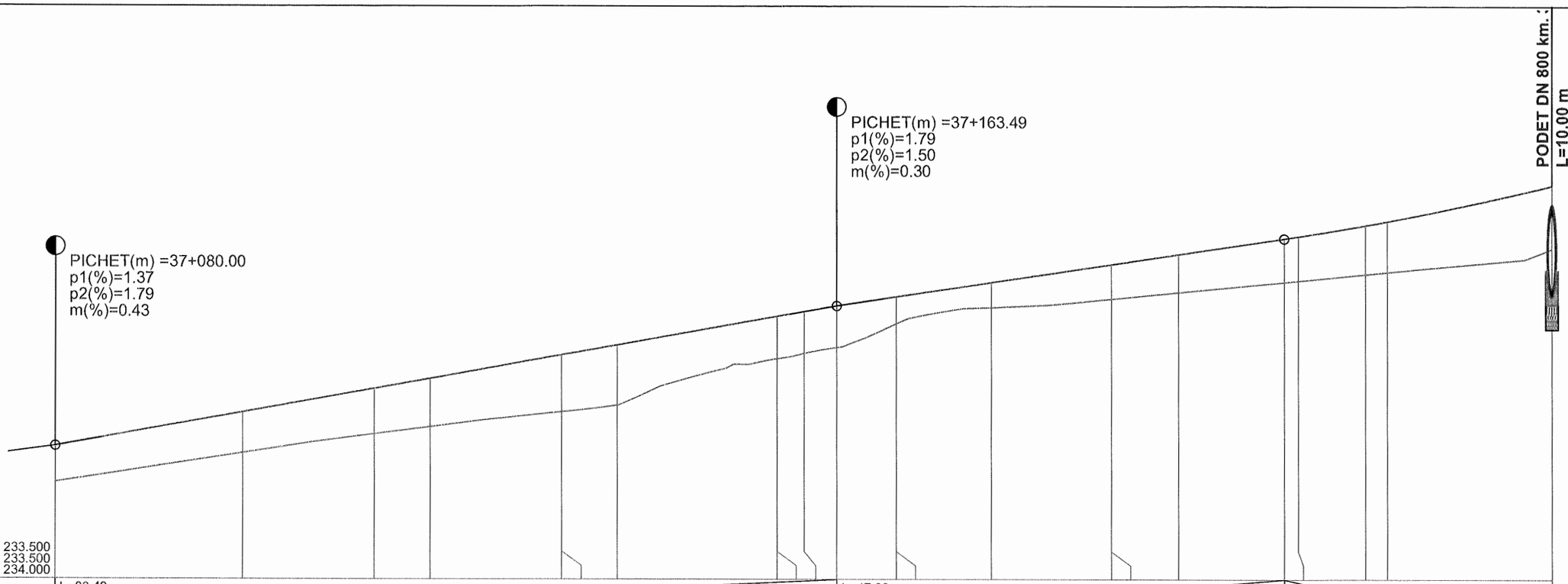
PICHET(m) =37+080.00
p1(%)=1.37
p2(%)=1.79
m(%)=0.43
PICHET(m) =37+163.49
p1(%)=1.79
p2(%)=1.50
m(%)=0.30
PODET DN 800 km.:
L=10.00 m
R.L. 233.500
R.L. 233.500
R.L. 234.000

| | | |

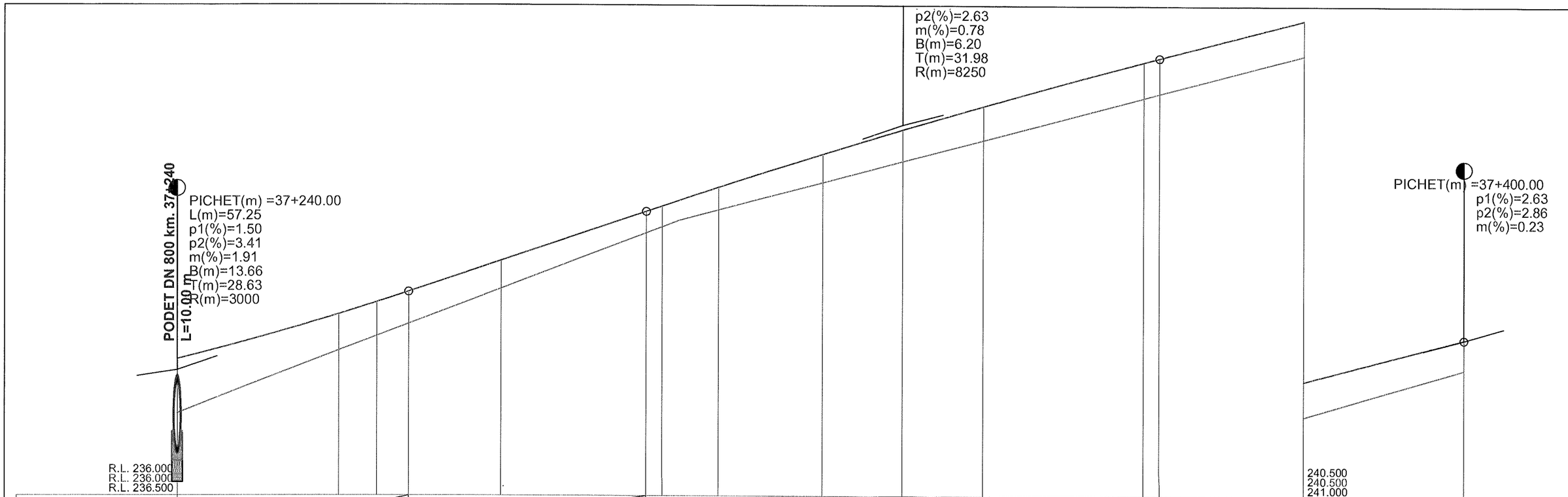
PODET DN 800 km. 37+240
L=10.00 m
PICHET(m) =37+240.00
L(m)=57.25
p1(%)=1.50
p2(%)=3.41
m(%)=1.91
B(m)=13.66
T(m)=28.63
R(m)=3000
p2(%)=2.63
m(%)=0.78
B(m)=6.20
T(m)=31.98
R(m)=8250
PICHET(m) =37+400.00
p1(%)=2.63
p2(%)=2.86
m(%)=0.23
R.L. 236.000
R.L. 236.000
R.L. 236.500
240.500
240.500
241.000

| | | |

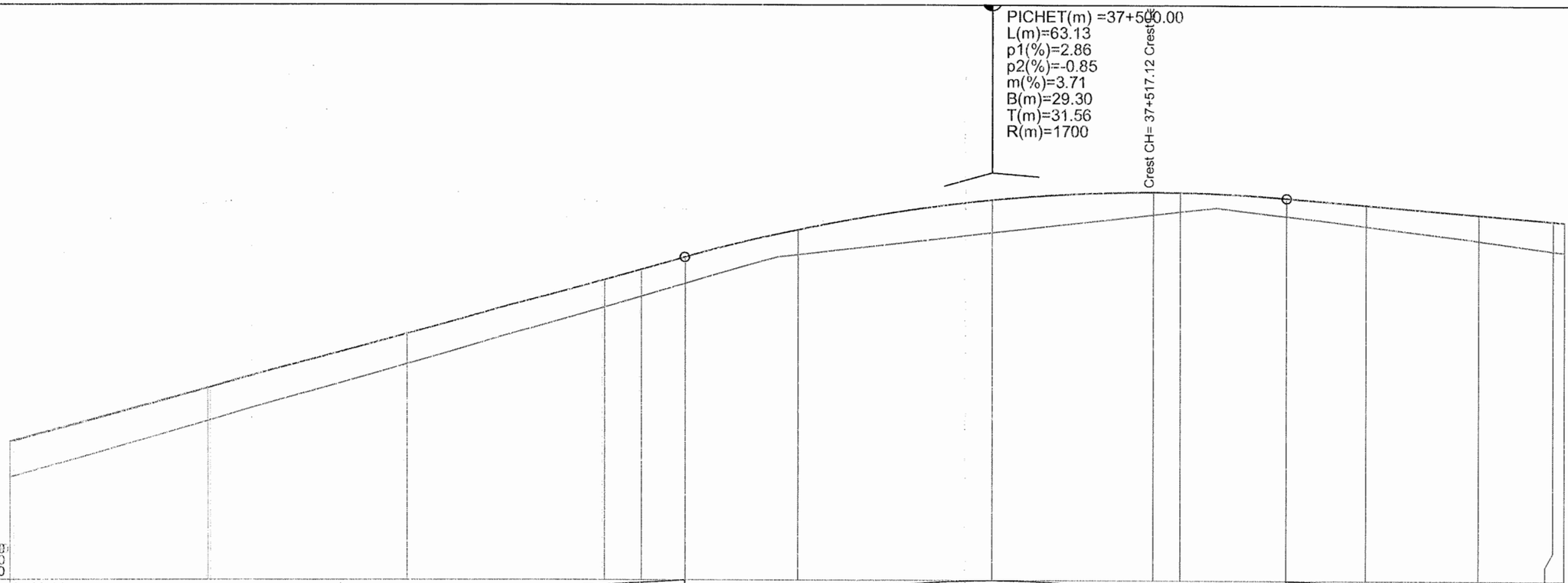
PICHET(m) =37+500.00
L(m)=63.13
p1(%)=2.86
p2(%)=-0.85
m(%)=3.71
B(m)=29.30
T(m)=31.56
R(m)=1700
Crest CH= 37+517.12 Crest
R.L. 241.000
R.L. 241.000
R.L. 241.500

| | | |

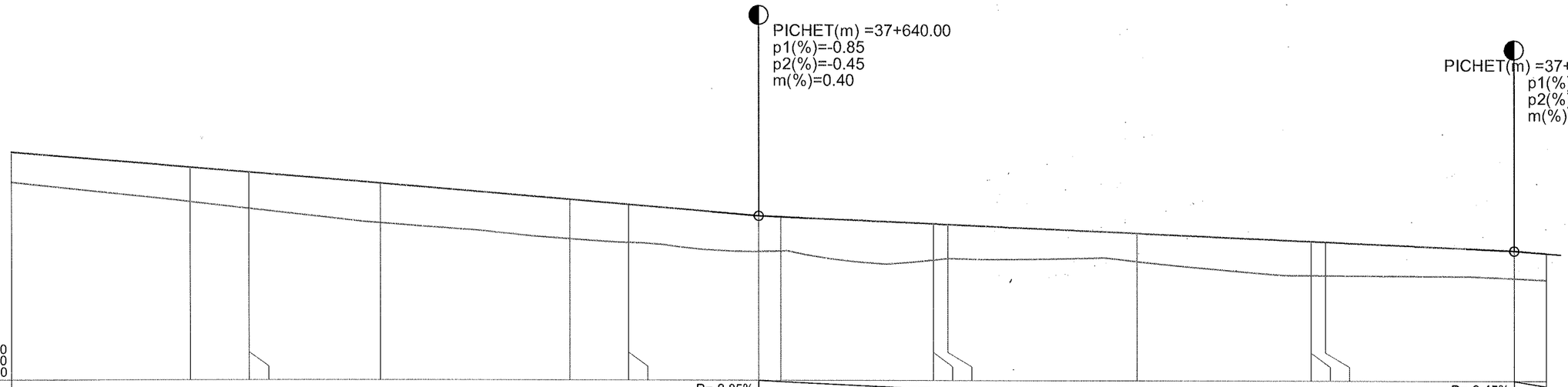
PICHET(m) =37+640.00
p1(%)=-0.85
p2(%)=-0.45
m(%)=0.40
PICHET(m) =37+720.00
p1(%)=-0.45
p2(%)=-0.79
m(%)=0.34
R.L. 242.400
R.L. 242.400
R.L. 242.900
P=-0.85%
P=-0.45%
L=80.00
L=24.80

| | | |

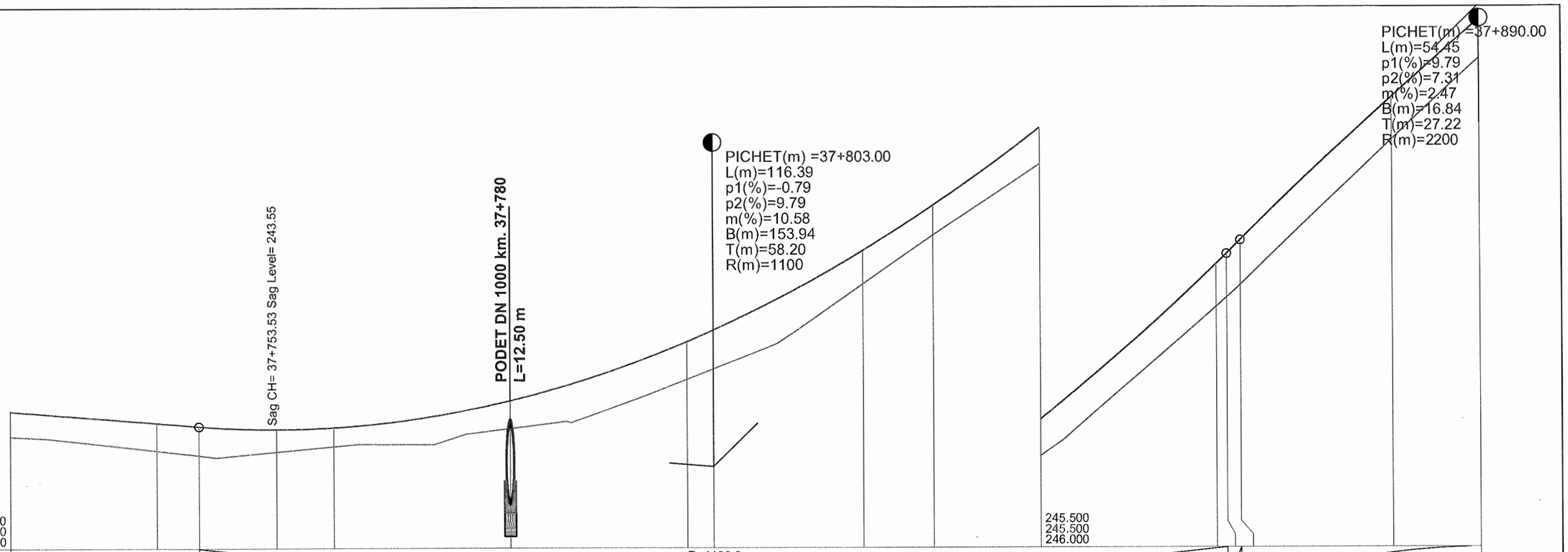
PICHET(m) =37+890.00
L(m)=54.45
p1(%)=9.79
p2(%)=7.31
m(%)=2.47
B(m)=16.84
T(m)=27.22
R(m)=2200
PICHET(m) =37+803.00
L(m)=116.39
p1(%)=-0.79
p2(%)=9.79
m(%)=10.58
B(m)=153.94
T(m)=58.20
R(m)=1100
PODET DN 1000 km. 37+780
L=12.50 m
Sag CH= 37+753.53 Sag Level= 243.55
R.L. 242.200
R.L. 242.200
R.L. 242.700
245.500
245.500
246.000
L=24.80
P=-0.79%
R=1100.0
L=116.39

| | | |

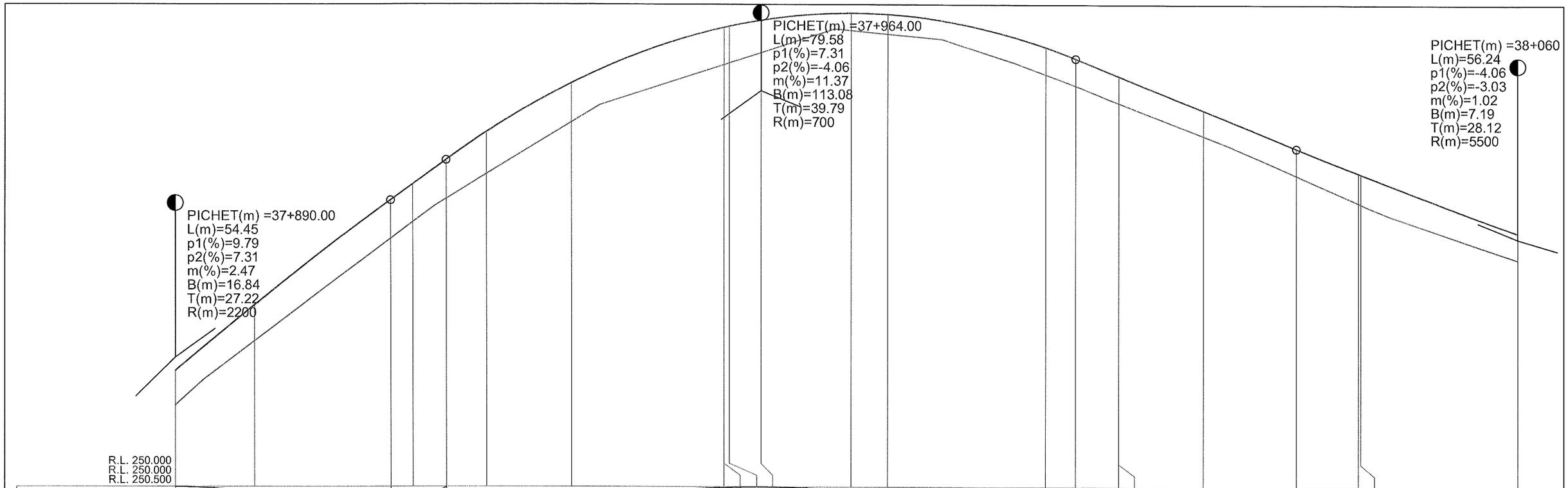
PICHET(m) =37+890.00
L(m)=54.45
p1(%)=9.79
p2(%)=7.31
m(%)=2.47
B(m)=16.84
T(m)=27.22
R(m)=2200
PICHET(m) =37+964.00
L(m)=79.58
p1(%)=7.31
p2(%)=-4.06
m(%)=11.37
B(m)=113.08
T(m)=39.79
R(m)=700
PICHET(m) =38+060
L(m)=56.24
p1(%)=-4.06
p2(%)=-3.03
m(%)=1.02
B(m)=7.19
T(m)=28.12
R(m)=5500
R.L. 250.000
R.L. 250.000
R.L. 250.500

| | | |

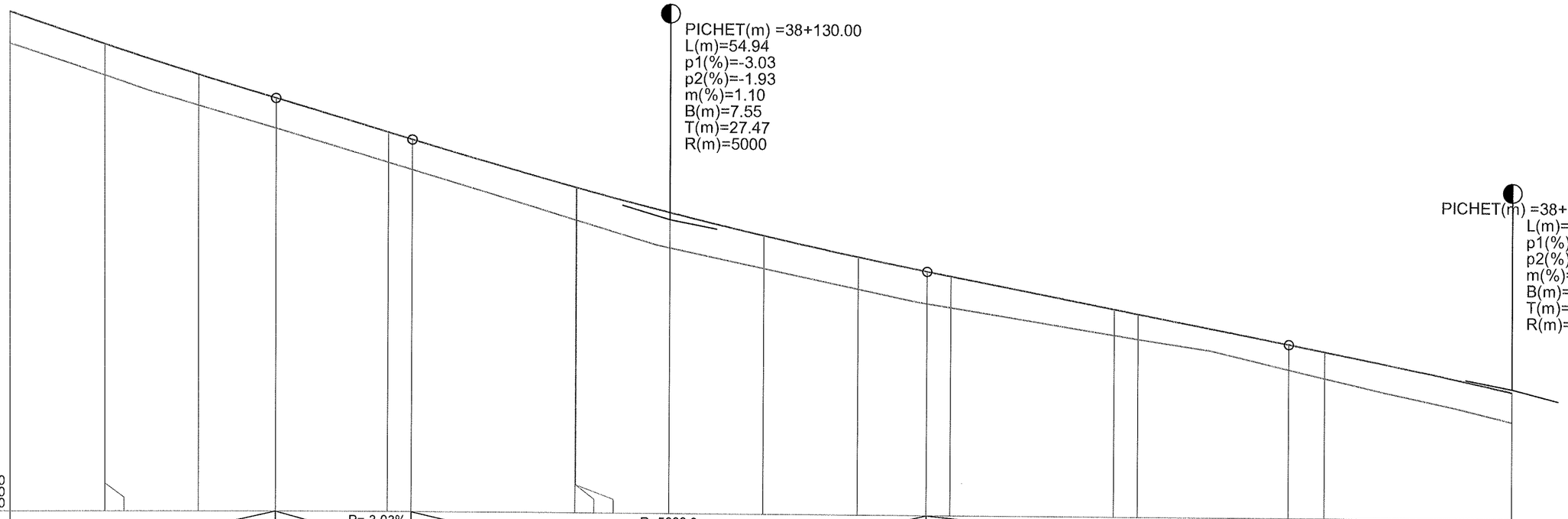
PICHET(m) =38+130.00
L(m)=54.94
p1(%)=-3.03
p2(%)=-1.93
m(%)=1.10
B(m)=7.55
T(m)=27.47
R(m)=5000
PICHET(m) =38+220.00
L(m)=47.74
p1(%)=-1.93
p2(%)=-2.51
m(%)=0.57
B(m)=3.41
T(m)=23.87
R(m)=8350
R.L. 247.900
R.L. 247.900
R.L. 248.400

| | | |

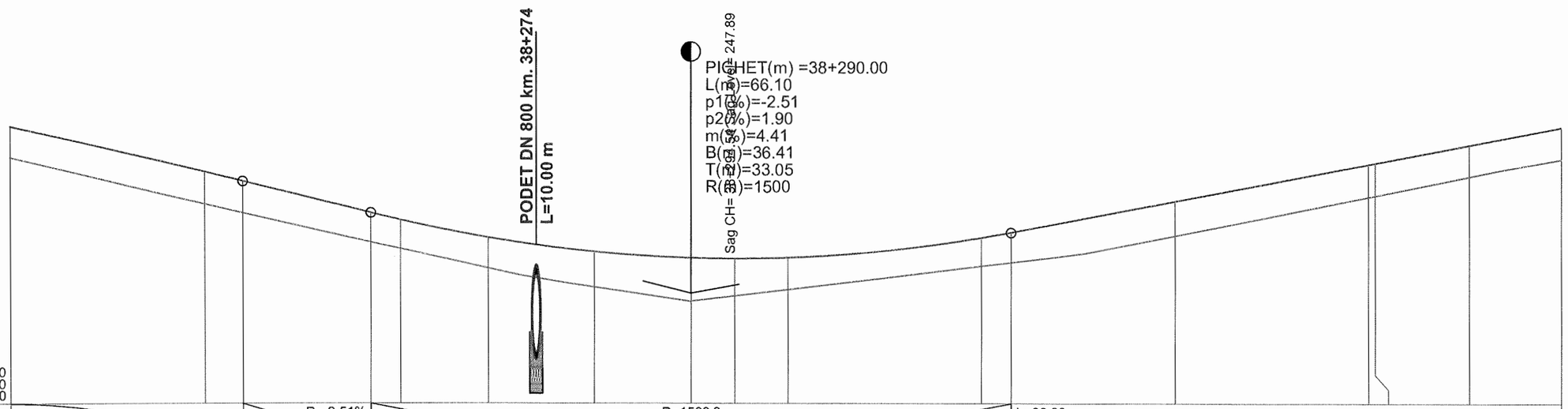
PODET DN 800 km. 38+274
L=10.00 m
PICHET(m) =38+290.00
L(m)=66.10
p1(%)=-2.51
p2(%)=1.90
m(%)=4.41
B(m)=36.41
T(m)=33.05
R(m)=1500
Sag CH= 247.89
R.L. 246.400
R.L. 246.400
R.L. 246.900
P=-2.51%
L=13.08
R=1500.0
L=66.10
L=83.68
P=1.90%

| | | |

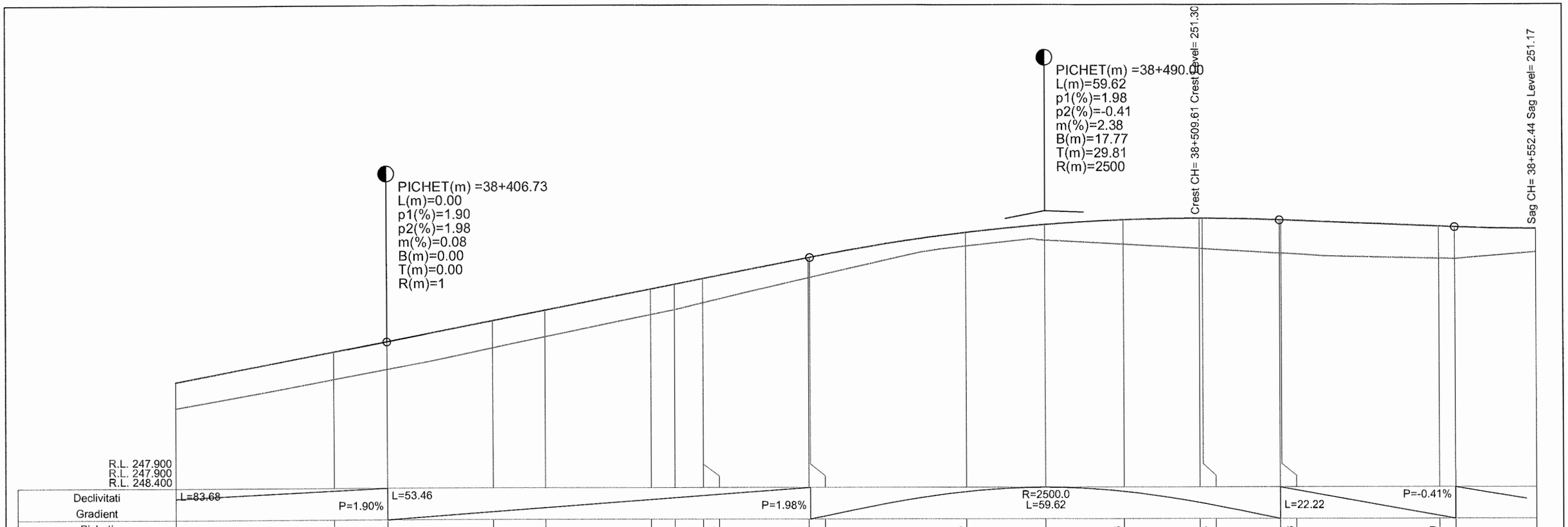
PICHET(m) =38+406.73
L(m)=0.00
p1(%)=1.90
p2(%)=1.98
m(%)=0.08
B(m)=0.00
T(m)=0.00
R(m)=1
PICHET(m) =38+490.00
L(m)=59.62
p1(%)=1.98
p2(%)=-0.41
m(%)=2.38
B(m)=17.77
T(m)=29.81
R(m)=2500
Crest CH= 38+509.61 Crest Level= 251.30
Sag CH= 38+552.44 Sag Level= 251.17
R.L. 247.900
R.L. 247.900
R.L. 248.400

| | | |

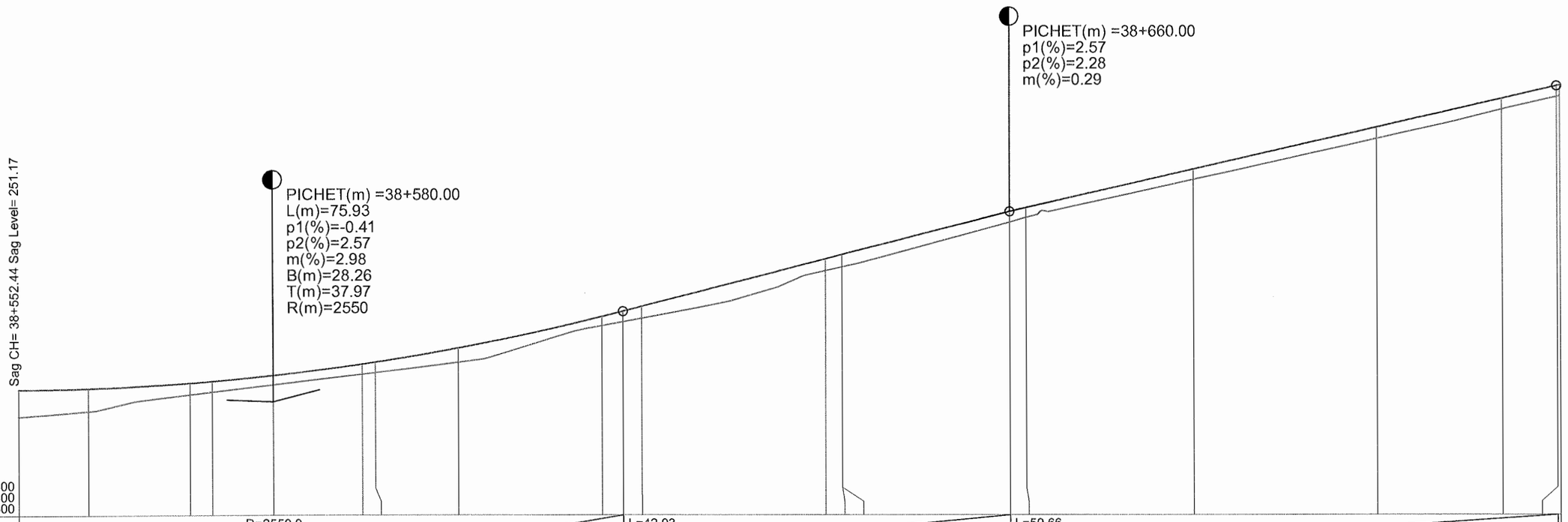
PICHET(m) =38+660.00
p1(%)=2.57
p2(%)=2.28
m(%)=0.29
PICHET(m) =38+580.00
L(m)=75.93
p1(%)=-0.41
p2(%)=2.57
m(%)=2.98
B(m)=28.26
T(m)=37.97
R(m)=2550
Sag CH= 38+552.44 Sag Level= 251.17
R.L. 249.800
R.L. 249.800
R.L. 250.300
R=2550.0
L=75.93
L=42.03
P=2.57%
L=59.66
P=2.28%

| | | |

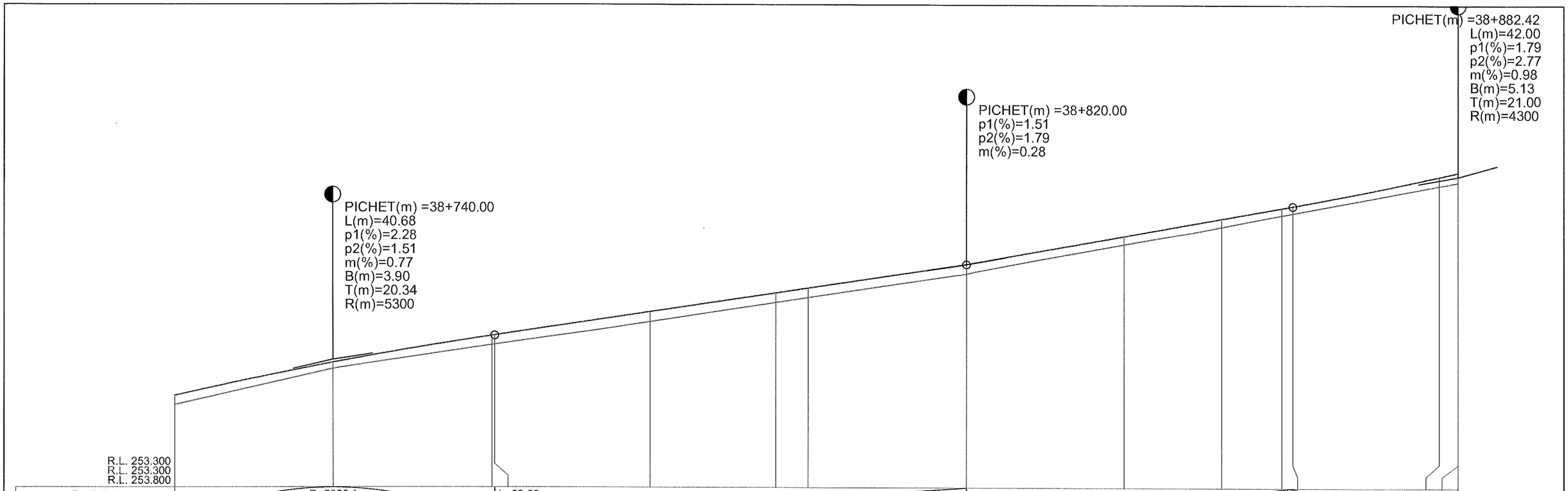
PICHET(m) =38+740.00
L(m)=40.68
p1(%)=2.28
p2(%)=1.51
m(%)=0.77
B(m)=3.90
T(m)=20.34
R(m)=5300
PICHET(m) =38+820.00
p1(%)=1.51
p2(%)=1.79
m(%)=0.28
PICHET(m) =38+882.42
L(m)=42.00
p1(%)=1.79
p2(%)=2.77
m(%)=0.98
B(m)=5.13
T(m)=21.00
R(m)=4300
R.L. 253.300
R.L. 253.300
R.L. 253.800

| | | |

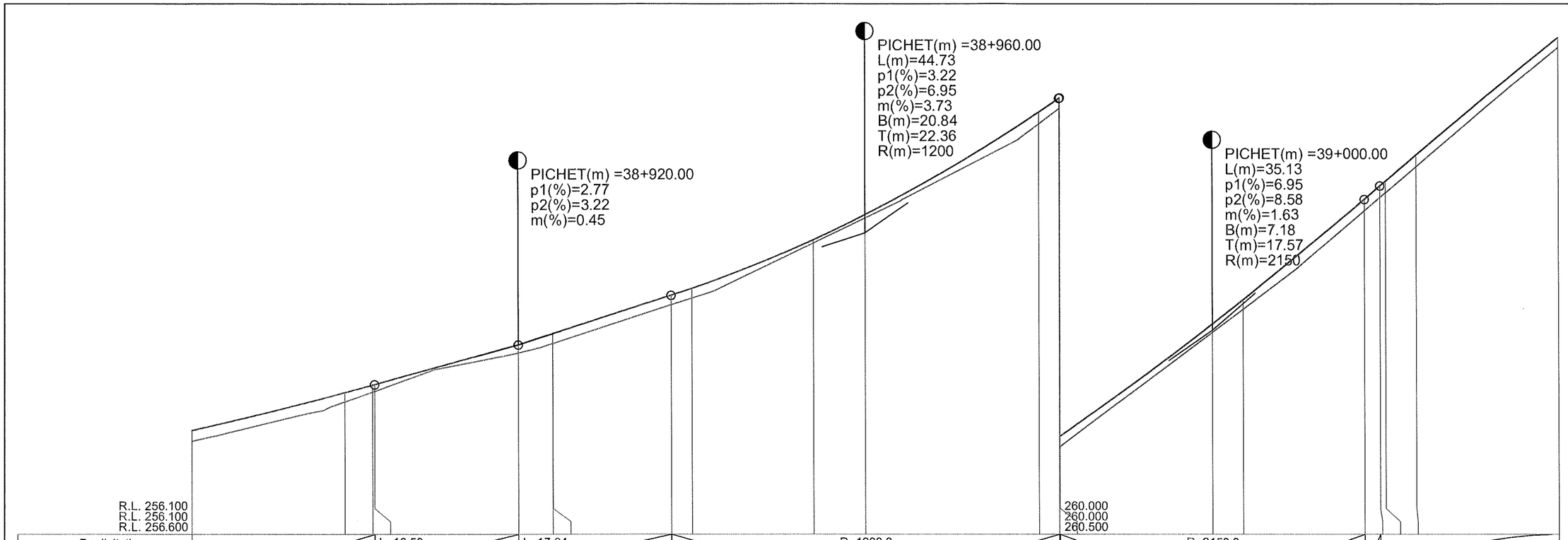
PICHET(m) =38+920.00
p1(%)=2.77
p2(%)=3.22
m(%)=0.45
PICHET(m) =38+960.00
L(m)=44.73
p1(%)=3.22
p2(%)=6.95
m(%)=3.73
B(m)=20.84
T(m)=22.36
R(m)=1200
PICHET(m) =39+000.00
L(m)=35.13
p1(%)=6.95
p2(%)=8.58
m(%)=1.63
B(m)=7.18
T(m)=17.57
R(m)=2150
R.L. 256.100
R.L. 256.100
R.L. 256.600
260.000
260.000
260.500

| | | |

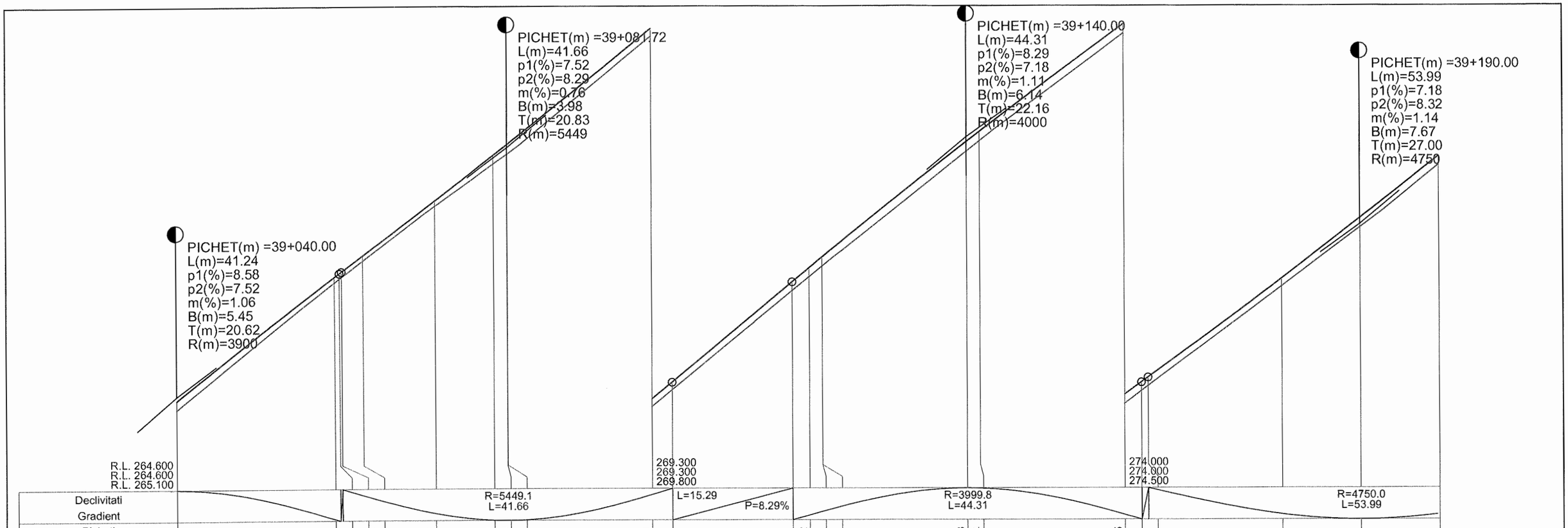

PROFIL LONGITUDINAL CL TRONSON 1 DE LA 39040.000 LA 39200.000 SCARA : ORIZ 1 :500 VERT 1 :50

L E G E N D A

COTA PROIECTATA

COTA TEREN

PICHET(m) =0+300.00
L(m)=42.00
p1(%)=3.84
p2(%)=6.16
m(%)=2.32
B(m)=12.19
T(m)=21.00
R(m)=1809

- RACORDARI VERTICALE

VERIFICATOR	ing. Grădinariu T. Ioan	A4;B2;D	REFERAT nr. ..... din		
S.C. ALIDO PROIECT S.R.L. Piatra Neamț, str. Prof. Ion Negre, nr. 12 J 27/528/2001, R 14342100			**Beneficiar: UAT Județul Neamț prin Consiliul Județean Neamț**		Proiect nr. 374/2023
Specificatia	Numele si prenumele	Semnatura	Scara 1:500 1:50	**Titlu proiect: "Proiect integrat Modernizare, consolidare și reabilitare drumuri și poduri județene, obiective ce asigura conectarea la rețeaua TEN-T, Județul Neamț"**	Faza D.A.L.I.
SEF PROIECT	ing. Adrian NECULA		Data 2023	**Titlu planșă: Profil longitudinal DJ 159, Km 35+800 - 39+712**	Plansa nr. P.L.-2.21
PROIECTANT	ing. Gabriel AMARIEI				
PROIECTANT	ing. Ana-Maria CHIRILA				

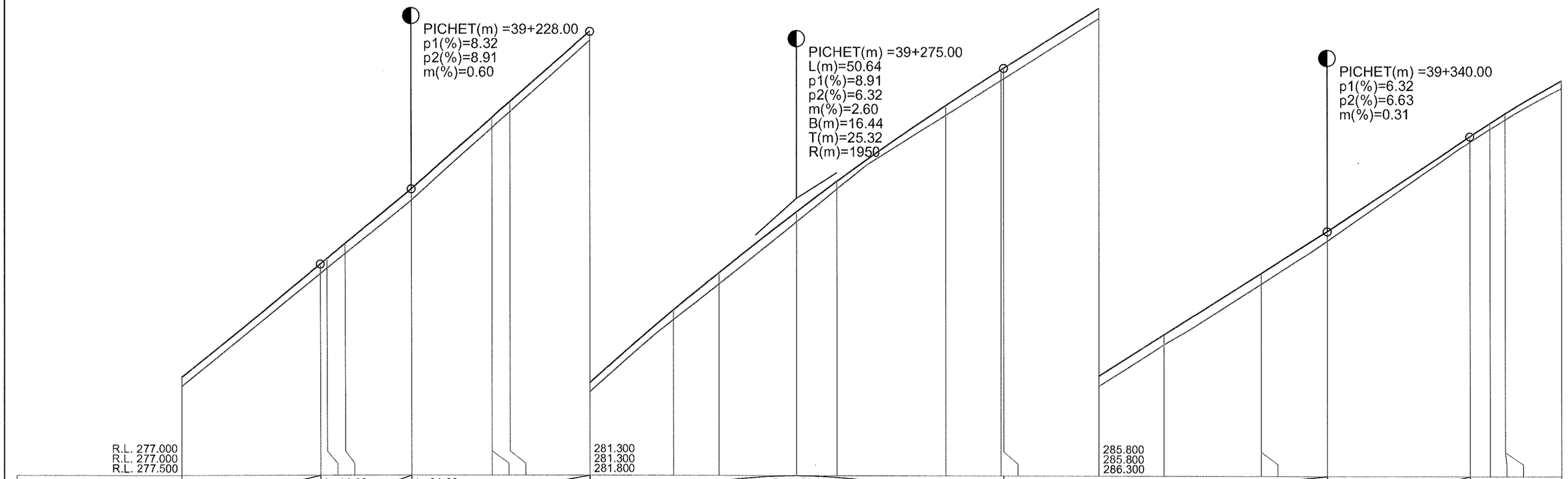
PICHET(m) =39+228.00
p1(%)=8.32
p2(%)=8.91
m(%)=0.60
PICHET(m) =39+275.00
L(m)=50.64
p1(%)=8.91
p2(%)=6.32
m(%)=2.60
B(m)=16.44
T(m)=25.32
R(m)=1950
PICHET(m) =39+340.00
p1(%)=6.32
p2(%)=6.63
m(%)=0.31
R.L. 277.000
R.L. 277.000
R.L. 277.500
281.300
281.300
281.800
285.800
285.800
286.300

| | | |

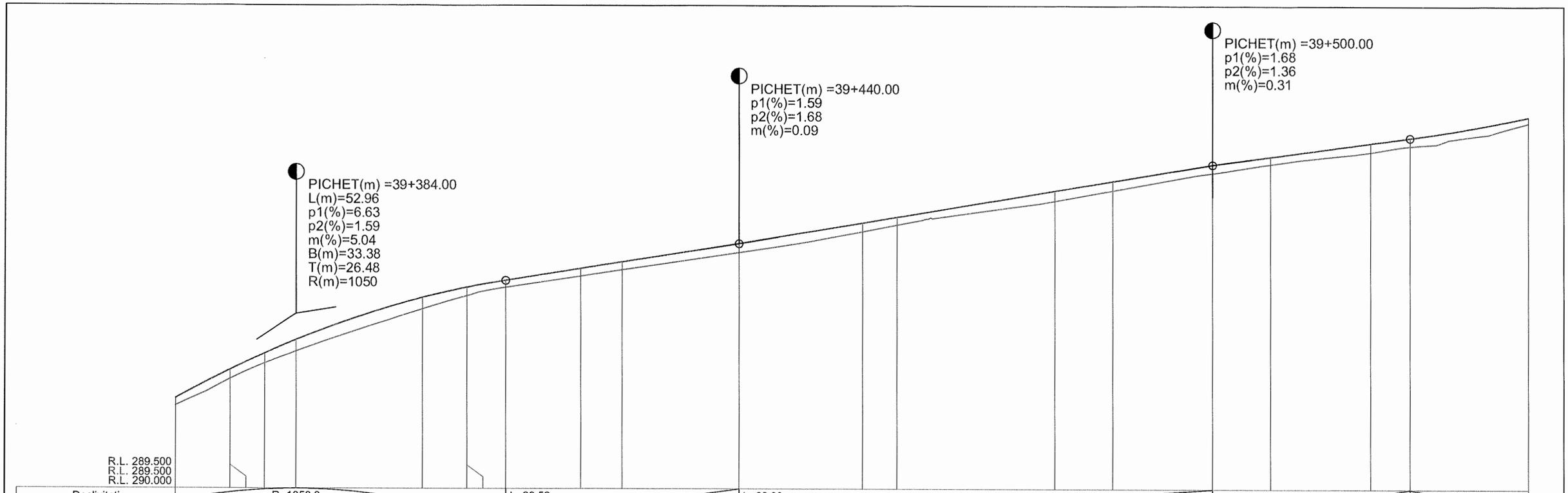
PICHET(m) =39+384.00
L(m)=52.96
p1(%)=6.63
p2(%)=1.59
m(%)=5.04
B(m)=33.38
T(m)=26.48
R(m)=1050
PICHET(m) =39+440.00
p1(%)=1.59
p2(%)=1.68
m(%)=0.09
PICHET(m) =39+500.00
p1(%)=1.68
p2(%)=1.36
m(%)=0.31
R.L. 289.500
R.L. 289.500
R.L. 290.000

| | | |

SFARSIT KM. 39+712
PROIECT

PICHET(m) =39+560.00
L(m)=69.84
p1(%)=1.36
p2(%)=5.24
m(%)=3.88
B(m)=33.87
T(m)=34.92
R(m)=1800

PICHET(m) =39+633.00
p1(%)=5.24
p2(%)=5.33
m(%)=0.09

PICHET(m) =39+660.00
p1(%)=5.33
p2(%)=4.88
m(%)=0.45

PICHET(m) =39+690.00
L(m)=40.71
p1(%)=4.88
p2(%)=6.73
m(%)=1.85
B(m)=9.42
T(m)=20.36
R(m)=2200

R.L. 293.100
R.L. 293.100
R.L. 293.600

298.000
298.000
298.500

| | | |

PROFIL TRANSVERSAL TIP I - DJ159
Se aplica:
km. 35+800 - 38+565
Scara 1:50

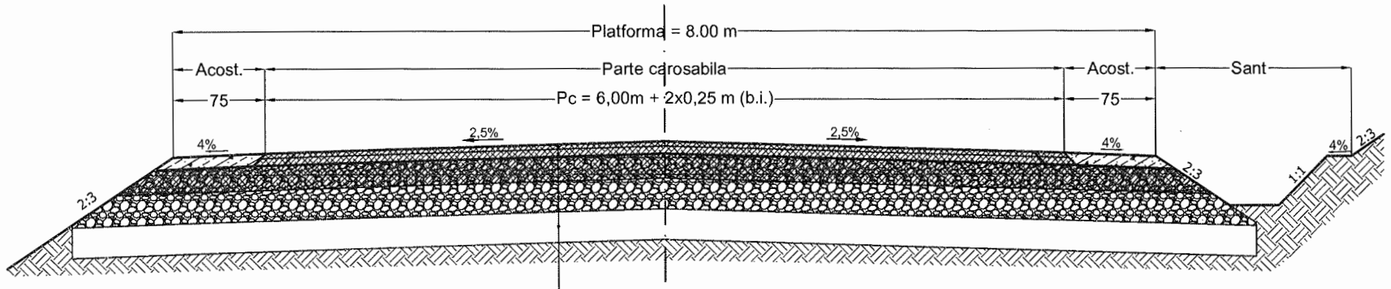

Strat uzură din BAPC16 - 4 cm, cf. AND 605, SR EN 13108.

Strat legatură din BADPC22.4 - 6 cm, cf. AND 605, SR EN 13108.

Strat de bază din balast stabilizat cu liant hidraulic "in-situ" (4-6%) in grosime de 20 cm, cf. SR EN 13282/1:2013, STAS 10473

Strat de fundație din balast amestec optimal - 25 cm, cf. SR EN 13242, STAS 6400.

Strat de formă din pământ stabilizat mecanic cu liant hidraulic "in-situ" (3-5%) în grosime de 25 cm, cf. SR EN 13282/1:2013, STAS 10473

PROFIL TRANSVERSAL TIP II - DJ159
Se aplica:
km. 38+565 - 39+712
Scara 1:50

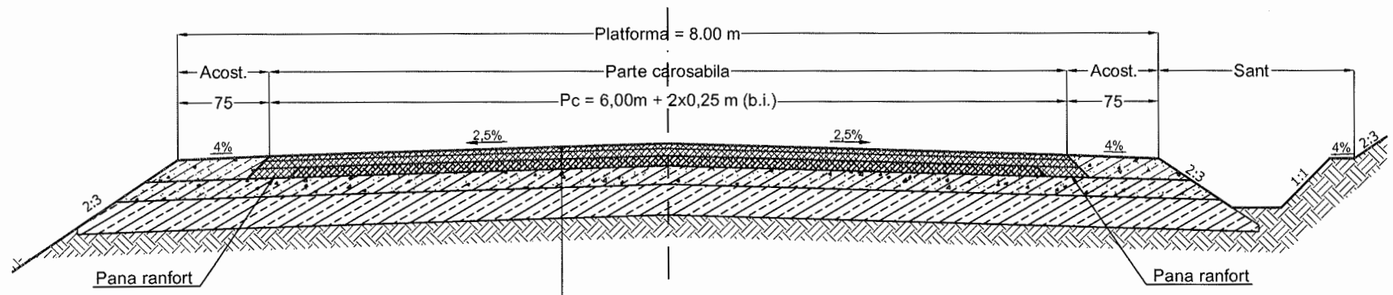

Strat uzură din BAPC16 - 4 cm, cf. AND 605, SR EN 13108.

Strat legatură din BADPC22.4 - 6 cm + 2 cm (preluare deniv.), cf. AND 605, SR EN 13108.

Îmbrăcăminte asfaltică existentă (L_{PCex} =6.00 m).

VERIFICATOR	ing. Grădinariu T. Ioan		A4;B2;D	REFERAT nr. ..... din	
S.C. ALIDO PROIECT S.R.L. Piatra Neamț, str. Prof. Ion Negre, nr. 12 J 27/528/2001, R 14342100				**Beneficiar:** **UAT Județul Neamț prin Consiliul Județean Neamț**	Proiect nr. 374/2023
Specificatia	Numele si prenumele	Semnatura	Scara 1:50	**Titlu proiect:** **"Proiect integrat Modernizare, consolidare și reabilitare drumuri și poduri județene, obiective ce asigura conectarea la rețeaua TEN-T, Județul Neamț"**	Faza D.A.L.I.
SEF PROIECT	ing. Adrian NECULA		Data 2023	**Titlu planșă:** **PROFIL TRANSVERSAL TIP I si II** **DJ 159, KM 35+800 - 39+712**	Plansa nr. P.T.T.-3.1
PROIECTANT	ing. Gabriel AMARIEI				
PROIECTANT	ing. Ana-Maria CHIRILA				

Detaliu sant de beton si acostament betonat Scara 1:30

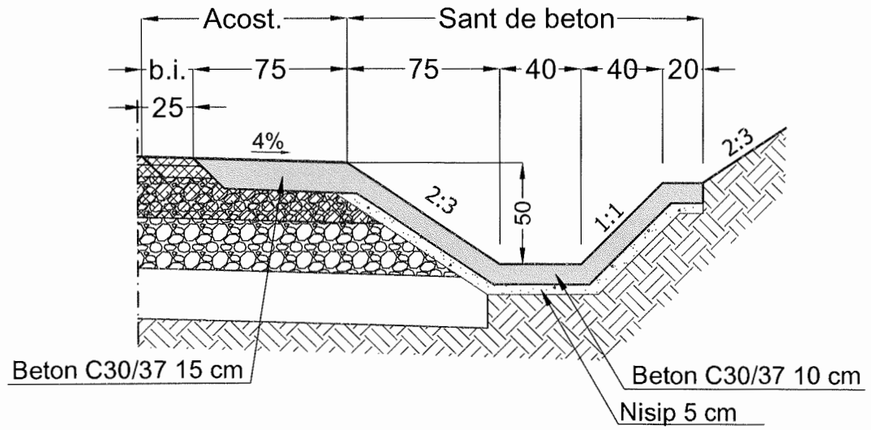

Detaliu rigola de beton si acostament betonat Scara 1:30

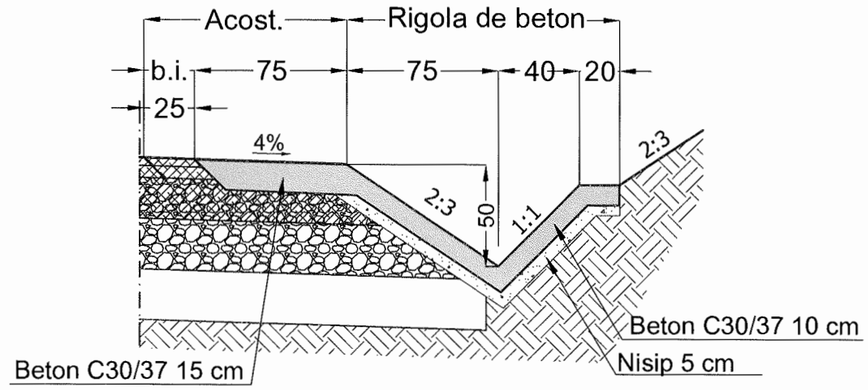

Detaliu rotunjire
colturi rigole/santuri beton.

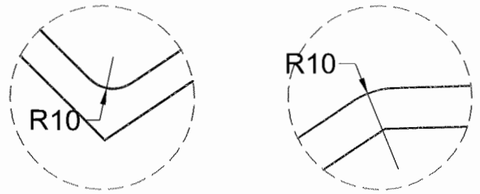

Detaliu dren sub sant Scara 1:30

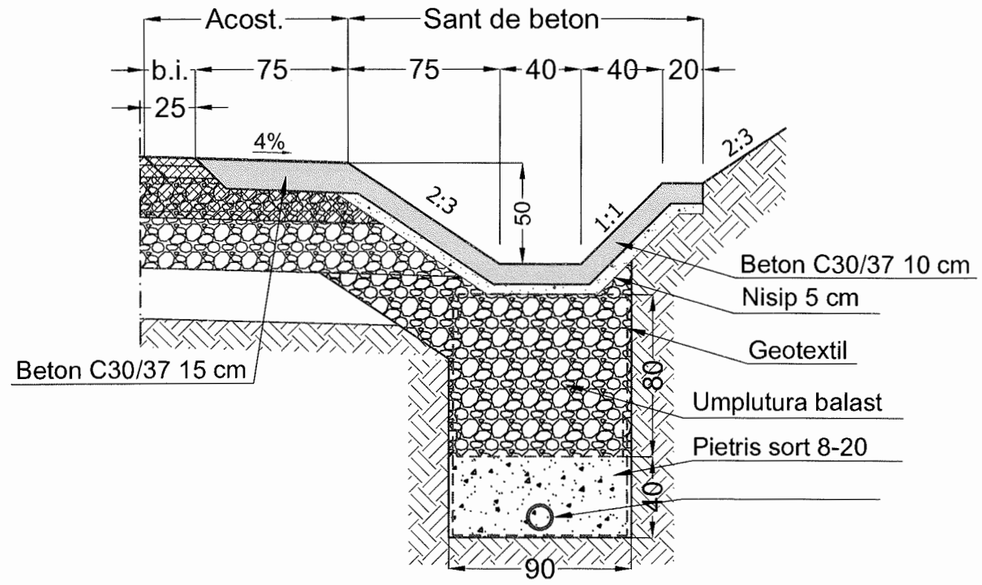

NOTA:
DOMENIU DE APLICARE A SANTURILOR, RIGOLELOR DIN BETON SI A DRENURILOR ESTE CONFORM MEMORIU TEHNIC.

Tub riflat Ø 110

VERIFICATOR	ing. Grădinariu T. Ioan		A4;B2;D	REFERAT nr.	
S.C. ALIDO PROIECT S.R.L. Piatra Neamț, str. Prof. Ion Negre, nr. 12 J 27/528/2001, R 14342100				**Beneficiar:** **UAT Județul Neamț prin Consiliul Județean Neamț**	Proiect nr. 324/2023
Specificatia	Numele si prenumele	Semnatura	Scara 1:50	**Titlu proiect:** **"Proiect integrat Modernizare, consolidare și reabilitare drumuri și poduri județene, obiective ce asigura conectarea la rețeaua TEN-T, Județul Neamț"**	Faza D.A.L.I.
SEF PROIECT	ing. Adrian NECULA		Data 2023	**Titlu planșă:** ***DETALII RIGOLE SI SANTURI DE BETON*** ***DJ 159, KM 35+800 - 39+712***	Plansa nr. D.E.- 4.1
PROIECTANT	ing. Gabriel AMARIEI				
PROIECTANT	ing. Ana-Maria CHIRILA				

PODET TUBULAR DN 800

SECTIUNEA A – A

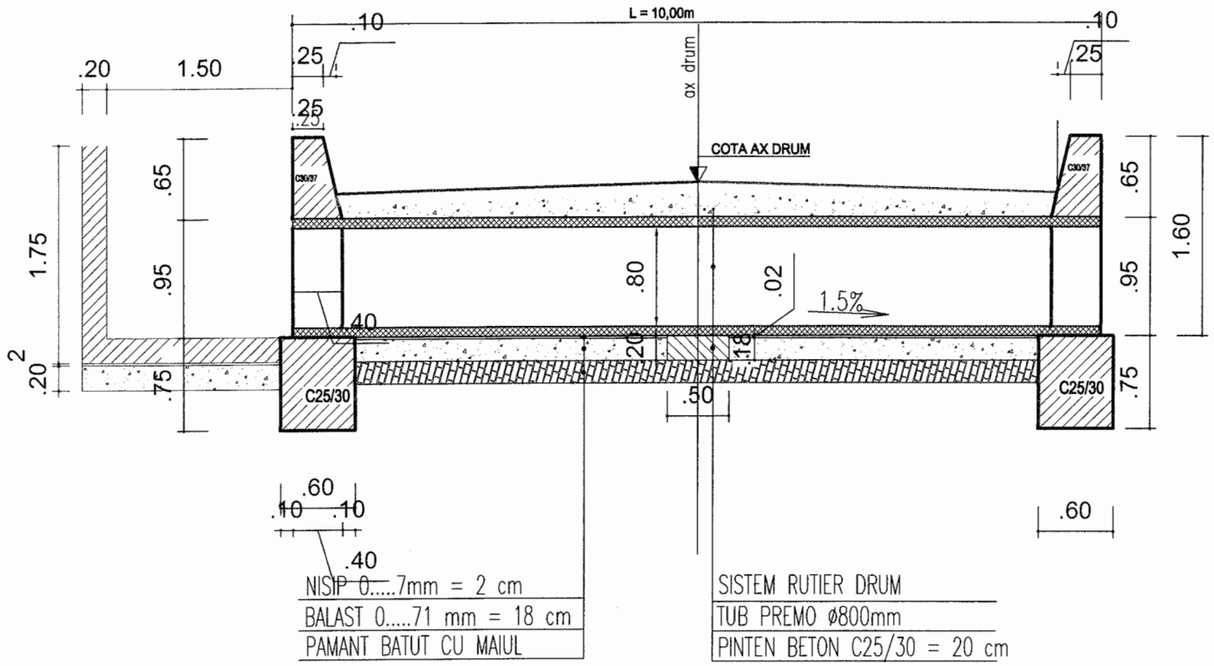

SECTIUNEA B – B

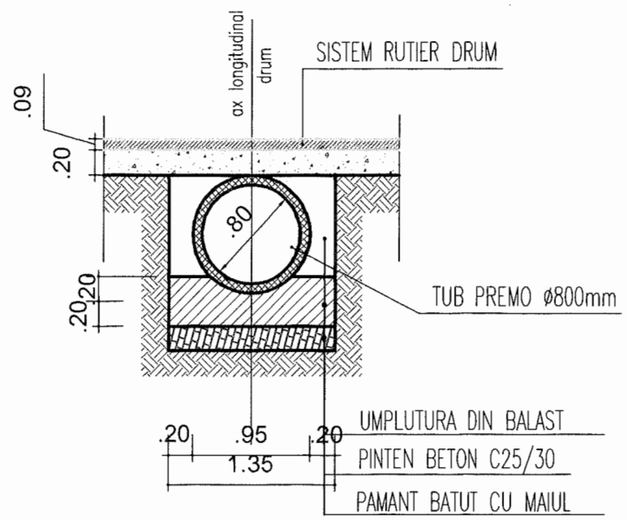

VEDERE PLANA

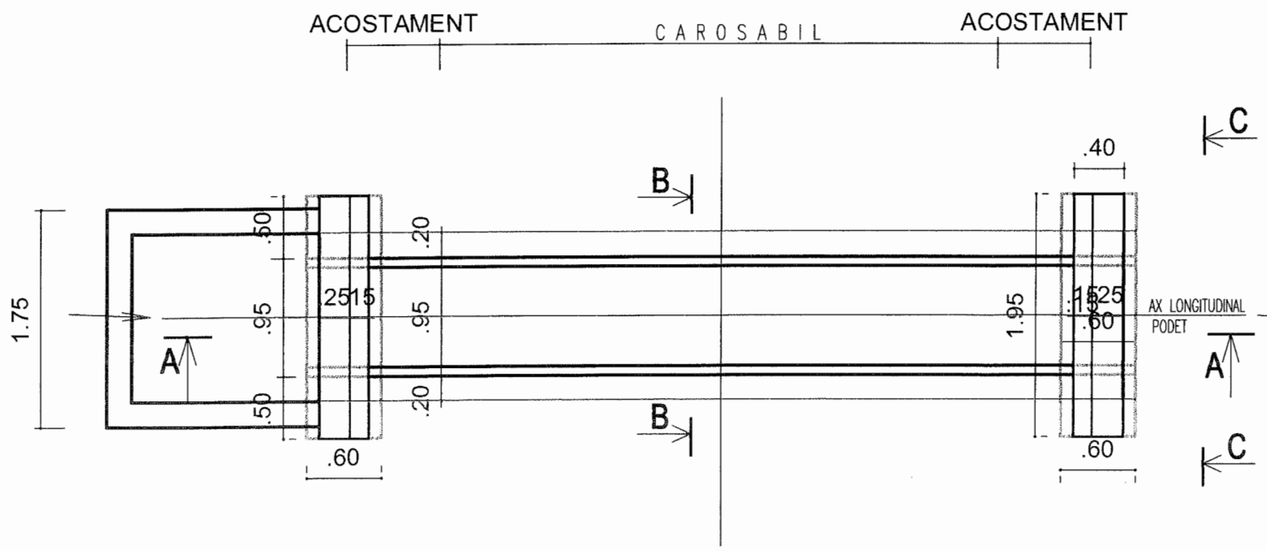

SECTIUNEA C – C

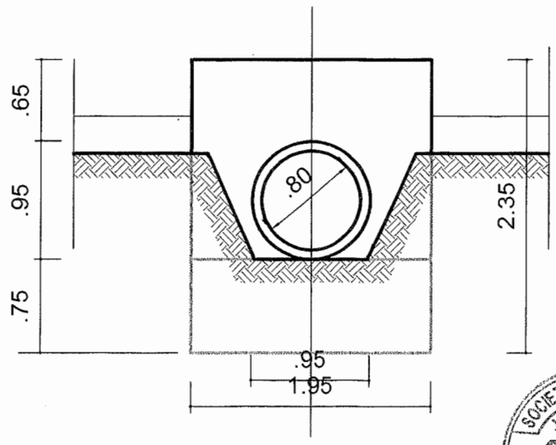

VERIFICATOR	ing. Grădinariu T. Ioan		A4;B2;D	REFERAT nr.	
S.C. ALIDO PROIECT S.R.L. Piatra Neamț, str. Prof. Ion Negre, nr. 12 J 27/528/2001, R 14342100				**Beneficiar:** **UAT Județul Neamț prin Consiliul Județean Neamț**	Proiect nr. 374/2023
Specificatia	Numele si prenumele	Semnatura	Scara 1:50	**Titlu proiect:** **"Proiect integrat Modernizare, consolidare și reabilitare drumuri și poduri județene, obiective ce asigura conectarea la rețeaua TEN-T, Județul Neamț"**	Faza D.A.L.I.
SEF PROIECT	ing. Adrian NECULA		Data 2023	**Titlu planșă:** ***DETALII PODET TUBULAR DN 800*** ***DJ 159, KM 35+800 - 39+712***	Plansa nr. D.E.- 4.2
PROIECTANT	ing. Gabriel AMARIEI				
PROIECTANT	ing. Ana-Maria CHIRILA				

SOCIETATEA COMERCIALA J27/528/2001 ALIDO PROIECT SRL

PODET TUBULAR DN 1000

SECTIUNEA A – A

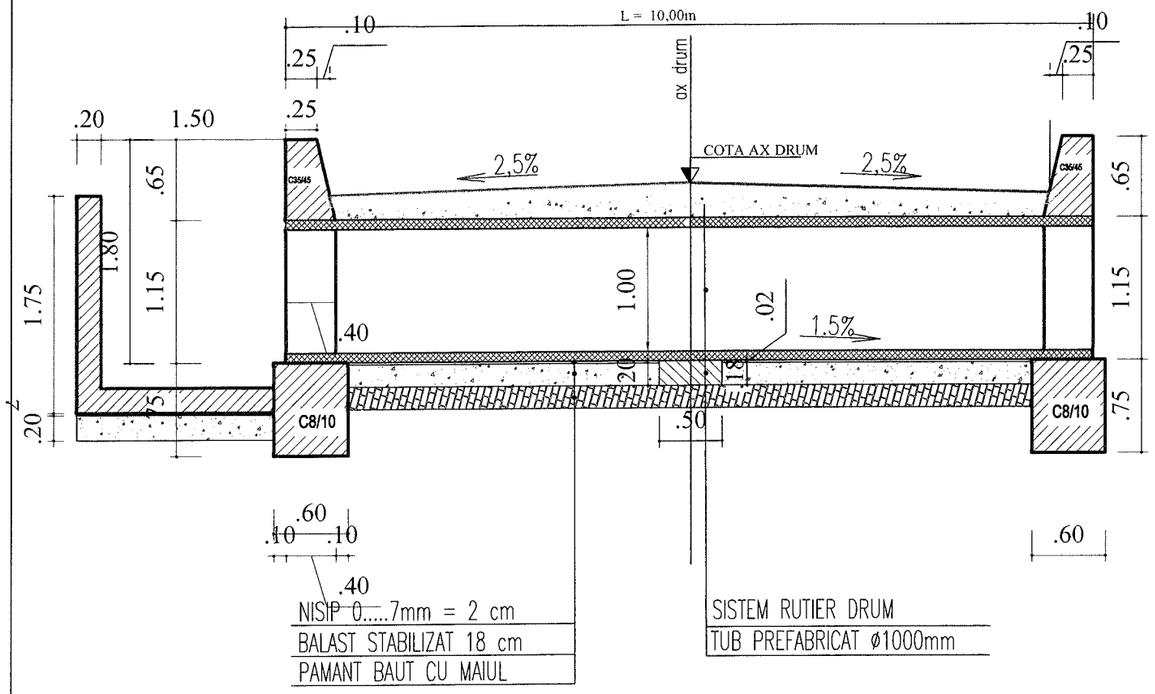

SECTIUNEA C – C

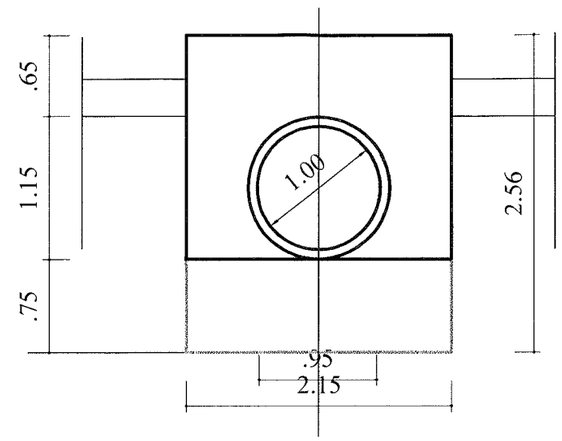

SECTIUNEA B – B

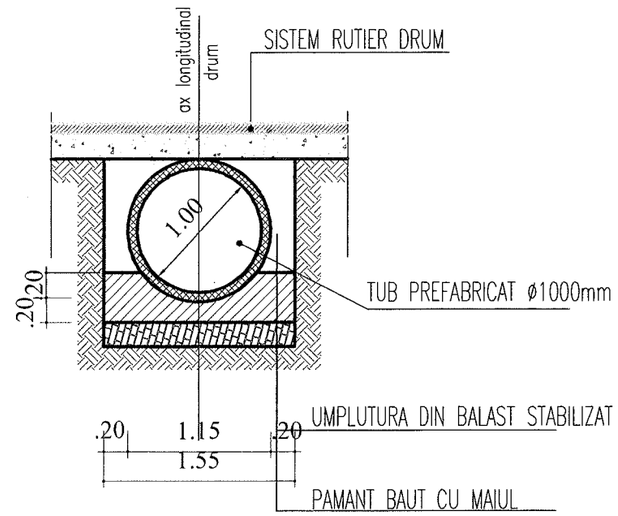

VEDERE PLANA

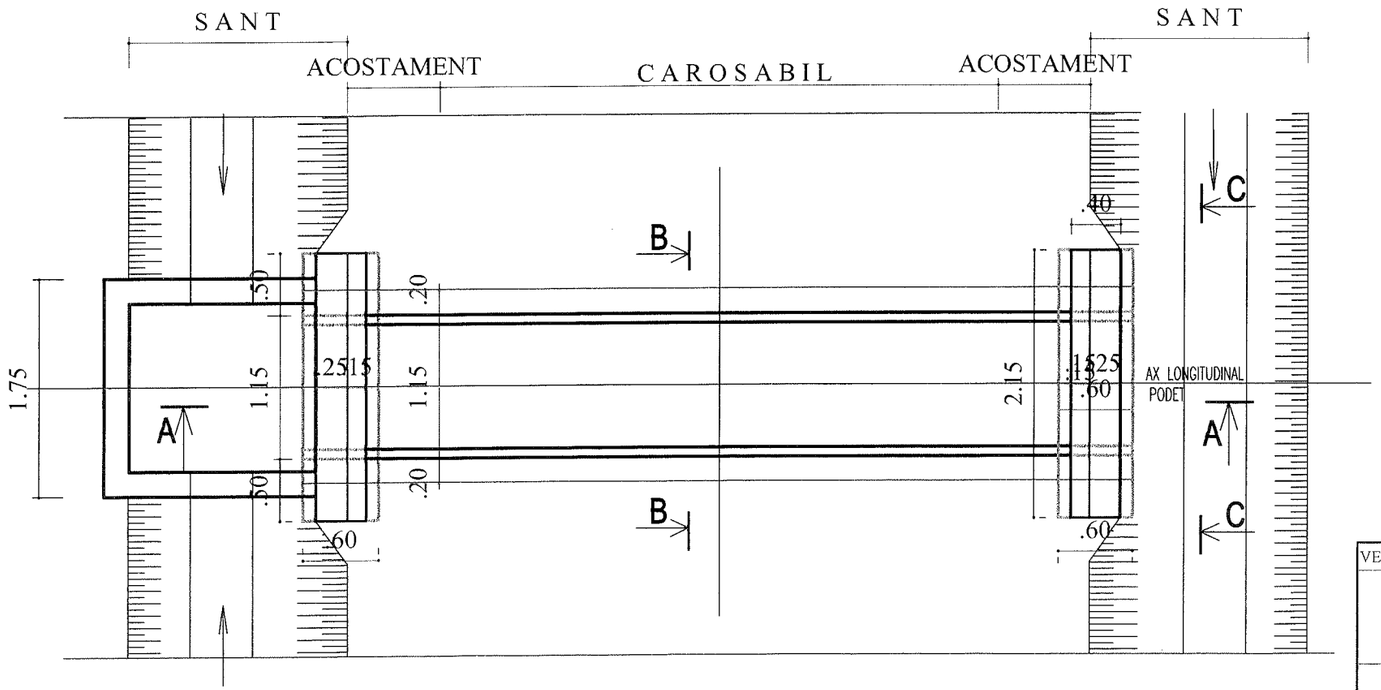

VERIFICATOR	ing. Grădinariu T. Ioan		A4;B2;D	REFERAT nr.	
S.C. ALIDO PROIECT S.R.L. Piatra Neamț, str. Prof. Ion Negre, nr. 12 J 27/528/2001, R 14342100				**Beneficiar:** **UAT Județul Neamț prin Consiliul Județean Neamț**	Proiect nr. 374/2023
Specificatia	Numele si prenumele	Semnatura	Scara 1:50	**Titlu proiect:** **"Proiect integrat Modernizare, consolidare și reabilitare drumuri și poduri județene, obiective ce asigura conectarea la rețeaua TEN-T, Județul Neamț"**	Faza D.A.L.I.
SEF PROIECT	ing. Adrian NECULA		Data 2023	**Titlu planșă:** ***DETALII PODET TUBULAR DN 800*** ***DJ 159, KM 35+800 - 39+712***	Plansa nr. D.E.- 4.3
PROIECTANT	ing. Gabriel AMARIEI				
PROIECTANT	ing. Ana-Maria CHIRILA				

SECTIUNE LONGITUDINALA A-A

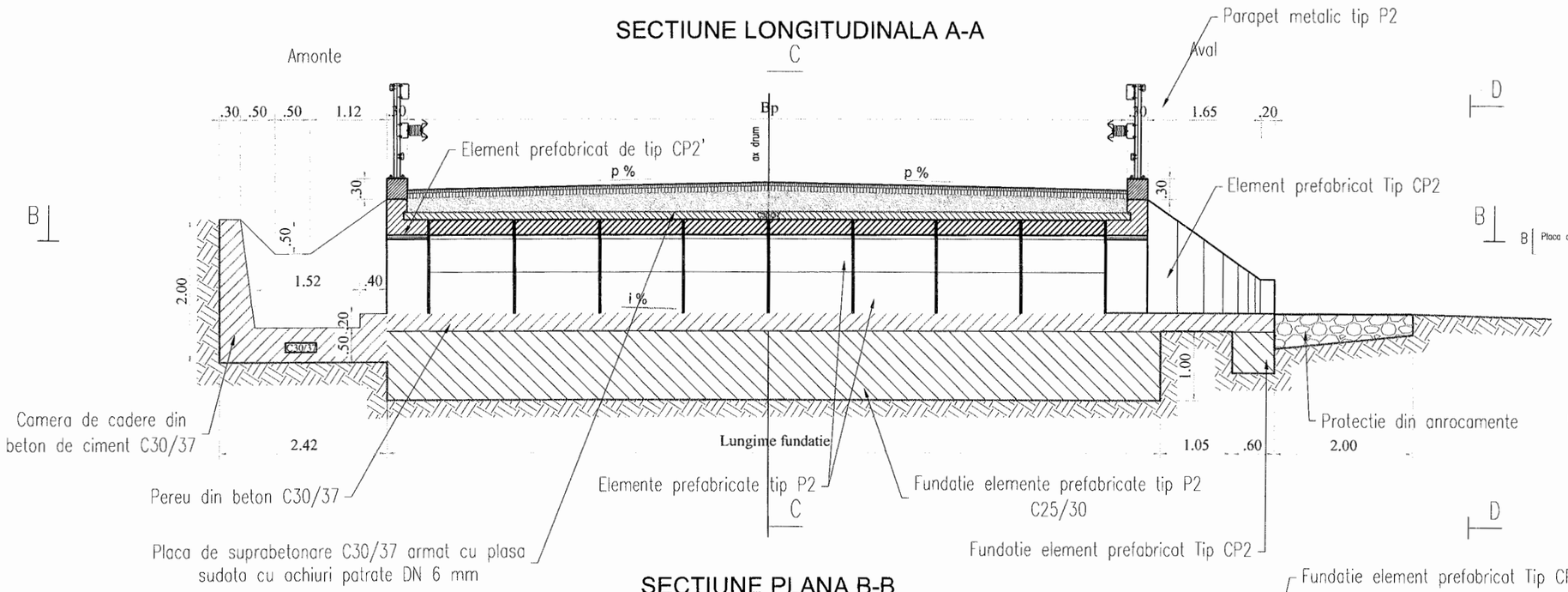

SECTIUNE TRANSVERSALA C-C

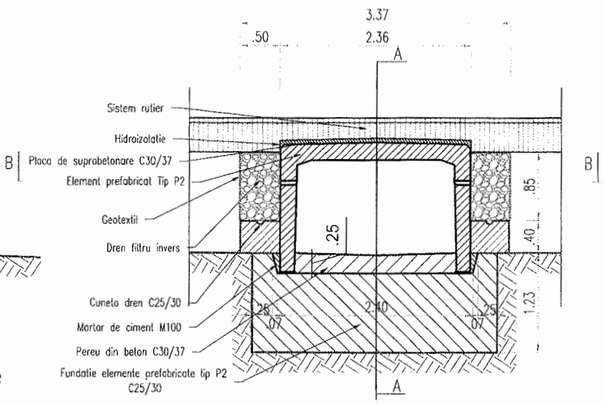

SECTIUNE PLANA B-B

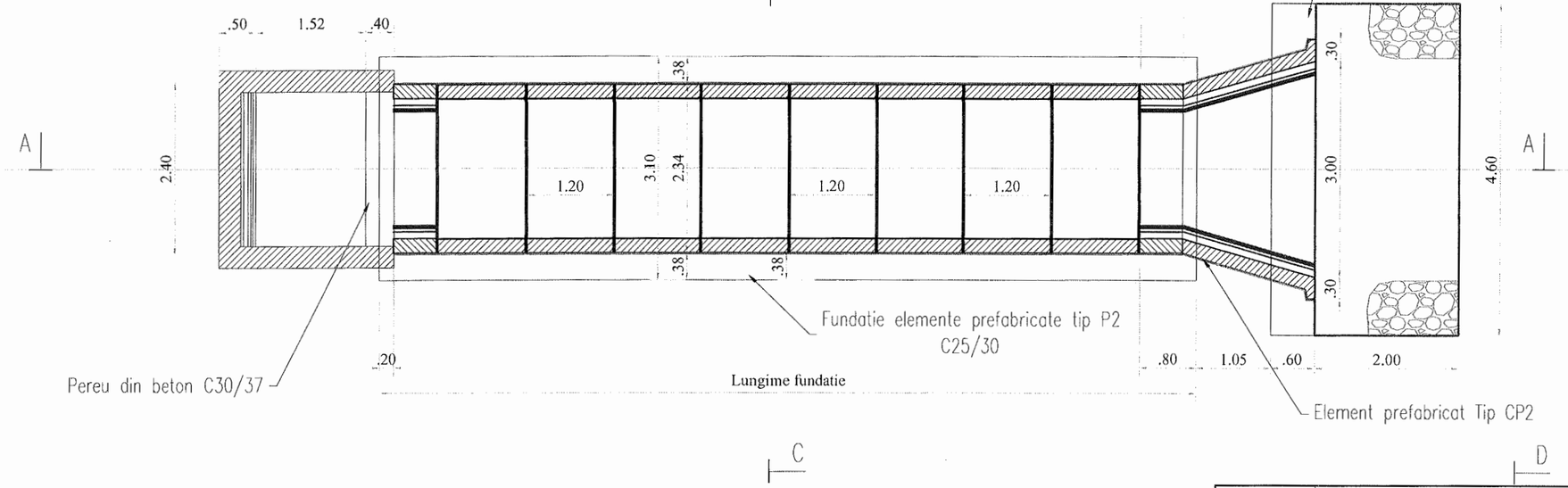

VEDERE TRANSVERSALA D-D

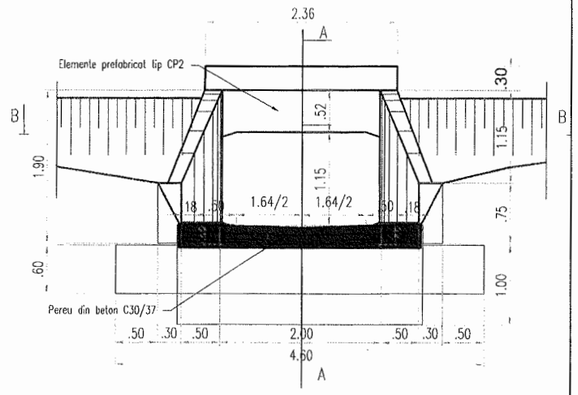

NOTA:

- ELEMENTELE PREFABRICATE TIP P2 SE VOR ASEZA JOANTIV PE BLOCUL DE FUNDATIE PE UN STRAT DE MORTAR DE CIMENT M100 PENTRU NIVELARE SI POZARE (2 CM).
- ROSTURILE DINTRE PREFABRICATE SE VOR MONTA CU MORTAR DE CIMENT M100.
- HIDROIZOLATIA SE VA REALIZA CONFORM PREVEDERILOR DIN CAIETUL DE SARCINI.

VERIFICATOR	ing. Grădinariu T. Ioan		A4;B2;D	REFERAT nr. ..... din	
S.C. ALIDO PROIECT S.R.L. Piatra Neamț, str. Prof. Ion Negre, nr. 12 J 27/528/2001, R 14342100				**Beneficiar: UAT Județul Neamț prin Consiliul Județean Neamț**	Proiect nr. 374/2023
Specificatia	Numele si prenumele	Semnatura	Scara 1:50	**Titlu proiect: "Proiect integrat Modernizare, consolidare și reabilitare drumuri și poduri județene, obiective ce asigura conectarea la rețeaua TEN-T, Județul Neamț"**	Faza D.A.L.I.
SEF PROIECT	ing. Adrian NECULA		Data 2023	**Titlu planșă: DETALII PODET PREFABRICAT DE TIP P2 DJ 159, KM 35+800 - 39+712**	Plansa nr. D.E.- 4.4
PROIECTANT	ing. Gabriel AMARIEI				
PROIECTANT	ing. Ana-Maria CHIRILA				

SOCIETATEA COMERCIALA J27/528/2001 2 ALIDO PROIECT ROMANIA PIATRA NEAMT

Anexa 2 la HCJ nr._____ din _____

Caracteristicile principale și indicatorii tehnico - economici
ai obiectivului de investiții

Denumirea obiectivului de investiții: "PROIECT INTEGRAT MODERNIZARE. CONSOLIDARE ȘI REABILITARE DRUMURI ȘI PODURI JUDEȚENE. OBIECTIVE CE ASIGURĂ CONECTAREA LA REȚEAUA TEN-T. JUDEȚUL NEAMȚ"	
Faza (Nota conceptuală/SF/DALI/PT)	**D.A.L.I.**
Beneficiar (UAT)	**Județul Neamț**
Amplasament:	**Județul Neamț**
Valoarea totală a investiției (lei inclusiv TVA)	**142.045.239,04**
din care C+M (lei inclusiv TVA)	**133.530.636,11**
Curs BNR lei/euro din data 02.02.2023	**4,9024**
Valoarea finanțată de Ministerul Dezvoltării. Lucrărilor Publice și Administrației (cheltuieli eligibile lei inclusiv TVA)	**140.000.000,00**
Valoare finanțată de UAT Judetul Neamt (lei inclusiv TVA)	**2.045.239,04**

DRUMURILE PUBLICE CLASIFICATE ȘI ÎNCADRATE ÎN CONFORMITATE CU PREVEDERILE LEGALE ÎN VIGOARE CA DRUMURI JUDEȚENE. DRUMURI DE INTERES LOCAL. RESPECTIV DRUMURI COMUNALE ȘI/SAU DRUMURI PUBLICE DIN INTERIORUL LOCALITĂȚILOR. PRECUM ȘI VARIANTE OCOLITOARE ALE LOCALITĂȚILOR

Indicatori tehnici specifici categoriei de investiții de la art. 4 alin. (1) lit. c) din O.U.G. nr. 95/2021	**U.M.**	**Cantitate**	**Valoare (lei inclusiv TVA)**
Lungime drum - terasamente	m.	33,202	**11.577.907,14**
Lungime drum - strat fundație	m.	33,202	**19.136.333,32**
Lungime drum - strat de bază	m.	33,202	**20.946.162,73**
Lungime drum - îmbrăcăminte rutieră	m.	33,202	**42.528.074,28**
Lățime parte carosabilă	m.	6,00	**Nu e cazul**
Șanțuri/rigole	m.	26.739,00	**8.269.978,21**
Trotuare	m.	0,00	**0,00**
Lucrări de consolidare	m.	695,00	**8.011.662,60**
Poduri (număr/lungime totală)	buc./m.	0,00	**0,00**
Pasaje denivelate, tuneluri, viaducte (număr/lungime totală)	buc./m.	0,00	**0,00**
Alte capacități, după cum urmează:		.....	**22.396.186,26**
1. Siguranța circulației	km.echiv	99,606	4.289.879,35
2. Acostamente împietruite și șanțuri naturale	m.	66.404,00	4.554.105,56
3. Rigole carosabile	m.	101,00	173.496,63
3. Accese la proprietăți pentru continuizarea scurgerii apelor	m.	1.770,00	3.177.003,74
4. Podețe tubulare transversale Dn 800 mm	m.	180,00	438.916,53
5. Podețe tubulare laterale Dn 500 mm	m.	380,00	424.451,40
6. Podețe tubulare transversale Dn 1000 mm	m.	75,00	221.962,12

7. Podețe casetate de tip P2	m.	181,88	2.394.877,43
8. Podeț dalat de tip D5	m.	11,20	507.840,68
9. Drumuri larerale	mp	10.384,00	3.586.886,22
10. Dren longitudinal	m.	3.800,00	2.286.085,66
11. Relocare rețele	bucati	15,00	23.638,99
12. Șanțuri ranforsate	m.	161,00	317.041,95
Standard de cost aprobat prin OMDLPA nr. 1321/2021 (euro fără TVA)		1 km.	560.000,00
Verificare încadare în standard de cost			
Valoarea totală a investiției în euro, raportată la km drum (euro fără TVA)		33,202	543.947,45

Anexa nr. 3 la HCJ nr ..... din data de .....

DEVIZ GENERAL
al obiectivului de investiție : "PROIECT INTEGRAT MODERNIZARE, CONSOLIDARE ȘI REABILITARE DRUMURI ȘI PODURI JUDEȚENE, OBIECTIVE CE ASIGURĂ CONECTAREA LA REȚEAUA TEN-T, JUDEȚUL NEAMȚ"

Nr. crt.	Denumirea capitolelor şi a subcapitolelor de cheltuieli	Valoare (inclusiv T.V.A.)		
		Valoare (fără T.V.A.)	TVA	Valoare cu TVA
		LEI	LEI	LEI
1	2	3	4	5
Capitolul 1 Cheltuieli pentru obținerea și amenajarea terenului				
1.1	**Obținerea terenului**	0,00	0,00	0,00
1.2	**Amenajarea terenului**	0,00	0,00	0,00
1.3	**Amenajări pentru protecția mediului și aducerea la starea inițială**	0,00	0,00	0,00
1.4	**Cheltuieli pentru relocarea/protecția utilităților**	0,00	0,00	0,00
	TOTAL CAPITOL 1	**0,00**	**0,00**	**0,00**
Capitolul 2 Cheltuieli pentru asigurarea utilităților necesare obiectivului				
2	**Cheltuieli pentru asigurarea utilităților necesare obiectivului**	0,00	0,00	0,00
	TOTAL CAPITOL 2	**0,00**	**0,00**	**0,00**
Capitolul 3 Cheltuieli pentru proiectare și asistență tehnică				
3.1	**Studii**	91.296,00	17.346,24	108.642,24
3.2	**Documentații-suport și cheltuieli pentru obținerea de avize, acorduri și autorizații**	24.000,00	4.560,00	28.560,00
3.3	**Expertizare tehnică**	30.220,00	5.741,80	35.961,80
3.4	**Certificarea performanței energetice și auditul energetic al clădirilor**	0,00	0,00	0,00
3.5	**Proiectare**	2.458.139,85	467.046,57	2.925.186,42
3.5.1	Temă de proiectare	0,00	0,00	0,00
3.5.2	Studiu de prefezabilitate	0,00	0,00	0,00
3.5.3	Studiu de fezabilitate/documentație de avizare a lucrărilor de intervenții și deviz general	0,00	0,00	0,00
3.5.4	Documentațiile tehnice necesare în vederea obținerii avizelor/acordurilor/autorizațiilor	63.093,00	11.987,67	75.080,67
3.5.5	Verificarea tehnică de calitate a D.T.A.C., proiectului tehnic și a detaliilor de execuție	114.049,85	21.669,47	135.719,32
3.5.6	Proiect tehnic și detalii de execuție	2.280.997,00	433.389,43	2.714.386,43
3.6	**Organizarea procedurilor de achiziție**	0,00	0,00	0,00
3.7	**Consultanță**	0,00	0,00	0,00
3.8	**Asistență tehnică**	1.492.500,00	283.575,00	1.776.075,00
	TOTAL CAPITOL 3	**4.096.155,85**	**778.269,61**	**4.874.425,46**

Capitolul 4 Cheltuieli pentru investiția de bază				
4.1	**Construcții și instalații**	111.652.356,80	21.213.947,79	132.866.304,59
4.1.1	Pentru care exista standard de cost	82.669.629,83	15.707.229,67	98.376.859,50
4.1.2	Pentru care nu exista standard de cost	28.982.726,97	5.506.718,12	34.489.445,09
4.2	**Montaj utilaje, echipamente tehnologice și funcționale**	0,00	0,00	0,00
4.2.1	Pentru care exista standard de cost	0,00	0,00	0,00
4.2.2	Pentru care nu exista standard de cost	0,00	0,00	0,00
4.3	**Utilaje, echipamente tehnologice și funcționale care necesită montaj**	0,00	0,00	0,00
4.3.1	Pentru care exista standard de cost	0,00	0,00	0,00
4.3.2	Pentru care nu exista standard de cost	0,00	0,00	0,00
4.4	**Utilaje, echipamente tehnologice și funcționale care nu necesită montaj și echipamente de transport**	0,00	0,00	0,00
4.4.1	Pentru care exista standard de cost	0,00	0,00	0,00
4.4.2	Pentru care nu exista standard de cost	0,00	0,00	0,00
4.5	**Dotări**	0,00	0,00	0,00
4.5.1	Pentru care exista standard de cost	0,00	0,00	0,00
4.5.2	Pentru care nu exista standard de cost	0,00	0,00	0,00
4.6	**Active necorporale**	0,00	0,00	0,00
4.6.1	Pentru care exista standard de cost	0,00	0,00	0,00
4.6.2	Pentru care nu exista standard de cost	0,00	0,00	0,00
	TOTAL CAPITOL 4	**111.652.356,80**	**21.213.947,79**	**132.866.304,59**
Capitolul 5 Alte cheltuieli				
5.1	**Organizare de șantier**	558.261,78	106.069,74	664.331,52
5.1.1	Lucrări de construcții și instalații aferente organizării de șantier	558.261,78	106.069,74	664.331,52
5.1.2	Cheltuieli conexe organizării șantierului	0,00	0,00	0,00
5.2	**Comisioane, taxe, cote, costul creditului**	1.330.316,80	0,00	1.330.316,80
5.2.1	Comisioanele și dobânzile aferente creditului băncii finanțatoare	0,00	0,00	0,00
5.2.2	Cota aferentă ISC pentru controlul calității lucrărilor de construcții	561.053,09	0,00	561.053,09
5.2.3	Cota aferentă ISC pentru controlul statului în amenajarea teritoriului, urbanism și pentru autorizarea lucrărilor de construcții	112.210,62	0,00	112.210,62
5.2.4	Cota aferentă Casei Sociale a Constructorilor - CSC	561.053,09	0,00	561.053,09
5.2.5	Taxe pentru acorduri, avize conforme și autorizația de construire/desființare	96.000,00	0,00	96.000,00
5.3	**Cheltuieli diverse și neprevăzute**	1.941.059,39	368.801,28	2.309.860,67
5.4	**Cheltuieli pentru informare și publicitate**	0,00	0,00	0,00
	TOTAL CAPITOL 5	**3.829.637,97**	**474.871,02**	**4.304.508,99**
Capitolul 6 Cheltuieli pentru probe tehnologice și teste				
6.1	**Pregătirea personalului de exploatare**	0,00	0,00	0,00
6.2	**Probe tehnologice și teste**	0,00	0,00	0,00
	TOTAL CAPITOL 6	**0,00**	**0,00**	**0,00**
	TOTAL GENERAL	**119.578.150,62**	**22.467.088,42**	**142.045.239,04**
	Din care C + M (1.2+1.3+1.4+2+4.1+4.2+5.1.1)	**112.210.618,58**	**21.320.017,53**	**133.530.636,11**

TOTAL GENERAL (cu TVA) din care:	**142.045.239,04**
buget de stat	***140.000.000,00***
buget local	2.045.239,04

Preturi fără TVA	Cu standard de cost	Fara standard de cost
Valoare CAP. 4	***82.669.629,83***	***28.982.726,97***
Valoare investitie	***88.538.045,51***	***31.040.105,11***
Cost unitar aferent investiției	***2.666.647,96***	***934.886,61***
Cost unitar aferent investiției (EURO)	***543.947,45***	***190.699,78***

Data	02.02.2023
Curs Euro	4,9024
Valoare de referință pentru determinarea încadrării în standardul de cost (km)	33,202

Beneficiar:
U.A.T. JUDEȚUL NEAMȚ
prin Consiliul Județean Neamț

Proiectant:
S.C. ALIDO PROIECT SRL



Anexa 3a la HCJ nr. din

DEVIZ GENERAL

privind cheltuielile necesare realizării obiectivului de investiţie

Proiect integrat Modernizare, consolidare si reabilitare drumuri si poduri judetene, obiective ce asigura conectarea la reteaua TEN-T, Judetul Neamt

Modernizare drum județean DJ 127 A km. 36+100 - 40+585, județul Neamț

Nr. Crt.	Denumirea capitolelor şi subcapitolelor de cheltuieli	Valoare (fără TVA)	TVA	Valoare (inclusiv TVA)
		lei	lei	lei
1	2	3	4	5
	CAPITOLUL 1: **Cheltuieli pentru obţinerea şi amenajarea terenului**	**0,00**	**0,00**	**0,00**
1,1	Obţinerea terenului	0,00	0,00	0,00
1,2	Amenajarea terenului	0,00	0,00	0,00
1,3	Amenajări pentru protecţia mediului şi aducerea la starea iniţială	0,00	0,00	0,00
1,4	Cheltuieli pentru relocarea/protecţia utilităţilor	0,00	0,00	0,00
	TOTAL CAPITOL 1	0,00	0,00	0,00
	CAPITULUL 2: **Cheltuieli pentru asigurarea utilităţilor necesare obiectivului de investiţii**	**0,00**	**0,00**	**0,00**
	TOTAL CAPITOL 2	0,00	0,00	0,00
	CAPITOLUL 3: **Cheltuieli pentru proiectare şi asistenţă tehnică**	**476.837,00**	**90.599,03**	**567.436,03**
3,1	Studii	14.352,00	2.726,88	17.078,88
3.1.1.	Studii de teren	14.352,00	2.726,88	17.078,88
3.1.2.	Raport privind impactul asupra mediului	0,00	0,00	0,00
3.1.3	Alte studii specifice	0,00	0,00	0,00
3,2	Documentaţii-suport şi cheltuieli pentru obţinerea de avize, acoruri şi autorizaţii	3.000,00	570,00	3.570,00
3,3	Expertiză tehnică	2.000,00	380,00	2.380,00
3,4	Certificarea performanței energetice și auditul energetic al clădirilor	0,00	0,00	0,00
3,5	Proiectare	277.485,00	52.722,15	330.207,15
3.5.1.	Temă de proiectare	0,00	0,00	0,00
3.5.2.	Studiu de prefezabilitate	0,00	0,00	0,00
3.5.3.	Studiu de fezabilitate/documentaţie de avizare a lucrărilor de intervenţii şi deviz general	0,00	0,00	0,00
3.5.4.	Documentaţii tehnice necesare în vederea obţinerii avizelor/acordurilor/autorizţiilor	4.485,00	852,15	5.337,15
3.5.5.	Verificarea tehnică de calitate a proiectului tehnic și a detaliilor de execuție	13.000,00	2.470,00	15.470,00
3.5.6.	Proiect tehnic și detalii de execuție	260.000,00	49.400,00	309.400,00
3,6	Organizarea procedurilor de achiziție	0,00	0,00	0,00
3,7	Consultanță	0,00	0,00	0,00
3.7.1.	Managementul de proiect pentru obiectivul de investiții	0,00	0,00	0,00
3.7.2.	Auditul financiar	0,00	0,00	0,00
3,8	Asistență tehnică	180.000,00	34.200,00	214.200,00
3.8.1.	**Asistență tehnică din partea proiectantului**	**95.000,00**	**18.050,00**	**113.050,00**
3.8.1.1.	Pe perioada de execuție a lucrărilor	95.000,00	18.050,00	113.050,00
3.8.1.2.	Pentru participarea proiectantului la fazele incluse în programul de control al lucrărilor de execuție, avizat de către Inspectoratul de Stat în Construcții	0,00	0,00	0,00
3.8.2.	**Diriginte de șantier**	**85.000,00**	**16.150,00**	**101.150,00**
	TOTAL CAPITOL 3	476.837,00	90.599,03	567.436,03

	CAPITOLUL 4: **Cheltuieli pentru investiţia de bază**	**13.113.537,76**	**2.491.572,17**	**15.605.109,93**
4,1	Construcţii şi instalaţii	13.113.537,76	2.491.572,17	15.605.109,93
4,2	Montaj utilaje, echipamente tehnologice și funcționale	0,00	0,00	0,00
4,3	Utilaje, echipamente tehnologice şi funcţionale care necesită montaj	0,00	0,00	0,00
4,4	Utilaje, echipamente tehnologice şi funcționale care nu necesită montaj și echipamente de transport	0,00	0,00	0,00
4,5	Dotări	0,00	0,00	0,00
4,6	Active necorporale	0,00	0,00	0,00
	TOTAL CAPITOL 4	13.113.537,76	2.491.572,17	15.605.109,93
	CAPITOLUL 5: **Alte cheltuieli**	**456.376,68**	**56.887,24**	**513.263,91**
5,1	**Organizare de şantier**	**65.567,69**	**12.457,86**	**78.025,55**
5.1.1.	Lucrări de construcţii și instalații aferente organizării de șantier	65.567,69	12.457,86	78.025,55
5.1.2.	Cheltuieli conexe organizării şantierului	0,00	0,00	0,00
5,2	**Comisioane, cote, taxe, costul creditului**	**156.970,16**	**0,00**	**156.970,16**
5.2.1.	Comisioanele și dobânzile aferente creditului băncii finanțatoare	0,00	0,00	0,00
5.2.2.	Cotă aferentă ISC pentru controlul calității lucrărilor de construcții	65.895,53	0,00	65.895,53
5.2.3.	Cotă aferentă ISC pentru controlul statului în amenajarea teritoriului, urbanism și pentru autorizarea lucrărilor de construcții	13.179,11	0,00	13.179,11
5.2.4.	Cotă aferentă Casei Sociale a Constructorilor – CSC	65.895,53	0,00	65.895,53
5.2.5.	Taxe pentru acorduri, avize conforme și autorizația de construire/desființare	12.000,00	0,00	12.000,00
5,3	**Cheltuieli diverse şi neprevăzute**	**233.838,83**	**44.429,38**	**278.268,20**
5,4	**Cheltuieli pentru informare și publicitate**	**0,00**	**0,00**	**0,00**
	TOTAL CAPITOL 5	456.376,68	56.887,25	513.263,92
	CAPITOLUL 6: **Cheltuieli pentru probe tehnologice și teste**	**0,00**	**0,00**	**0,00**
6,1	Pregătirea personalului de exploatare	0,00	0,00	0,00
6,2	Probe tehnologice şi teste	0,00	0,00	0,00
	TOTAL CAPITOL 6	**0,00**	**0,00**	**0,00**
TOTAL GENERAL		**14.046.751,44**	**2.639.058,44**	**16.685.809,89**
Din care C+M		**13.179.105,45**	**2.504.030,04**	**15.683.135,48**

PROIECTANT
S.C. ALIDO PROIECT S.R.L.
ing. Adrian NECULA

Anexa 36 la HCJ nr. din

DEVIZ GENERAL

privind cheltuielile necesare realizării obiectivului de investiţie

Proiect integrat Modernizare, consolidare si reabilitare drumuri si poduri judetene, obiective ce asigura conectarea la reteaua TEN-T, Judetul Neamt

Modernizare drum județean DJ 155 B km. 34+324 - 39+400, județul Neamț

Nr. Crt.	Denumirea capitolelor şi subcapitolelor de cheltuieli	Valoare (fără TVA)	TVA	Valoare (inclusiv TVA)
		lei	lei	lei
1	2	3	4	5
	CAPITOLUL 1: **Cheltuieli pentru obţinerea şi amenajarea terenului**	**0,00**	**0,00**	**0,00**
1,1	Obţinerea terenului	0,00	0,00	0,00
1,2	Amenajarea terenului	0,00	0,00	0,00
1,3	Amenajări pentru protecţia mediului şi aducerea la starea iniţială	0,00	0,00	0,00
1,4	Cheltuieli pentru relocarea/protecţia utilităţilor	0,00	0,00	0,00
	TOTAL CAPITOL 1	0,00	0,00	0,00
	CAPITULUL 2: **Cheltuieli pentru asigurarea utilităţilor necesare obiectivului de investiţii**	**0,00**	**0,00**	**0,00**
	TOTAL CAPITOL 2	0,00	0,00	0,00
	CAPITOLUL 3: **Cheltuieli pentru proiectare şi asistenţă tehnică**	**564.904,00**	**107.331,76**	**672.235,76**
3,1	Studii	20.304,00	3.857,76	24.161,76
3.1.1.	Studii de teren	20.304,00	3.857,76	24.161,76
3.1.2.	Raport privind impactul asupra mediului	0,00	0,00	0,00
3.1.3	Alte studii specifice	0,00	0,00	0,00
3,2	Documentaţii-suport şi cheltuieli pentru obţinerea de avize, acoruri şi autorizaţii	3.000,00	570,00	3.570,00
3,3	Expertiză tehnică	5.100,00	969,00	6.069,00
3,4	Certificarea performanței energetice și auditul energetic al clădirilor	0,00	0,00	0,00
3,5	Proiectare	340.500,00	64.695,00	405.195,00
3.5.1.	Temă de proiectare	0,00	0,00	0,00
3.5.2.	Studiu de prefezabilitate	0,00	0,00	0,00
3.5.3.	Studiu de fezabilitate/documentație de avizare a lucrărilor de intervenții și deviz general	0,00	0,00	0,00
3.5.4.	Documentații tehnice necesare în vederea obținerii avizelor/acordurilor/autorizțiilor	15.000,00	2.850,00	17.850,00
3.5.5.	Verificarea tehnică de calitate a proiectului tehnic și a detaliilor de execuție	15.500,00	2.945,00	18.445,00
3.5.6.	Proiect tehnic și detalii de execuție	310.000,00	58.900,00	368.900,00
3,6	Organizarea procedurilor de achiziţie	0,00	0,00	0,00
3,7	Consultanţă	0,00	0,00	0,00
3.7.1.	Managementul de proiect pentru obiectivul de investiţii	0,00	0,00	0,00
3.7.2.	Auditul financiar	0,00	0,00	0,00
3,8	Asistenţă tehnică	196.000,00	37.240,00	233.240,00
3.8.1.	**Asistenţă tehnică din partea proiectantului**	**100.000,00**	**19.000,00**	**119.000,00**
3.8.1.1.	Pe perioada de execuţie a lucrărilor	100.000,00	19.000,00	119.000,00
3.8.1.2.	Pentru participarea proiectantului la fazele incluse în programul de control al lucrărilor de execuţie, avizat de către Inspectoratul de Stat în Construcţii	0,00	0,00	0,00
3.8.2.	**Diriginte de şantier**	**96.000,00**	**18.240,00**	**114.240,00**
	TOTAL CAPITOL 3	564.904,00	107.331,76	672.235,76

	CAPITOLUL 4: **Cheltuieli pentru investiţia de bază**	**15.505.851,76**	**2.946.111,83**	**18.451.963,59**
4,1	Construcţii şi instalaţii	15.505.851,76	2.946.111,83	18.451.963,59
4,2	Montaj utilaje, echipamente tehnologice şi funcţionale	0,00	0,00	0,00
4,3	Utilaje, echipamente tehnologice şi funcţionale care necesită montaj	0,00	0,00	0,00
4,4	Utilaje, echipamente tehnologice şi funcţionale care nu necesită montaj şi echipamente de transport	0,00	0,00	0,00
4,5	Dotări	0,00	0,00	0,00
4,6	Active necorporale	0,00	0,00	0,00
	TOTAL CAPITOL 4	15.505.851,76	2.946.111,83	18.451.963,59
	CAPITOLUL 5: **Alte cheltuieli**	**519.499,19**	**63.855,58**	**583.354,77**
5,1	**Organizare de şantier**	**77.529,26**	**14.730,56**	**92.259,82**
5.1.1.	Lucrări de construcţii şi instalaţii aferente organizării de şantier	77.529,26	14.730,56	92.259,82
5.1.2.	Cheltuieli conexe organizării şantierului	0,00	0,00	0,00
5,2	**Comisioane, cote, taxe, costul creditului**	**183.417,19**	**0,00**	**183.417,19**
5.2.1.	Comisioanele şi dobânzile aferente creditului băncii finanţatoare	0,00	0,00	0,00
5.2.2.	Cotă aferentă ISC pentru controlul calităţii lucrărilor de construcţii	77.916,91	0,00	77.916,91
5.2.3.	Cotă aferentă ISC pentru controlul statului în amenajarea teritoriului, urbanism şi pentru autorizarea lucrărilor de construcţii	15.583,38	0,00	15.583,38
5.2.4.	Cotă aferentă Casei Sociale a Constructorilor - CSC	77.916,91	0,00	77.916,91
5.2.5.	Taxe pentru acorduri, avize conforme şi autorizaţia de construire/desfiinţare	12.000,00	0,00	12.000,00
5,3	**Cheltuieli diverse şi neprevăzute**	**258.552,74**	**49.125,02**	**307.677,76**
5,4	**Cheltuieli pentru informare şi publicitate**	**0,00**	**0,00**	**0,00**
	TOTAL CAPITOL 5	519.499,19	63.855,59	583.354,78
	CAPITOLUL 6: **Cheltuieli pentru probe tehnologice şi teste**	**0,00**	**0,00**	**0,00**
6,1	Pregătirea personalului de exploatare	0,00	0,00	0,00
6,2	Probe tehnologice şi teste	0,00	0,00	0,00
	TOTAL CAPITOL 6	**0,00**	**0,00**	**0,00**
TOTAL GENERAL		**16.590.254,95**	**3.117.299,17**	**19.707.554,13**
Din care C+M		**15.583.381,02**	**2.960.842,39**	**18.544.223,41**

PROIECTANT
S.C. ALIDO PROIECT S.R.L.
ing. Adrian TECULA

Anexa nr. 3C la HCJ nr. 414

DEVIZ GENERAL

privind cheltuielile necesare realizării obiectivului de investiţie

Proiect integrat Modernizare, consolidare si reabilitare drumuri si poduri judetene, obiective ce asigura conectarea la reteaua TEN-T, Judetul Neamt

Modernizare drum județean DJ 155 B km. 45+400 - 47+600, județul Neamț

Nr. Crt.	Denumirea capitolelor şi subcapitolelor de cheltuieli	Valoare (fără TVA)	TVA	Valoare (inclusiv TVA)
		lei	lei	lei
1	2	3	4	5
	CAPITOLUL 1: **Cheltuieli pentru obţinerea şi amenajarea terenului**	**0,00**	**0,00**	**0,00**
1,1	Obţinerea terenului	0,00	0,00	0,00
1,2	Amenajarea terenului	0,00	0,00	0,00
1,3	Amenajări pentru protecţia mediului şi aducerea la starea iniţială	0,00	0,00	0,00
1,4	Cheltuieli pentru relocarea/protecția utilităților	0,00	0,00	0,00
	TOTAL CAPITOL 1	**0,00**	**0,00**	**0,00**
	CAPITULUL 2: **Cheltuieli pentru asigurarea utilităţilor necesare obiectivului de investiţii**	**0,00**	**0,00**	**0,00**
	TOTAL CAPITOL 2	**0,00**	**0,00**	**0,00**
	CAPITOLUL 3: **Cheltuieli pentru proiectare şi asistenţă tehnică**	**224.500,00**	**42.655,00**	**267.155,00**
3,1	Studii	8.000,00	1.520,00	9.520,00
3.1.1.	Studii de teren	8.000,00	1.520,00	9.520,00
3.1.2.	Raport privind impactul asupra mediului	0,00	0,00	0,00
3.1.3	Alte studii specifice	0,00	0,00	0,00
3,2	Documentații-suport și cheltuieli pentru obținerea de avize, acoruri şi autorizaţii	3.000,00	570,00	3.570,00
3,3	Expertiză tehnică	2.200,00	418,00	2.618,00
3,4	Certificarea performanței energetice și auditul energetic al clădirilor	0,00	0,00	0,00
3,5	Proiectare	136.800,00	25.992,00	162.792,00
3.5.1.	Temă de proiectare	0,00	0,00	0,00
3.5.2.	Studiu de prefezabilitate	0,00	0,00	0,00
3.5.3.	Studiu de fezabilitate/documentație de avizare a lucrărilor de intervenții și deviz general	0,00	0,00	0,00
3.5.4.	Documentații tehnice necesare în vederea obținerii avizelor/acordurilor/autorizațiilor	6.600,00	1.254,00	7.854,00
3.5.5.	Verificarea tehnică de calitate a proiectului tehnic și a detaliilor de execuție	6.200,00	1.178,00	7.378,00
3.5.6.	Proiect tehnic şi detalii de execuţie	124.000,00	23.560,00	147.560,00
3,6	Organizarea procedurilor de achiziție	0,00	0,00	0,00
3,7	Consultanță	0,00	0,00	0,00
3.7.1.	Managementul de proiect pentru obiectivul de investiții	0,00	0,00	0,00
3.7.2.	Auditul financiar	0,00	0,00	0,00
3,8	Asistență tehnică	74.500,00	14.155,00	88.655,00
3.8.1.	**Asistență tehnică din partea proiectantului**	**26.500,00**	**5.035,00**	**31.535,00**
3.8.1.1.	Pe perioada de execuție a lucrărilor	26.500,00	5.035,00	31.535,00
3.8.1.2.	Pentru participarea proiectantului la fazele incluse în programul de control al lucrărilor de execuție, avizat de către Inspectoratul de Stat în Construcții	0,00	0,00	0,00
3.8.2.	**Diriginte de șantier**	**48.000,00**	**9.120,00**	**57.120,00**
	TOTAL CAPITOL 3	224.500,00	42.655,00	267.155,00

	CAPITOLUL 4: **Cheltuieli pentru investiţia de bază**	**6.224.013,85**	**1.182.562,63**	**7.406.576,48**
4,1	Construcţii şi instalaţii	6.224.013,85	1.182.562,63	7.406.576,48
4,2	Montaj utilaje, echipamente tehnologice şi funcţionale	0,00	0,00	0,00
4,3	Utilaje, echipamente tehnologice şi funcţionale care necesită montaj	0,00	0,00	0,00
4,4	Utilaje, echipamente tehnologice şi funcţionale care nu necesită montaj şi echipamente de transport	0,00	0,00	0,00
4,5	Dotări	0,00	0,00	0,00
4,6	Active necorporale	0,00	0,00	0,00
	TOTAL CAPITOL 4	6.224.013,85	1.182.562,63	7.406.576,48
	CAPITOLUL 5: **Alte cheltuieli**	**274.408,28**	**36.784,34**	**311.192,62**
5,1	**Organizare de şantier**	**31.120,07**	**5.912,81**	**37.032,88**
5.1.1.	Lucrări de construcţii şi instalaţii aferente organizării de şantier	31.120,07	5.912,81	37.032,88
5.1.2.	Cheltuieli conexe organizării şantierului	0,00	0,00	0,00
5,2	**Comisioane, cote, taxe, costul creditului**	**80.806,47**	**0,00**	**80.806,47**
5.2.1.	Comisioanele și dobânzile aferente creditului băncii finanțatoare	0,00	0,00	0,00
5.2.2.	Cotă aferentă ISC pentru controlul calității lucrărilor de construcții	31.275,67	0,00	31.275,67
5.2.3.	Cotă aferentă ISC pentru controlul statului în amenajarea teritoriului, urbanism și pentru autorizarea lucrărilor de construcții	6.255,13	0,00	6.255,13
5.2.4.	Cotă aferentă Casei Sociale a Constructorilor - CSC	31.275,67	0,00	31.275,67
5.2.5.	Taxe pentru acorduri, avize conforme și autorizația de construire/desființare	12.000,00	0,00	12.000,00
5,3	**Cheltuieli diverse şi neprevăzute**	**162.481,74**	**30.871,53**	**193.353,27**
5,4	**Cheltuieli pentru informare și publicitate**	**0,00**	**0,00**	**0,00**
	TOTAL CAPITOL 5	274.408,28	36.784,35	311.192,63
	CAPITOLUL 6: **Cheltuieli pentru probe tehnologice și teste**	**0,00**	**0,00**	**0,00**
6,1	Pregătirea personalului de exploatare	0,00	0,00	0,00
6,2	Probe tehnologice şi teste	0,00	0,00	0,00
	TOTAL CAPITOL 6	**0,00**	**0,00**	0,00
TOTAL GENERAL		**6.722.922,13**	**1.262.001,97**	**7.984.924,12**
Din care C+M		**6.255.133,92**	**1.188.475,44**	**7.443.609,36**

PROIECTANT
S.C. ALIDO PROIECT S.R.L.
Ing. Adrian NECULA

Anexa nr. 3 d la HCJ nr. din

DEVIZ GENERAL

privind cheltuielile necesare realizării obiectivului de investiţie

Proiect integrat Modernizare, consolidare si reabilitare drumuri si poduri judetene, obiective ce asigura conectarea la reteaua TEN-T, Judetul Neamt

Modernizare DJ 155 I Târgu Neamț – Tupilați – Bîrgăoani, km. 31+000 - 36+500

Nr. Crt.	Denumirea capitolelor şi subcapitolelor de cheltuieli	Valoare (fără TVA)	TVA	Valoare (inclusiv TVA)
		lei	lei	lei
1	2	3	4	5
	CAPITOLUL 1: **Cheltuieli pentru obţinerea şi amenajarea terenului**	**0,00**	**0,00**	**0,00**
1,1	Obţinerea terenului	0,00	0,00	0,00
1,2	Amenajarea terenului	0,00	0,00	0,00
1,3	Amenajări pentru protecţia mediului şi aducerea la starea iniţială	0,00	0,00	0,00
1,4	Cheltuieli pentru relocarea/protecţia utilităţilor	0,00	0,00	0,00
	TOTAL CAPITOL 1	0,00	0,00	0,00
	CAPITULUL 2: **Cheltuieli pentru asigurarea utilităţilor necesare obiectivului de investiţii**	**0,00**	**0,00**	**0,00**
	TOTAL CAPITOL 2	0,00	0,00	0,00
	CAPITOLUL 3: **Cheltuieli pentru proiectare şi asistenţă tehnică**	**612.265,85**	**116.330,51**	**728.596,36**
3,1	Studii	7.200,00	1.368,00	8.568,00
3.1.1.	Studii de teren	7.200,00	1.368,00	8.568,00
3.1.2.	Raport privind impactul asupra mediului	0,00	0,00	0,00
3.1.3	Alte studii specifice	0,00	0,00	0,00
3,2	Documentaţii-suport şi cheltuieli pentru obţinerea de avize, acoruri şi autorizaţii	3.000,00	570,00	3.570,00
3,3	Expertiză tehnică	3.300,00	627,00	3.927,00
3,4	Certificarea performanței energetice și auditul energetic al clădirilor	0,00	0,00	0,00
3,5	Proiectare	371.765,85	70.635,51	442.401,36
3.5.1.	Temă de proiectare	0,00	0,00	0,00
3.5.2.	Studiu de prefezabilitate	0,00	0,00	0,00
3.5.3.	Studiu de fezabilitate/documentație de avizare a lucrărilor de intervenții și deviz general	0,00	0,00	0,00
3.5.4.	Documentaţii tehnice necesare în vederea obținerii avizelor/acordurilor/autorizțiilor	2.778,00	527,82	3.305,82
3.5.5.	Verificarea tehnică de calitate a proiectului tehnic și a detaliilor de execuție	17.570,85	3.338,46	20.909,31
3.5.6.	Proiect tehnic și detalii de execuție	351.417,00	66.769,23	418.186,23
3,6	Organizarea procedurilor de achiziție	0,00	0,00	0,00
3,7	Consultanță	0,00	0,00	0,00
3.7.1.	Managementul de proiect pentru obiectivul de investiții	0,00	0,00	0,00
3.7.2.	Auditul financiar	0,00	0,00	0,00
3,8	Asistență tehnică	227.000,00	43.130,00	270.130,00
3.8.1.	**Asistență tehnică din partea proiectantului**	**134.000,00**	**25.460,00**	**159.460,00**
3.8.1.1.	Pe perioada de execuție a lucrărilor	100.000,00	19.000,00	119.000,00
3.8.1.2.	Pentru participarea proiectantului la fazele incluse în programul de control al lucrărilor de execuție, avizat de către Inspectoratul de Stat în Construcții	34.000,00	6.460,00	40.460,00
3.8.2.	**Diriginte de șantier**	**93.000,00**	**17.670,00**	**110.670,00**
	TOTAL CAPITOL 3	612.265,85	116.330,51	728.596,36

	CAPITOLUL 4: **Cheltuieli pentru investiția de bază**	**16.389.951,40**	**3.114.090,77**	**19.504.042,17**
4,1	Construcții și instalații	16.389.951,40	3.114.090,77	19.504.042,17
4,2	Montaj utilaje, echipamente tehnologice și funcționale	0,00	0,00	0,00
4,3	Utilaje, echipamente tehnologice și funcționale care necesită montaj	0,00	0,00	0,00
4,4	Utilaje, echipamente tehnologice și funcționale care nu necesită montaj și echipamente de transport	0,00	0,00	0,00
4,5	Dotări	0,00	0,00	0,00
4,6	Active necorporale	0,00	0,00	0,00
	TOTAL CAPITOL 4	16.389.951,40	3.114.090,77	19.504.042,17
	CAPITOLUL 5: **Alte cheltuieli**	**543.156,44**	**66.493,45**	**609.649,89**
5,1	**Organizare de șantier**	**81.949,76**	**15.570,45**	**97.520,21**
5.1.1.	Lucrări de construcții și instalații aferente organizării de șantier	81.949,76	15.570,45	97.520,21
5.1.2.	Cheltuieli conexe organizării șantierului	0,00	0,00	0,00
5,2	**Comisioane, cote, taxe, costul creditului**	**193.190,91**	**0,00**	**193.190,91**
5.2.1.	Comisioanele și dobânzile aferente creditului băncii finanțatoare	0,00	0,00	0,00
5.2.2.	Cotă aferentă ISC pentru controlul calității lucrărilor de construcții	82.359,51	0,00	82.359,51
5.2.3.	Cotă aferentă ISC pentru controlul statului în amenajarea teritoriului, urbanism și pentru autorizarea lucrărilor de construcții	16.471,90	0,00	16.471,90
5.2.4.	Cotă aferentă Casei Sociale a Constructorilor - CSC	82.359,51	0,00	82.359,51
5.2.5.	Taxe pentru acorduri, avize conforme și autorizația de construire/desființare	12.000,00	0,00	12.000,00
5,3	**Cheltuieli diverse și neprevăzute**	**268.015,77**	**50.923,00**	**318.938,77**
5,4	**Cheltuieli pentru informare și publicitate**	**0,00**	**0,00**	**0,00**
	TOTAL CAPITOL 5	543.156,44	66.493,46	609.649,90
	CAPITOLUL 6: **Cheltuieli pentru probe tehnologice și teste**	**0,00**	**0,00**	**0,00**
6,1	Pregătirea personalului de exploatare	0,00	0,00	0,00
6,2	Probe tehnologice și teste	0,00	0,00	0,00
	TOTAL CAPITOL 6	0,00	0,00	0,00
TOTAL GENERAL		17.545.373,69	3.296.914,73	20.842.288,43
Din care C+M		16.471.901,16	3.129.661,22	19.601.562,38

PROIECTANT
S.C. ALIDO PROIECT S.R.L.
ing. Adrian NECULA

Anexa nr. 3e la HCJ nr. din

DEVIZ GENERAL

privind cheltuielile necesare realizării obiectivului de investiţie

Proiect integrat Modernizare, consolidare si reabilitare drumuri si poduri judetene, obiective ce asigura conectarea la reteaua TEN-T, Judetul Neamt

Modernizare drum județean DJ 155 I km. 51+480 - 60+000, județul Neamț

Nr. Crt.	Denumirea capitolelor şi subcapitolelor de cheltuieli	Valoare (fără TVA)	TVA	Valoare (inclusiv TVA)
		lei	lei	lei
1	2	3	4	5
	CAPITOLUL 1: **Cheltuieli pentru obţinerea şi amenajarea terenului**	**0,00**	**0,00**	**0,00**
1,1	Obţinerea terenului	0,00	0,00	0,00
1,2	Amenajarea terenului	0,00	0,00	0,00
1,3	Amenajări pentru protecţia mediului şi aducerea la starea iniţială	0,00	0,00	0,00
1,4	Cheltuieli pentru relocarea/protecţia utilităţilor	0,00	0,00	0,00
	TOTAL CAPITOL 1	0,00	0,00	0,00
	CAPITULUL 2: **Cheltuieli pentru asigurarea utilităţilor necesare obiectivului de investiţii**	**0,00**	**0,00**	**0,00**
	TOTAL CAPITOL 2	0,00	0,00	0,00
	CAPITOLUL 3: **Cheltuieli pentru proiectare şi asistenţă tehnică**	**1.025.330,00**	**194.812,70**	**1.220.142,70**
3,1	Studii	16.000,00	3.040,00	19.040,00
3.1.1.	Studii de teren	16.000,00	3.040,00	19.040,00
3.1.2.	Raport privind impactul asupra mediului	0,00	0,00	0,00
3.1.3	Alte studii specifice	0,00	0,00	0,00
3,2	Documentaţii-suport şi cheltuieli pentru obţinerea de avize, acoruri şi autorizaţii	3.000,00	570,00	3.570,00
3,3	Expertiză tehnică	8.520,00	1.618,80	10.138,80
3,4	Certificarea performanței energetice și auditul energetic al clădirilor	0,00	0,00	0,00
3,5	Proiectare	597.810,00	113.583,90	711.393,90
3.5.1.	Temă de proiectare	0,00	0,00	0,00
3.5.2.	Studiu de prefezabilitate	0,00	0,00	0,00
3.5.3.	Studiu de fezabilitate/documentație de avizare a lucrărilor de intervenții și deviz general	0,00	0,00	0,00
3.5.4.	Documentații tehnice necesare în vederea obținerii avizelor/acordurilor/autorizițiilor	25.560,00	4.856,40	30.416,40
3.5.5.	Verificarea tehnică de calitate a proiectului tehnic și a detaliilor de execuție	27.250,00	5.177,50	32.427,50
3.5.6.	Proiect tehnic și detalii de execuție	545.000,00	103.550,00	648.550,00
3,6	Organizarea procedurilor de achiziție	0,00	0,00	0,00
3,7	Consultanță	0,00	0,00	0,00
3.7.1.	Managementul de proiect pentru obiectivul de investiții	0,00	0,00	0,00
3.7.2.	Auditul financiar	0,00	0,00	0,00
3,8	Asistență tehnică	400.000,00	76.000,00	476.000,00
3.8.1.	**Asistență tehnică din partea proiectantului**	**250.000,00**	**47.500,00**	**297.500,00**
3.8.1.1.	Pe perioada de execuție a lucrărilor	250.000,00	47.500,00	297.500,00
3.8.1.2.	Pentru participarea proiectantului la fazele incluse în programul de control al lucrărilor de execuție, avizat de către Inspectoratul de Stat în Construcții	0,00	0,00	0,00
3.8.2.	**Diriginte de șantier**	**150.000,00**	**28.500,00**	**178.500,00**
	TOTAL CAPITOL 3	1.025.330,00	194.812,70	1.220.142,70

	CAPITOLUL 4: **Cheltuieli pentru investiția de bază**	**29.907.636,37**	**5.682.450,91**	**35.590.087,28**
4,1	Construcții și instalații	29.907.636,37	5.682.450,91	35.590.087,28
4,2	Montaj utilaje, echipamente tehnologice și funcționale	0,00	0,00	0,00
4,3	Utilaje, echipamente tehnologice și funcționale care necesită montaj	0,00	0,00	0,00
4,4	Utilaje, echipamente tehnologice și funcționale care nu necesită montaj și echipamente de transport	0,00	0,00	0,00
4,5	Dotări	0,00	0,00	0,00
4,6	Active necorporale	0,00	0,00	0,00
	TOTAL CAPITOL 4	29.907.636,37	5.682.450,91	35.590.087,28
	CAPITOLUL 5: **Alte cheltuieli**	**899.350,17**	**105.777,04**	**1.005.127,20**
5,1	**Organizare de șantier**	**149.538,18**	**28.412,25**	**177.950,44**
5.1.1.	Lucrări de construcții și instalații aferente organizării de șantier	149.538,18	28.412,25	177.950,44
5.1.2.	Cheltuieli conexe organizării șantierului	0,00	0,00	0,00
5,2	**Comisioane, cote, taxe, costul creditului**	**342.628,92**	**0,00**	**342.628,92**
5.2.1.	Comisioanele și dobânzile aferente creditului băncii finanțatoare	0,00	0,00	0,00
5.2.2.	Cotă aferentă ISC pentru controlul calității lucrărilor de construcții	150.285,87	0,00	150.285,87
5.2.3.	Cotă aferentă ISC pentru controlul statului în amenajarea teritoriului, urbanism și pentru autorizarea lucrărilor de construcții	30.057,17	0,00	30.057,17
5.2.4.	Cotă aferentă Casei Sociale a Constructorilor - CSC	150.285,87	0,00	150.285,87
5.2.5.	Taxe pentru acorduri, avize conforme și autorizația de construire/desființare	12.000,00	0,00	12.000,00
5,3	**Cheltuieli diverse și neprevăzute**	**407.183,06**	**77.364,78**	**484.547,85**
5,4	**Cheltuieli pentru informare și publicitate**	**0,00**	**0,00**	**0,00**
	TOTAL CAPITOL 5	899.350,17	105.777,05	1.005.127,21
	CAPITOLUL 6: **Cheltuieli pentru probe tehnologice și teste**	**0,00**	**0,00**	**0,00**
6,1	Pregătirea personalului de exploatare	0,00	0,00	0,00
6,2	Probe tehnologice și teste	0,00	0,00	0,00
	TOTAL CAPITOL 6	0,00	0,00	0,00
TOTAL GENERAL		**31.832.316,54**	**5.983.040,65**	**37.815.357,19**
Din care C+M		**30.057.174,55**	**5.710.863,16**	**35.768.037,72**

PROIECTANT
S.C. ALIDO PROIECT S.R.L.
ing. Adrian NECULA

Anexa nr. 3 la HCJ nr. din

DEVIZ GENERAL

privind cheltuielile necesare realizării obiectivului de investiţie

Proiect integrat Modernizare, consolidare si reabilitare drumuri si poduri judetene, obiective ce asigura conectarea la reteaua TEN-T, Judetul Neamt

Modernizare drum județean DJ 159 km. 35+800 - 39+712, județul Neamț

Nr. Crt.	Denumirea capitolelor şi subcapitolelor de cheltuieli	Valoare (fără TVA)	TVA	Valoare (inclusiv TVA)
		lei	lei	lei
1	2	3	4	5
	CAPITOLUL 1: **Cheltuieli pentru obţinerea şi amenajarea terenului**	**0,00**	**0,00**	**0,00**
1,1	Obţinerea terenului	0,00	0,00	0,00
1,2	Amenajarea terenului	0,00	0,00	0,00
1,3	Amenajări pentru protecţia mediului şi aducerea la starea iniţială	0,00	0,00	0,00
1,4	Cheltuieli pentru relocarea/protecţia utilităţilor	0,00	0,00	0,00
	TOTAL CAPITOL 1	0,00	0,00	0,00
	CAPITULUL 2: **Cheltuieli pentru asigurarea utilităţilor necesare obiectivului de investiţii**	**0,00**	**0,00**	**0,00**
	TOTAL CAPITOL 2	0,00	0,00	0,00
	CAPITOLUL 3: **Cheltuieli pentru proiectare şi asistenţă tehnică**	**498.029,00**	**94.625,51**	**592.654,51**
3,1	Studii	8.800,00	1.672,00	10.472,00
3.1.1.	Studii de teren	8.800,00	1.672,00	10.472,00
3.1.2.	Raport privind impactul asupra mediului	0,00	0,00	0,00
3.1.3	Alte studii specifice	0,00	0,00	0,00
3,2	Documentaţii-suport şi cheltuieli pentru obţinerea de avize, acoruri şi autorizaţii	3.000,00	570,00	3.570,00
3,3	Expertiză tehnică	3.900,00	741,00	4.641,00
3,4	Certificarea performanței energetice și auditul energetic al clădirilor	0,00	0,00	0,00
3,5	Proiectare	324.329,00	61.622,51	385.951,51
3.5.1.	Temă de proiectare	0,00	0,00	0,00
3.5.2.	Studiu de prefezabilitate	0,00	0,00	0,00
3.5.3.	Studiu de fezabilitate/documentație de avizare a lucrărilor de intervenții și deviz general	0,00	0,00	0,00
3.5.4.	Documentații tehnice necesare în vederea obținerii avizelor/acordurilor/autorizțiilor	3.470,00	659,30	4.129,30
3.5.5.	Verificarea tehnică de calitate a proiectului tehnic și a detaliilor de execuție	15.279,00	2.903,01	18.182,01
3.5.6.	Proiect tehnic și detalii de execuție	305.580,00	58.060,20	363.640,20
3,6	Organizarea procedurilor de achiziție	0,00	0,00	0,00
3,7	Consultanță	0,00	0,00	0,00
3.7.1.	Managementul de proiect pentru obiectivul de investiții	0,00	0,00	0,00
3.7.2.	Auditul financiar	0,00	0,00	0,00
3,8	Asistență tehnică	158.000,00	30.020,00	188.020,00
3.8.1.	**Asistență tehnică din partea proiectantului**	**80.000,00**	**15.200,00**	**95.200,00**
3.8.1.1.	Pe perioada de execuție a lucrărilor	60.000,00	11.400,00	71.400,00
3.8.1.2.	Pentru participarea proiectantului la fazele incluse în programul de control al lucrărilor de execuție, avizat de către Inspectoratul de Stat în Construcții	20.000,00	3.800,00	23.800,00
3.8.2.	**Diriginte de șantier**	**78.000,00**	**14.820,00**	**92.820,00**
	TOTAL CAPITOL 3	498.029,00	94.625,51	592.654,51

	CAPITOLUL 4: **Cheltuieli pentru investiţia de bază**	**10.798.326,36**	**2.051.682,01**	**12.850.008,37**
4,1	Construcţii şi instalaţii	10.798.326,36	2.051.682,01	12.850.008,37
4,2	Montaj utilaje, echipamente tehnologice și funcționale	0,00	0,00	0,00
4,3	Utilaje, echipamente tehnologice şi funcţionale care necesită montaj	0,00	0,00	0,00
4,4	Utilaje, echipamente tehnologice şi funcţionale care nu necesită montaj şi echipamente de transport	0,00	0,00	0,00
4,5	Dotări	0,00	0,00	0,00
4,6	Active necorporale	0,00	0,00	0,00
	TOTAL CAPITOL 4	10.798.326,36	2.051.682,01	12.850.008,37
	CAPITOLUL 5: **Alte cheltuieli**	**396.302,28**	**50.336,09**	**446.638,37**
5,1	**Organizare de şantier**	**53.991,63**	**10.258,41**	**64.250,04**
5.1.1.	Lucrări de construcții și instalații aferente organizării de șantier	53.991,63	10.258,41	64.250,04
5.1.2.	Cheltuieli conexe organizării şantierului	0,00	0,00	0,00
5,2	**Comisioane, cote, taxe, costul creditului**	**131.375,50**	**0,00**	**131.375,50**
5.2.1.	Comisioanele și dobânzile aferente creditului băncii finanțatoare	0,00	0,00	0,00
5.2.2.	Cotă aferentă ISC pentru controlul calității lucrărilor de construcții	54.261,59	0,00	54.261,59
5.2.3.	Cotă aferentă ISC pentru controlul statului în amenajarea teritoriului, urbanism și pentru autorizarea lucrărilor de construcții	10.852,32	0,00	10.852,32
5.2.4.	Cotă aferentă Casei Sociale a Constructorilor - CSC	54.261,59	0,00	54.261,59
5.2.5.	Taxe pentru acorduri, avize conforme și autorizația de construire/desființare	12.000,00	0,00	12.000,00
5,3	**Cheltuieli diverse şi neprevăzute**	**210.935,15**	**40.077,68**	**251.012,83**
5,4	**Cheltuieli pentru informare și publicitate**	**0,00**	**0,00**	**0,00**
	TOTAL CAPITOL 5	396.302,28	50.336,10	446.638,38
	CAPITOLUL 6: **Cheltuieli pentru probe tehnologice și teste**	**0,00**	**0,00**	**0,00**
6,1	Pregătirea personalului de exploatare	0,00	0,00	0,00
6,2	Probe tehnologice şi teste	0,00	0,00	0,00
	TOTAL CAPITOL 6	0,00	0,00	0,00
	TOTAL GENERAL	**11.692.657,64**	**2.196.643,61**	**13.889.301,26**
	Din care C+M	**10.852.317,99**	**2.061.940,42**	**12.914.258,41**

PROIECTANT
S.C. ALIDO PROIECT S.R.L.
ing. Adrian NECULA

Anexa nr. 29 la HCJ nr. din

DEVIZ GENERAL

privind cheltuielile necesare realizării obiectivului de investiţie

Proiect integrat Modernizare, consolidare si reabilitare drumuri si poduri judetene, obiective ce asigura conectarea la reteaua TEN-T, Judetul Neamt

Modernizare drum județean DJ 207 C km. 7+000 - 11+600, județul Neamț

Nr. Crt.	Denumirea capitolelor şi subcapitolelor de cheltuieli	Valoare (fără TVA)	TVA	Valoare (inclusiv TVA)
		lei	lei	lei
1	2	3	4	5
	CAPITOLUL 1: **Cheltuieli pentru obţinerea şi amenajarea terenului**	**0,00**	**0,00**	**0,00**
1,1	Obţinerea terenului	0,00	0,00	0,00
1,2	Amenajarea terenului	0,00	0,00	0,00
1,3	Amenajări pentru protecţia mediului şi aducerea la starea iniţială	0,00	0,00	0,00
1,4	Cheltuieli pentru relocarea/protecţia utilităţilor	0,00	0,00	0,00
	TOTAL CAPITOL 1	0,00	0,00	0,00
	CAPITULUL 2: **Cheltuieli pentru asigurarea utilităţilor necesare obiectivului de investiţii**	**0,00**	**0,00**	**0,00**
	TOTAL CAPITOL 2	0,00	0,00	0,00
	CAPITOLUL 3: **Cheltuieli pentru proiectare şi asistenţă tehnică**	**613.920,00**	**116.644,80**	**730.564,80**
3,1	Studii	14.720,00	2.796,80	17.516,80
3.1.1.	Studii de teren	14.720,00	2.796,80	17.516,80
3.1.2.	Raport privind impactul asupra mediului	0,00	0,00	0,00
3.1.3	Alte studii specifice	0,00	0,00	0,00
3,2	Documentaţii-suport şi cheltuieli pentru obţinerea de avize, acoruri şi autorizaţii	3.000,00	570,00	3.570,00
3,3	Expertiză tehnică	4.600,00	874,00	5.474,00
3,4	Certificarea performanței energetice și auditul energetic al clădirilor	0,00	0,00	0,00
3,5	Proiectare	361.600,00	68.704,00	430.304,00
3.5.1.	Temă de proiectare	0,00	0,00	0,00
3.5.2.	Studiu de prefezabilitate	0,00	0,00	0,00
3.5.3.	Studiu de fezabilitate/documentație de avizare a lucrărilor de intervenții și deviz general	0,00	0,00	0,00
3.5.4.	Documentaţii tehnice necesare în vederea obținerii avizelor/acordurilor/autorizțiilor	4.600,00	874,00	5.474,00
3.5.5.	Verificarea tehnică de calitate a proiectului tehnic și a detaliilor de execuție	17.000,00	3.230,00	20.230,00
3.5.6.	Proiect tehnic și detalii de execuție	340.000,00	64.600,00	404.600,00
3,6	Organizarea procedurilor de achiziție	0,00	0,00	0,00
3,7	Consultanță	0,00	0,00	0,00
3.7.1.	Managementul de proiect pentru obiectivul de investiții	0,00	0,00	0,00
3.7.2.	Auditul financiar	0,00	0,00	0,00
3,8	Asistență tehnică	230.000,00	43.700,00	273.700,00
3.8.1.	**Asistență tehnică din partea proiectantului**	**150.000,00**	**28.500,00**	**178.500,00**
3.8.1.1.	Pe perioada de execuție a lucrărilor	150.000,00	28.500,00	178.500,00
3.8.1.2.	Pentru participarea proiectantului la fazele incluse în programul de control al lucrărilor de execuție, avizat de către Inspectoratul de Stat în Construcții	0,00	0,00	0,00
3.8.2.	**Diriginte de șantier**	**80.000,00**	**15.200,00**	**95.200,00**
	TOTAL CAPITOL 3	613.920,00	116.644,80	730.564,80

	CAPITOLUL 4: **Cheltuieli pentru investiţia de bază**	**17.441.090,24**	**3.313.807,15**	**20.754.897,39**
4,1	Construcţii şi instalaţii	17.441.090,24	3.313.807,15	20.754.897,39
4,2	Montaj utilaje, echipamente tehnologice și funcționale	0,00	0,00	0,00
4,3	Utilaje, echipamente tehnologice şi funcţionale care necesită montaj	0,00	0,00	0,00
4,4	Utilaje, echipamente tehnologice și funcționale care nu necesită montaj și echipamente de transport	0,00	0,00	0,00
4,5	Dotări	0,00	0,00	0,00
4,6	Active necorporale	0,00	0,00	0,00
	TOTAL CAPITOL 4	17.441.090,24	3.313.807,15	20.754.897,39
	CAPITOLUL 5: **Alte cheltuieli**	**570.472,21**	**69.475,58**	**639.947,79**
5,1	**Organizare de şantier**	**87.205,45**	**16.569,04**	**103.774,49**
5.1.1.	Lucrări de construcţii și instalaţii aferente organizării de șantier	87.205,45	16.569,04	103.774,49
5.1.2.	Cheltuieli conexe organizării şantierului	0,00	0,00	0,00
5,2	**Comisioane, cote, taxe, costul creditului**	**204.811,25**	**0,00**	**204.811,25**
5.2.1.	Comisioanele și dobânzile aferente creditului băncii finanțatoare	0,00	0,00	0,00
5.2.2.	Cotă aferentă ISC pentru controlul calităţii lucrărilor de construcţii	87.641,48	0,00	87.641,48
5.2.3.	Cotă aferentă ISC pentru controlul statului în amenajarea teritoriului, urbanism și pentru autorizarea lucrărilor de construcţii	17.528,30	0,00	17.528,30
5.2.4.	Cotă aferentă Casei Sociale a Constructorilor - CSC	87.641,48	0,00	87.641,48
5.2.5.	Taxe pentru acorduri, avize conforme și autorizația de construire/desființare	12.000,00	0,00	12.000,00
5,3	**Cheltuieli diverse şi neprevăzute**	**278.455,50**	**52.906,55**	**331.362,05**
5,4	**Cheltuieli pentru informare și publicitate**	**0,00**	**0,00**	**0,00**
	TOTAL CAPITOL 5	570.472,21	69.475,59	639.947,80
	CAPITOLUL 6: **Cheltuieli pentru probe tehnologice și teste**	**0,00**	**0,00**	**0,00**
6,1	Pregătirea personalului de exploatare	0,00	0,00	0,00
6,2	Probe tehnologice şi teste	0,00	0,00	0,00
	TOTAL CAPITOL 6	**0,00**	**0,00**	**0,00**
TOTAL GENERAL		**18.625.482,45**	**3.499.927,53**	**22.125.409,98**
Din care C+M		**17.528.295,69**	**3.330.376,18**	**20.858.671,87**

PROIECTANT
S.C. ALIDO PROIECT S.R.L.
ing. Adrian NECULA

Anexa nr. 3h la HCJ nr. din

DEVIZ GENERAL

privind cheltuielile necesare realizării obiectivului de investiţie

Proiect integrat Modernizare, consolidare si reabilitare drumuri si poduri judetene, obiective ce asigura conectarea la reteaua TEN-T, Judetul Neamt

Modernizare drum județean DJ 207 D km. 11+400 - 12+000, județul Neamț

Nr. Crt.	Denumirea capitolelor şi subcapitolelor de cheltuieli	Valoare (fără TVA)	TVA	Valoare (inclusiv TVA)
		lei	lei	lei
1	2	3	4	5
	CAPITOLUL 1: **Cheltuieli pentru obţinerea şi amenajarea terenului**	**0,00**	**0,00**	**0,00**
1,1	Obţinerea terenului	0,00	0,00	0,00
1,2	Amenajarea terenului	0,00	0,00	0,00
1,3	Amenajări pentru protecţia mediului şi aducerea la starea iniţială	0,00	0,00	0,00
1,4	Cheltuieli pentru relocarea/protecția utilităților	0,00	0,00	0,00
	TOTAL CAPITOL 1	0,00	0,00	0,00
	CAPITULUL 2: **Cheltuieli pentru asigurarea utilităţilor necesare obiectivului de investiţii**	**0,00**	**0,00**	**0,00**
	TOTAL CAPITOL 2	0,00	0,00	0,00
	CAPITOLUL 3: **Cheltuieli pentru proiectare şi asistenţă tehnică**	**80.370,00**	**15.270,30**	**95.640,30**
3,1	Studii	1.920,00	364,80	2.284,80
3.1.1.	Studii de teren	1.920,00	364,80	2.284,80
3.1.2.	Raport privind impactul asupra mediului	0,00	0,00	0,00
3.1.3	Alte studii specifice	0,00	0,00	0,00
3,2	Documentaţii-suport şi cheltuieli pentru obţinerea de avize, acoruri şi autorizaţii	3.000,00	570,00	3.570,00
3,3	Expertiză tehnică	600,00	114,00	714,00
3,4	Certificarea performanței energetice și auditul energetic al clădirilor	0,00	0,00	0,00
3,5	Proiectare	47.850,00	9.091,50	56.941,50
3.5.1.	Temă de proiectare	0,00	0,00	0,00
3.5.2.	Studiu de prefezabilitate	0,00	0,00	0,00
3.5.3.	Studiu de fezabilitate/documentație de avizare a lucrărilor de intervenții și deviz general	0,00	0,00	0,00
3.5.4.	Documentații tehnice necesare în vederea obținerii avizelor/acordurilor/autorizațiilor	600,00	114,00	714,00
3.5.5.	Verificarea tehnică de calitate a proiectului tehnic și a detaliilor de execuție	2.250,00	427,50	2.677,50
3.5.6.	Proiect tehnic și detalii de execuție	45.000,00	8.550,00	53.550,00
3,6	Organizarea procedurilor de achiziție	0,00	0,00	0,00
3,7	Consultanţă	0,00	0,00	0,00
3.7.1.	Managementul de proiect pentru obiectivul de investiții	0,00	0,00	0,00
3.7.2.	Auditul financiar	0,00	0,00	0,00
3,8	Asistenţă tehnică	27.000,00	5.130,00	32.130,00
3.8.1.	**Asistenţă tehnică din partea proiectantului**	**20.000,00**	**3.800,00**	**23.800,00**
3.8.1.1.	Pe perioada de execuție a lucrărilor	20.000,00	3.800,00	23.800,00
3.8.1.2.	Pentru participarea proiectantului la fazele incluse în programul de control al lucrărilor de execuție, avizat de către Inspectoratul de Stat în Construcții	0,00	0,00	0,00
3.8.2.	**Diriginte de şantier**	**7.000,00**	**1.330,00**	**8.330,00**
	TOTAL CAPITOL 3	80.370,00	15.270,30	95.640,30

	CAPITOLUL 4: **Cheltuieli pentru investiția de bază**	**2.271.949,06**	**431.670,32**	**2.703.619,38**
4,1	Construcții și instalații	2.271.949,06	431.670,32	2.703.619,38
4,2	Montaj utilaje, echipamente tehnologice și funcționale	0,00	0,00	0,00
4,3	Utilaje, echipamente tehnologice și funcționale care necesită montaj	0,00	0,00	0,00
4,4	Utilaje, echipamente tehnologice și funcționale care nu necesită montaj și echipamente de transport	0,00	0,00	0,00
4,5	Dotări	0,00	0,00	0,00
4,6	Active necorporale	0,00	0,00	0,00
	TOTAL CAPITOL 4	2.271.949,06	431.670,32	2.703.619,38
	CAPITOLUL 5: **Alte cheltuieli**	**170.072,73**	**25.261,70**	**195.334,44**
5,1	**Organizare de șantier**	**11.359,75**	**2.158,35**	**13.518,10**
5.1.1.	Lucrări de construcții și instalații aferente organizării de șantier	11.359,75	2.158,35	13.518,10
5.1.2.	Cheltuieli conexe organizării șantierului	0,00	0,00	0,00
5,2	**Comisioane, cote, taxe, costul creditului**	**37.116,40**	**0,00**	**37.116,40**
5.2.1.	Comisioanele și dobânzile aferente creditului băncii finanțatoare	0,00	0,00	0,00
5.2.2.	Cotă aferentă ISC pentru controlul calității lucrărilor de construcții	11.416,54	0,00	11.416,54
5.2.3.	Cotă aferentă ISC pentru controlul statului în amenajarea teritoriului, urbanism și pentru autorizarea lucrărilor de construcții	2.283,31	0,00	2.283,31
5.2.4.	Cotă aferentă Casei Sociale a Constructorilor - CSC	11.416,54	0,00	11.416,54
5.2.5.	Taxe pentru acorduri, avize conforme și autorizația de construire/desființare	12.000,00	0,00	12.000,00
5,3	**Cheltuieli diverse și neprevăzute**	**121.596,59**	**23.103,35**	**144.699,94**
5,4	**Cheltuieli pentru informare și publicitate**	**0,00**	**0,00**	**0,00**
	TOTAL CAPITOL 5	170.072,73	25.261,71	195.334,45
	CAPITOLUL 6: **Cheltuieli pentru probe tehnologice și teste**	**0,00**	**0,00**	**0,00**
6,1	Pregătirea personalului de exploatare	0,00	0,00	0,00
6,2	Probe tehnologice și teste	0,00	0,00	0,00
	TOTAL CAPITOL 6	**0,00**	**0,00**	**0,00**
TOTAL GENERAL		**2.522.391,79**	**472.202,33**	**2.994.594,13**
Din care C+M		**2.283.308,81**	**433.828,67**	**2.717.137,48**

PROIECTANT
S.C. ALIDO PROIECT S.R.L.
ing. Adrian NECULA

CONSILIUL JUDEŢEAN NEAMŢ
Nr. 4101 din 9.02.2023

REFERAT DE APROBARE

a Documentației de Avizare a Lucrărilor de Intervenție, a indicatorilor tehnico-economici actualizați, a devizului general actualizat și a cheltuielilor finanţate de la bugetul local pentru Proiect integrat:Modernizare, consolidare și reabilitare drumuri și poduri județene, obiective ce asigură conectarea la rețeaua TEN-T, județul Neamț

În urma aprobării cererilor de finanțare prin Programul național de investiții "Anghel Saligny", a fost emis Ordinul ministrului Dezvoltării, Lucrărilor Publice și Administrației nr.1603/2022 privind aprobarea listei obiectivelor de investiții și sumele alocate acestora, astfel că pentru Județul Neamț a fost aprobat la finanțare obiectivul de investiție "Proiect integrat:Modernizare, consolidare și reabilitare drumuri și poduri județene, obiective ce asigură conectarea la rețeaua TEN-T, județul Neamț", pentru care a fost alocată suma de 140.000.000 lei.

În cadrul proiectului integrat au fost incluse sectoare de drum nemodernizate și poduri înregistrate cu stare tehnică necorespunzătoare pentru care, prin Hotărârea Consiliului Judeţean Neamţ nr. 209/2021, a fost aprobat devizul general estimativ în valoare de 1.422.814.524,14 lei, TVA inclus.

Prin aprobarea Programului național de investiţii "Anghel Saligny", a apărut oportunitatea introducerii spre finanţare a unor obiective de investiţii privind reabilitarea infrastructurii de drumuri şi poduri judeţene, cu încadrarea în elementele de eligibilitate prevăzute in Normele metodologice de punere în aplicare a Ordonanţei de urgenţă a Guvernului nr.95/2021.

Astfel, în vederea încheierii contractelor de finanţare, beneficiarii sunt obligaţi să încarce în platforma digitală o serie de documente printre care şi Hotărârea consiliului judeţean pentru aprobarea studiului de fezabilitate/documentaţiei de avizare a lucrărilor de intervenţii, a indicatorilor tehnico-economici iniţiali şi actualizaţi şi a devizului general al obiectivului de investiţii iniţial şi actualizat, precum și hotărârea consiliului judeţean pentru categoriile de cheltuieli finanţate de la bugetul local.

Într-o primă etapă, având în vedere că de la bugetul de stat a fost alocată o sumă mai mică faţă de cea solicitată prin cererea de finanţare, se propune finanțarea în cadrul Proiectului integrat Modernizare, consolidare şi reabilitare drumuri şi poduri judeţene, obiective ce asigură conectare la reţeaua TEN-T Judeţul Neamţ a unui număr de 8 sectoare de drum ce urmează a fi reabilitate pentru care, prin grija proiectantului, au fost actualizate valorile devizelor generale în conformitate cu prevederile normative în vigoare la această dată şi vizează în principal actualizarea valorilor totale şi de constructii montaj ca urmare a creştereii preţurilor la materialele de construcții și manoperă.

Având în vedere cele precizate este necesară aprobarea prin hotărâre de consiliu județean a Documentației de Avizare a Lucrărilor de Intervenție (Anexa1), a indicatorilor tehnico-economici actualizați conform anexei 2.2c la normele metodologice pentru punerea în aplicare a prevederilor OUG 95/2021 pentru aprobarea Programului național de investiţii "Anghel Saligny" (Anexa 2), a devizului general actualizat (Anexele 3, 3a, 3b, 3c, 3d, 3e, 3f,

3g, 3h) și a cheltuielilor finanţate de la bugetul local conform anexei 2.1 la normele metodologice.

Potrivit devizului general actualizat privind cheltuielile necesare realizării proiectului integrat, valoarea totală actualizată estimată, cu TVA, este de 142.045.239,04 lei din care C+M 133.530.636,11 lei. Pentru categoriile de cheltuieli finanţate de la bugetul local valoarea estimată este de 2.045.239,04 lei, TVA inclus.

Prin urmare, am iniţiat proiectul de hotărâre anexat pe care îl supun dezbaterii și aprobării plenului Consiliului Judeţean Neamţ prin care propun aprobarea Documentației de Avizare a Lucrărilor de Intervenție, a indicatorilor tehnico-economici actualizați, a devizului general actualizat și a cheltuielilor finanţate de la bugetul local pentru Proiect integrat:Modernizare, consolidare și reabilitare drumuri și poduri județene, obiective ce asigură conectarea la rețeaua TEN-T, județul Neamț.

VICEPREŞEDINTE,
Ion **ASAFTEI**

CONSILIUL JUDEŢEAN NEAMŢ
DIRECȚIA INVESTIȚII, PROGRAME
ŞI INFRASTRUCTURĂ JUDEȚEANĂ
Nr. 4101 din 9.02.2023

De acord,
Administrator public,
Sorin **BRAŞOVEANU**
DELEGAȚIE

RAPORT DE SPECIALITATE

privind aprobarea Documentației de Avizare a Lucrărilor de Intervenție, a indicatorilor tehnico-economici actualizați, a devizului general actualizat și a cheltuielilor finanţate de la bugetul local pentru Proiect integrat:Modernizare, consolidare și reabilitare drumuri și poduri județene, obiective ce asigură conectarea la rețeaua TEN-T, județul Neamț

Văzând referatul de aprobare al domnului Vicepreşedinte Ion Asaftei, prin care se propune aprobarea Documentației de Avizare a Lucrărilor de Intervenție, a indicatorilor tehnico-economici actualizați, a devizului general actualizat și a cheltuielilor finanţate de la bugetul local pentru Proiect integrat:Modernizare, consolidare și reabilitare drumuri și poduri județene, obiective ce asigură conectarea la rețeaua TEN-T, județul Neamț, fac următoarele precizări:

În vederea includerii în program a obiectivului de investiții Proiect integrat: Modernizare, consolidare şi reabilitare drumuri şi poduri judeţene, obiective ce asigură conectarea la reţeaua TEN-T Judeţul Neamţ au fost inventariate sectoarele de drum județean și podurile ce se incadrează în obiectivele programului stabilite prin normele metodologice de aplicare, au fost identificate soluții tehnice de intervenție caracteristice fiecărui obiect și s-au efectuat evaluările financiare necesare întocmirii devizului general.

Prin Ordinul emis de ministrul Dezvoltării, Lucrărilor Publice și Administrației nr.1603/2022 privind aprobarea obiectivului de investiție Proiect integrat:Modernizare, consolidare și reabilitare drumuri și poduri județene, obiective ce asigură conectarea la rețeaua TEN-T, județul Neamț a fost alocată suma de 140.000.000 lei, deși prin cererea de finanțare aprobată prin Hotărârea Consiliului Județean nr.209/2021 a fost solicitată suma de 1.422.814.524,14 lei.

În conformitate cu prevederile art.8, alin.(5) din ORDIN nr.1333/2021 privind aprobarea Normelor metodologice pentru punerea în aplicare a prevederilor Ordonanţei de urgenţă a Guvernului nr. 95/2021 pentru aprobarea Programului naţional de investiţii "Anghel Saligny", "În situaţia în care de la bugetul de stat se alocă o sumă mai mică faţă de cea solicitată prin cererea de finanţare, beneficiarii au posibilitatea de a diminua caracteristicile principale şi indicatorii tehnico-economici ai obiectivului de investiţii prevăzuţi în cererea de finanţare, cu respectarea standardelor de cost în vigoare, inclusiv de a modifica denumirea obiectivului de investiţii, dacă anumite caracteristici/anumiţi indicatori sunt menţionate/menţionaţi în denumirea obiectivului".

Având în vedere cele precizate au fost actualizate valorile indicatorilor tehnico economici și a devizelor generale în conformitate cu prevederile normative în vigoare la această dată.

Ulterior, pentru realizarea obiectivelor de investiţii se va proceda conform prevederilor legale stabilite de Hotărârea Guvernului nr. 907/2016 privind etapele de elaborare şi conţinutul-cadru al documentaţiilor tehnico-economice aferente obiectivelor/proiectelor de investiţii finanţate din fonduri publice.

Având în vedere cele precizate, apreciez că prezentul proiect de hotărâre îndeplinește conditiile necesare pentru a fi supus dezbaterii și aprobării plenului consiliului județean.

DIRECTOR EXECUTIV,
Doru **CONACHE - GAVRILIU**

CONSILIUL JUDEŢEAN NEAMŢ
DIRECŢIA GENERALĂ BUGET FINANŢE
Nr.4169 din 9 februarie 2023

De acord,
Administrator public,
Sorin BRAŞOVEANU
delegație

RAPORT DE SPECIALITATE

privind aprobarea Documentaţiei de Avizare a Lucrărilor de Intervenţie, a indicatorilor tehnico-economici actualizaţi, a devizului general actualizat şi a cheltuielilor finanţate de la bugetul local pentru Proiect integrat : Modernizare, consolidare şi reabilitare drumuri şi poduri judeţene, obiective ce asigură conectarea la reţeaua TEN-T, judeţul Neamţ

Văzând referatul de aprobare nr. 4101/2023 al domnului Ion Asaftei, vicepreşedintele Consiliului Judeţean Neamţ, fac urmatoarele precizări :

Potrivit art. 45, al. (1) din Legea nr. 273/2006 privind finanţele publice locale, cu modificările şi completările ulterioare, obiectivele de investiţii şi celelalte cheltuieli asimilate investiţiilor se cuprind în programele de investiţii anuale, anexe la buget, numai dacă, în prealabil, documentaţiile tehnico-economice, respectiv notele de fundamentare privind necesitatea şi oportunitatea efectuării cheltuielilor asimilate investiţiilor, au fost elaborate şi aprobate potrivit dispoziţiilor legale.

De asemenea, conform art.44, al. (1) al aceluiaşi act normativ, documentaţiile tehnico-economice ale obiectivelor de investiţii noi, a căror finanţare se asigură integral sau în completare din bugetele locale se aprobă de autorităţile deliberative.

Documentaţiile tehnico-economice pentru obiectivele din cadrul Proiect integrat: Modernizare, consolidare şi reabilitare drumuri şi poduri judeţene, obiective ce asigură conectarea la reţeaua TEN-T, judeţul Neamţ:

Modernizare drum judeţean DJ 127A, km 36+100-40+585, jud. Neamţ
Modernizare drum judeţean DJ 155B, km 34+324-39+400, judeţul Neamţ
Modernizare drum judeţean DJ 155B, km 45+400-47+600, judeţul Neamţ
Modernizare drum judeţean DJ 207C, km 7+000-11+600, judeţul Neamţ
Modernizare drum judeţean DJ 207D, km 11+400-12+000, judeţul Neamţ
Modernizare drum judeţean DJ 155I, km 51+480-60+000, judeţul Neamţ
Modernizare DJ 155I Târgu Neamţ-Tupilaţi-Bîrgăuani, km 31+000-36+500
Modernizare drum judeţean DJ 159, km 35+800-39+712, judeţul Neamţ

au fost aprobate în bugetul Judeţului Neamţ, respectiv în lista de investiţii, anexă la buget, conform Hotărârii Consiliului Judeţean nr.28/2023.

Având în vedere cele prezentate mai sus, apreciez că proiectul de hotărâre îndeplineşte condiţiile pentru a fi prezentat si dezbătut in plenul şedinţei Consiliului Judetean Neamţ.

Director general,

Adriana Elena BOSOVICI

DIVERSE

TEATRUL TINERETULUI PIATRA NEAMȚ

Piața Ștefan cel Mare nr.1
Piatra Neamț, jud. Neamț, 610109, România

Cod Fiscal: 2613427

Telefon: +40.233.211.472
Fax: +40.233.217.159
e-mai: teatrultineretului.secretariat@gmail.com
www.teatrultineretului.ro

Aprob,
Consiliul Judetean Neamt
Presedinte
Ionel ARSENE

Nr.180 din 07.02.2023

ROMÂNIA JUDEȚUL NEAMȚ CONSILIUL JUDEȚEAN

RAPORT
privind utilizarea sumelor provenite din repartizarea sumelor corespunzatoare cotei prevazute la art.6 alin.(1) lit.e din Legea bugetului de stat pe anul 2022

Teatrul Tineretului Piatra Neamt este o institutie de spectacole si concerte, din subordinea Consiliului Judetean Neamt, careia, in baza articolului 6 alineatul 1 litera e din Legea 317 din 28 decembrie 2021 a bugetului de stat pe 2022, a Hotararii nr. 1.072 din 26 august 2022 si a Hotararii nr. 1.473 din 14 decembrie 2022, i-a fost alocata suma de 2.618.880 lei in doua transe. Prima transa, in suma de 1.600.000 lei a fost incasata de teatru la inceputul lunii septembrie, ca urmare a rectificarii bugetului de venituri si cheltuieli care s-a realizat in baza Hotararii Consiliului Judetean Neamt nr.215 din 31.08.2022, iar cea de-a doua, in suma de 1.018.880 lei, in cea de-a doua jumatate a lunii decembrie 2022, in urma rectificarii bugetului de venituri si cheltuieli, in baza Hotararii Consiliului Judetean Neamt nr.314 din 21.12.2022.

Din suma incasata, 2.100.000 lei au fost alocati sectiunii functionare si 518.880 lei sectiunii dezvoltare si s-au cheltuit 780.817,50 lei, integral pentru sectiunea functionare, fiind repartizata astfel:

- Cheltuieli de personal – 378.621,00 lei. Sumele au fost utilizate pentru plata partiala a salariilor de baza, precum si a sporurilor aferente acestora si pentru contributia la fondul persoanelor cu handicap neincadrate.
- Cheltuieli cu bunuri si servicii – 402.196,45 lei. Sumele au fost utilizate pentru achizitionarea materialelor de curatenie, pentru plata utilitatilor, reprezentand energie electrica si gaze naturale, pentru plata serviciilor de salubritate, pentru achizitionarea bonurilor de carburant si a pieselor de schimb. De asemenea, au fost achitate servicii de telefonie, internet si servicii de curierat. S-au cumparat

materiale pentru reconditionarea unor decoruri (ale spectacolelor produse in anii anteriori) si pentru reconditionarea unor piese de mobilier din dotarea cladirii Teatrului Tineretului, precum si pentru buna functionare a teatrului. S-au achizitionat obiecte de inventar la departamentele tehnic (lumini si sunet), productie si administrativ (in cea mai mare parte, instrumente si echipamente de lucru, necesare activitatii curente).

Pentru realizarea proiectelor artistice s-au facut cheltuieli cu onorariile regizorilor colaboratori, a scenografilor, pentru realizarea conceptului de light design, pentru traducerea textelor, realizarea coloanei sonore, cu achizitionarea materialelor necesare atelierului propriu de productie in vederea realizarii decorurilor sau cu achizitionarea acestora de la firme specializate in acest sens. De asemenea, au fost achizitionate costume, dar si materiale pentru confectionarea acestora in atelierul propriu de croitorie.

Suma primita si neutilizata, aferenta sectiunii functionare, in valoare de 1.319.182,55 lei, se regaseste in excedentul anului 2022 al Teatrului Tineretului si urmeaza sa fie utilizata pe parcursul anului 2023.

Suma alocata sectiunii dezvoltare a fost incasata in cea de-a doua transa, in a doua jumatate a lunii decembrie 2022. Cheltuielile de investitii reprezinta dotari cu echipamente pentru sonorizare si lumini, a caror achizitie presupune o procedura care se deruleaza pe o perioada mai mare de 10 zile, cat mai ramasesera pana la sfarsitul anului 2022, fapt care a dus la imposibilitatea de a fi realizate in anul 2022, urmand ca achizitia sa se faca in perioada imediat urmatoare.

Suma primita si neutilizata, aferenta sectiunii dezvoltare, in valoare de 518.880 lei, se regaseste in excedentul anului 2022 al Teatrului Tineretului si urmeaza sa fie utilizata pentru achizitia urmatoarelor echipamente :

Nr.crt.	Denumire echipament	UM	Cant.	Valoare lei
1	Aparat de tip profil cu bec de 575W suport de filtru și suport de Gobo	buc	6	24.000
2	Consola lumini compatibila cu sistemul actual din teatru	buc	1	73.600
3	Sistem de emisie receptie wireless DMX, 2 universuri	buc	1	6.500
4	Sistem de emisie receptie wireless DMX, 1 univers	buc	4	20.000
5	Aparat cu lentila tip fresnel LED de 110W	buc	4	27.200
6	Aparat inteligent cu LED de tip Moving Head Profile	buc	2	88.560

7	Cutie pentru transport/depozitare Moving Head Profile	buc	1	8.000
8	Aparat cu lentila tip fresnel LED de 267 W, zoom motorizat si schimbare a temperaturii de culoare	buc	8	75.440
9	Sistem emisie-receptie video wireless	buc	1	5.500
10	Aparat de tip profil LED cu posibilitatea de schimbare a culorii	buc	4	44.000
11	Lentile HD pentru aparatele de tip LED profil	buc	10	30.000
12	Aparat de tip profil LED calibrat pentru redare lumina calda de 230 W	buc	6	39.900
13	Microfon de tip lavaliera	buc	10	29.000
14	Laptop profesional pentru redare și editare video	buc	1	22.000
15	Server pentru aplicatii	buc	1	25.180
	Total			**518.880**

Director General Manager,
Gianina Carbunariu

TEATRUL TINERETULUI PIATRA NEAMȚ

Director economic,
Ramona Pristavu

ROMÂNIA
JUDEȚUL NEAMȚ
CONSILIUL JUDEȚEAN
610004, Str. Alexandru cel Bun, Nr.27, Piatra Neamt
Tel.:(+04)0233/21.28.90; (+04)0233/21.36.70; Fax: (+04)0233/21.15.69
E-mail: cjneamt@yahoo.com; Web: www.cjneamt.ro

ISO 9001
LL-C (Certification)

Nr. 3861 din 9 februarie 2023

NOTĂ

In conformitate cu prevederile art.7 alin.(6) din Legea nr.317/2021 a bugetului de stat pe anul 2022, completată cu Ordonanța de Urgență a Guvernului nr.160/2022 cu privire la rectificarea bugetului de stat pe anul 2022, autorităţile administraţiei publice locale ale unităţilor administrativ-teritoriale beneficiare ale sumelor repartizate în anul 2022 potrivit pentru finanţarea instituţiilor publice de spectacole din subordinea acestora, respectiv teatre, opere şi filarmonici, sunt obligate să întocmească şi să prezinte un raport, detaliat pe secţiunea de funcţionare şi secţiunea de dezvoltare, cu privire la modalitatea de utilizare a sumelor primite şi utilizate pentru buna desfăşurare a activităţii instituţiilor beneficiare.

Raportul se prezintă de către autorităţile executive de la nivelul unităţilor administrativ-teritoriale, până la data de 10 februarie 2023, autorităţilor deliberative de la nivelul unităţilor administrativ-teritoriale, se publică pe pagina web a acestora şi, în cazul în care există, şi pe pagina web a instituţiilor beneficiare şi se înaintează şi Ministerului Dezvoltării, Lucrărilor Publice şi Administraţiei.

Prin urmare, transmitem alăturat Raportul Teatrului Tineretului Piatra Neamț nr.180/2023.

Președinte,
Ionel ARSENE

Director General,
Bogdan BOSOVICI