Anexa la HCJ NR. 97/26.03.2025

ROMÂNIA CONSILIUL JUDEȚEAN NEAMȚ

CONSTRUCTII ACIV INSTALATII

„„DEMOLARE CLĂDIRE EXISTENTĂ ŞI CONSTRUIRE CLĂDIRE ADMINISTRATIVĂ CORP C5 AL CENTRULUI MILITAR JUDEŢEAN NEAMŢ"

OBIECTUL - CONSTRUIRE CLADIRE NOUA CU FUNCTIUNE ADMINISTRATIVA, STR. DURĂULUI NR. 7, PIATRA NEAMŢ

SOCIETATEA CIVILĂ J22-436-99 ACIV CONINSTAL A.G. S.R.L. IASI-ROMANIA

Beneficiar:	JUDEȚUL NEAMȚ PRIN CONSILIUL JUDEȚEAN NEAMȚ
Proiectant general:	S.C. ACIV CONINSTAL AG S.R.L.
Proiectant arhitectura:	S.C. ATELIER CADRUN S.R.L.
Contract:	50/53999/(RU)54000 din 10.10.2024
Număr proiect:	50/53999/(RU)54000 din 10.10.2024
Faza de proiectare:	S.F.
Perioada de elaborare:	Decembrie 2024

FIȘA RESPONSABILITĂȚI

– Proiectant general	S.C. ACIV CONINSTAL AG S.R.L.
– Proiectant arhitectură	S.C. ATELIER CADRUN S.R.L.
	Arhitect Florentina BALAUCA
– Proiectant structură	S.C. ACIV CONINSTAL AG S.R.L.
	Inginer Mariana IONESCU
	Inginer Florea-Alin MACOVEI
	Inginer Liliana ROȘU
	Inginer Ciprian Ionuț BÂRGĂUANU
– Proiectant instalații	Inginer Andreea BARAN

CUPRINS

A. PIESE SCRISE

1. INFORMATII GENERALE PRIVIND OBIECTIVUL DE INVESTITII 7
1.1. Denumirea obiectului de investitii 7
1.2. Amplasament 7
1.3. Titularul investitiei 7
1.4. Beneficiarul investitiei 7
1.5. Elaboratorul studiului de fezabilitate 7
2. SITUAȚIA EXISTENTĂ ȘI NECESITATEA REALIZĂRII PROIECTULUI 7
2.1. Prezentarea contextului: politici, strategii, legislație, acorduri relevante, structuri instituționale și financiare 7
2.2. Analiza situației existente și identificarea necesităților și deficiențelor 8
2.3. Obiective preconizate a fi atinse prin realizarea investiției publice 8
3. IDENTIFICAREA, PROPUNEREA ŞI PREZENTAREA A MINIMUM DOUĂ SCENARII/OPŢIUNI TEHNICO-ECONOMICE PENTRU REALIZAREA OBIECTIVULUI DE INVESTIŢII 9
3.1. Particularitati ale amplasamentului 9
a) descrierea amplasamentului (localizare - intravilan / extravilan, suprafaţa terenului, dimensiuni în plan) ... 9
b) relaţiile cu zone învecinate, accesuri existente şi / sau căi de acces posibile 9
c) datele seismice şi climatice 10
d) studii de teren 10
e) situaţia utilităţilor tehnico-edilitare existente 10
f) analiza vulnerabilităţilor cauzate de factori de risc, antropici şi naturali, inclusiv de schimbări climatice ce pot afecta investiţia 10
g) informaţii privind posibile interferenţe cu monumente istorice/de arhitectură sau situri arheologice pe amplasament sau în zona imediat învecinată; existenţa condiţionărilor specifice în cazul existenţei unor zone protejate 10
3.2. Regimul juridic 10
a) natura proprietăţii sau titlul asupra TERENULUI, inclusiv servituţi, drept de preempţiune 10
b) destinaţia construcţiei 10
c) posibile interferenţe cu monumente istorice/de arhitectură sau situri arheologice pe amplasament sau în zona imediat învecinată; existenţa condiţionărilor specifice în cazul existenţei unor zone protejate sau de protecţie 10
d) informaţii/obligaţii/constrângeri extrase din documentaţiile de urbanism, după caz 11
3.3. Descrierea din punct de vedere tehnic, constructiv, funcţional-arhitectural şi tehnologic: 12
- **Funcţiuni – situaţie propusă** 13
□ **Organizarea spaţial-funcţională a spaţiului:** 15
- **CONFORM TABEL** 15
• **Organizarea curţii Accese carosabile şi pietonale:** 15
- **PARCAJE:** 15
- **Infrastructura** 15
- **Inchideri exterioare:** 16
- **Compartimentări interioare:** 16
A) Siguranţa circulaţiei pietonale 17

- **A1) Siguranța circulației exterioare pe căi pietonale, presupune luarea măsurilor împotriva riscului de accidentare prin:** 17
- **A2) Siguranța circulației pe rampe și trepte exterioare împotriva riscului de accidentare prin:** 18
- **A3) Siguranța cu privire la împrejmuire împotriva riscului de accidentare în caz de:** 18
- **A4) Siguranța cu privire la accesul în clădire împotriva riscului de accidentare prin:** 18
- **A5) Siguranța cu privire la circulația interioară pentru asigurarea protecției împotriva accidentării prin:** 18
- **A6) Siguranța cu privire la schimbarea de nivel împotriva:** 19
- **A7) Siguranța cu privire la deplasarea pe scări și rampe, împotriva:** 19

B) Siguranța circulației cu mijloace de transport mecanizate 19

C) Siguranța în timpul lucrărilor de întreținere C1) Siguranța cu privire la întreținerea vitrajelor .. 19
- **C2) Siguranța cu privire la întreținerea casei de scară** 19
- **C3) Siguranța cu privire la întreținerea acoperișurilor** 20

D) Siguranța la intruziuni și efracție 20
- **D1) Siguranța cu privire la împrejmuiri pentru:** 20
- **D2) Siguranța cu privire la incinta clădirii – se referă la:** 20
- **D3) Siguranța cu privire la închiderile perimetrale – se referă la:** 20
- **D5) Siguranța cu privire la compartimentări presupune:** 20

E) Creșterea gradului de asigurare la vibrații și acțiuni climatice E1) Creșterea gradului de asigurare la vibrații 20
- **E2) Creșterea gradului de asigurare la acțiuni climatice** 21
- **E3) Protecția împotriva zgomotului și protecția la vibrații** 21
- **E4) Protecția împotriva zgomotului prin:** 21
- **b - REFACEREA ȘI PROTECȚIA MEDIULUI** 23
- **Măsuri de protecția mediului în timpul execuției lucrărilor și scăderea agenților** 24
- **poluanți** 24
- **c - IZOLAREA HIDROFUGĂ** 24

3.6. Actul doveditor al forţei majore, după caz 26

4. IDENTIFICAREA SCENARIILOR/OPŢIUNILOR TEHNICO-ECONOMICE (MINIMUM DOUĂ) ŞI ANALIZA DETALIATĂ A ACESTORA 26

4.1. Soluţia tehnică, din punct de vedere tehnologic, constructiv, tehnic, functional - arhitectural şi economic, cuprinzând 27

a) descrierea principalelor lucrări 27

b) descrierea, după caz, şi a altor categorii de lucrări incluse în soluţia tehnică propusă 27

c) analiza vulnerabilităţilor cauzate de factori de risc, antropici şi naturali, inclusiv de schimbări climatice ce pot afecta investiţia 27

d) informaţii privind posibile interferenţe cu monumente istorice/de arhitectură sau situri arheologice pe amplasament sau în zona imediat învecinată; existenţa condiţionărilor specifice în cazul existenţei unor zone protejate ... 27

e) caracteristicile tehnice şi parametrii specifici investiţiei rezultate în urma realizării lucrărilor de intervenţie27

4.2. Necesarul de utilităţi rezultate, inclusiv estimări privind depăşirea consumurilor iniţiale de utilităţi şi modul de asigurare a consumurilor suplimentare 28

4.3. Durata de executie şi etapele principale corelate cu datele prevăzute în graficul* orientativ de realizare a investiţiei, detaliat pe etape principale 28

4.4. Costurile estimative ale investiţiei 28

4.5. Sustenabilitatea realizării investiţiei 28

a) impactul social şi cultural 28

b) estimări privind forţa de muncă ocupată prin realizarea investiţiei: în faza de realizare, în faza de operare28

c) impactul asupra factorilor de mediu, inclusiv impactul asupra biodiversităţii şi a siturilor protejate, după caz 28

4.6. Analiza financiară şi economică aferentă realizării lucrărilor de intervenţie 29

5. SCENARIUL/OPŢIUNEA TEHNICO-ECONOMIC(Ă) OPTIM(Ă), RECOMANDAT(Ă) 29

5.1. Comparația scenariilor/optiunilor propus(e), din punct de vedere tehnic, economic, financiar, al sustenabilității și riscurilor 29
5.2. Selectarea si justificarea scenariului/optiunii optim(e), recomandat(e) 30
5.3. Principalii indicatori tehnico-economici aferenţi investiţiei 30
a) indicatori maximali, respectiv valoarea totală a obiectivului de investiţii, exprimată în lei, cu TVA şi, respectiv, fără TVA, din care construcţii-montaj (C+M), în conformitate cu devizul general 30
b) indicatori minimali, respectiv indicatori de performanţă - elemente fizice/capacităţi fizice care să indice atingerea ţintei obiectivului de investiţii - şi, după caz, calitativi, în conformitate cu standardele, normativele şi reglementările tehnice în vigoare 30
c) indicatori financiari, socio-economici, de impact, de rezultat/operare, stabiliţi în funcţie de specificul şi ţinta fiecărui obiectiv de investiţii 31
d) durata estimată de execuţie a obiectivului de investiţii, exprimată în luni 31
5.4. Prezentarea modului în care se asigură conformarea cu reglementările specifice funcţiunii preconizate din punctul de vedere al asigurării tuturor cerinţelor fundamentale aplicabile construcţiei, conform gradului de detaliere al propunerilor tehnice 31
5.5. Nominalizarea surselor de finanţare a investiţiei publice, ca urmare a analizei financiare şi economice: fonduri proprii, credite bancare, alocaţii de la bugetul de stat/bugetul local, credite externe garantate sau contractate de stat, fonduri externe nerambursabile, alte surse legal constituite 31
6. URBANISM, ACORDURI SI AVIZE CONFORME 31
6.1. Certificatul de urbanism emis în vederea obţinerii autorizaţiei de construire 31
6.2. Studiu topografic, vizat de către Oficiul de Cadastru şi Publicitate Imobiliară 31
6.3. Studiu topografic, vizat de către Oficiul de Cadastru şi Publicitate Imobiliară 31
6.4. Extras de carte funciară, cu excepţia cazurilor speciale, expres prevăzute de lege 31
6.5. Avize privind asigurarea utilităţilor, în cazul suplimentării capacităţii existente 32
6.6. Actul administrativ al autorităţii competente pentru protecţia mediului, măsuri de diminuare a impactului, măsuri de compensare, modalitatea de integrare a prevederilor acordului de mediu, de principiu, în documentaţia tehnico-economică 32
6.7. Avize, acorduri şi studii specifice, după caz, care pot condiţiona soluţiile tehnice 32

B. PIESE DESENATE

Planșa	Titlu planșă	Scara
A01	PLAN DE ÎNCADRARE ÎN ZONĂ	1:2000
A02	PLAN DE SITUAȚIE	1:500, 1:200, 1:50
A03	PLAN PARTER	1:100
A04	PLAN ETAJ	1:100
A05	SECTIUNE TRANSVERSALA	1:100
A06	FATADA PRINCIPALA/FATADA POSTERIOARA	1:100
A07	FATADA LATERALA STANGA	1:100
A08	3D	1:150, 1:100
A09	PLAN ÎNVELITOARE	1:100
R01	PLAN FUNDAȚII	1:75
R02	PLAN COFRAJ PLACĂ LA COTA +3,15m	1:75
R03	PLAN COFRAJ PLACĂ LA COTA +6,35m	1:75
R04	PLAN COFRAJ PLACĂ LA COTA +9,55m	1:75
DR01	DETALII FUNDAȚII	1:25

A. PIESE SCRISE

1. INFORMATII GENERALE PRIVIND OBIECTIVUL DE INVESTITII

1.1. Denumirea obiectului de investitii

„DEMOLARE CLĂDIRE EXISTENTĂ ŞI CONSTRUIRE CLĂDIRE ADMINISTRATIVĂ CORP C5 AL CENTRULUI MILITAR JUDEŢEAN NEAMŢ" (actualizare) STR. DURĂULUI, NR. 7, PIATRA NEAMŢ

Prezenta documentaţia tehnică, ***Studiu de fezabilitate (S.F.)***, este întocmită la solicitarea beneficiarului **Judeţul Neamţ - Consiliul Judeţean Neamţ**, în baza Specificaţiilor tehnice nr. 50/46728/(RU)46729 din 04.09.2024 întocmite de către Direcţia Investiţii, Programe şi Infrastructură Judeţeană.

1.2. Amplasament

STR. DURĂULUI, NR. 7, PIATRA NEAMŢ

Amplasamentul la care face referire prezenta documentaţie se află în intravilan Piatra Neamţ, Judeţul Neamţ şi se află în proprietatea Consiliului Judeţean Neamţ, conform actelor înscrise în Cartea Funciară nr. 58056.

1.3. Titularul investitiei

Judeţul Neamţ - Consiliul Judeţean Neamţ

1.4. Beneficiarul investitiei

Judeţul Neamţ - Consiliul Judeţean Neamţ

1.5. Elaboratorul studiului de fezabilitate

S.C. ACIV CONINSTAL AG S.R.L. - proiectant general

S.C. ATELIER CADRUN S.R.L. – proiectant arhitectură

2. SITUAŢIA EXISTENTĂ ŞI NECESITATEA REALIZĂRII PROIECTULUI

2.1. Prezentarea contextului: politici, strategii, legislaţie, acorduri relevante, structuri instituţionale şi financiare

Piatra Neamţ este municipiul de reşedinţă al judeţului Neamţ, Moldova, România, format din localităţile componente Ciritei, Doamna, Piatra Neamţ (reşedinţa) şi Văleni. Situat pe Valea Bistriţei, în nord-estul României, oraşul avea la nivelul anului 2023 o populaţie de 79,679 de locuitori.

Centrul Militar Judetean Neamt isi are sediul in centrul orasului Piatra Neamt, pe o parcela de 4113 mp pe care sunt situate 10 cladiri. Construirea acestei cladiri este necesara in contextul demolarii cladirii vechi C5 care gazduia o parte din activitatile care se doresc a fi gazduite in noua cladire administrativa. Cladirea veche era neconforma si constituia un pericol pentru utilizatorii sai si pentru vecinatati.

Conform Strategiei Europa 2020, una dintre prioritatile UE priveste utilizarea eficienta a resurselor:

- Crestere Durabila (promovarea unei economii mai eficiente din punctul de vedere al utilizarii resurselor, mai ecologice si mai competitive). Prioritatile Uniunii Europene pana in 2020 sunt asigurarea unei creseri economice durabile, prin orientarea decisivă către o economie cu emisii scăzute de dioxid de carbon.

Totodata, printre obiectivele tematice ale Strategiei Europa 2020 se numara:

- Sprijinirea tranziţiei spre o economie cu emisii scăzute de carbon în toate sectoarele
- Protejarea mediului şi promovarea utilizării eficiente a resurselor
- Promovarea incluziunii sociale şi combaterea sărăciei

Conform SDTR - Strategia de dezvoltare teritoriala a Romaniei, pentru orizontul 2035, obiectivele generale care in care se inscrie si acest proiect sunt:

- Creșterea calității vieții prin dezvoltarea infrastructurii tehnico-edilitare și a serviciilor publice în vederea asigurării unor spaţii urbane şi rurale de calitate, atractive şi incluzive; Strategia de dezvoltare a judetului Neamt 2014-2020 prezinta urmatoarele obiective generale in raport cu investitia propusa:
- Un mediu inconjurator sanatos, cu urmatoarele obiective specifice:

o Diminuarea gradului de poluare şi a altor efecte negative asupra mediului în contextul dezvoltării
o Întărirea capacității de intervenție la dezastre a autorităților implicate
Strategia de dezvoltare locala a orasului Piatra Neamt mentioneaza urmatoarele:
Obiectiv specific: I. Creșterea calității vieții urbane
Masuri: I.1. Îmbunătățirea Mediului urban

Obiectivul cresterii protejarii mediului si dezvoltarii sustenabile reprezinta un fir rosu care se gaseste si care poate fi urmarit cu usurinta in toate documentatiile cu rol strategic de ordin european, national, regional, judetean si local.

La proiectarea investitie s-a avut in vedere si Normativ privind adaptarea cladirilor civile si spatiului urban la nevoile individuale ale persoanelor cu handicap.

2.2. Analiza situației existente și identificarea necesităților și deficiențelor

Construirea acestei cladiri este necesara in contextul demolarii cladirii vechi C5 care gazduia o parte din activitatile care se doresc a fi gazduite in noua cladire administrativa. Cladirea veche era neconforma si constituia un pericol pentru utilizatorii sai si pentru vecinatati.

Prin urmare, proiectul vine in intampinarea unor nevoi concrete ale administratiei locale.

2.3. Obiective preconizate a fi atinse prin realizarea investiției publice

Strategia Europa 2020	Strategia de dezvoltare teritoriala aRomaniei, pentru orizontul 2035	Strategia de dezvoltare a judetului Neamt 2014-2020	Strategia locala dedezvoltare

• Crestere Durabila (promovare aunei economii mai eficiente din punctul de vedere al utilizarii resurselor, mai ecologice si mai competitive)	• Creșterea calității vieții prin dezvoltarea infrastructuri itehnico-edilitare și a serviciilor publice în vederea asigurării unor spaţii urbane şi rurale de calitate, atractive şi incluzive;	• Un mediu inconjurator sanatos, cu urmatoarel eobiective specifice: ○ Diminuarea gradului de poluare şi a altor efecte negative asupra mediului în contextul dezvoltării ○ Întărirea capacităţiide intervenţie la dezastre a autorităţilor implicate	Strategia de dezvoltare locala a orasului Piatra Neamt mentioneaza urmatoarele: Obiectiv specific: I. Creșterea calității vieții urbane Masuri: I.1. Îmbunătățirea Mediului urban

3. IDENTIFICAREA, PROPUNEREA ŞI PREZENTAREA A MINIMUM DOUĂ SCENARII/OPŢIUNI TEHNICO-ECONOMICE PENTRU REALIZAREA OBIECTIVULUI DE INVESTIŢII

3.1. Particularitati ale amplasamentului

a) descrierea amplasamentului (localizare - intravilan / extravilan, suprafaţa terenului, dimensiuni în plan)

Amplasamentul se afla in intravilan intravilan Piatra-Neamt , str. Duraului, nr.7, jud. Neamt. Terenul are NC 8049 si o suprafata de 4113 mp. Din punct de vedere juridic, conform extrasului de carte funciara nr. 57606/07.11.2016, terenul se afla in domeniul public al Judetului Neamt. Terenul are in plan o forma neregulata, conform planului de situatie.

Terenul prezinta 10 cladiri: cladiri administrative si social culturale si anexe. Pe amplasament isi desfasoara activitatea in prezent Centrul Militar Neamt.

Asupra terenului nu greveaza niciun tip de servituti.

Conform certificatului de urbanism terenul nu prezinta obligatii/constrangeri.

b) relaţiile cu zone învecinate, accesuri existente şi / sau căi de acces posibile

Accesul pe amplasament se realizeaza prin latura de sud - str Duraului.

In vecinatati se afla sedii de firme si institutii publice. Amplasamentul este in zona centrala a orasului Piatra Neamt.

Nu exista vecinatati cu care functiunea cladirii propuse, sa intre in conflict - relatie de disfunctionalitate urbanistica.

Vecinatati:

nord – Liceul de muzica Victor Brauner, Dumitru Gheorghe, NCP 2321

sud– str. Duraului, NCP 5075, NCP3422

vest – NCP540

est- NCP 1005/1-1005/2
Este posibil accesul pietonal si carosabil, deopotriva pentru automobile si masini de interventie rapida.

c) datele seismice şi climatice

Amplasamentul nu este supus inundaţiilor sau viiturilor de apă din precipitaţii.

Parametrii seismici caracteristici zonei sunt următorii: **ag=0.25g**, Perioada de colt: **Tc= 0.70s**.

Din punct de vedere al incarcarilor date de zapada, conform **CR 1-1-3 – 2012**, amplasamentul este in zona cu valoare caracteristica a incarcarii din zapada (având *IMR* = 50 ani) **s_k=2,00 kN/m^2**.

Din punct de vedere al incarcarilor date de vant, conform **CR 1-1-4 – 2012**, amplasamentul este situat in zona cu valorii presiunii de referinta a vantului(având *IMR* = 50 ani), **q_b = 0,60 kN/m^2**

d) studii de teren

Pentru verificarea stratificatiei terenului din amplasamentul indicat de beneficiar, au fost executate investigatii specifice constand din observatii si cartari geologice in teren si in aflorimente (deschideri geologice) si (avand in vedere si lucrarile anterioare executate in zona, cat si uniformitatea litologica a formatiunilor geologice) 1 foraj geotehnic pana la adancimea maxima de 6,00 m, conform planului de situatie. Informaiile sunt cuprinse in studiul geotehnic anexat.

e) situaţia utilităţilor tehnico-edilitare existente

Amplasamentul prezinta retea stradala de electricitate, gaz, apa, canalizare si telefonie.

Pe amplasamentul propus pentru construirea cladirii administrative nu exista retele edilitare care sa necesite relocare/protejare.

f) analiza vulnerabilităţilor cauzate de factori de risc, antropici şi naturali, inclusiv de schimbări climatice ce pot afecta investiţia

NU ESTE CAZUL

g) informaţii privind posibile interferenţe cu monumente istorice/de arhitectură sau situri arheologice pe amplasament sau în zona imediat învecinată; existenţa condiţionărilor specifice în cazul existenţei unor zone protejate

NU ESTE CAZUL

3.2. Regimul juridic

a) natura proprietăţii sau titlul asupra TERENULUI, inclusiv servituţi, drept de preempţiune

Imobilul este situat in intravilanul municipiului Piatra Neamt.

Imobilul, campus din teren cu suprafata masurata de 4113 mp, (4127 mp din acte), cu nr. cadastral 58056 si constructii C1 - C10, inscrise in Cartea Funciara nr. 58056, este proprietatea Judetului Neamt - domeniul public potrivit inscrisurilor notate in Extrasul de Carte Funciara nr.47842 din 30.08.2024

b) destinaţia construcţiei

Destinația construcției – Clădire administrativă .

c) posibile interferenţe cu monumente istorice/de arhitectură sau situri arheologice pe amplasament sau în zona imediat învecinată; existenţa condiţionărilor specifice în cazul existenţei unor zone protejate sau de protecţie

NU ESTE CAZUL

d) informaţii/obligaţii/constrângeri extrase din documentaţiile de urbanism, după caz

Se vor respecta prevederile CU nr. 759/19.09.2024.

REGIMUL ECONOMIC

Din punct de vedere al regimului economic, Imobilul este incadrat conform PUG in UTR 1 - zona centarla, cu functiunea dominanta institutii, servicii publice de interes general si rezidentiala, subzona CA2

- centrala cu functiuni complexe, cu cladiri de inaltime medie si inalte, cu regim de construire continuu sau discontinuu. Utilizari admise: institutii publice, unitati de invatamant si unitati pentru sanatate, Functiuni de interes general specifice unui centru de afaceri; functiuni publice reprezentative de importanta supramunicipala si municipala rezultate in urma procesului de modernizare si descentralizare, institutii de coordonare a judetului Neamt si altele similare, sedii ale unor organisme internationale, nationale si zonale europene, invatamant superior de tip urban, asistenta sociala, servicii medicale, strazi si piatete pietonale, plantatii decorative, reclame, mobilier urban si elemente de arta decorativa. Utilizari admise cu conditionari: se admit accentele inalte conditionat de asigurarea insoririi constructiilor invecinate si acordul proprietarilor direct afectati; Utilizari interzise: activitati productive poluante, cu rise tehnologic sau incomode prin traficul generat; constructii provizorii de orice natura; depozitare en gros, depozitari de materiale refolosibile; statii de intretinere auto, spalatorii chimice; platforme de precolectare a deseurilor urbane; lucrari de terasament de natura sa afecteze amenajarile din spatiile publice si constructiile de pe parcelele adiacente care pot sa provoace scurgerea apelor pe parcelele vecine sau care impiedica evacuarea si colectarea apelor meteorice.

Folosinta actuala teren: curti-constructii. Imobilul este situat in zona A de impozitare.

REGIMULUI TEHNIC prezentat in Certificatul de Urbanism nr. 225 din 14.05.2024 amplasamentul permite urmatorii indicatori urbanistici.

- Regim de inaltime : P+3E
- POT MAX : 40%
- CUT MAX : 2.40

□ Retragerile din aliniament se va pastra aliniamentul existent sau acestea cladirile se vor retrage la minim 6.0m cu conditia sa nu lase vizibile calcane ale cladirilor situate pe limita de proprietate

□ Cladirile izolate se vor retrage fata de limitele laterale cu minim 4.00m

□ Cladirile se vor amplasa la minim 5.00m fata de limita posterioara

Utilizare funcţională

Din punct de vedere urbanistic zona UTR 1 - zona centarla, cu functiunea dominanta institutii, servicii publice de interes general si rezidentiala, subzona CA2 - centrala cu functiuni complexe, cu cladiri de inaltime medie si inalte, cu regim de construire continuu sau discontinuu.

Dimensiunile şi forma terenului în plan – FORMA NEREGULATA CONFORM PLAN:

Amplasarea clădirilor faţă de aliniamentele stradale:

- retragere fața de limita de proprietate (SUD) – 17.365 m

Amplasarea cladirilor fata de limitele laterale si posterioare ale parcelelor

- retragere față de limita de proprietate spre NORD – 14.95 m
- retragere față de limita de proprietate spre EST – 2.03÷2.13 m
- retragere față de limita de proprietate spre VEST – 47.81 m

3.3. Descrierea din punct de vedere tehnic, constructiv, funcţional-arhitectural şi tehnologic

SCENARIUL 1

SUPRAFAŢĂ TEREN PROPRIETATE	4113 m²

	EXISTENT	PROPUS	MAXIM ADMIS
P.O.T. (procent de ocupare al terenului)	39.58 %	38.87 %	40 %
C.U.T. (coeficient de utilizare a terenului)	0.915 m²/ADC	0.96 m²/ADC	2.4 m²/ADC
NUMĂR DE NIVELURI	P ,P+1E, P+2E	P+1E	P+3E
ÎNĂLŢIME MAXIMĂ	---	10.34 m	12 m

SUPRAFEŢE	CIRCULAŢII PIETONALE	CIRCULAŢII CAROSABILE	SPAŢII VERZI	TEREN NEAMENAJAT
	EXISTENT NU SE MODIFICA	EXISTENT NU SE MODIFICA	EXISTENT NU SE MODIFICA	EXISTENT NU SE MODIFICA

DISTANŢE LIMITE DE PROPRIETATE	NORD	SUD	EST	VEST
	14.95 m	17.36 m	2.03 m	51.13 m

NUMĂR CORPURI DE CLĂDIRI				
EXISTENTE	DESFIINŢATE	MENŢINUTE	PROPUSE SAU EXTINSE	REZULTATE
10	1	9	1	10

CONSTRUCŢII	SUPRAFAŢA CONSTRUITĂ	SUPRAFAŢA DESFĂŞURATĂ	SUPRAFAŢA UTILĂ	SUPRAFAŢA LOCUIBILĂ
EXISTENTE	1628 m²	3766 m²	0.00 m²	0.00 m²
DESFIINŢATE	241 m²	241 m²	0.00 m²	0.00 m²
MENŢINUTE	1387 m²	3525 m²	0.00 m²	0.00 m²
PROPUSE	212 m²	424 m²	341.37 m²	0 m²
TOTAL	1599 m²	3949 m²	341.37 m²	0 m²

Categoria de importanţă.

Încadrarea construcţiei în categoriile de importanţă definite prin HG 766-1997 se face în conformitate cu metodologia prezentată în regulamentul adoptat prin Ordinul MLPAT nr. 31/N-1995. Conform acesteia, construcţiile se încadrează în ***categoria de importanţă (C) - construcţii de importanţă normală.***

Clasa de importanță.

Conform **Cod de proiectare seismică P100–1/2013** construcția investigată se include în ***clasa III de importanță și de expunere la cutremur***, pentru care factorul de importanță și expunere al construcției este γ_I **= 1,0**.

ROMÂNIA * CONSILIUL JUDEȚEAN NĂSĂUD *

CARACTERISTICILE CONSTRUCȚIEI

OBIECTIV C5: Funcțional : Construcția a fost gândită pentru a satisface cerințele beneficiarului și exigențele impuse de legislația în vigoare, fiind compartimentată în situația existentă astfel:

- **Funcțiuni – situație propusă**

CENTRALIZATOR SUPRAFEȚE | VOLUME UTILE

NIVEL	NR.	FUNCȚIUNE	SUPRAFAȚA UTILĂ	ÎNĂLȚIME	VOLUM
PARTER	[P01]	Vestibul	22.99	3.00	68.51
PARTER	[P02]	CASA SCARII	14.41	3.00	43.23
PARTER	[P03]	Birou	13.44	3.00	40.32
PARTER	[P04]	Birou sef BIR	19.38	3.00	58.14
PARTER	[P05]	Sala consiliere canditi	23.96	3.00	71.76
PARTER	[P06]	Birou	16.23	3.00	48.57
PARTER	[P07]	Birou	11.68	3.00	35.04
PARTER	[P08]	HOL	17.66	3.00	52.11
PARTER	[P09]	HOL	2.40	3.00	7.19
PARTER	[P10]	GS Barbati	3.84	3.00	11.53
PARTER	[P11]	WC	2.41	3.00	7.23
PARTER	[P12]	GS Femei	2.05	3.00	6.14
PARTER	[P13]	WC	1.92	3.00	5.77
PARTER	[P14]	GS Persoane cu dizabilitati	8.25	3.00	24.63
PARTER	[P15]	Camera Tehnica	9.31	3.00	27.55

	15		**169.93 m²**		**507.72 m³**

SUP CENTRALIZATOR SUPRAFAȚĂ UTILĂ ETAJ

NIVEL	NR.	FUNCȚIUNE	SUPRAFAȚA UTILĂ	ÎNĂLȚIME	VOLUM
ETAJ 1	[E01]	CASA SCARII	14.41	3.00	43.23
ETAJ 1	[E02]	HOL	17.78	3.00	52.36
ETAJ 1	[E03]	Birou Asociatia Veteranilor de razboi din teatrele de operatii	24.48	3.00	73.43
ETAJ 1	[E04]	Birou asociatia cultul eroilor	13.45	3.00	40.36
ETAJ 1	[E05]	Birou sef A.CM.R.R.	19.38	3.00	58.14
ETAJ 1	[E06]	Birou sef A.N.V.R.	11.68	3.00	35.04
ETAJ 1	[E07]	Club A.C.M.R.R.	23.96	3.00	71.76
ETAJ 1	[E08]	Birou personal lucru A.N.V.R.	16.23	3.00	48.57
ETAJ 1	[E09]	Arhiva	16.56	3.00	49.56
ETAJ 1	[E10]	HOL	3.29	3.00	9.87
ETAJ 1	[E11]	GS Barbati	3.84	3.00	11.53
ETAJ 1	[E12]	WC	2.41	3.00	7.23
ETAJ 1	[E13]	GS Femei	2.05	3.00	6.14
ETAJ 1	[E14]	WC	1.92	3.00	5.77
	14		**171.44 m²**		**512.99 m³**

ROMÂNIA * CONSILIUL JUDEȚEAN NEAMȚ *

- **Organizarea spațial-funcțională a spațiului:**
- **CONFORM TABEL**
- **Organizarea curții**

Accese carosabile și pietonale:

Imobilul este situat în intravilanul municipiului Piatra Neamţ, str. Durăului nr. 7. Terenul cu suprafaţa măsurată de 4113 mp, (4127 mp din acte), cu nr. cadastral 58056 şi construcţii C1 - C10, înscrise în Cartea Funciară nr. 58056, este proprietatea Judeţului Neamţ - domeniul public potrivit înscrisurilor notate în Extrasul de Carte Funciară nr.47842 din 30.08.2024.

Imobilul este încadrat conform PUG în UTR 1 - zona centrală, cu funcţiunea dominantă instituţii, servicii publice de interes general şi rezidenţială, subzona CA2 - centrală cu funcţiuni complexe, cu clădiri de înălţime medie şi înalte, cu regim de construire continuu sau discontinuu.

Vecinătățile amplasamentului:

Nord - Proprietăți private; colțul nord-vestic Liceul de artă "Victor Brauner"; Sud - Proprietăți private; colțul sud-estic str. Durăului;

Est - Proprietăți private;

Vest - Proprietăți private.

- **PARCAJE:**

Avand in vedere destinatia si functiunile existente pe amplasament constructia propusa este o cladire administrativa fara acces pentru public sau cu acces limitat pietonal.

Confor CU nr. 759/19.09.2024 sunt necesare 1 loc de parcare la 80mp Su pentru cladire administrative fara acces public.

Pentru personalul care ocupa cladirea sunt prevazute in interiorul amplasamentului
- 5 locuri de parcare nenominale.

Data fiind natura functiunilor propuse, publicul vizitator are permis accesul pietonal doar prin PUNCTELE DE CONTROL ACCES stabilite de administratorul complexului.

Nu se intervine asupra spatiului verde existent. Constructia propusa se va executa pe amprenta cladirii existente asigurandu-se distante de siguranta fata de cladirile invecinate, **fara a ocupa suprafete din spatiul verde existent.**

SOLUȚII CONSTRUCTIVE ȘI DE FINISAJ

II.01 SISTEMUL CONSTRUCTIV

- **Infrastructura**

Infrastructura este alcătuită din fundații izolate alcatuita talpa si cuzinet din beton armat.

Suprastructura este alcatuită din cadre de beton armat cu pereti din BCA. Planseele de nivel se vor realiza din beton armat.

Inchiderea la partea superioara se realizeaza printr-o terasa necirculabila prevazuta cu scara de acces din interior pentru acces de mentenanta.

II.02 ÎNCHIDERILE EXTERIOARE ȘI COMPARTIMENTĂRILE INTERIOARE

- **Inchideri exterioare:**

Închiderile exterioare propuse vor fi realizate din zidărie din blocuri de BCA de 25 cm grosime. Acestea sunt termoizolate la exterior cu 10 cm de vată bazaltică de fațadă. Pe fatada principala accesul se realizeaza printr-un perete cortina.

- **Compartimentări interioare:**

Pereții de compartimentare se realizeaza din BCA si gips-carton.

II.03 FINISAJELE INTERIOARE

Prin proiect vor fi prevăzute finisaje de calitate pentru asigurarea durabilităţii în timp. Culorile folosite pentru suprafeţele verticale nu vor fi stridente, preferându-se vernil cu nuanţele desaturate si alb. Pentru suprafeţele orizontale din materiale organice se preferă culoarea naturală a acestora, iar pentru cele minerale culoarea naturală sau una neutră.

Pardoseli: plăci ceramice;

Plinte: în spaţiile unde pardoseala este finisată cu gresie se vor folosi plinte din gresie de acelaşi tip ca la pardoseală

Pereți:- vopsitorii lavabile pentru pereți;

-zone placate cu faianță (grupuri sanitare) faianţă dispusă până la cota tavanului în baie.

Tavane / plafoane: tavan vopsitorie lavabilă RAL 9010;

Tâmplarie interioară si exterioara: va fi realizată din PVC, având dimensiunile și diviziunile conform tabelului de tâmplărie.

II.04 FINISAJELE EXTERIOARE

Pe zona soclului din beton armat, va exista un placaj de cărămidă, tip argo rotado (în general sub cota ±0,00 se va folosi termosistem din polistiren extrudat de 10 cm grosime ce va fi aplicat pe pereţii/elevaţiile de beton ce au fost hidroizolate în prealabil).

În zonele unde există zidărie se va folosi termosistem aplicat pe blocurile ceramice, format din plăci de vată bazaltică de fațadă ce are 10 cm grosime și tencuială armată din plasă cu fibră de sticlă și finisaj de tencuială decorativă minerală praf de piatră , culoare albă;

Tâmplăria exterioară ce cuprinde ferestrele și ușile, vor fi din PVC, culoare antracit, având dimensiunile şi diviziunile conform tabelului de tâmplărie. Suprafeţele vitrate vor fi

realizate din sticlă izolatoare termic (tip termopan). Toate foile de sticlă care sunt plasate sau coboară sub cota parapetului (0,90 m faţă de pardoseală) vor fi realizate din geam termoizolant de siguranţă (securizat) sau se va monta un parapet de protecţie în faţa acestora.

II.05 ACOPERIȘUL ȘI ÎNVELITOAREA

Acoperișul este realizat dintr-o terasa necirculabila cu structura din beton armat.

II.06 COȘURILE DE FUM

Nu este cazul

II.07 ALTE SOLUȚII CONSTRUCTIVE SPECIFICE PROIECTULUI

Nu este cazul.

CAPITOLUL III. ÎNDEPLINIREA CERINȚELOR DE CALITATE

III.01 CERINȚA DE CALITATE «A» REZISTENȚĂ ȘI STABILITATE (A1, A2)

Conform prevederilor din memoriul de structură.

III.02 CERINȚA DE CALITATE «B» SIGURANȚA ÎN EXPLOATARE (B1, B9)

B1 - Siguranța în exploatare pentru construcții civile, industriale, agrozootehnice, energetice, telecomunicații, miniere.

a) Domeniul construcții

Cerințele de calitate esențiale impun, protecția utilizatorilor în timpul exploatării și au în vedere următoarele condiții tehnice de performanță.

A) Siguranța circulației pietonale.

B) Siguranța circulației cu mijloace de transport mecanizate.

C) Siguranța în timpul lucrărilor de întreținere.

D) Siguranța la intruziuni și efracții.

E) Creșterea gradului de asigurare la vibrații și acțiuni climatice.

A) Siguranța circulației pietonale

- **A1) Siguranța circulației exterioare pe căi pietonale, presupune luarea măsurilor împotriva riscului de accidentare prin:**

a) alunecare – pante maxime 2% transversal și 5% longitudinal;

b) împiedicare – denivelări admise 2,5 cm;

c) coliziune cu obstacole laterale sau frontale – lățimea liberă a căilor pietonale 1,50 m minim;

d) cădere pe timp de furtună – se vor prevedea balustrade de protecție și sprijin;

- **A2) Siguranța circulației pe rampe și trepte exterioare împotriva riscului de accidentare prin:**

a) oboseală excesivă – rampe cu panta 8% cu maxim 6 m lungime;

b) cădere sau împiedicare – la trepte marginile vor fi clarvizibile;

- **A3) Siguranța cu privire la împrejmuire împotriva riscului de accidentare în caz de:**

a) escaladare;

b) cățărare;

c) penetrare.

- **A4) Siguranța cu privire la accesul în clădire împotriva riscului de accidentare prin:**

a) oboseală excesivă – se va respecta relația treptelor pentru cazuri generale, între înălțime treaptă și lățime (2 h + l = 62 ÷64 cm).

b) coliziune - lățimi rampe și scări de acces dimensionate conform P118 și NP051.

c) lățimi libere – la golurile de uși dimensionate conform destinației și numărului de fluxuri conform P118;

d) cădere în gol – rampe și scări cu balustrade de protecție cu h înălțimea și intervalele calculate conform STAS 6131.

e) alunecare – pardoselile se vor realiza astfel încât să evite alunecarea chiar și pe vreme umedă.

- rampele vor fi prevăzute cu pante optime și materiale care să asigure folosirea în anotimpul rece (îngheț pe carosabil).

f) împiedicare – treptele vor fi concepute astfel încât să evite accidentarea prin agățare cu vârful piciorului.

- **A5) Siguranța cu privire la circulația interioară pentru asigurarea protecției împotriva accidentării prin:**

a) alunecare – strat de uzură care să evite alunecarea, pardoseli antiderpante și măsuri în încăperile umede pentru pentru evitarea alunecării și producerii de accidente;

b) împiedicare – nu vor fi denivelări mai mari de 2,5 cm (maxim admis) între pardoseli;

c) contactul cu proeminențe joase-înălțimea liberă de trecere sub obstacole va fi de cel puțin 2,10 m finit.

d) contactul cu elemente verticale laterale – suprafețe laterale fără bavuri, proeminente, muchii ascuțite, etc.

e) contactul cu suprafețe vitrare-panourile cu geam sub cotă parapet 0,90 m trebuie să fie realizate cu balustradă de siguranță- suprafețele vitrate vor fi marcate pentru atenționarea utilizatorilor.

f) contactul cu uși batante sau uși care se deschid:

ușile batante vor fi semnalizate cu marcaje de atenționare;

g) coliziune cu alte persoane:

ușile interioare vor avea lățimi libere dimensionate conform funcțiunii și corelate cu numărul de fluxuri rezultate conform P118/99.

h) producerea de panică:

-traseele de circulație și căile de evacuare vor fi libere, comode și clare în rezolvarea funcțională;

-căile de circulație vor fi marcate corespunzător.

- **A6) Siguranța cu privire la schimbarea de nivel împotriva:**

a) căderii de la un nivel la altul: parapetele vor fi dimensionate și concepute conform STAS 6131;

- ferestrele cu parapete mai mici de 0,90 m (0...0,60 m) vor avea balustrade de siguranță;
- ferestrele se vor deschide cu mecanisme reglabile ușor de acționat de către utilizatori.

- **A7) Siguranța cu privire la deplasarea pe scări și rampe, împotriva:**

a) oboselii excesive – treptele se vor dimensiona la cazul general cu formulă: 2h+l = 62÷64 cm.

d) căderea în gol – scările, rampele, treptele, podestele vor fi asigurate cu balustrade conform STAS 6131;

e) balustrade sunt prevăzute pe ambele lațuri ale scărilor.

f) alunecare – finisajul rampelor, scărilor și podestelor se vor executa din materiale antiderapante;

g) împiedicare – treptele se vor executa cu terminație verticală fără proeminențe pentru a evită împiedicarea;

h) lovire la partea superioară

i) înălțimea liberă de circulație va fi 2,10 m la scări, podeste, coridoare

j) coliziune – lățimile rampelor și podestelor scărilor se stabilesc funcție de numărul de fluxuri conform P118 și NP051, dar având în vedere și funcțiunile deservite.

B) Siguranța circulației cu mijloace de transport mecanizate

Nu este cazul

C) Siguranța în timpul lucrărilor de întreținere

C1) Siguranța cu privire la întreținerea vitrajelor

a) Înălțimile de siguranță vor fi cu parapet de siguranță de minim 90 cm dar funcție de înălțimea față de sol și corelat cu STAS 6131 (parapete de siguranță).

b) ferestrele fixe aflate la înălțimi de peste 4,0 m înălțime vor fi întreținute de personal autorizat și dotat cu echipament de asigurare în timpul lucrului, prin sisteme speciale de susținere și ancorare.

c) ferestre care nu pot fi întreținute din exterior, vor fi alcătuite astfel încât să poată fi curățate din interior în condiții de deplină siguranță.

d) în zonele laterale cu suprafețe vitrate foarte mari se vor prevedea utilaje speciale cu caracter permanent, având posibilitatea de glisare pe întreaga suprafață, utilajele fiind dotate cu parapete de protecție la platformă de 1,10 m înălțime – nu este cazul.

- **C2) Siguranța cu privire la întreținerea casei de scară**

a) scările concepute facilitează executarea lucrărilor de întreținere;

b) podestele și rampele vor fi dimensionate conform normativului P118 și NP051 dar și funcție de caracteristicile funcționale.

c) se asigură întreținerea din interior fără riscuri de accidentare pentru personalul de întreținere.

- **C3) Siguranța cu privire la întreținerea acoperișurilor**

a) acoperișurile tip șarpantă.

D) Siguranța la intruziuni și efracție

- **D1) Siguranța cu privire la împrejmuiri pentru:**

a) împiedicarea escaladării;

- **D2) Siguranța cu privire la incinta clădirii – se referă la:**

a) măsuri orientative: - aplicate de beneficiar.

b) accese în incinta și cladire – ușor vizualizate din interiorul clădirii;

c) sistematizarea verticală și organizarea incintei nu obturează câmpul vizual de supraveghere;

d) parcajele amplasate – nu este cazul

- **D3) Siguranța cu privire la închiderile perimetrale – se referă la:**

a) împiedicarea actelor de vandalism – prin prevederea de finisaje rezistente la șocuri și neabsorbante pentru a putea fi ușor curățate.

b) împiedicarea cățărării și pătrunderii prin efracție:

elementele fațadei vor împiedica escaladarea;

suprafețele vitrate de la parterul construcției se vor asigura cu măsuri de protecție corespunzătoare.

c) împiedicarea pătrunderii animalelor dăunătoare sau insectelor

golurile fațadelor – protejate în anotimpul cald contra insectelor.

D4) Siguranța cu privire la acoperișuri – se referă la:

a) măsuri de prevenire – accesul pe acoperiș din interiorul cladirii și numai de către persoane autorizate.

- **D5) Siguranța cu privire la compartimentări presupune:**

a) măsuri de prevenire – pereți rezistenți la impact;

E) Creșterea gradului de asigurare la vibrații și acțiuni climatice

E1) Creșterea gradului de asigurare la vibrații

Pentru creșterea gradului de asigurare la vibrații, se vor grupa pe zone compartimentele cu activități similare; separarea spațiilor cu cerințe deosebite din punct de vedere al confortului acustic, de spațiile producătoare de zgomote – configurație existentă;

Măsurile de atenuare a zgomotelor și vibrațiilor este realizată prin:

- prevederea de echipamente dinamice (pompe, ventilatoare, compresoare) performanțe cu un nivel de zgomot scăzut în funcționare;

- măsuri constructive de atenuare a zgomotelor sau vibrațiilor produse de unele surse locale (aparate sau utilaje) conform prevederilor din STAS 8048/1;

- izolarea corespunzătoare a elementelor despărțitoare;

- limitarea vitezelor de vehiculare a fluidelor în elementele instalațiilor utilitare, termice, de ventilație și sanitare.

Conform cerinței – nivelul de transmitere a vibrațiilor produse de utilajele instalației de ventilare și climatizare (ventilatoare, compresoare, pompe) la părțile structurii de rezistentă, susceptibile de a intră în rezonanță (planșee, acoperișuri terasă, platforme), să fie cât mai redus posibil.

- **E2) Creșterea gradului de asigurare la acțiuni climatice**

Asigurarea performanțelor higrotermice ale elementelor de închidere perimetrale se va face astfel încât pierderile de căldură să fie cât mai reduse.

Se va urmări că umiditatea materialelor componente că urmare a condensării vaporilor de apa în perioadele reci să nu depășească valorile normate conform STAS 6472/4.

Asigurarea economiei de energie în clădire privește principalele modalități de utilizare a energiei în condiții determinate de amplasare, de utilizare funcțională și de dotare tehnică, și anume: încălzire, ventilare și tratare a aerului.

Economia obținută din energia consumată în special pentru încălzire în sezonul rece, dar și pentru răcire în sezonul cald, implică conceperea și realizarea construcției și în special a elementelor de închidere cu o foarte bună izolare termică, o deosebită realizare a elementelor vitrate și cu o scăzută permeabilitate la aer.

Consumurile de energie pentru ventilare și tratare specială a aerului depind de gradul de dotare a sediului administrativ, în special intervenind dimensionarea, dar și echiparea cu instalații speciale.

Asigurarea la acțiunile climatice depinde și de „coeficientul global de izolare termică al clădirii G1" care va fi inferior valorii corespunzătoare de referință „G1 ref."

- **E3) Protecția împotriva zgomotului și protecția la vibrații**

La dimensionarea instalațiilor de încălzire, ventilație – condiționare și termoenergetice în proiectul inițial, au fost adoptate viteze de circulație a apei și aerului în limitele indicate de Normativele I13/2002 și I5/1998 în vederea evitării apariției zgomotelor în instalație, în concordanță cu destinația clădirii. Amplasarea și montarea echipamentelor cu elemente în mișcare se va face astfel încât să se limiteze transmiterea zgomotului. Nivelul de zgomot produs de funcționarea instalațiilor de ventilație – condiționare și resimțit în încăperi va fi cel mult egal cu nivelul de zgomot ambiant din încăperile ventilate. Valorile admisibile pentru nivelul de zgomot sunt cele indicate în NGPM, STAS 6156, precum și normativul C125.

- **E4) Protecția împotriva zgomotului prin:**

-amplasarea echipamentelor și instalațiilor electrice astfel încât să se limiteze zgomotul transmis în afara acestora;

-alegerea aparatelor și echipametelor electrice este astfel făcută încât să se reducă nivelul de zgomot la utilizare.

III.03 CERINȚA DE CALITATE «C» SECURITATEA LA INCENDIU

La întocmirea documentaţiei au fost avute în vedere pericolele potenţiale de apariţie a incendiilor în scopul aplicării măsurilor de prevenire.

Principalele acte normative ale căror prevederi trebuiesc aplicate sunt următoarele:

HGR nr. 804/25.07.2007 privind controlul asupra pericolelor de accident major în care sunt implicate substanţe periculoase;

HGR 622/2004 privind stabilirea condiţiilor de introducere pe piaţă a produselor pentru construcţii pe baza performanţelor de comportare la foc a acestora;

Ordin 252/19.07.2007 al MIRA privind aprobarea metodologiei de atestare a persoanelor care proiectează, execută, verifică, întreţin şi/sau repară sisteme sisteme şi instalaţii de apărare împotriva incendiilor, efectuează lucrări de termopritecţie şi ignifugare, de verificare, întreţinere şi reparare a autospecialelor şi/sau a altor mijloace tehnice destinate apărării împotriva incendiilor.

Normativ de siguranţă la foc a construcţiilor, indicativ P118 – 99; Norme de

prevenire şi dotare împotriva incendiilor PE – 009/93;

Normativ C300/1994 aprobat cu Ord. MLPAT nr. 20/N/11.06.1994 pentru prevenirea şi stingerea incendiilor pe durata execuţiei lucrărilor de construcţii şi instalaţii;

Ordin nr. 80/06.05.2009 al M.A.I. privind aprobarea normelor metodologice de avizare şi autorizare privind securitatea la incendiu şi protecţia civilă;

Ordin nr. 130/25.01.2007 al M.A.I. privind aprobarea metodologiei de elaborare a scenariilor de securitate la incendiu;

STAS 10903/2-79 – Determinarea sarcinii termice în construcţii. OUG 195/2005 –

Ordonanţă privind protecţia mediului:

Legea nr. 265/2006 – Lege pentru aprobarea OUG 195/2005;

HGR 621/2005 – Hotărâre privind gestionarea ambalajelor şi deşeurilor; HGR 349/2005 –

Horărâre privind depozitarea deşeurilor.

Solvenţii şi diluanţii sunt în general, combustibili, prin urmare trebuiesc luate următoarele măsuri de precauţie:

- se interzice fumatul în alte locuri decât cele amenajate special;
- se va suprima orice sursă de incendiu, cum ar fi: instalaţii sau cabluri electrice izolate necorespunzător; utilaje electrice defecte care provoacă scântei la cuplare şi decuplare.

Măsurile prevăzute în aceste acte normativ nu sunt limitative, constructorul şi beneficiarul putându-le suplimenta şi cu alte măsuri, în scopul desfăşurării activităţii în condiţii normale, pentru evitarea oricărui pericol.

Beneficiarul de investiţii este obligat să vegheze ca recepţionarea şi darea în exploatare a obiectivului să se facă numai dacă sunt respectate prevederile şi condiţiile din actele normative.

III.04 CERINȚA DE CALITATE «D» IGIENĂ, SĂNĂTATE ȘI MEDIU

a – IGIENĂ, SĂNĂTATE ȘI MEDIU

Activitățile desfășurate nu sunt generatoare de:

- noxe în aer, radioactivitate, câmp electromagnetic

Menținerea Igienei:

- echipare cu instalații sanitare conform normativelor, posibilități de curățire, întreținere:

Mediul termic și umiditatea aerului interior, temperatură suprafețelor elementelor care limitează spațiul sunt determinate în principal de:

- funcționarea instalației de încălzire-climatizare
- termoizolarea construcției (conformarea elementelor / alcătuirilor cu rol termoizolator)

Condensul sau umiditatea la suprafață sau în interiorul alcătuirilor constructive care limitează spațiul, determinate în principal de:

- natura sau calitatea surselor de vapori sau apa
- izolațiile hidrofuge sau straturile de rupere a capilarității
- termoizolații
- barierele de vapori, straturile de difuzie
- permeabilitatea la aer a elementelor care limitează spațiul

Iluminatul natural și artificial:

- se asigură iluminatul natural al spațiilor interioare
- se asigură: numărul, natura, poziția și fiabilitatea corpurilor de iluminat funcționale
- se întreține transparența și curățirea elementelor vitrate

Alimentarea cu apa și igiena apei vizează:

- calitatea apei la sursă
- calitatea apei la utilizator
- instalațiile de pompare, transport, tratare, stocare și debitare

Igiena evacuării apelor uzate vizează:

- procesele tehnologice care determină apa uzată; Instalațiile de pompare și transport a apei uzate

Igiena evacuării deșeurilor solide vizează:

- calitatea și compoziția deșeurilor solide
- procesele tehnologice care determină deșeurile solide
- modul de stocare și transport a deșeurilor solide

- **b - REFACEREA ȘI PROTECȚIA MEDIULUI**

Funcțiunile prevăzute prin proiect nu generează noxe, zgomot sau alți factori de poluare ai mediului. Deșeurile rezultate din activitatea comercială sunt depozitate într-un spațiu special amenajat. Colectarea și depozitarea deșeurilor menajere se face pe baza de

contract cu societatea de salubrizare abilitată. În incintă se amplasează un box de reciclare pentru pet, plastic, aluminiu și sticlă.

- **Măsuri de protecția mediului în timpul execuției lucrărilor și scăderea agenților**
- **poluanți**

Lucrările cuprinse în prezentul proiect nu determină modificări sau degradări ale mediului înconjurător.

Se vor respecta cu stricteţe prevederile din următoarele acte normative orivind protecţia mediului:

OUG 195/2005 – Ordonanţă privind protecţia mediului:

Legea nr. 265/2006 – Lege pentru aprobarea OUG 195/2005;

HGR 621/2005 – Hotărâre privind gestionarea ambalajelor şi deşeurilor; HGR 349/2005 –

Horărâre privind depozitarea deşeurilor.

La execuţia lucrărilor se vor avea în vedere prevederile Legii protecţiei mediului. Măsurile de reducere a impactului potenţial negativ asupra mediului sunt cuprinse în prevederile tehnice şi în valorile de realizare ale obiectelor aferente reparaţiei prin măsuri de reducere a riscului de poluare a mediului.

Agenţii economici care generează deşeuri au obligaţia să ţină o evidenţă a gestiunii acestora pentru fiecare tip de deşeu.

Conform HG nr. 856/16.08.2002, privind evidenţa gestiunii deşeurilor şi pentru aprobarea listei privind deşeurile, inclusiv deşeurile periculoase, tipurile de materiale rezultate din demolări sunt definite în mod individual, printr-un sistem de codificare din şasa cifre, în funcţie de activitatea generatoare de deşeuri şi subcapitolul în care se încadrează deşeul.

Deşeurile din construcţii şi demolări care nu se încadrează în categoria deşeurilor toxice şi periculoase, sunt încadrate în liste de categorii de deşeuri la poziţia 17 şi sunt următoarele:

1. beton, cărămizi, ţigle şi materiale ceramice (sau amestecuri sau fracţii separate din acestea), fără conţinut de substanţe periculoase;
2. lemn, sticlă, materiale plastice, metale, pământ, pietre fără conţinut de substanţe periculoase;
3. materiale izolante, fără conţinut de azbest sau alte substanţe periculoase;
4. materiale de construcţii pe bază de gips, necontaminate cu substanţe periculoase;
5. alte amestecuri de deşeuri de la construcţii şi demolări fără conţinut de substanţe periculoase.

Deşeurile rezultate din demolări vor fi preluate şi transportate la o groapă de gunoi. Se va asigura posibilitatea scurgerii apei pluviale către sistemul de canalizare.

În urma finalizării lucrărilor se va avea în vedere menţinerea cadrului natural şi reducerea la maximum a factorului de poluare.

- **c - IZOLAREA HIDROFUGĂ**

Prin proiectare se respectă prevederile Normativului C 040-2002 privind proiectarea și executarea hidroizolațiilor din materiale bituminoase la lucrările de construcție și NP 069- 2002 privind alcătuirea și executarea învelitorilor la construcții. Învelitoarea este hidroizolata

cu membrană din PVC. De asemenea, pereții executați pe plăci din beton armat realizați direct pe pământ sunt hidroizolați.

III.05 CERINȚA DE CALITATE «E» ECONOMIE DE ENERGIE ȘI IZOLARE TERMICĂ

Prin proiectare se asigură respectarea prevederilor din legea 372/2005 cu modificările și completările ulterioare privind creșterea performanței energetice a clădirilor și din Normativele tehnice C107/2,3,4,5- 2005. Prin sistemul constructiv adoptat, se respectă condiția din Normativul c197.2 2005 coeficientul global de izolare termica efectiv - G1<G1 ref 0 coeficientul normat de izolare termică de referință – conform notei de calcul al coeficientului G1. Clădirea este închisă cu panouri zidărie de BCA, care asigură un coeficient de transfer termic corespunzător.

III.06 CERINȚA DE CALITATE «F» PROTECȚIA ÎMPOTRIVA ZGOMOTULUI

La dimensionarea instalaţiilor de încălzire, ventilaţie – condiţionare şi termoenergetice se vor adopta viteze de circulaţie a apei şi aerului în limitele indicate de Normativele I13/2002 şi I5/1998 în vederea evitării apariţiei zgomotelor în instalaţie, în concordanţă cu destinaţia clădirii.

Nivelul de zgomot produs de funcţionarea instalaţiilor de ventilaţie – condiţionare şi resimţit în încăperi va fi cel mult egal cu nivelul de zgomot ambiant din încăperile ventilate.

Valorile admisibile pentru nivelul de zgomot sunt cele indicate în NGPM, STAS 6156, precum şi normativul C125.

Protecţia împotriva zgomotului se face prin :

Amplasarea echipamentelor şi instalaţiilor electrice astfel încât să se limiteze zgomotul transmis în afara acestora ;

Alegerea aparatelor şi echipametelor electrice este astfel făcută încât să se reducă nivelul de zgomot la utilizare.

SCENARIUL 2

SUPRAFAȚĂ TEREN PROPRIETATE	4113 m²		
	EXISTENT	PROPUS	MAXIM ADMIS
P.O.T. (procent de ocupare al terenului)	39.58 %	38.87 %	40 %
C.U.T. (coeficient de utilizare a terenului)	0.915 m²/ADC	0.96 m²/ADC	2.4 m²/ADC
NUMĂR DE NIVELURI	P ,P+1E, P+2E	P+1E	P+3E
ÎNĂLȚIME MAXIMĂ	---	10.34 m	12 m

SUPRAFEȚE	CIRCULAȚII PIETONALE	CIRCULAȚII CAROSABILE	SPAȚII VERZI	TEREN NEAMENAJAT
	EXISTENT NU SE MODIFICA	EXISTENT NU SE MODIFICA	EXISTENT NU SE MODIFICA	EXISTENT NU SE MODIFICA

DISTANȚE LIMITE DE PROPRIETATE	NORD	SUD	EST	VEST
	14.95 m	17.36 m	2.03 m	51.13 m

NUMĂR CORPURI DE CLĂDIRI				
EXISTENTE	DESFIINȚATE	MENȚINUTE	PROPUSE SAU EXTINSE	REZULTATE
10	1	9	1	10

CONSTRUCȚII	SUPRAFAȚA CONSTRUITĂ	SUPRAFAȚA DESFĂȘURATĂ	SUPRAFAȚA UTILĂ	SUPRAFAȚA LOCUIBILĂ
EXISTENTE	1628 m²	3766 m²	0.00 m²	0.00 m²
DESFIINȚATE	241 m²	241 m²	0.00 m²	0.00 m²
MENȚINUTE	1387 m²	3525 m²	0.00 m²	0.00 m²
PROPUSE	212 m²	424 m²	341.37 m²	0 m²
TOTAL	1599 m²	3949 m²	341.37 m²	0 m²

Categoria de importanță.

Încadrarea construcției în categoriile de importanță definite prin HG 766-1997 se face în conformitate cu metodologia prezentată în regulamentul adoptat prin Ordinul MLPAT nr. 31/N-1995. Conform acesteia, construcțiile se încadrează în ***categoria de importanță (C) - construcții de importanță normală.***

Clasa de importanță.

Conform **Cod de proiectare seismică P100–1/2013** construcția investigată se include în ***clasa III de importanță și de expunere la cutremur***, pentru care factorul de importanță și expunere al construcției este γ_I = **1,0**.

CARACTERISTICILE CONSTRUCȚIEI

OBIECTIV C5 - Din punct de vedere functional se pastreaza conformarea din scenariul 1, cu diferenta la structura de rezistenta unde se propune amenajarea acoperisului cu sarpanta din lemn si invelitoare din tigla ceramica, respectiv structura realizata cu pereti structurali din beton armat.

3.6. Actul doveditor al forței majore, după caz

Nu este cazul.

4. IDENTIFICAREA SCENARIILOR/OPȚIUNILOR TEHNICO-ECONOMICE (MINIMUM DOUĂ) ȘI ANALIZA DETALIATĂ A ACESTORA

4.1. Soluţia tehnică, din punct de vedere tehnologic, constructiv, tehnic, functional - arhitectural şi economic, cuprinzând

a) **descrierea principalelor lucrări**

LUCRĂRI PROPUSE CONFORM EXPERTIZEI TEHNICE	
SCENARIUL 1	**SCENARIUL 2**
Construire cladire administrativa suprafata construita desfasurata 424 mp o Se infiinteaza o cladire cu functiunea de cladire administrativa centru militar, regim de inaltime parter si etaj, aria construita propusa = 212 mp, aria construita desfasurata propusa = 424 mp; o Cladirea va cuprinde birouri, sali de conferinte, grupuri sanitare, holuri, spatii tehnice si va avea diferentiate doua accese in cladire, unul pentru public si unul pentru personalul militar; o Cladirea propusa se termoizoleaza cu 10 cm termoizolatie peretii, 10 cm termoizolatie pardoseala si soclu, 15 cm termoizolatie planseu superior; o Finisaj interior pardoseala PVC trafic sau gresie trafic; o Pentru cladirea propusa se foloseste tamplarie exterioara aluminiu cu geam termoizolant cu trei foi de sticla, tamplarie interioara PVC/lemn, fatada ventilata; o Acoperisul va fi tip terasa. o Se foloseste un sistem de cadre de beton armat cu inchideri exterioare din zidarie BCA 25cm planseu de b.a., fundatii izolate sub stalpi din beton armat o Se utilizeaza incalzire pe gaz cu radiatoare. o Se utilizeaza sistem panouri fotovoltaice ON GRID si stocare.	Din punct de vedere functional se pastreaza conformarea din scenariul 1 cu diferenta la structura de rezistenta unde se propune amenajarea acoperisului cu sarpanta din lemn si invelitoare din tigla ceramica respectiv structura realizata cu pereti structurali din beton armat.

b) **descrierea, după caz, şi a altor categorii de lucrări incluse în soluţia tehnică propusă.**

SCENARIUL 1	SCENARIUL 2
Nu este cazul.	Nu este cazul.

c) **analiza vulnerabilităţilor cauzate de factori de risc, antropici şi naturali, inclusiv de schimbări climatice ce pot afecta investiţia**

SCENARIUL 1	SCENARIUL 2
Nu este cazul.	Nu este cazul.

d) **informaţii privind posibile interferenţe cu monumente istorice/de arhitectură sau situri arheologice pe amplasament sau în zona imediat învecinată; existenţa condiţionărilor specifice în cazul existenţei unor zone protejate**

SCENARIUL 1	SCENARIUL 2
Nu este cazul.	Nu este cazul.

e) **caracteristicile tehnice şi parametrii specifici investiţiei rezultate în urma realizării lucrărilor de intervenţie**

SCENARIUL 1	SCENARIUL 2
Suprafețe: **CONFORM TABEL INDICI**	**Suprafețe:** **CONFORM TABEL INDICI**

4.2. Necesarul de utilităţi rezultate, inclusiv estimări privind depăşirea consumurilor iniţiale de utilităţi şi modul de asigurare a consumurilor suplimentare

SCENARIUL 1	SCENARIUL 2
NU ESTE CAZUL	NU ESTE CAZUL

4.3. Durata de executie şi etapele principale corelate cu datele prevăzute în graficul orientativ de realizare a investiţiei, detaliat pe etape principale*

SCENARIUL 1	SCENARIUL 2
12 luni	**12 luni**

*Grafice orientative de realizare a investiției - anexate.

4.4. Costurile estimative ale investiţiei

SCENARIUL 1	SCENARIUL 2
VALOAREA TOTALA A INVESTITIEI 919.950,07 lei cu TVA **VALOARE C+M 704.377,25 lei cu TVA**	**VALOAREA TOTALA A INVESTITIEI 1.025.398,07 lei cu TVA**** **VALOARE C+M 801,005.25 lei cu TVA**

**Conform Deviz General anexat.

4.5. Sustenabilitatea realizării investiţiei

a) **impactul social şi cultural**

SCENARIUL 1	SCENARIUL 2
Se propune construirea unei cladiri administrative conform temei de proiectare. Cladirea beneficiaza de doua accese separate, unul pentru public - in vederea inscrierii in stagiul militar, iar unul pentru personalul militar. Cele doua fluxuri sunt delimitate prin imprejmuirea propusa. La parter cladirea trebuie sa cuprinda 4 birouri, sala de consiliere, camera tehnica, grupuri sanitare si circulatii verticale si orizontale. Holul de la intrare se configureaza si ca un spatiu de asteptare. La etaj este necesara o sala de consiliere, grupuri sanitare, arhiva si 4 birouri. Cladirea prezinta si un grup sanitar pentru persoane cu dizabilitati. Functiunile propuse prin tema de proiectare, in conformitate cu standardele nationale si europene, coroborate cu necesitatile beneficiarului sunt.	Se propune construirea unei cladiri administrative conform temei de proiectare. Cladirea beneficiaza de doua accese separate, unul pentru public - in vederea inscrierii in stagiul militar, iar unul pentru personalul militar. Cele doua fluxuri sunt delimitate prin imprejmuirea propusa. La parter cladirea trebuie sa cuprinda 4 birouri, sala de consiliere, camera tehnica, grupuri sanitare si circulatii verticale si orizontale. Holul de la intrare se configureaza si ca un spatiu de asteptare. La etaj este necesara o sala de consiliere, grupuri sanitare, arhiva si 4 birouri. Cladirea prezinta si un grup sanitar pentru persoane cu dizabilitati. Functiunile propuse prin tema de proiectare, in conformitate cu standardele nationale si europene, coroborate cu necesitatile beneficiarului sunt..

b) **estimări privind forţa de muncă ocupată prin realizarea investiţiei: în faza de realizare, în faza de operare**

SCENARIUL 1	SCENARIUL 2
10 persoane în faza de execuție 6 persoane în faza de operare	10 persoane în faza de execuție 6 persoane în faza de operare

c) **impactul asupra factorilor de mediu, inclusiv impactul asupra biodiversităţii şi a siturilor protejate, după caz**

SCENARIUL 1	SCENARIUL 2
Condițiile nou create și îmbunătățirea celor existente vor permite desfășurarea activitatilor în condiții de siguranță optime, cu asigurarea	Condițiile nou create și îmbunătățirea celor existente vor permite desfășurarea activitatilor în condiții de siguranță optime, cu asigurarea

respectării cerinşelor de protecţia mediului.	respectării cerinşelor de protecţia mediului.

4.6. Analiza financiară şi economică aferentă realizării lucrărilor de intervenţie

* Analiza financiară şi economică aferentă realizării lucrărilor de intervenţie - anexată.

5. SCENARIUL/OPŢIUNEA TEHNICO-ECONOMIC(Ă) OPTIM(Ă), RECOMANDAT(Ă)

5.1. Comparaţia scenariilor/opţiunilor propus(e), din punct de vedere tehnic, economic, financiar, al sustenabilităţii şi riscurilor

Comparaţia scenariilor/opţiunilor propuse:	
Scenariul 1 – **Construire cladire administrativa suprafata construita desfasurata 424 mp** o **Se infiinteaza o cladire cu functiunea de cladire administrativa centru militar, regim de inaltime parter si etaj, aria construita propusa = 212 mp, aria construita desfasurata propusa = 424 mp;** o **Cladirea va cuprinde birouri, sali de conferinte, grupuri sanitare, holuri, spatii tehnice si va avea diferentiate doua accese in cladire, unul pentru public si unul pentru personalul militar;** o **Cladirea propusa se termoizoleaza cu 10 cm termoizolatie peretii, 10 cm termoizolatie pardoseala si soclu, 15 cm termoizolatie planseu superior;** o **Finisaj interior pardoseala PVC trafic sau gresie trafic;** o **Pentru cladirea propusa se foloseste tamplarie exterioara aluminiu cu geam termoizolant cu trei foi de sticla, tamplarie interioara PVC/lemn, fatada ventilata;** o **Acoperisul va fi tip terasa.** o **Se foloseste un sistem de cadre de beton armat cu inchideri exterioare din zidarie BCA 25cm planseu de b.a., fundatii izolate sub stalpi din beton armat** o **Se utilizeaza incalzire pe gaz cu radiatoare.** o **Se utilizeaza sistem panouri fotovoltaice ON GRID si stocare.**	*Scenariul 2* – **Din punct de vedere functional se pastreaza conformarea din scenariul 1, cu diferenta la structura de rezistenta unde se propune amenajarea acoperisului cu sarpanta din lemn si invelitoare din tigla ceramica, respectiv structura realizata cu pereti structurali din beton armat.**
Comparaţia din punct de vedere tehnic:	
A se vedea: - **cap. 5** – Identificarea scenariilor/opţiunilor tehnico-economice (minimum două) şi analiza detaliată a acestora, o **pc. 5.1.** Soluţia tehnică, din punct de vedere tehnologic, constructiv, tehnic, functional - arhitectural şi economic, cuprinzând caracteristicile tehnice şi parametrii specifici investiţiei	

rezultate în urma realizării lucrărilor de intervenţie
Comparaţia din punct de vedere financiar:
Conform Analiza cost-beneficiu
Concluzie: ➢ Sustenabilitatea proiectului – **proiectul este sustenabil** deoarece: ▪ Fluxul de numerar net este pozitiv în toţi anii de previziune din perioada de operare și întreţinere a investiţiei. Chiar daca fluxul de numerar are valoarea zero, proiectul tot este sustenabil din punct de vedere financiar, deoarece excedentele la finele fiecarui an sunt redirectionate catre Bugetul Consolidat al Statului, astfel nici o Institutie Publica nu poate la finalul anului sa inregistreze excedent.
Comparaţia din punct de vedere economic:
Conform Analiza cost-beneficiu
Concluzie: ➢ Sustenabilitatea proiectului – **proiectul <u>este</u> sustenabil** deoarece: ▪ VNAE/C > 0 (zero) – este pozitiv, RIRE/C pozitiv și raportul B/C este supraunitar: rezultă în mod clar că proiectul este necesar, dorit și are efecte economice pozitive. Proiectul este declarat "corespunzător" și poate fi implementat.
Comparaţia din punct de vedere a riscurilor:
Ambele scenarii se comporta asemanator si sunt supuse aceloraşi tipuri de riscuri ce au fost prezentate anterior.

Nota: Pentru Scenariul 1, a se vedea previziunile financiare – anexa la prezentul document.

5.2. Selectarea si justificarea scenariului/optiunii optim(e), recomandat(e)

În urma analizei motivelor expuse în conținutul prezentei documentații se recomandă selectarea SCENARIULUI 1.

În această variantă sunt prevăzute lucrari cu dificultate de executie normala si costuri de executie mai mici .

5.3. Principalii indicatori tehnico-economici aferenţi investiţiei

a) **indicatori maximali, respectiv valoarea totală a obiectivului de investiţii, exprimată în lei, cu TVA şi, respectiv, fără TVA, din care construcţii-montaj (C+M), în conformitate cu devizul general**

➢ Valoarea totală a obiectivului de investiţii
- **2,776,744.38 lei fara TVA**;
- **3,295,519.28 lei cu TVA.**

➢ Construcţii-montaj (C+M)
- **1,971,257.92 lei fara TVA**;
- **2,345,796.92 lei cu TVA.**

b) **indicatori minimali, respectiv indicatori de performanţă - elemente fizice/capacităţi fizice care să indice atingerea ţintei obiectivului de investiţii - şi, după caz, calitativi, în conformitate cu standardele, normativele şi reglementările tehnice în vigoare**

Indicatori de performanţă - elemente fizice/capacităţi fizice

Sconstruită = 212 mp

Suprafaţa desfăşurată totală = 424 mp

c) **indicatori financiari, socio-economici, de impact, de rezultat/operare, stabiliţi în funcţie de specificul şi ţinta fiecărui obiectiv de investiţii**

- **Indicatori financiari:**
  - Valoare investiție: 3,295,519.28 lei , inclusiv TVA.
  - Durata de realizare: 18 luni.
  - Flux de numerar: pozitiv, pe toată durata de operare și întreținere a investiției.
  - Surse de finanțare:
    - Bugetul Județului Neamț prin Consiliul Județean Neamț: 3,295,519.28 lei.
- **Indicatori socio-economici:**
  - Fluxul de numerar net este pozitiv în toți anii de previziune din perioada de operare și întreținere a investiției. Chiar daca fluxul de numerar are valoarea zero, proiectul tot este sustenabil din punct de vedere financiar, deoarece excedentele la finele fiecarui an sunt redirectionate catre Bugetul Consolidat al Statului, astfel nici o Institutie Publica nu poate la finalul anului sa inregistreze excedent.
  - VNAE/C > 0 (zero) – este pozitiv, RIRE/C pozitiv și raportul B/C este supraunitar: rezultă în mod clar că proiectul este necesar, dorit și are efecte economice pozitive. Proiectul este declarat "corespunzător" și poate fi implementat.
- **Indicatori de impact:**
  - Costuri de exploatare și mentenanță scăzute
- **Indicatori de rezultat/operare:**

d) **durata estimată de execuţie a obiectivului de investiţii, exprimată în luni**

18 luni

5.4. Prezentarea modului în care se asigură conformarea cu reglementările specifice funcţiunii preconizate din punctul de vedere al asigurării tuturor cerinţelor fundamentale aplicabile construcţiei, conform gradului de detaliere al propunerilor tehnice

Toate lucrările de construcții și instalații aferente construcției se vor proiecta și executa în conformitate cu legislația în vigoare (conform legii 10/1995 actualizată) asigurându-se performanțele tehnice prin care sunt realizate cerințele esențiale de calitate după cum urmează:

5.5. Nominalizarea surselor de finanţare a investiţiei publice, ca urmare a analizei financiare şi economice: fonduri proprii, credite bancare, alocaţii de la bugetul de stat/bugetul local, credite externe garantate sau contractate de stat, fonduri externe nerambursabile, alte surse legal constituite

Sursele de finantare a investitiilor se constituie in conformitate cu legislatia in vigoare si constau din fonduri proprii , credite bancare , fonduri de la bugetul de stat /bugetul local , credite externe garantate sau contractate de stat , fonduri externe nerambursabile si ale surse legal constituite.

Proiectul va fi finantat 100% buget local – UAT JUD. NEAMȚ.

6. URBANISM, ACORDURI SI AVIZE CONFORME

6.1. Certificatul de urbanism emis în vederea obţinerii autorizaţiei de construire

CERTIFICAT DE URBANISM

6.2. Studiu topografic, vizat de către Oficiul de Cadastru şi Publicitate Imobiliară

STUDIU TOPOGRAFIC, întocmit de către S.C.TOPOPREST S.R.L.

6.3. Studiu topografic, vizat de către Oficiul de Cadastru şi Publicitate Imobiliară

STUDIU GEOTEHNIC, întocmit de către S.C.GEO PROJECT S.R.L.

6.4. Extras de carte funciară, cu excepţia cazurilor speciale, expres prevăzute de lege

Extras de Carte Funciară.

6.5. Avize privind asigurarea utilităţilor, în cazul suplimentării capacităţii existente

CONFORM CU

6.6. Actul administrativ al autorităţii competente pentru protecţia mediului, măsuri de diminuare a impactului, măsuri de compensare, modalitatea de integrare a prevederilor acordului de mediu, de principiu, în documentaţia tehnico-economică

Agenția pentru Protecția Mediului Neamț

6.7. Avize, acorduri şi studii specifice, după caz, care pot condiţiona soluţiile tehnice

CONFORM CU

Întocmit,
Ing. Florea Alin MACOVEI

Beneficiar: JUDEŢUL NEAMŢ PRIN CONSILIUL JUDEŢEAN NEAMŢ
Proiectant: S.C. ACIV CONINSTAL AG S.R.L.
Obiectivul: DEMOLARE CLADIRE EXISTENTA SI CONSTRUIRE CLADIRE ADMINISTRATIVA CORP C5 AL CENTRUL MILITAR JUDETEAN NEAMT

DEVIZ GENERAL - VARIANTA 1 RECOMANDATĂ

Nr.	Denumirea capitolelor si subcapitolelor de cheltuieli	Valoare (fara TVA)	TVA	Valoare (cu TVA)
		Lei	Lei	Lei
1	2	3	5	6
	CAPITOL 1- Cheltuieli pentru obtinerea si amenajarea terenului			
1.1	Obtinerea terenului	0.00	0.00	0.00
1.2	Amenajarea terenului	0.00	0.00	0.00
1.3	Amenajari pentru protectia mediului si aducerea terenului la starea initiala	15,000.00	2,850.00	17,850.00
1.4	Cheltuieli pentru relocarea/protectia utilitatilor	0.00	0.00	0.00
TOTAL CAPITOL 1		**15,000.00**	**2,850.00**	**17,850.00**
	CAPITOL 2 – Cheltuieli pentru asigurarea utilitatilor necesare obiectivului de investitii			
2	Cheltuieli pentru asigurarea utilitatilor necesare obiectivului de investitii	*0.00*	*0.00*	*0.00*
TOTAL CAPITOL 2		**0.00**	**0.00**	**0.00**
	CAPITOL 3 – Cheltuieli pentru proiectare si asistenta tehnica			
3.1	Studii	14,000.00	2,660.00	16,660.00
3.1.1	*Studii de teren(GEO+TOPO)*	*14,000.00*	*2,660.00*	*16,660.00*
3.1.2	*Raport privind impactul asupra mediului*	*0.00*	*0.00*	*0.00*
3.1.3	*Alte studii specifice*	*0.00*	*0.00*	*0.00*
3.2	Documentatii-suport si cheltuieli pentru obtinerea de avize, acorduri si autorizatii	0.00	0.00	0.00
3.3	Expertizare tehnica	0.00	0.00	0.00
3.4	Certificarea performantei energetice si auditul energetic al cladirilor	0.00	0.00	0.00
3.5	Proiectare	210,000.00	39,900.00	249,900.00
3.5.1	*Tema de proiectare*	*0.00*	*0.00*	*0.00*
3.5.2	*Studiu de prefezabilitate*	*0.00*	*0.00*	*0.00*
3.5.3	*Studiu de fezabilitate/documentatie de avizare a lucrarilor de interventii si deviz general – **faza SF***	*68,000.00*	*12,920.00*	*80,920.00*
3.5.4	*Documentatiile tehnice necesare in vederea obtinerii avizelor/acordurilor/autorizatiilor - faza **DTAC***	*40,000.00*	*7,600.00*	*47,600.00*
3.5.5	*Verificarea tehnica de calitate a proiectului tehnic si a detaliilor de executie*	*12,000.00*	*2,280.00*	*14,280.00*
3.5.6.	*Proiect tehnic si detalii de executie*	*90,000.00*	*17,100.00*	*107,100.00*
3.6	Organizarea procedurilor de achizitie	0.00	0.00	0.00
3.7	Consultanta	0.00	0.00	0.00
3.7.1.	*Managementul de proiect pentru obiectivul de investiţii*	*0.00*	*0.00*	*0.00*
3.7.2.	*Auditul financiar*	*0.00*	*0.00*	*0.00*
3.8	Asistenta tehnica	**64,000.00**	**12,160.00**	**76,160.00**
3.8.1	*Asistenta tehnica din partea proiectantului*	*20,000.00*	*3,800.00*	*23,800.00*
3.8.2	*Dirigentie de santier*	*44,000.00*	*8,360.00*	*52,360.00*
TOTAL CAPITOL 3		**288,000.00**	**54,720.00**	**342,720.00**
	CAPITOL 4 – Cheltuieli pentru investitia de baza			
4.1	**Constructii si instalatii**	**1,921,450.66**	**365,075.63**	**2,286,526.29**
4.2	Montaj utilaje, echipamente tehnologice si functionale	**1,700.00**	**323.00**	**2,023.00**
4.3	Utilaje, echipamente tehnologice si functionale care necesita montaj	**34,000.00**	**6,460.00**	**40,460.00**
4.4	Utilaje, echipamente tehnologice si functionale care nu necesita montaj (SISTEM FOTOVOLTAIC-PANOURI+BATERII)	250,000.00	47,500.00	297,500.00
4.5	Dotari	0.00	0.00	0.00
4.6	Active necorporale	0.00	0.00	0.00
TOTAL CAPITOL 4		**2,207,150.66**	**419,358.63**	**2,626,509.29**
	CAPITOL 5 – Alte cheltuieli			
5.1	Organizare de santier	33,107.26	6,290.38	39,397.64
5.1.1	*Lucrari de constructii si instalatii aferente organizarii de santier*	*33,107.26*	*6,290.38*	*39,397.64*
5.1.2	*Cheltuieli conexe organizarii santierului*	*0.00*	*0.00*	*0.00*
5.2	Comisioane, cote, taxe, costul creditului	46,350.16	0.00	46,350.16
5.2.1	*Comisioanele si dobanzile aferente creditului bancii finantatoare*	*0.00*	*0.00*	*0.00*
5.2.2	*Cota aferenta ISC pentru controlul calitatii lucrarilor de constructii **(0,1%)***	*2,207.15*	*0.00*	*2,207.15*
5.2.3	*Cota aferenta ISC pentru controlul statului in amenajarea teritoriului, urbanism si pentru autorizarea lucrarilor de constructii **(0,5%)***	*11,035.75*	*0.00*	*11,035.75*
5.2.4	*Cota aferenta Casei Sociale a Constructorilor – **CSC (0,5%)***	*11,035.75*	*0.00*	*11,035.75*
5.2.5.	*Taxe pentru acorduri, avize conforme si autorizatia de construire/desfiintare **(A.C.=1% din C+M)***	*22,071.51*	*0.00*	*22,071.51*
5.3	Cheltuieli diverse si neprevazute	187,136.30	35,555.90	222,692.20
5.4	Cheltuieli pentru informare si publicitate	0.00	0.00	0.00
TOTAL CAPITOL 5		**266,593.72**	**41,846.28**	**308,440.00**
	CAPITOL 6 – Cheltuieli pentru probe tehnologice si teste			
6.1	Pregatirea personalului de exploatare	0.00	0.00	0.00
6.2	Cheltuieli pentru constituirea rezervei de implementare pentru ajustarea de preţ	0.00	0.00	0.00
TOTAL CAPITOL 6		**0.00**	**0.00**	**0.00**
	CAPITOL 7 – Cheltuieli aferente marjei de buget şi pentru constituirea rezervei de implementare pentru ajustarea de preţ			
7.1.	Cheltuieli aferente marjei de buget 0% din (1.2 + 1.3 + 1.4 + 2 +3.1 + 3.2 +3.3 + 3.5 + 3.7 + 3.8 + 4 + 5.1.1)	0.00	0.00	0.00
7.2.	Probe tehnologice si teste	0.00	0.00	0.00
TOTAL CAPITOL 7		**0.00**	**0.00**	**0.00**
TOTAL INVESTITIE		**2,776,744.38**	**518,774.90**	**3,295,519.28**
TOTAL C+M		**1,971,257.92**	**374,539.00**	**2,345,796.92**

Întocmit,
ing. Liliana ROŞU

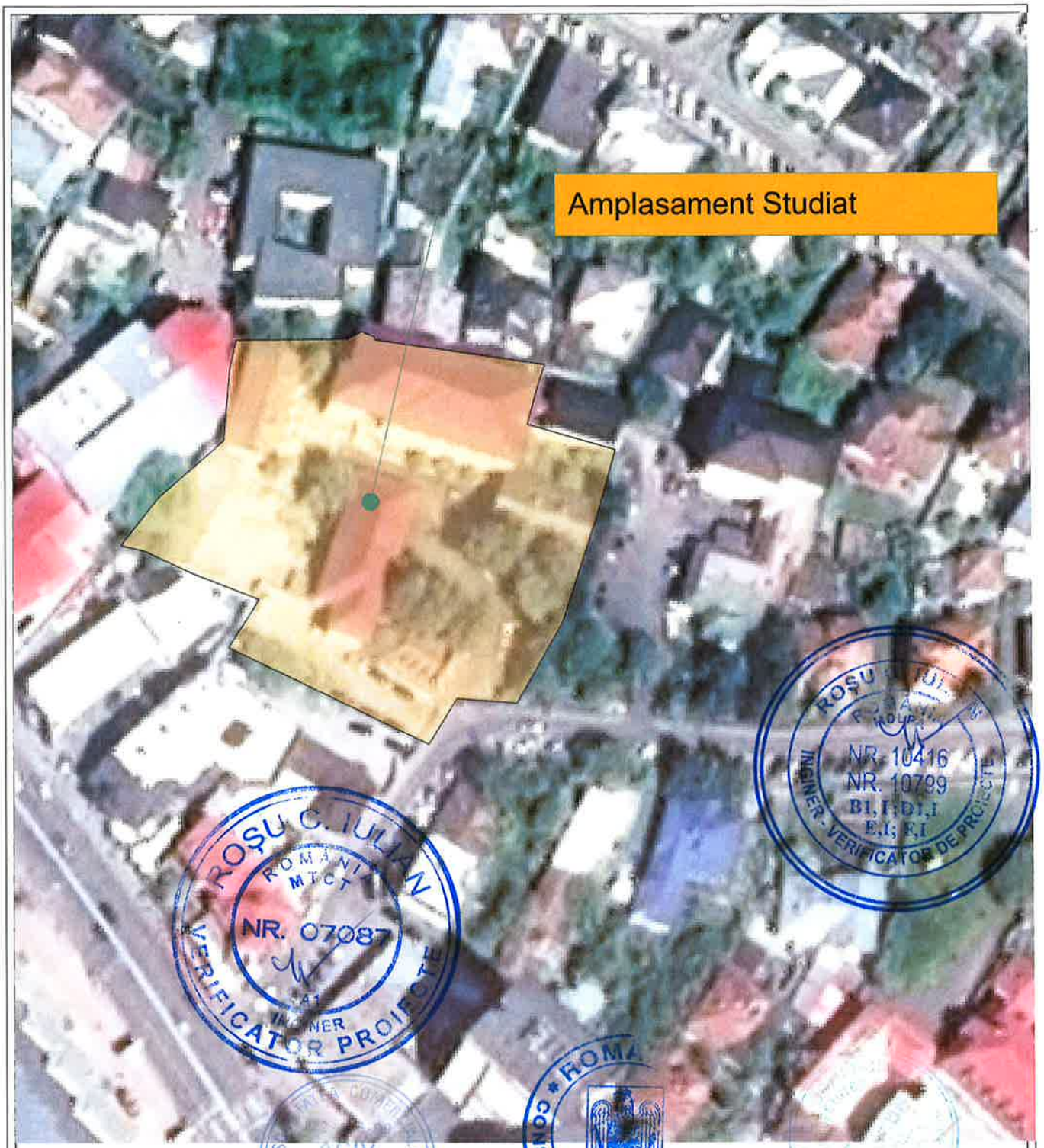

PROIECTANT GENERAL:

S.C. ACIV CONINSTAL AG S.R.L.
Şoseaua Copoului nr. 2/2, Sat Bridoru, Com. Rediu, Jud. Iaşi
J 22/436/1993, CF: RO 1159545
Telefon: 0155 116 177; 0744 533 988
e-mail: aciviconinstal@yahoo.com, office@acivconinstal.ro, atelier@acivconinstal.ro,
web page: www.acivconinstal.ro

CATEGORIA DE IMPORTANŢĂ	C
CLASA DE IMPORTANŢĂ	III
GRAD DE REZISTENŢĂ LA FOC	II

Verificatori/Experţi	Nume	Semnătura	Cerinţa	Referat / Expertiza nr. / Data

atelier CADRUN
CUI RO 39810169 | J22/2278/2018
IASI, STR. GARII NR. 14, BL.L23, ET.3, AP.10
ateliercadrun@gmail.com | +40 749 214 714

Beneficiar:
Judetul Neamt prin Consiliul Judetean Neamt

Proiect nr. **50/53999/ (RU)54000/2024 35/2024**

Specificaţie	Nume	Semnătura	Scara
Şef proiect	Ing. Alin F. Macovei		1:1000
Proiectat	Arh.F. Balauca		data 11/2024
Desenat	Arh.F. Balauca		

Titlu proiect:
Demolare cladire existenta si construire cladire administrativa corp C5 al Centrului Militar Judetean Neamt
Strada Duraului nr. 7, Piatra Neamt, judetul Neamt, nr. cad 47842

Faza **S.F.**

Titlu planşă:
PLAN DE ÎNCADRARE ÎN ZONĂ

Planşa nr. **A01**

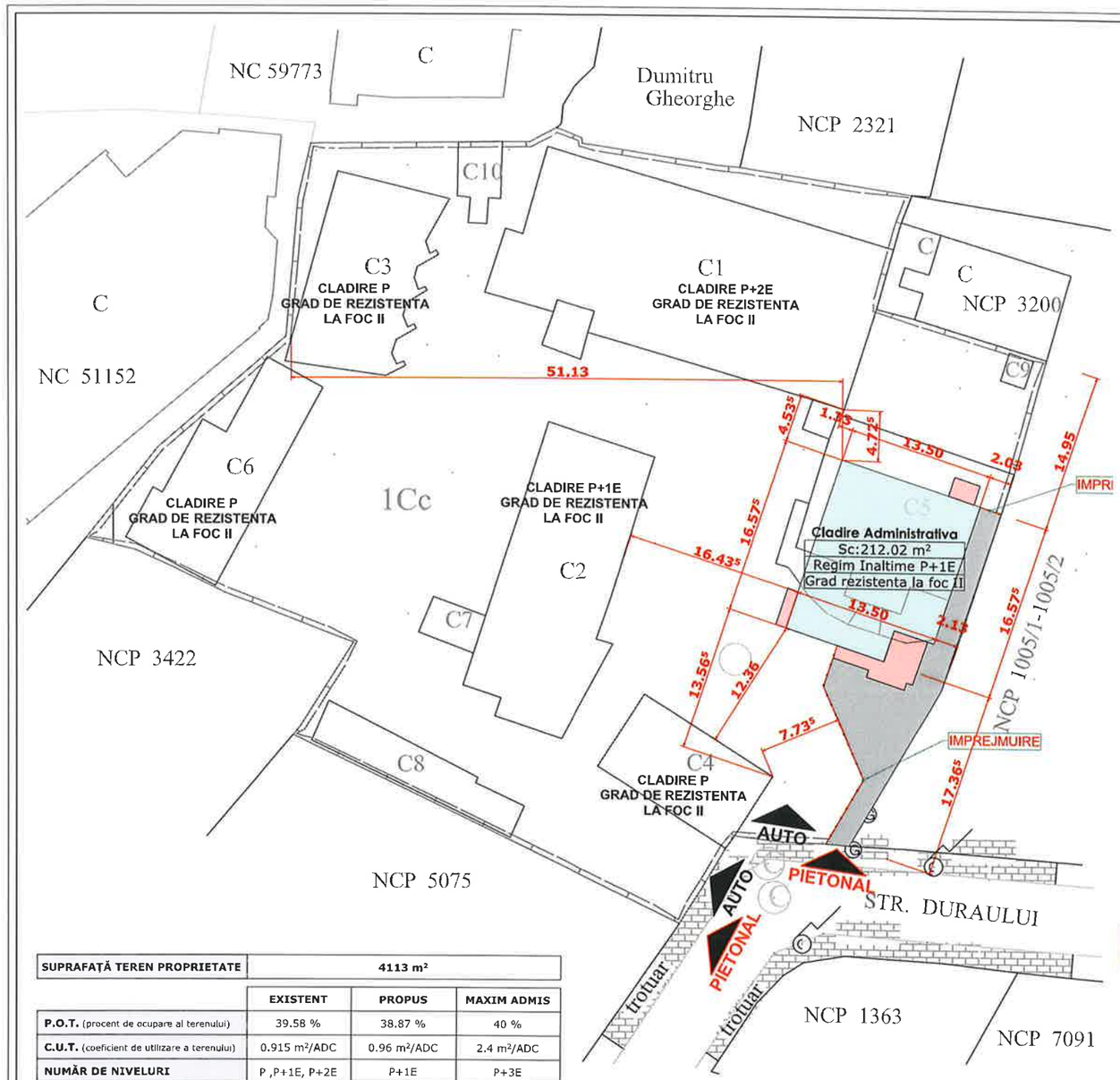

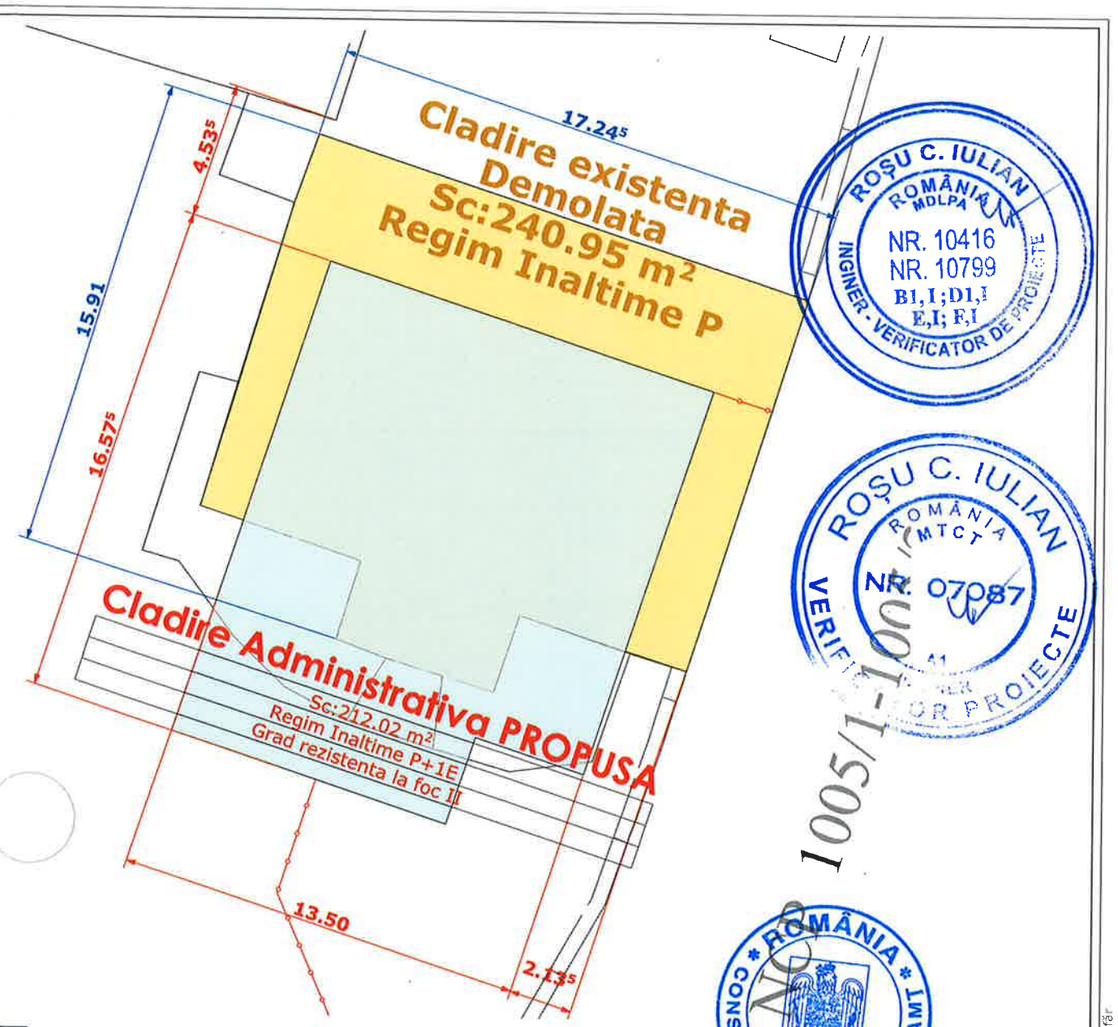

SUPRAFAŢĂ TEREN PROPRIETATE	4113 m²		
	EXISTENT	PROPUS	MAXIM ADMIS
P.O.T. (procent de ocupare al terenului)	39.58 %	38.87 %	40 %
C.U.T. (coeficient de utilizare a terenului)	0.915 m²/ADC	0.96 m²/ADC	2.4 m²/ADC
NUMĂR DE NIVELURI	P ,P+1E, P+2E	P+1E	P+3E
ÎNĂLŢIME MAXIMĂ STREAŞINĂ	CORNIŞĂ MĂSURAT DIN CTN	---	10.34 m	12 m

SUPRAFEŢE	CIRCULAŢII PIETONALE	CIRCULAŢII CAROSABILE	SPAŢII VERZI	TEREN NEAMENAJAT
	EXISTENT NU SE MODIFICA	EXISTENT NU SE MODIFICA	EXISTENT NU SE MODIFICA	EXISTENT NU SE MODIFICA

DISTANTE LIMITE DE PROPRIETATE	NORD	SUD	EST	VEST
	14.95 m	17.36 m	2.03 m	51.13 m

NUMĂR CORPURI DE CLĂDIRI				
EXISTENTE	DESFIINŢATE	MENŢINUTE	PROPUSE SAU EXTINSE	REZULTATE
10	1	9	1	10

CONSTRUCŢII	SUPRAFAŢA CONSTRUITĂ	SUPRAFAŢA DESFĂŞURATĂ	SUPRAFAŢA UTILĂ	SUPRAFAŢA LOCUIBILĂ
EXISTENTE	1628 m²	3766 m²	0.00 m²	0.00 m²
DESFIINŢATE	241 m²	241 m²	0.00 m²	0.00 m²
MENŢINUTE	1387 m²	3525 m²	0.00 m²	0.00 m²
PROPUSE	212 m²	424 m²	341.37 m²	0 m²
TOTAL	1599 m²	3949 m²	341.37 m²	0 m²

AUTO — Accese auto existente - se mentin conform situatiei existente

PIETONAL — Accese pietonale existente - se mentin conform situatiei existente

CATEGORIA DE IMPORTANŢĂ	C
CLASA DE IMPORTANŢĂ	III
GRAD DE REZISTENŢĂ LA FOC	II

NOTA:
Avand in vedere destinatia si functiunile existente pe amplasament constructia propusa este o cladire administrativa fara acces pentru public sau cu acces limitat pietonal.
Confor CU nr. 759/19.09.2024 sunt necesare 1 loc de parcare la 80mp Su pentru cladire administrative fara acces public.

Pentru personalul care ocupa cladirea sunt prevazute in interiorul amplasamentului - 5 locuri de parcare nenominale
Data fiind natura functiunilor propuse, publicul vizitator are permis accesul pietonal doar prin PUNCTELE DE CONTROL ACCES stabilite de administratorul complexului

ROȘU C. IULIAN
ROMÂNIA MDLPA
NR. 10416
NR. 10799
B1, I; D1, I
E, I; F, I
INGINER - VERIFICATOR DE PROIECTE

ROȘU C. IULIAN
ROMÂNIA MTCT
NR. 07087
VERIFICATOR DE PROIECTE

1005/1-1005

ROMÂNIA
CONSILIUL JUDEȚEAN NEAMȚ

procesul verbal de recepție nr. 1551 / data 25.10.2024"
cererea nr. 61148 / 25.10.2024

Digitally signed by Mihut Mirela-Maria

PROIECTANT GENERAL:
S.C. ACIV CONINSTAL AG S.R.L.
Şoseaua Copoului nr. 267, Sat Dracşani, Com. Bădeni, Jud. Iaşi
J22/436/1999, CF: RO 11396437
Telefon: 0755 116 177; 0744 533 388
e-mail: aciviconinstal@yahoo.com, office@aciviconinstal.ro, dalin@aciviconinstal.ro
web page: www.aciviconinstal.ro

Verificatori/Experţi	Nume	Semnătura	Cerinţa	Referat / Expertiza nr. / Data

atelier CADRUN
CUI RO 39810169 | J22/2278/2018
IASI, STR. GARII NR. 14, BL.L23, ET.3, AP.10
atelierca drun@gmail.com | +40 749 214 714

Specificaţie	Nume	Semnătura	Scara
Şef proiect	Ing. Alin F. Macovei		1:500, 1:200, 1:50
Proiectat	Arh.F. Balauca		data 11/2024
Desenat	Arh.F. Balauca		

Beneficiar:
Judetul Neamt prin Consiliul Judetean Neamt

Proiect nr. 50/53999/(RU)54000/2024 35/2024

Titlu proiect:
Demolare cladire existenta si construire cladire administrativa corp C5 al Centrului Militar Judetean Neamt
Strada Duraului nr. 7, Piatra Neamt, judetul Neamt, nr. cad 47842

Faza S.F.

Titlu planşă:
PLAN DE SITUAŢIE

Planşa nr. A02

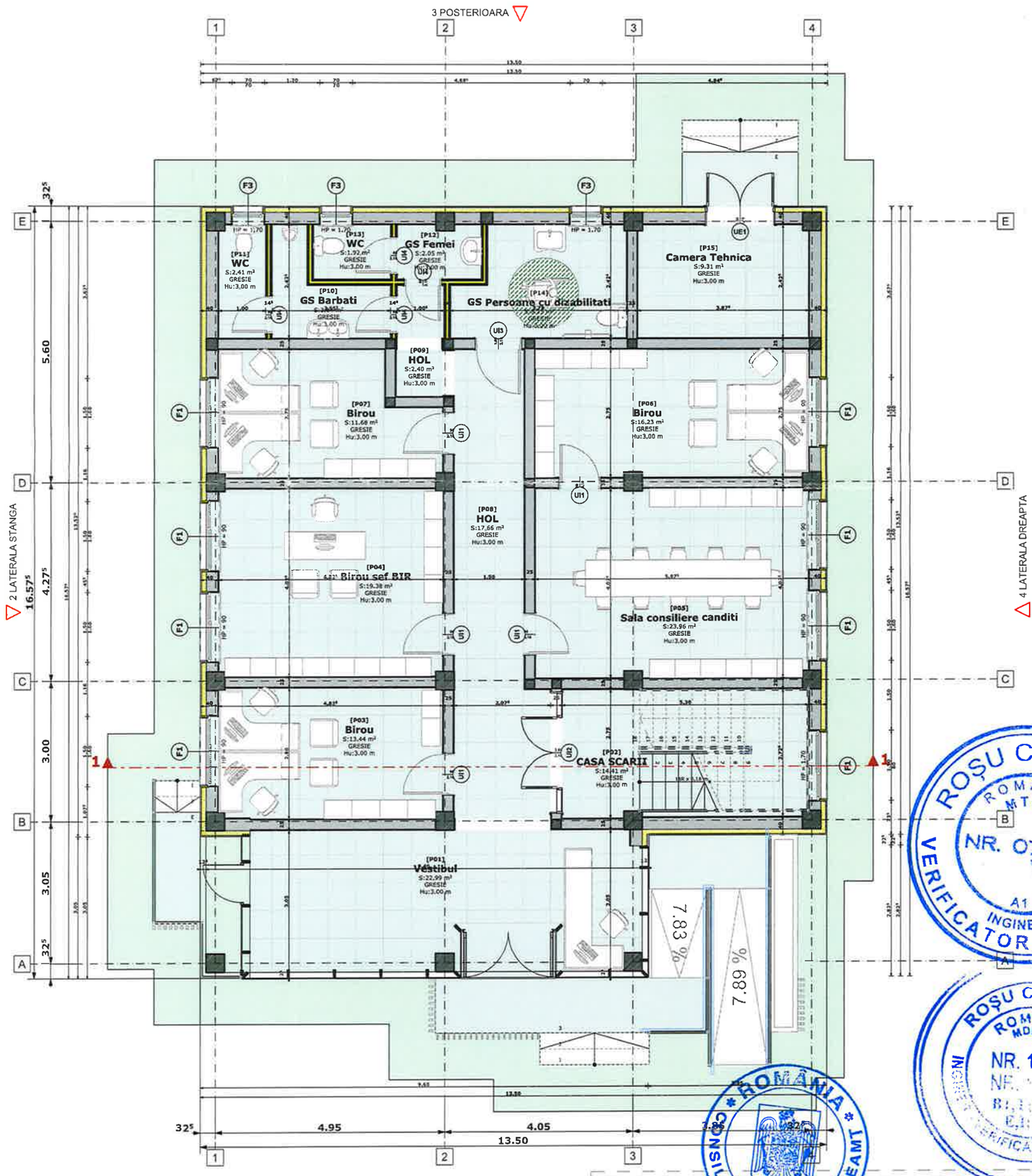

CENTRALIZATOR SUPRAFEȚE | VOLUME UTILE

NIVEL	ETAJ	NR.	FUNCȚIUNE	SUPRAFAȚA UTILĂ	ÎNĂLȚIME	VOLUM	PERIMETRU	SUPRAFAȚĂ PEREȚI
SUPRAFAȚĂ UTILĂ								
	PARTER	[P01]	Vestibul	22,99	3,00	68,51	25,30	20,19
	PARTER	[P02]	CASA SCARII	14,41	3,00	43,23	16,35	34,20
	PARTER	[P03]	Birou	13,44	3,00	40,32	15,25	31,53
	PARTER	[P04]	Birou sef BIR	19,38	3,00	58,14	17,70	35,43
	PARTER	[P05]	Sala consiliere canditi	23,96	3,00	71,76	20,57	39,93
	PARTER	[P06]	Birou	16,23	3,00	48,57	17,72	41,19
	PARTER	[P07]	Birou	11,68	3,00	35,04	15,15	35,22
	PARTER	[P08]	HOL	17,66	3,00	52,11	25,88	46,57
	PARTER	[P09]	HOL	2,40	3,00	7,19	6,79	11,68
	PARTER	[P10]	GS Barbati	3,84	3,00	11,53	9,96	25,89
	PARTER	[P11]	WC	2,41	3,00	7,23	6,85	15,93
	PARTER	[P12]	GS Femei	2,05	3,00	6,14	6,18	12,27
	PARTER	[P13]	WC	1,92	3,00	5,77	5,63	13,78
	PARTER	[P14]	GS Persoane cu dizabilitati	9,25	3,00	24,63	12,68	30,75
	PARTER	[P15]	Camera Tehnica	9,31	3,00	27,55	12,77	27,87
		15		169.93 m²		507.72 m³	214.78 m	422.43 m²

PROIECTANT GENERAL:

S.C. ACIV CONINSTAL AG S.R.L.
Soseaua Copoului nr. 267, Sat Breazu, Com. Rediu, Jud. Iasi
J 22/436/1999, CF: RO 11396497
Telefon: 0755 116 177; 0744 533 380
e-mail: aciviconinstal@yahoo.com, office@aciviconinstal.ro, atelier@aciviconinstal.ro,
web page: www.aciviconinstal.ro

Verificatori/Experţi	Nume	Semnătura	Cerinţa	Referat / Expertiza nr. / Data

atelier CADRUN
CUI RO 39810169 | J22/2278/2018
IASI, STR. GARII NR. 14, BL.L23, ET.3, AP.10
atelierdcadrun@gmail.com | +40 749 214 714

Beneficiar:
Judetul Neamt prin Consiliul Judetean Neamt

Proiect nr. **50/53999/ (RU)54000/2024 35/2024**

Titlu proiect:
Demolare cladire existenta si construire cladire administrativa corp C5 al Centrului Militar Judetean Neamt
Strada Duraului nr. 7, Piatra Neamt, judetul Neamt, nr. cad 47842

Faza **S.F.**

Titlu planşă:
PLAN PARTER

Planşa nr. **A03**

Specificaţie	Nume	Semnătura	Scara
Şef proiect	Ing. Alin F. Macovei		1:100
Proiectat	Arh.F. Balauca		data 11/2024
Desenat	Arh.F. Balauca		

CATEGORIA DE IMPORTANŢĂ	C
CLASA DE IMPORTANŢĂ	III
GRAD DE REZISTENŢĂ LA FOC	II

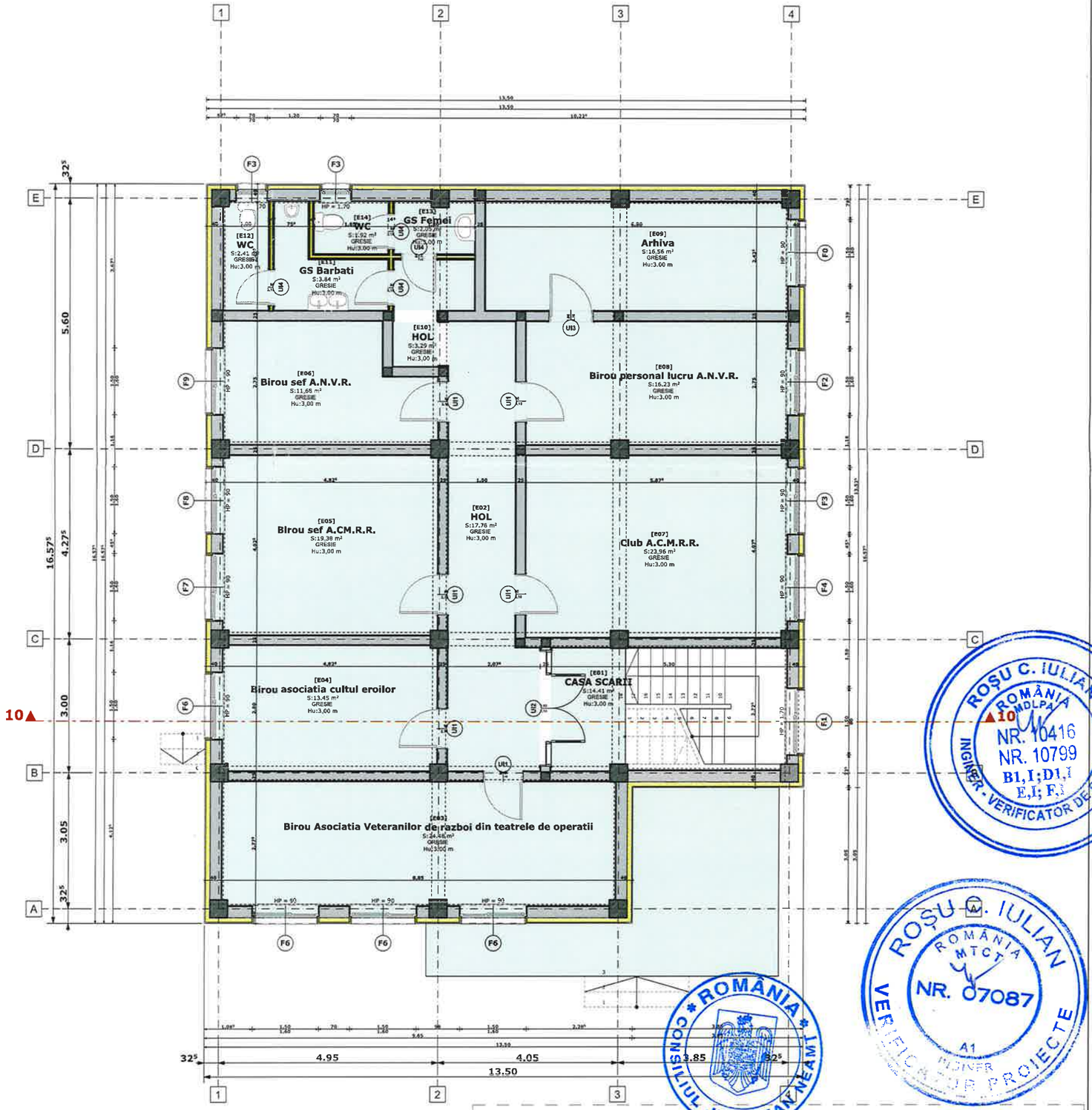

SUP CENTRALIZATOR SUPRAFAŢĂ UTILĂ ETAJ

NIVEL	ETAJ	NR.	FUNCŢIUNE	SUPRAFAŢA UTILĂ	ÎNĂLŢIME	VOLUM	PERIMETRU	SUPRAFAŢĂ PEREŢI
SUPRAFAŢĂ UTILĂ								
	ETAJ 1	[E01]	CASA SCARII	14,41	3,00	43,23	16,35	33,00
	ETAJ 1	[E02]	HOL	17,78	3.00	52.36	26,15	49,54
	ETAJ 1	[E03]	Birou Asociatia Veteranilor de razboi din teatrele de operatii	24,48	3.00	73.43	23,50	49,22
	ETAJ 1	[E04]	Birou asociatia cultul eroilor	13,45	3,00	40,36	15.25	31.46
	ETAJ 1	[E05]	Birou sef A.CM.R.R.	19,38	3.00	58,14	17,70	35,43
	ETAJ 1	[E06]	Birou sef A.N.V.R.	11,68	3.00	35.04	15,15	35,34
	ETAJ 1	[E07]	Club A.C.M.R.R.	23.96	3,00	71,76	20,57	41,90
	ETAJ 1	[E08]	Birou personal lucru A.N.V.R.	16.23	3,00	48.57	17.72	39.26
	ETAJ 1	[E09]	Arhiva	16,56	3,00	49.56	18,97	44,39
	ETAJ 1	[E10]	HOL	3,29	3.00	9,87	8.39	16.35
	ETAJ 1	[E11]	GS Barbati	3,84	3.00	11.53	9,96	26.07
	ETAJ 1	[E12]	WC	2.41	3.00	7,23	6.85	16.00
	ETAJ 1	[E13]	GS Femei	2.05	3,00	6.14	6.18	12,35
	ETAJ 1	[E14]	WC	1,92	3,00	5,77	5,63	13,86
		14		171.44 m²		512.99 m³	208.37 m	444.17 m²

PROIECTANT GENERAL:

S.C. ACIV CONINSTAL AG S.R.L.
Sosseaua Copoului nr. 287, Sat Breazu, Com. Rediu, Jud. Iasi
J22/436/1999, CF: RO 11996407
Telefon: 0755 118 177; 0744 533 300
e-mail: aciviconinstal@yahoo.com, office@aciviconinstal.ro, atelier@aciviconinstal.ro,
web page: www.aciviconinstal.ro

Verificatori/Experţi	Nume	Semnătura	Cerinţa	Referat / Expertiza nr. / Data

atelier CADRUN
CUI RO 39810169 | J22/2278/2018
IASI, STR. GARII NR. 14, BL.L23, ET.3, AP.10
ateliercadrun@gmail.com | +40 749 214 714

Beneficiar:
Judetul Neamt prin Consiliul Judetean Neamt

Proiect nr. **50/53999/(RU)54000/2024 35/2024**

Specificaţie	Nume	Semnătura	Scara
Şef proiect	Ing. Alin F. Macovei		1:100
Proiectat	Arh.F. Balauca		data 11/2024
Desenat	Arh.F. Balauca		

Titlu proiect:
Demolare cladire existenta si construire cladire administrativa corp C5 al Centrului Militar Judetean Neamt
Strada Duraului nr. 7, Piatra Neamt, judetul Neamt, nr. cad 47842

Faza **S.F.**

Titlu planşă:
PLAN ETAJ

Planşa nr. **A04**

CATEGORIA DE IMPORTANŢĂ	C
CLASA DE IMPORTANŢĂ	III
GRAD DE REZISTENŢĂ LA FOC	II

ROȘU C. IULIAN ROMÂNIA MDLPA NR. 10416 NR. 10799 B1,I;D1,I E,I; F,I INGINER - VERIFICATOR DE PROIECTE

ROȘU C. IULIAN ROMÂNIA MTCT NR. 07087 A1 INGINER VERIFICATOR DE PROIECTE

ROMÂNIA CONSILIUL JUDEȚEAN NEAMȚ

SOCIETATEA COMERCIALĂ J22-436-99 ACIV CONINSTAL A.G. S.R.L. IASI - ROMANIA

ARHITECT 8535 Florentina - Maria BALAUCA

1:100

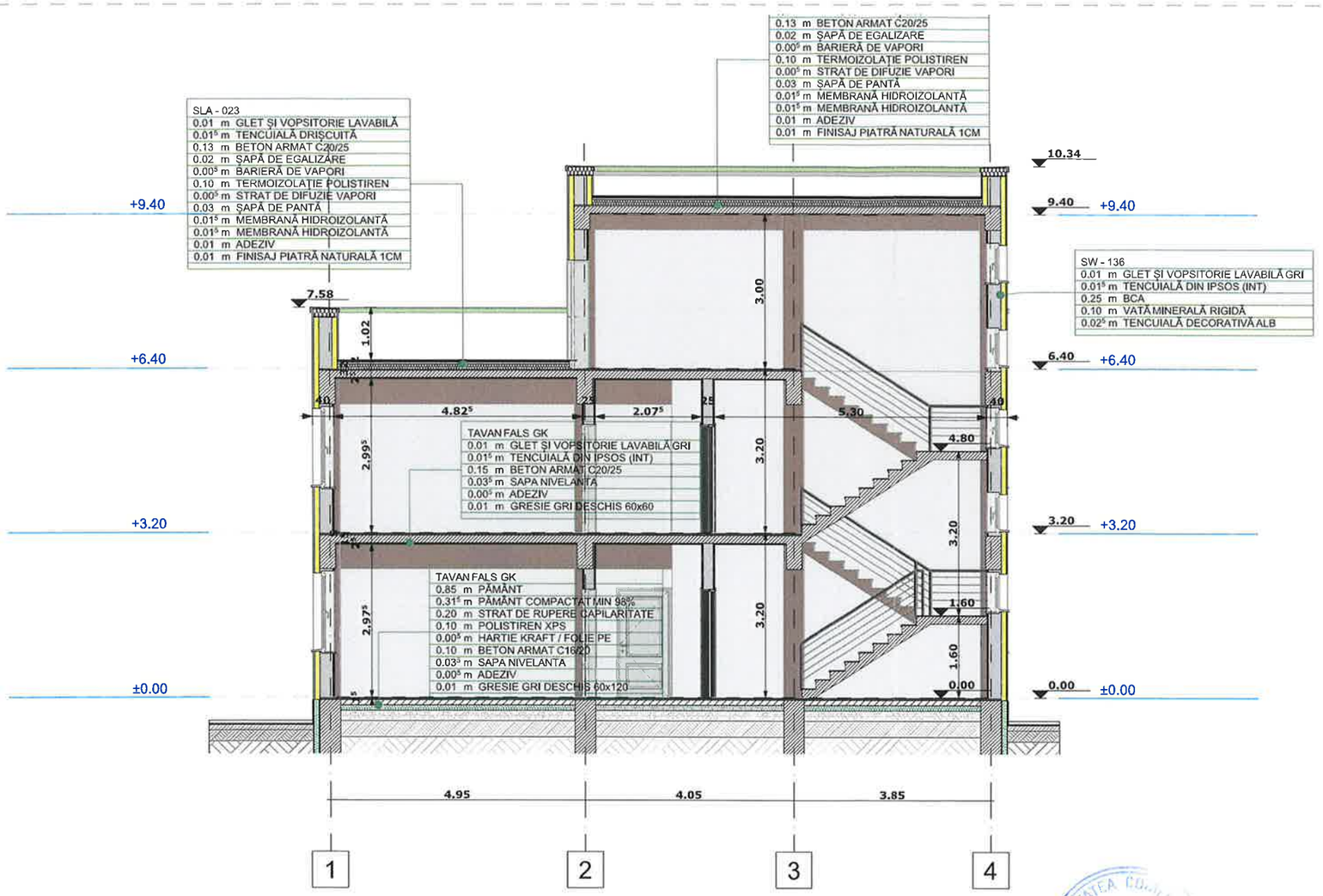

ROȘU C. IULIAN
ROMÂNIA MTCT NR. 07987 A1 INGINER VERIFICATOR PROIECTE

ROȘU C. IULIAN ROMÂNIA MOLPA NR. 1041 NR. 10799 B1,I;D1,I E,I;F INGINER - VERIFICATOR DE PROIECTE

SOCIETATEA CONSILIERILOR ... J22/436/... ACIV CONINSTAL A.G S.R.L. IASI

Florentina - Maria BĂLĂUCĂ

ROMÂNIA CONSILIUL JUDEȚEAN NEAMȚ

LATERALA STANGA

PROIECTANT GENERAL:

S.C. ACIV CONINSTAL AG S.R.L.
Sencaua Copoiului nr. 267, Sat Breazu, Com. Rediu, Jud. Iaşi
J 22/436/1999, CF: RO 11896497
Telefon: 0755 118 577; 0744 533 389
e-mail: aciv coninstal@yahoo.com, office@acivconinstal.ro, atelier@acivconinstal.ro,
web page: www.acivconinstal.ro

Verificatori/Experţi	Nume	Semnătura	Cerinţa	Referat / Expertiza nr. / Data

atelier CADRUN
CUI RO 39810169 | J22/2278/2018
IASI, STR. GARII NR. 14, BL.L23, ET.3, AP.10
ateliercadrun@gmail.com | +40 749 214 714

Specificaţie	Nume	Semnătura	Scara
Şef proiect	Ing. Alin F. Macovei		1:100
Proiectat	Arh.F. Balauca		data 11/2024
Desenat	Arh.F. Balauca		

Beneficiar:
Judetul Neamt prin Consiliul Judetean Neamt

Proiect nr.
50/53999/ (RU)54000/2024 35/2024

Titlu proiect:
Demolare cladire existenta si construire cladire administrativa corp C5 al Centrului Militar Judetean Neamt
Strada Duraului nr.7, Piatra Neamt, judetul Neamt, nr. cad 47842

Faza
S.F.

Titlu planşă:
SECTIUNE TRANSVERSALA

Planşa nr.
A05

CATEGORIA DE IMPORTANŢĂ	C
CLASA DE IMPORTANŢĂ	III
GRAD DE REZISTENŢĂ LA FOC	II

PRINCIPALĂ 1:100

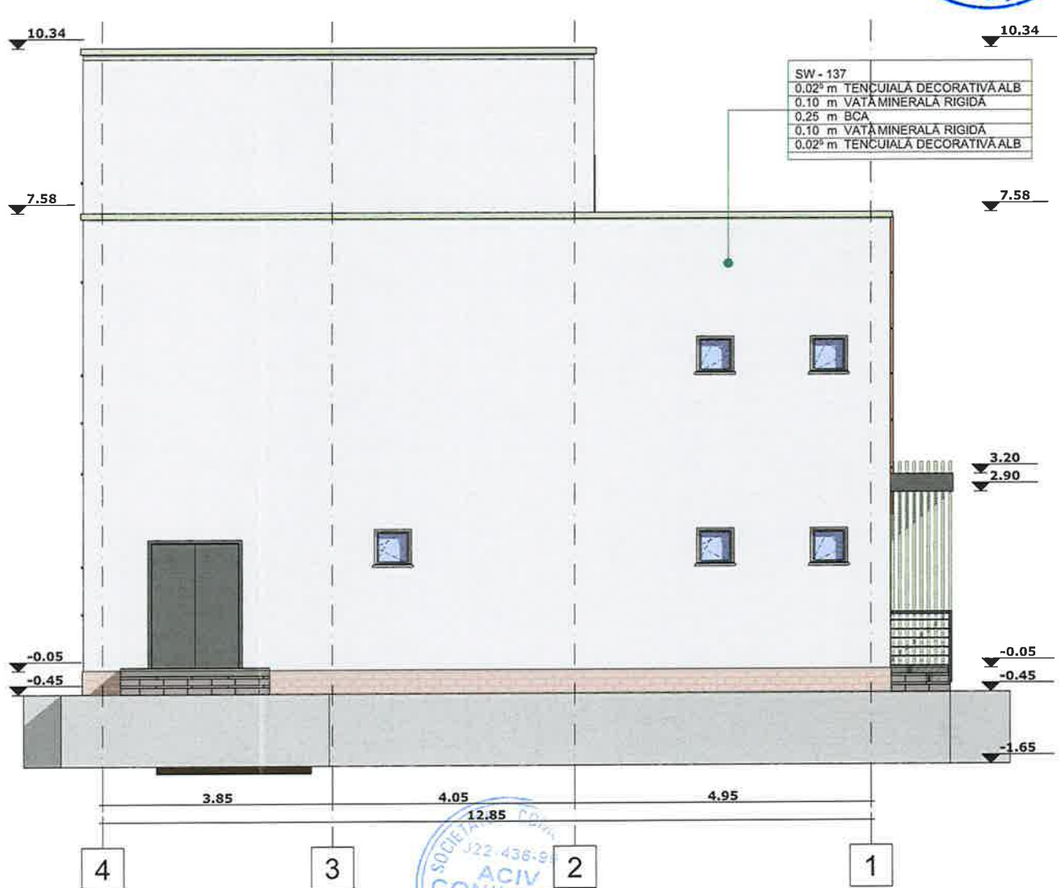

POSTERIOARA 1:100

PROIECTANT GENERAL:

S.C. ACIV CONINSTAL AG S.R.L.
Soseaua Cotnoului nr. 267, Sat Breazu, Com. Rediu, Jud. Iasi
J22/436/1998, CF: RO 11895197
Telefon: 0755 116 177; 0744 333 300
e-mail: aciv.coninstal@yahoo.com, office@acivconinstal.ro, atelier@acivconinstal.ro,
web page: www.acivconinstal.ro

Verificatori/Experţi	Nume	Semnătura	Cerinţa	Referat / Expertiza nr. / Data

atelier CADRUN
CUI RO 39810169 | J22/2278/2018
IASI, STR. GARII NR. 14, BL.L23, ET.3, AP.10
ateliercadrun@gmail.com | +40 749 214 714

Specificaţie	Nume	Semnătura	Scara
Şef proiect	Ing. Alin F. Macovei		1:100
Proiectat	Arh.F. Balauca		data 11/2024
Desenat	Arh.F. Balauca		

Beneficiar:
Judetul Neamt prin Consiliul Judetean Neamt

Proiect nr. **50/53999/ (RU)54000/2024 35/2024**

Titlu proiect:
Demolare cladire existenta si construire cladire administrativa corp C5 al Centrului Militar Judetean Neamt
Strada Duraului nr. 7, Piatra Neamt, judetul Neamt, nr. cad 47842

Faza **S.F.**

Titlu planşă:
FATADA PRINCIPALA/FATADA POSTERIOARA

Planşa nr. **A06**

CATEGORIA DE IMPORTANŢĂ	C
CLASA DE IMPORTANŢĂ	III
GRAD DE REZISTENŢĂ LA FOC	II

LATERALA STANGA 1:100

LATERALA DREAPTA 1:100

PROIECTANT GENERAL:

S.C. ACIV CONINSTAL AG S.R.L.
Soseaua Copoului nr. 267, Sat Ciurea, Com. Rediu, Jud. Iasi
J22/436/1999, CF: RO 11886497
Telefon: 0755 116 177; 0744 533 569
e-mail: acivconsinstal@yahoo.com, office@acivconsinstal.ro, atelier@acivconsinstal.ro,
web page: www.acivconsinstal.ro

Verificatori/Experţi	Nume	Semnătura	Cerinţa	Referat / Expertiza nr. / Data

atelier CADRUN
CUI RO 39810169 | J22/2278/2018
IASI, STR. GARII NR. 14, BL.L23, ET.3, AP.10
ateliercadrun@gmail.com | +40 749 214 714

Specificaţie	Nume	Semnătura	Scara
Şef proiect	Ing. Alin F. Macovei		1:100
Proiectat	Arh.F. Balauca		data 11/2024
Desenat	Arh.F. Balauca		

Beneficiar:
Judetul Neamt prin Consiliul Judetean Neamt

Proiect nr. **50/53999/(RU)54000/2024 35/2024**

Titlu proiect:
Demolare cladire existenta si construire cladire administrativa corp C5 al Centrului Militar Judetean Neamt
Strada Duraului nr. 7, Piatra Neamt, judetul Neamt, nr. cad 47842

Faza **S.F.**

Titlu planşă:
FATADA LATERALA STANGA

Planşa nr. **A07**

CATEGORIA DE IMPORTANŢĂ	C
CLASA DE IMPORTANŢĂ	III
GRAD DE REZISTENŢĂ LA FOC	II

ROMÂNIA CONSILIUL JUDEȚEAN NEAMȚ

ROȘU C. IULIAN ROMÂNIA MTCT NR. 07087 A1 INGINER VERIFICATOR PROIECTE

ROȘU C. IULIAN ROMÂNIA MDLPA NR. 10416 NR. 10799 B1, I; D1, I E, I; F, I INGINER - VERIFICATOR DE PROIECTE

ACIV CONINSTAL A.G. S.R.L. IASI ROMANIA

UNIUNEA ARHITECȚILOR DIN ROMÂNIA 8858 Florentina - Maria BĂLĂUCĂ

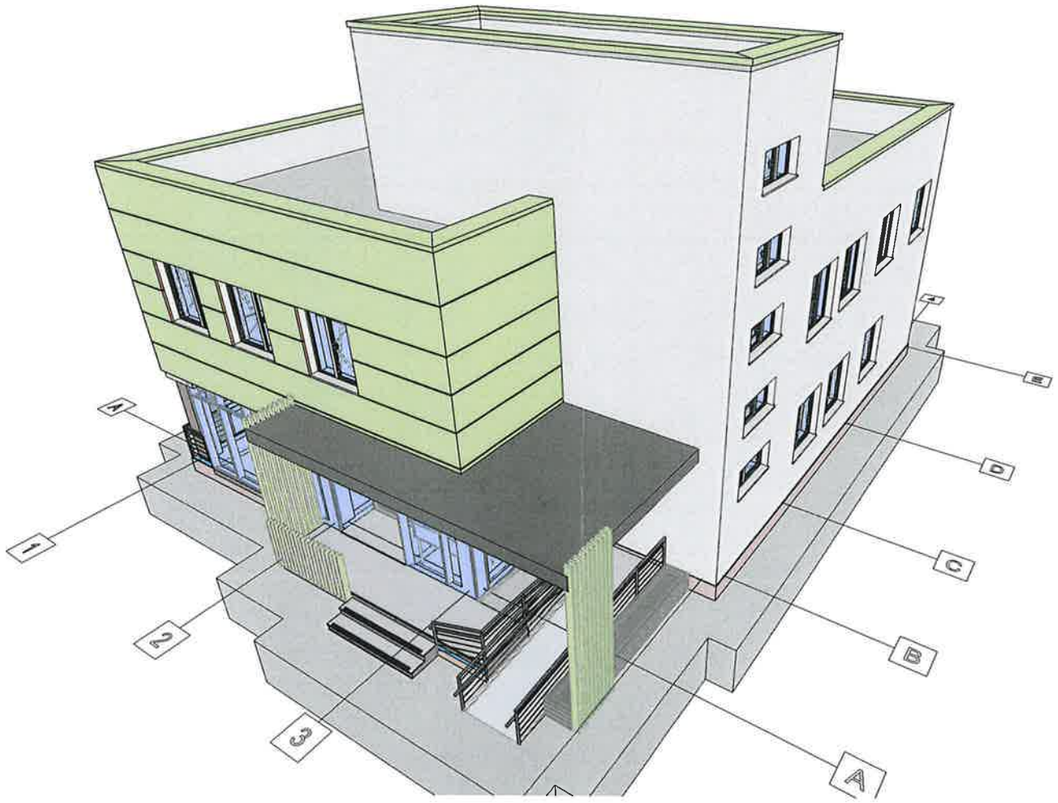

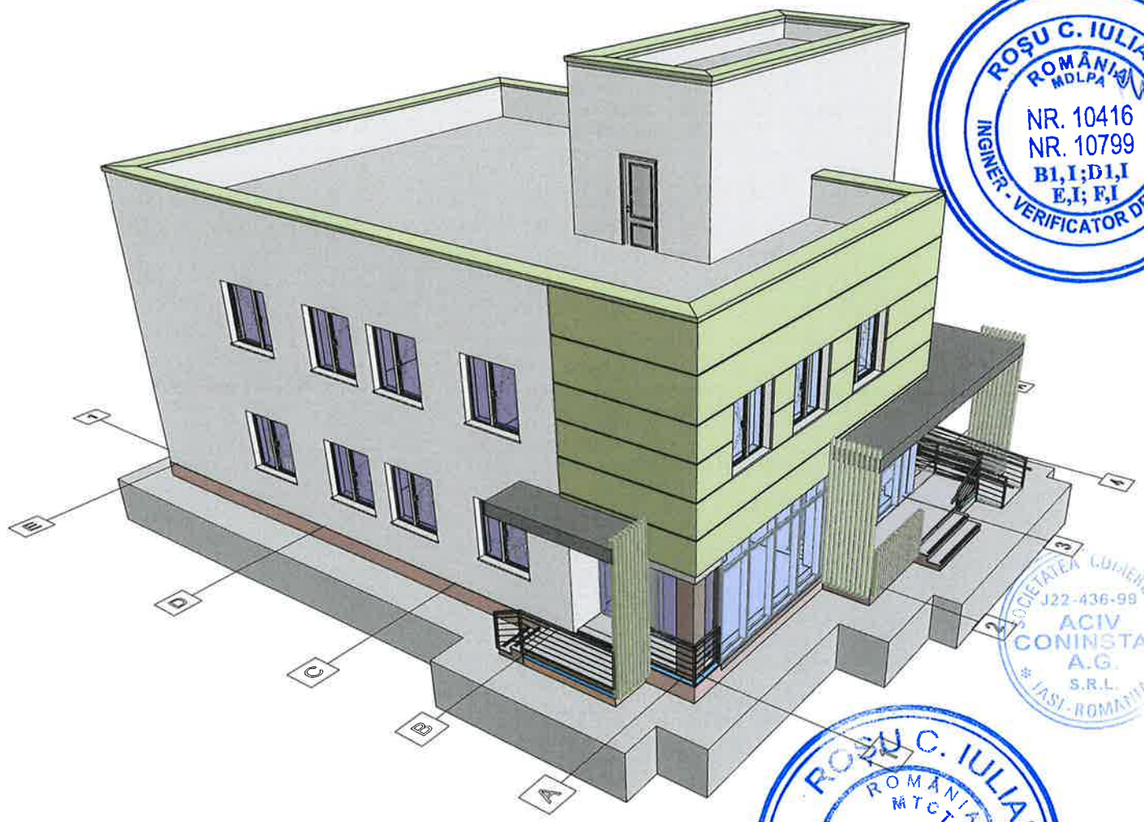

ROȘU C. IULIAN
ROMÂNIA MDLPA
NR. 10416
NR. 10799
B1,I;D1,I
E,I; F,I
INGINER - VERIFICATOR DE PROIECTE

SOCIETATEA COMERCIALA
J22-436-99
ACIV CONINSTAL A.G. S.R.L.
IASI-ROMANIA

ROȘU C. IULIAN
ROMÂNIA MTCT
NR. 07087
A1
INGINER VERIFICATOR DE PROIECTE

UNIUNEA ARHITECȚILOR DIN ROMANIA
6536
Florentina - Maria DĂLĂUCĂ

ROMÂNIA
CONSILIUL JUDEȚEAN NEAMȚ

PROIECTANT GENERAL:

S.C. ACIV CONINSTAL AG S.R.L.
Șoseaua Copoului nr. 2B7, Sat Breazu, Com. Rediu, Jud. Iași
J22/436/1999, CF: RO 11895497
Telefon: 0755 116 177; 0744 533 380
e-mail: acivconinstal@yahoo.com, office@acivconinstal.ro, atelier@acivconinstal.ro,
web page: www.acivconinstal.ro

Verificatori/Experţi	Nume	Semnătura	Cerinţa	Referat / Expertiza nr. / Data

atelier CADRUN
CUI RO 39810169 | J22/2278/2018
IASI, STR. GARII NR. 14, BL.L23, ET.3, AP.10
atelierc adrun@gmail.com | +40 749 214 714

Specificaţie	Nume	Semnătura	Scara	Beneficiar:	Proiect nr.
Şef proiect	Ing. Alin F. Macovei		1:150, 1:100	**Judetul Neamt prin Consiliul Judetean Neamt**	**50/53999/ (RU)54000/2024 35/2024**
Proiectat	Arh.F. Balauca		data 11/2024	**Titlu proiect:** **Demolare cladire existenta si construire cladire administrativa corp C5 al Centrului Militar Judetean Neamt** Strada Duraului nr. 7, Piatra Neamt, judetul Neamt, nr. cad 47842	Faza **S.F.**
Desenat	Arh.F. Balauca			**Titlu planşă:** 3D	Planşa nr. **A08**

CATEGORIA DE IMPORTANŢĂ	C
CLASA DE IMPORTANŢĂ	III
GRAD DE REZISTENŢĂ LA FOC	II

1:100

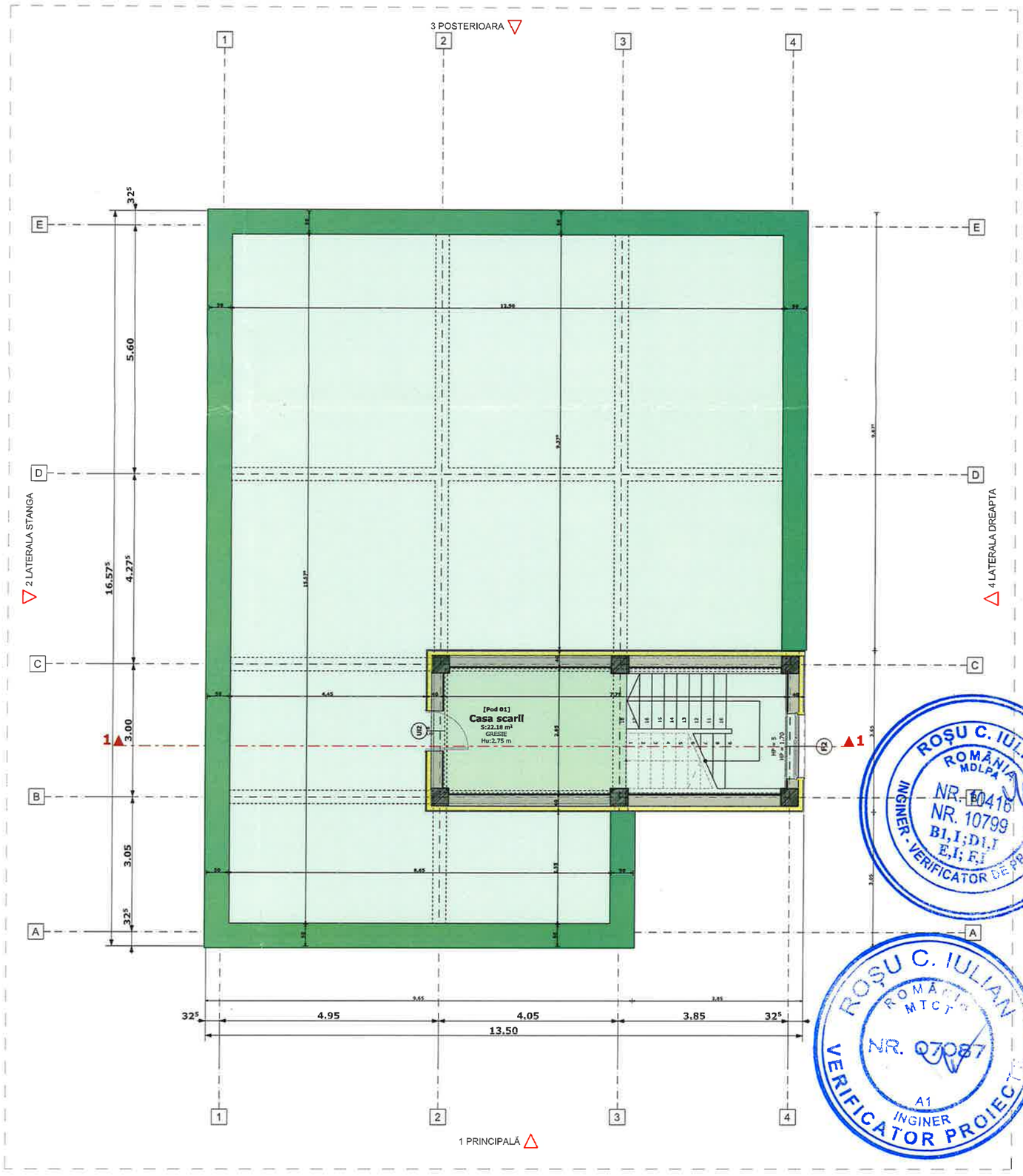

Plan terasa

PROIECTANT GENERAL:

S.C. ACIV CONINSTAL AG S.R.L.
Sosseaua Copoului nr. 287, Sat Breazu, Com. Rediu, Jud. Iasi
J 22/438/1999, CF: RO 11386499
Telefon: 0755 146 177, 0744 533 360
e-mail: aciv.coninstal@yahoo.com, office@aciv-coninstal.ro, atelier@aciv-coninstal.ro,
web page: www.aciv-coninstal.ro

Verificatori/Experţi	Nume	Semnătura	Cerinţa	Referat/ Expertiza nr. / Data

atelier CADRUN
CUI RO 39810169 | J22/2278/2018
IASI, STR. GARII NR. 14, BL.L23, ET.3, AP.10
atelierc adrun@gmail.com | +40 749 214 714

Beneficiar:
Judetul Neamt prin Consiliul Judetean Neamt

Proiect nr. **50/53999/ (RU)54000/2024 35/2024**

Specificaţie	Nume	Semnătura	Scara
Şef proiect	Ing. Alin F. Macovei		1:100
Proiectat	Arh.F. Balauca		data 11/2024
Desenat	Arh.F. Balauca		

Titlu proiect:
Demolare cladire existenta si construire cladire administrativa corp C5 al Centrului Militar Judetean Neamt
Strada Duraului nr. 7, Piatra Neamt, judetul Neamt, nr. cad 47842

Faza **S.F.**

Titlu planşă:
PLAN ÎNVELITOARE

Planşa nr. **A09**

CATEGORIA DE IMPORTANŢĂ	C
CLASA DE IMPORTANŢĂ	III
GRAD DE REZISTENŢĂ LA FOC	II

ROȘU C. IULIAN ROMÂNIA MDLPA NR. 10416 NR. 10799 B1,I;D1,I E,I; F,I INGINER - VERIFICATOR DE PROIECTE

ROȘU C. IULIAN ROMÂNIA MTCT NR. 07087 A1 INGINER VERIFICATOR PROIECTE

SOCIETATEA COMERCIALA J22/438/99 ACIV CONINSTAL A.G. S.R.L. IASI - ROMANIA

ROMÂNIA CONSILIUL JUDEȚEAN NEAMȚ

ORDINUL ARHITECȚILOR DIN ROMÂNIA 8596 Florentina - Maria BĂLĂUCĂ

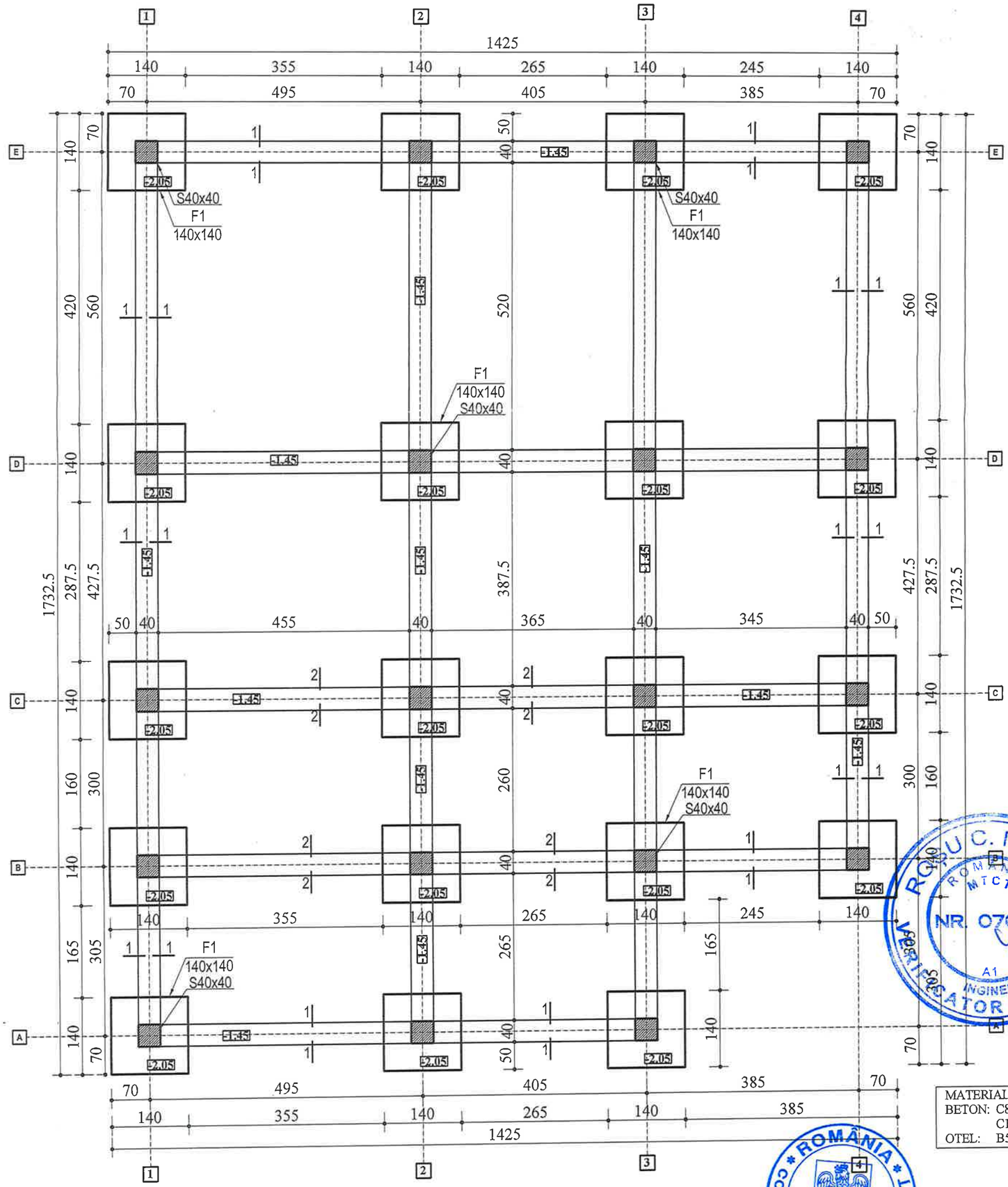

NOTA:
* Prezenta plansa se citeste impreuna cu plansele de arhitectura, instalatii.
* Cota de fundare este -2,05m respectiv -1,45m, (inclusiv egalizarea) fata de cota ±0,00m a cladirii;
* Incinta sapaturii pentru fundatii va fi amenajata astfel încat sa permita colectarea si evacuarea rapida a apei din precipitatii pe toata durata executiei. Stratul de pamânt afectat de precipitatii se va îndeparta imediat inainte de turnarea betonului. Turnarea betonului în talpi va începe imediat dupa realizarea sapaturilor, pentru a nu permite infiltrarea apelor din precipitatii în stratul de fundare. Umpluturile în jurul fundatiilor se vor executa imediat dupa ce constructia a depasit CTN. Pe perioada executiei, se va evita stagnarea apelor in jurul constructiei. La cota de fundare terenul se va compacta cu maiul mecanic. Terenul sub pardoseli va fi compactat cu maiul mecanic.

Informatii conform studiu geotehnic:
*Terenul este plan, prezinta stabilitate generala si locala, nefiind afectat de fenomene fizico-geologice actuale (alunecari de teren) sau inundatii.
*Adancimea de inghet maxima in zona amplasamentului, conform STAS 6054/77, este de (-)100 cm de la cota terenului natural.
*Stratificatia terenului consta din:
- 0,00...0,40m Umplutura: Asfalt + Pietris nisipos, rar bolovanis, rar alicarie;
- 0,40...1,30m Pietris nisipos prafos, rar bolovanis;
- 1,30...6,00m Pietris nisipos, bolovanis;
* Pconv = 350kPa

* Evacuarea apelor pluviale de pe acoperis se va realiza prin burlane racordate la rigole impermeabile, cu deposee asigurate, de preferinta direct in reteaua de canalizare;
* In jurul cladirii se vor realiza trotuare etanse, cu latimea minima de 1,0 m si cu panta spre exterior de 2%;
* Este necesara mentinerea in timp a etanseitatii trotuarelor, in special a rostului dintre acestea si cladire.

CATEGORIA DE IMPORTANŢĂ	C
CLASA DE IMPORTANŢĂ	III
GRAD DE REZISTENŢĂ LA FOC	II

Verificator				
Verificatori / experti	Nume	Semnatura	Cerinta	Referat / Expertiza nr. / data

S.C. ACIV CONINSTAL A.G. S.R.L. Soseaua Copoului nr. 287, Sat Breazu, Com. Rediu, Jud. Iasi J22/436/1999 RO 11896497 Tel/Fax : 0232 213 161 e-mail: acivconinstal@yahoo.com				Beneficiar: JUDETUL NEAMT prin CONSILIUL JUDETEAN NEAMT	Contract nr. 50 / 53999 / (RU) 54000/10.10.2024 35 / 10.10.2024
Specificatie	Nume	Semnatura	scara 1:75	Demolare cladire existenta si construire cladire administrativa corp C5 al Centrului Militar Judetean Neamt Strada Duraului nr. 7, Piatra Neamt, judetul Neamt, nr. cad 47842	Faza S.F.
Sef proiect	ing. F. Alin Macovei				
Proiectat	ing. F. Alin Macovei		2024	PLAN FUNDATII	R01
Desenat	ing. F. Alin Macovei				

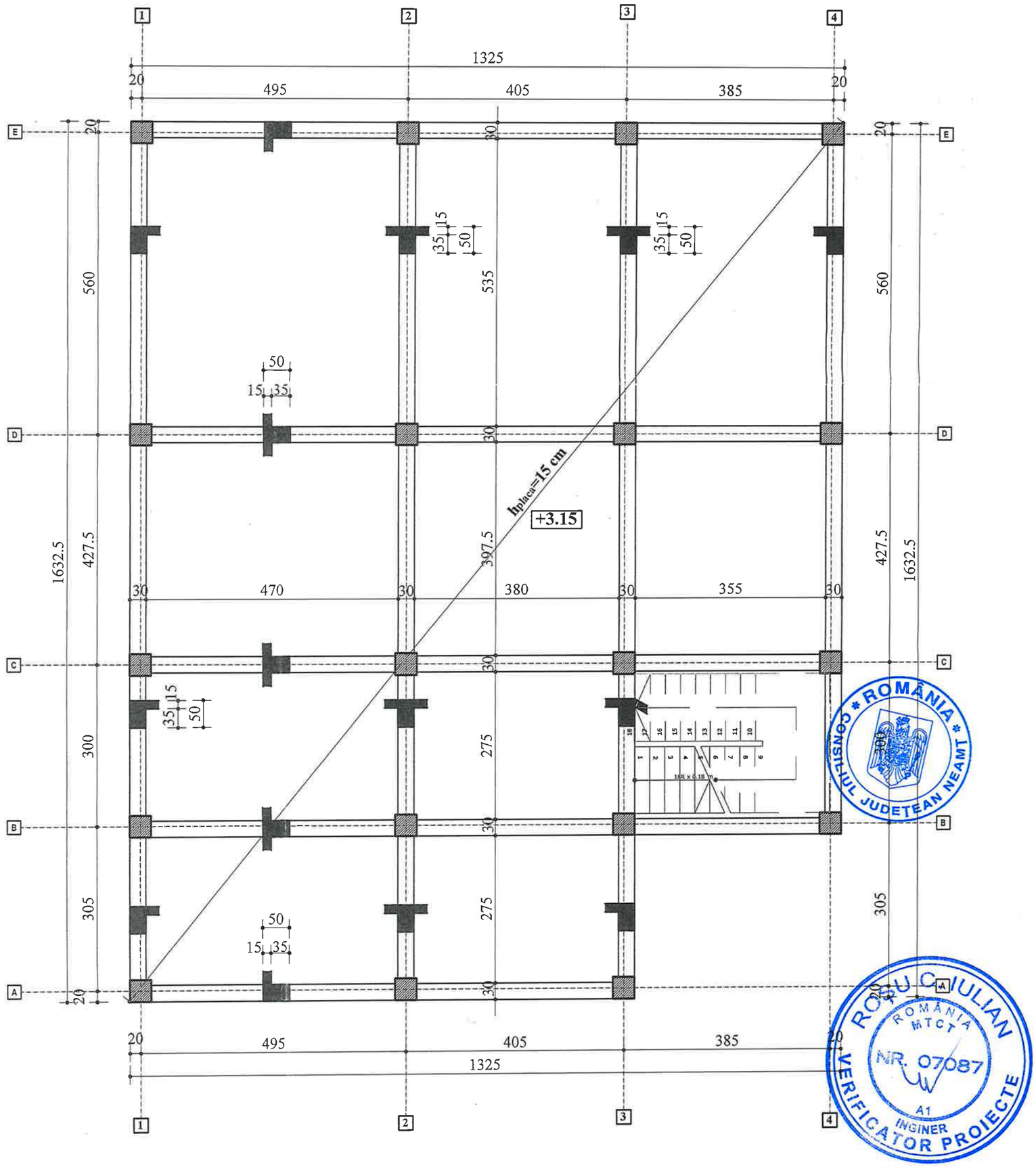

NOTA:
* Prezenta plansa se citeste impreuna cu plansele de arhitectura, instalatii.

CATEGORIA DE IMPORTANȚĂ	C
CLASA DE IMPORTANȚĂ	III
GRAD DE REZISTENȚĂ LA FOC	II

MATERIALE:
BETON: C20/25-Cl 0,20-S4-CEM II/A 32,5N-D_{max}16-P_8^{10}
OTEL: B500C

Verificator				
Verificatori / experti	Nume	Semnatura	Cerinta	Referat / Expertiza nr. / data

S.C. ACIV CONINSTAL A.G. S.R.L.
Soseaua Copoului nr. 287, Sat Breazu, Com. Rediu, Jud. Iasi
J22/436/1999 RO 11896497
Tel/Fax : 0232 213 161 e-mail: acivconinstal@yahoo.com

Beneficiar:
JUDETUL NEAMT prin CONSILIUL JUDETEAN NEAMT

Contract nr.
50 / 53989 / (RU)
54000/10.10.2024
35 / 10.10.2024

Specificatie	Nume	Semnatura	scara 1:75	Demolare cladire existenta si construire cladire administrativa corp C5 al Centrului Militar Judetean Neamt Strada Duraului nr. 7, Piatra Neamt, judetul Neamt, nr. cad 47842	Faza S.F.
Sef proiect	ing. F. Alin Macovei				
Proiectat	ing. F. Alin Macovei		2024	PLAN COFRAJ PLACA LA COTA +3,15m	R02
Desenat	ing. F. Alin Macovei				

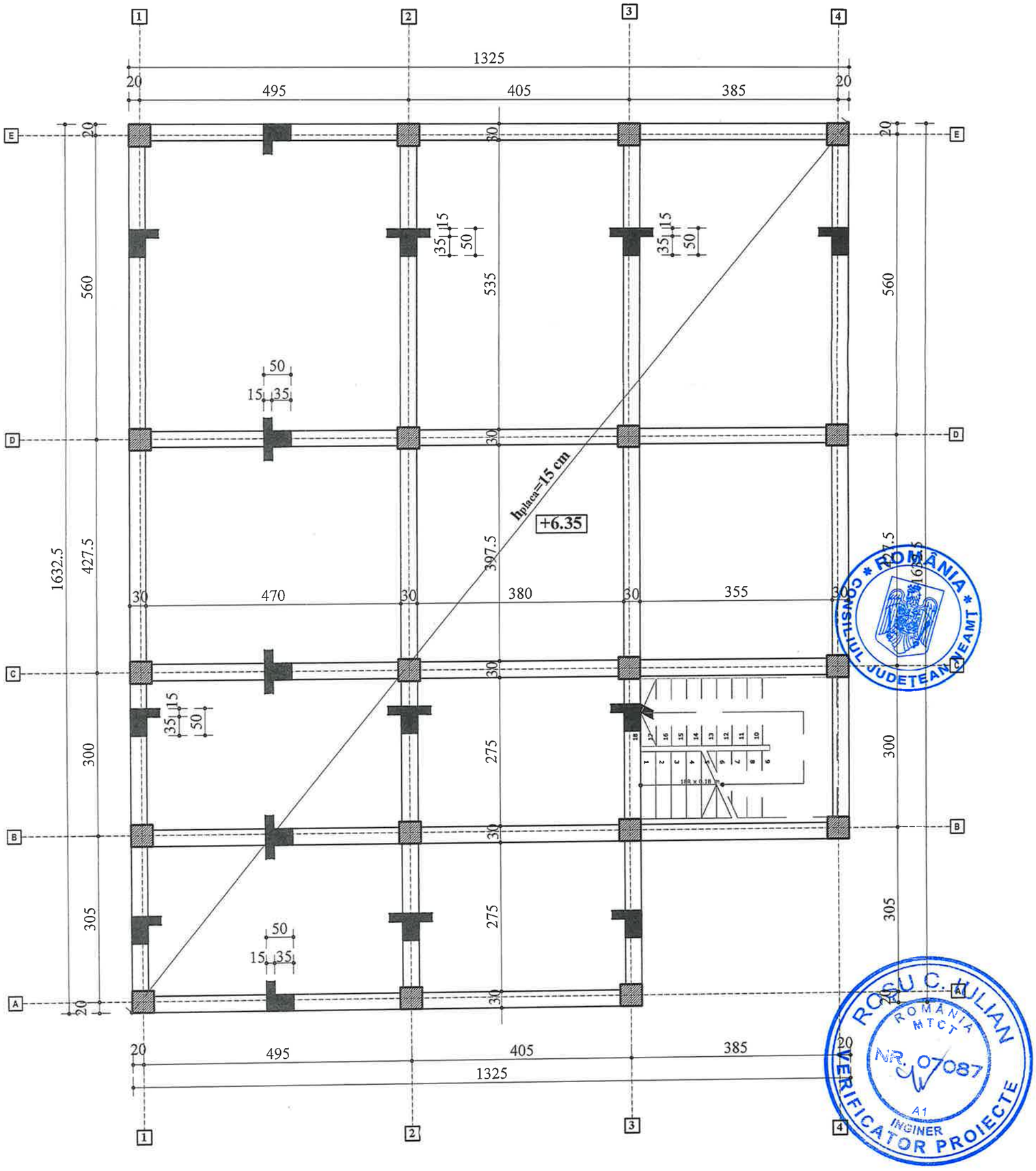

NOTA:
* Prezenta plansa se citeste impreuna cu plansele de arhitectura, instalatii.

CATEGORIA DE IMPORTANŢĂ	C
CLASA DE IMPORTANŢĂ	III
GRAD DE REZISTENŢĂ LA FOC	II

MATERIALE:
BETON: C20/25-Cl 0,20-S4-CEM II/A 32,5N-D_{max}16-P_8^{10}
OTEL: B500C

Verificator				
Verificatori / experti	Nume	Semnatura	Cerinta	Referat / Expertiza nr. / data

S.C. ACIV CONINSTAL A.G. S.R.L.
Soseaua Copoului nr. 287, Sat Breazu, Com. Rediu, Jud. Iasi
J22/436/1999 RO 11896497
Tel/Fax : 0232 213 161 e-mail: acivconinstal@yahoo.com

Beneficiar:
JUDETUL NEAMT prin CONSILIUL JUDETEAN NEAMT

Contract nr. 50 / 53999 / (RU) 54000/10.10.2024 35 / 10.10.2024

Specificatie	Nume	Semnatura	scara 1:75	Demolare cladire existenta si construire cladire administrativa corp C5 al Centrului Militar Judetean Neamt Strada Duraului nr. 7, Piatra Neamt, judetul Neamt, nr. cad 47842	Faza S.F.
Sef proiect	ing. F. Alin Macovei				
Proiectat	ing. F. Alin Macovei		2024	PLAN COFRAJ PLACA LA COTA +6,35m	R03
Desenat	ing. F. Alin Macovei				

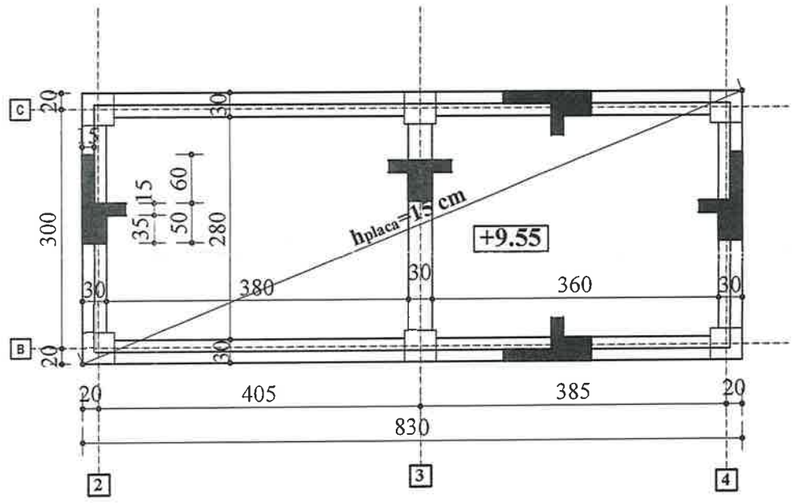

ROȘU C. IULIAN
ROMÂNIA MTCT
NR. 07087
A1
INGINER
VERIFICATOR PROIECTE

NOTA:
* Prezenta plansa se citeste impreuna cu plansele de arhitectura, instalatii.

CATEGORIA DE IMPORTANȚĂ	C
CLASA DE IMPORTANȚĂ	III
GRAD DE REZISTENȚĂ LA FOC	II

MATERIALE:
BETON: C20/25-Cl 0,20-S4-CEM II/A 32,5N-D_{max}16-P_8^{10}
OȚEL: B500C

ROMÂNIA * CONSILIUL JUDEȚEAN NEAMȚ *

Verificator				
Verificatori / experti	Nume	Semnatura	Cerinta	Referat / Expertiza nr. / data

CONTRUCTII ACIV ROMANIA	S.C. ACIV CONINSTAL A.G. S.R.L. Soseaua Copoului nr. 287, Sat Breazu, Com. Rediu, Jud. Iasi J22/436/1999 RO 11896497 Tel/Fax : 0232 213 161 e-mail: acivconinstal@yahoo.com			Beneficiar: JUDETUL NEAMT prin CONSILIUL JUDETEAN NEAMT	Contract nr. 50 / 53999 / (RU) 54000/10.10.2024 35 / 10.10.2024
Specificatie	Nume	Semnatura	scara 1:75	Demolare cladire existenta si construire cladire administrativa corp C5 al Centrului Militar Judetean Neamt Strada Duraului nr. 7, Piatra Neamt, judetul Neamt, nr. cad 47842	Faza S.F.
Sef proiect	ing. F. Alin Macovei				
Proiectat	ing. F. Alin Macovei		2024	PLAN COFRAJ PLACA LA COTA +9,55m	R04
Desenat	ing. F. Alin Macovei				

Fundatie F1
-interior-

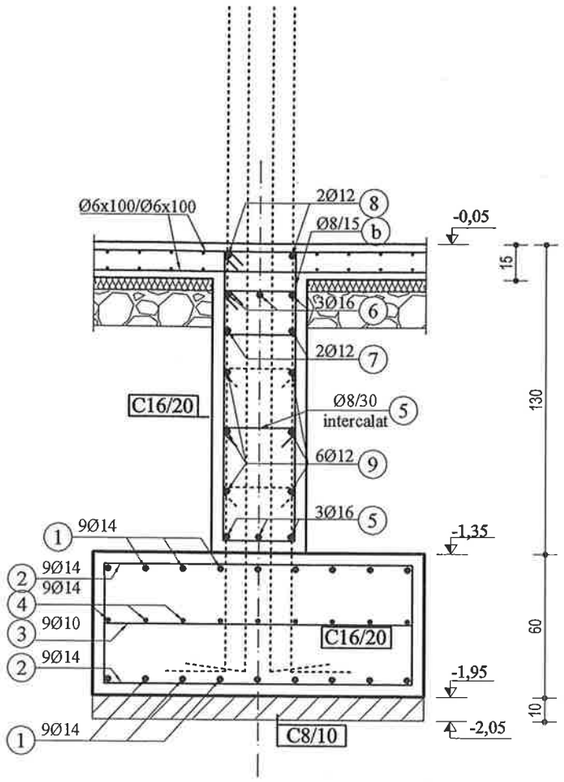

Fundatie F1
-exterior-

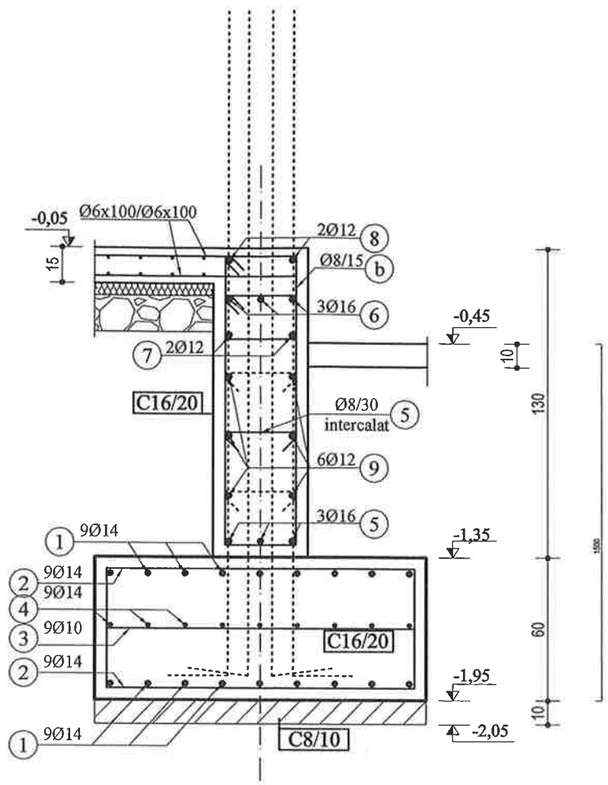

1-1
-exterior-

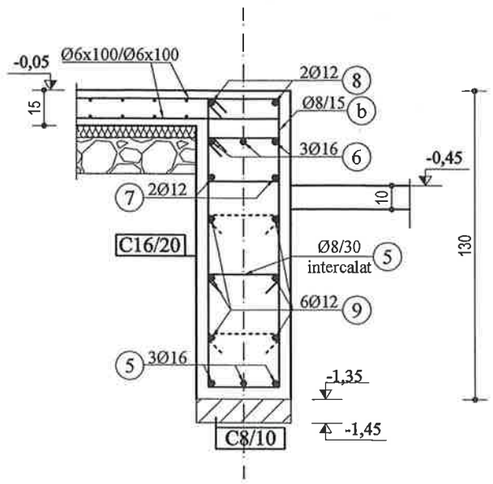

2-2
-exterior-

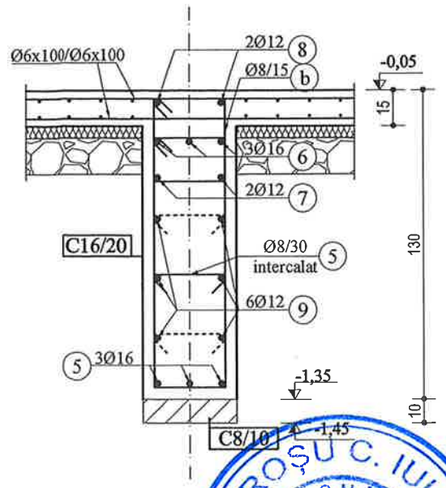

ROȘU C. IULIAN
ROMÂNIA MTCT
NR. 07087
A1
INGINER
VERIFICATOR PROIECTE

CATEGORIA DE IMPORTANȚĂ	C
CLASA DE IMPORTANȚĂ	III
GRAD DE REZISTENȚĂ LA FOC	II

MATERIALE:
BETON: C8/10 în egalizare
C16/20 în fundații
OȚEL: PC52, PC60, BST500C

ACIV CONINSTAL A.G. S.R.L. J22/436/99 ROMÂNIA

CONSILIUL JUDEȚEAN NEAMȚ

Verificator					
Verificatori / experti	Nume	Semnatura	Cerinta	Referat / Expertiza nr. / data	
ACIV CONSTRUCT INSTAL S.C. ACIV CONINSTAL A.G. S.R.L. Soseaua Copoului nr. 287, Sat Breazu, Com. Rediu, Jud. Iasi J22/436/1999 RO 11896497 Tel/Fax : 0232 213 161 e-mail: acivconinstal@yahoo.com				Beneficiar: JUDETUL NEAMT prin CONSILIUL JUDETEAN NEAMT	Contract nr. 50 / 53999 / (RU) 54000/10.10.2024 35 / 10.10.2024
Specificatie	Nume	Semnatura	scara 1:25	Demolare cladire existenta si construire cladire administrativa corp C5 al Centrului Militar Judetean Neamt Strada Duraului nr. 7, Piatra Neamt, judetul Neamt, nr. cad 47842	Faza S.F.
Sef proiect	ing. F. Alin Macovei				
Proiectat	ing. F. Alin Macovei		2024	DETALII FUNDATII	DR01
Desenat	ing. F. Alin Macovei				